C1

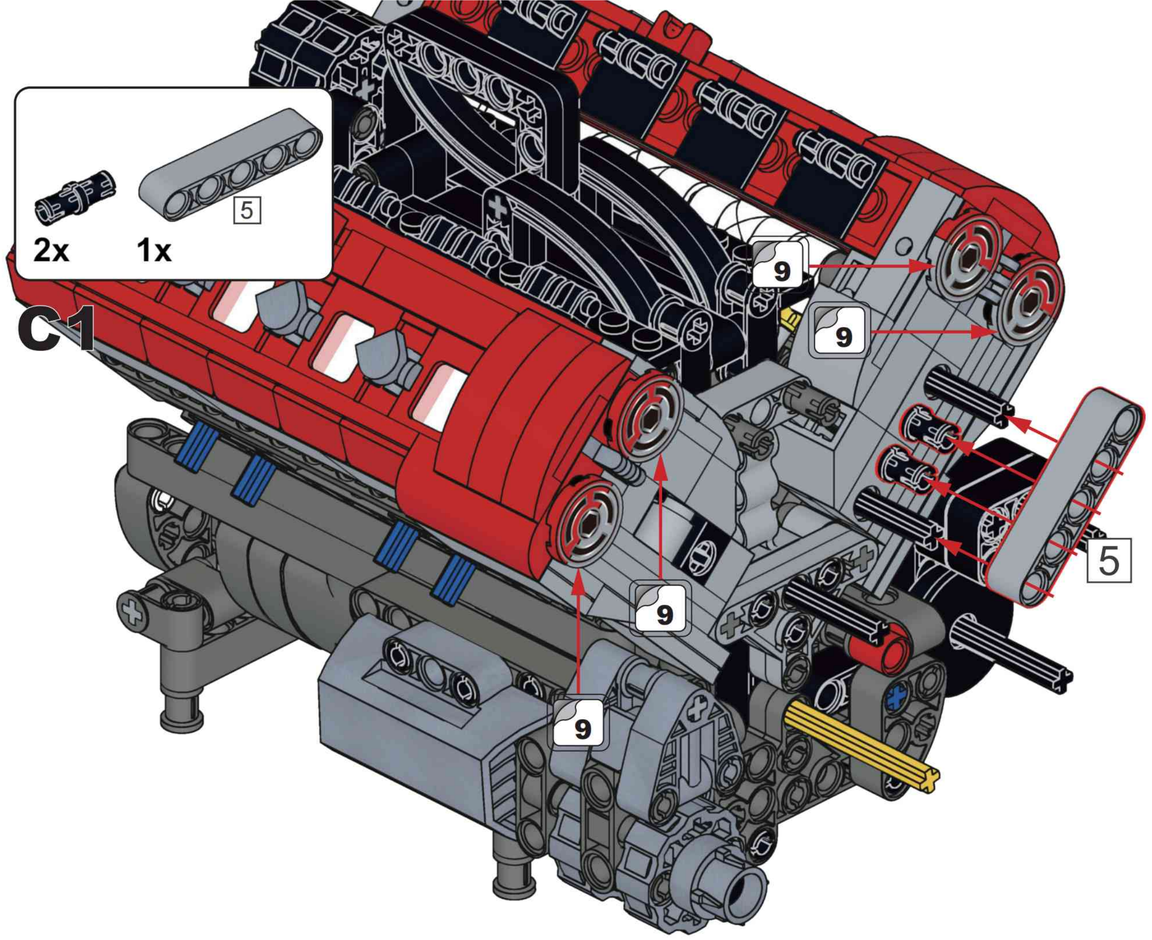

C2

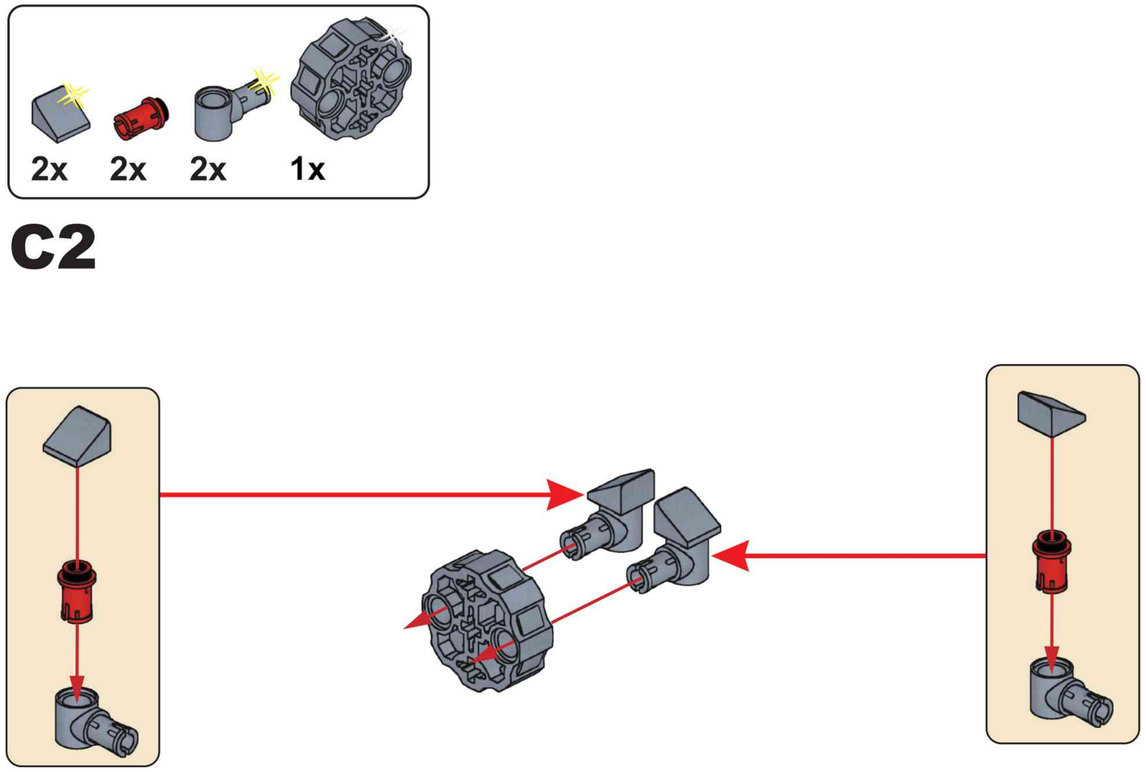

C3

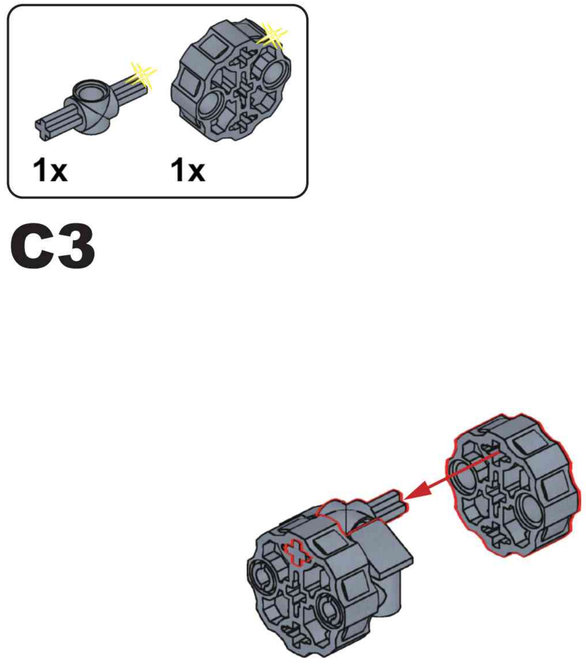

C4

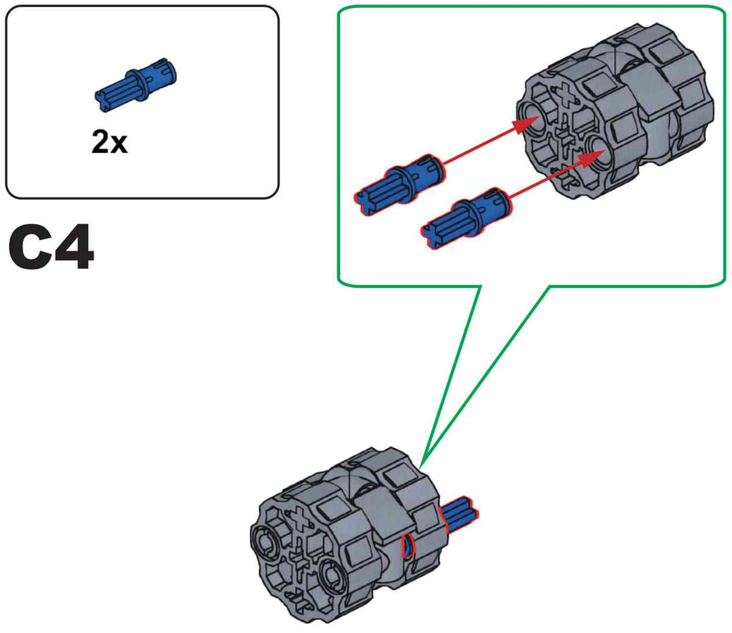

C5

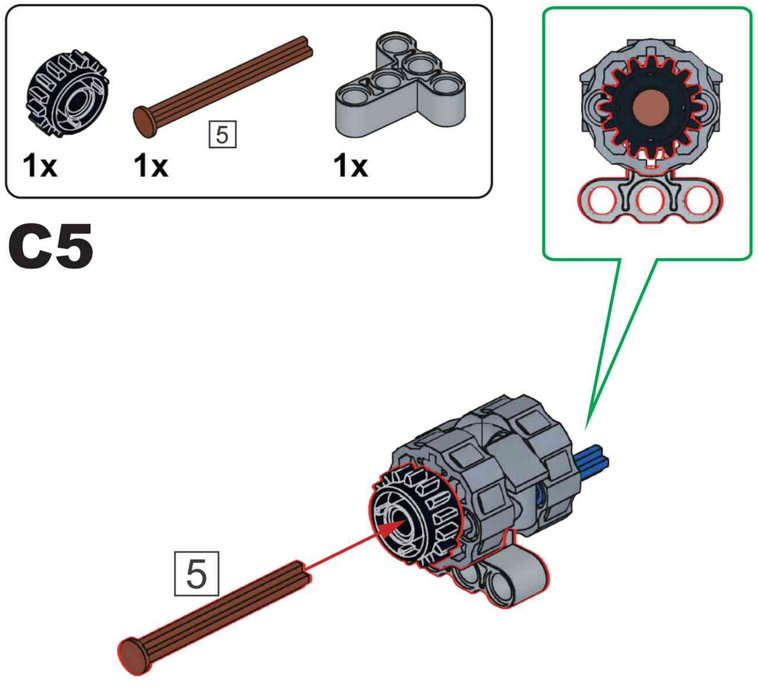

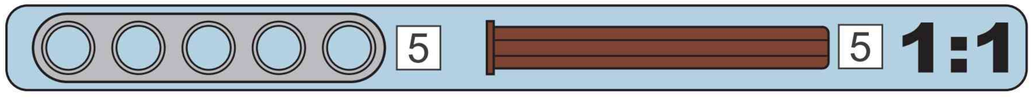

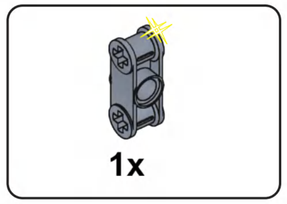

C6

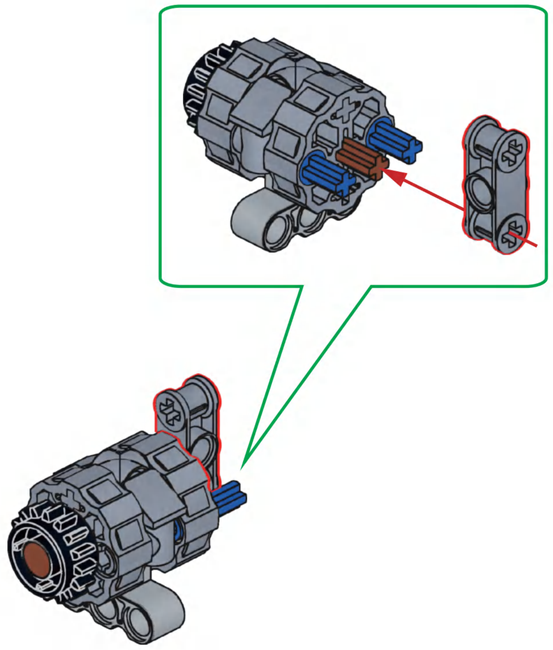

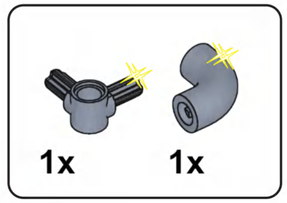

C7

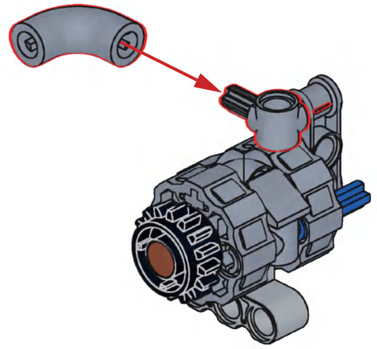

C8

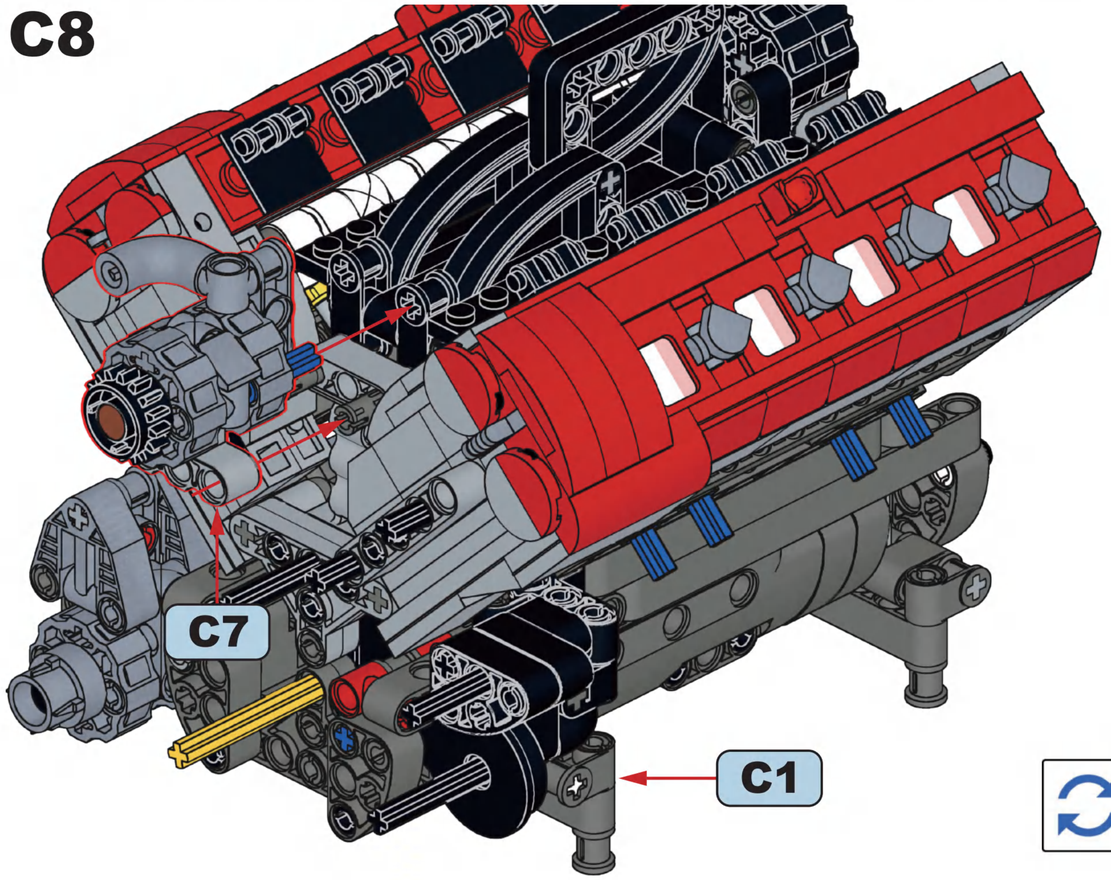

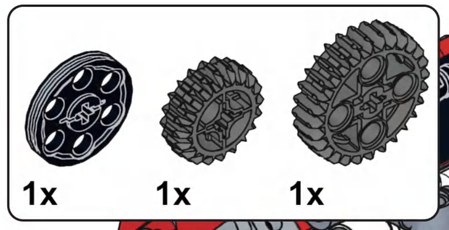

C9

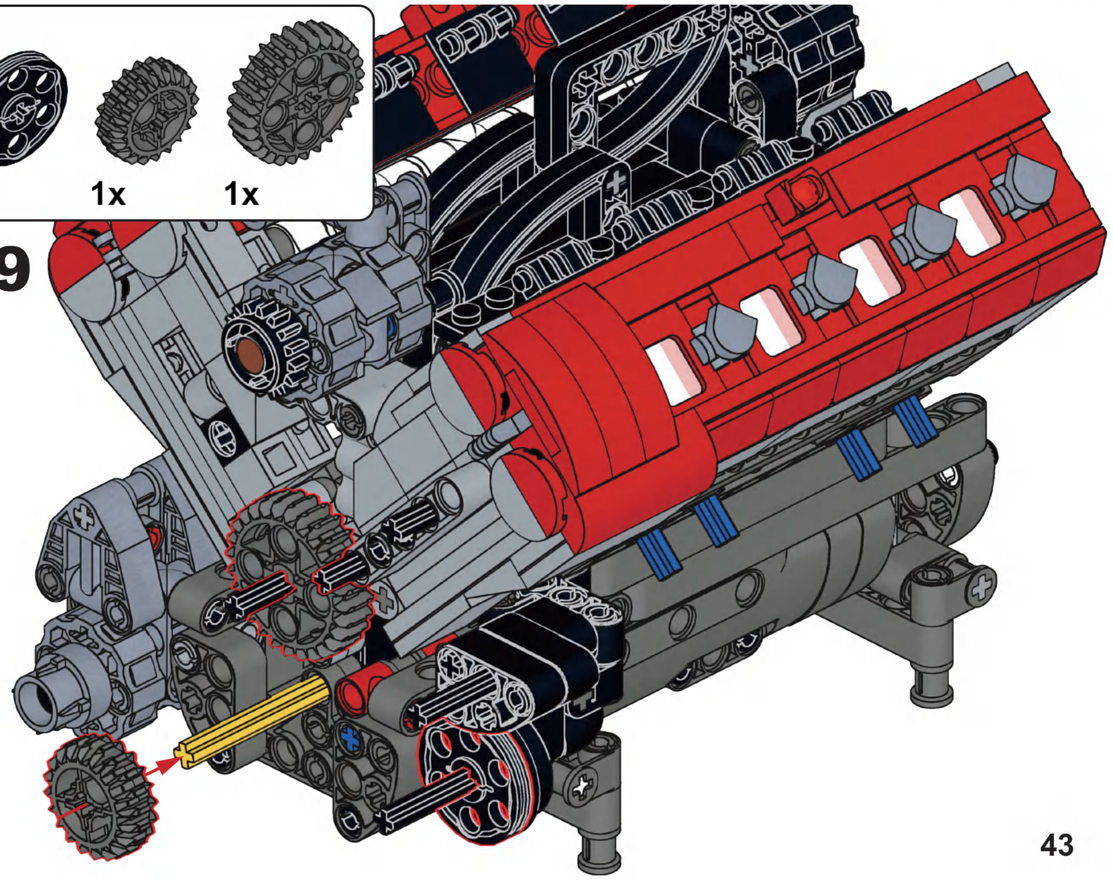

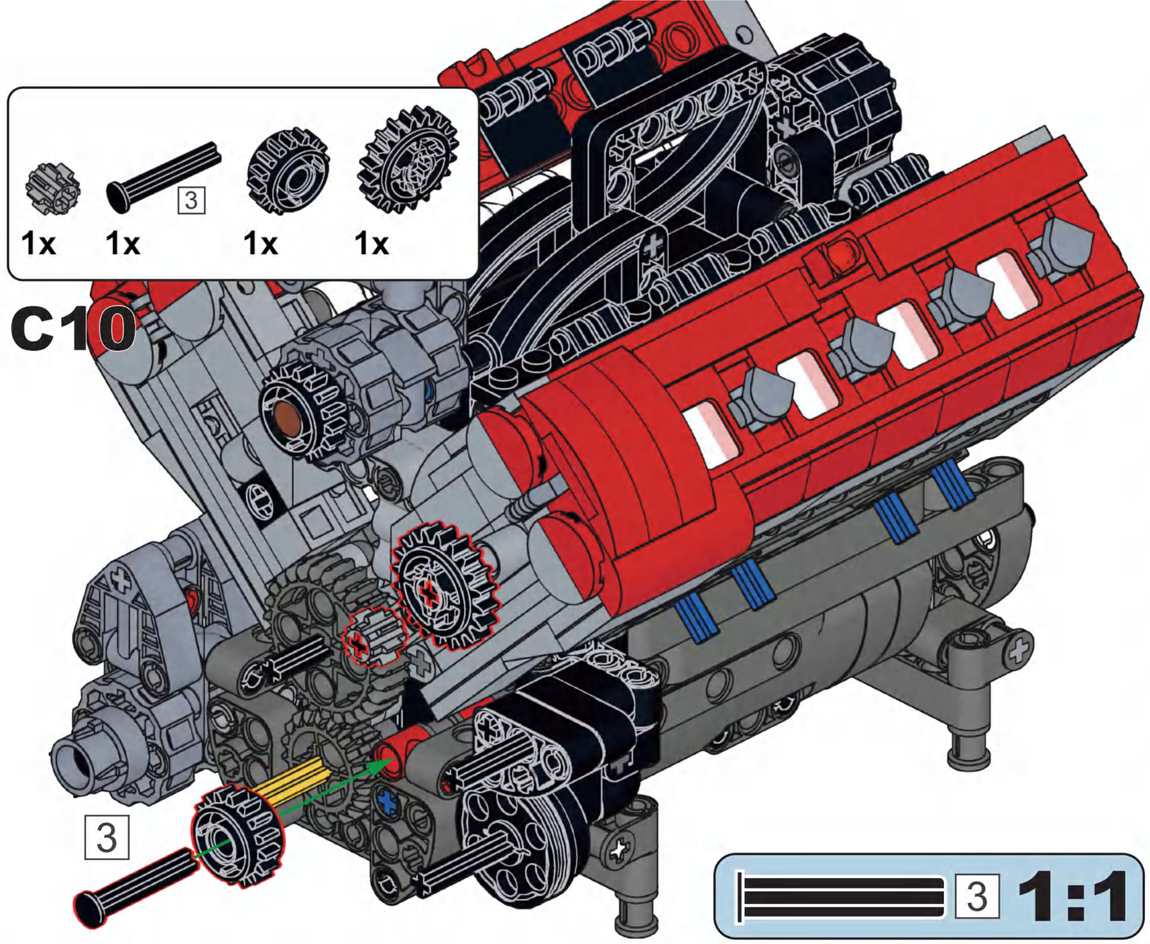
1x
3
1x
1x
1x
C10
3
3
1:1

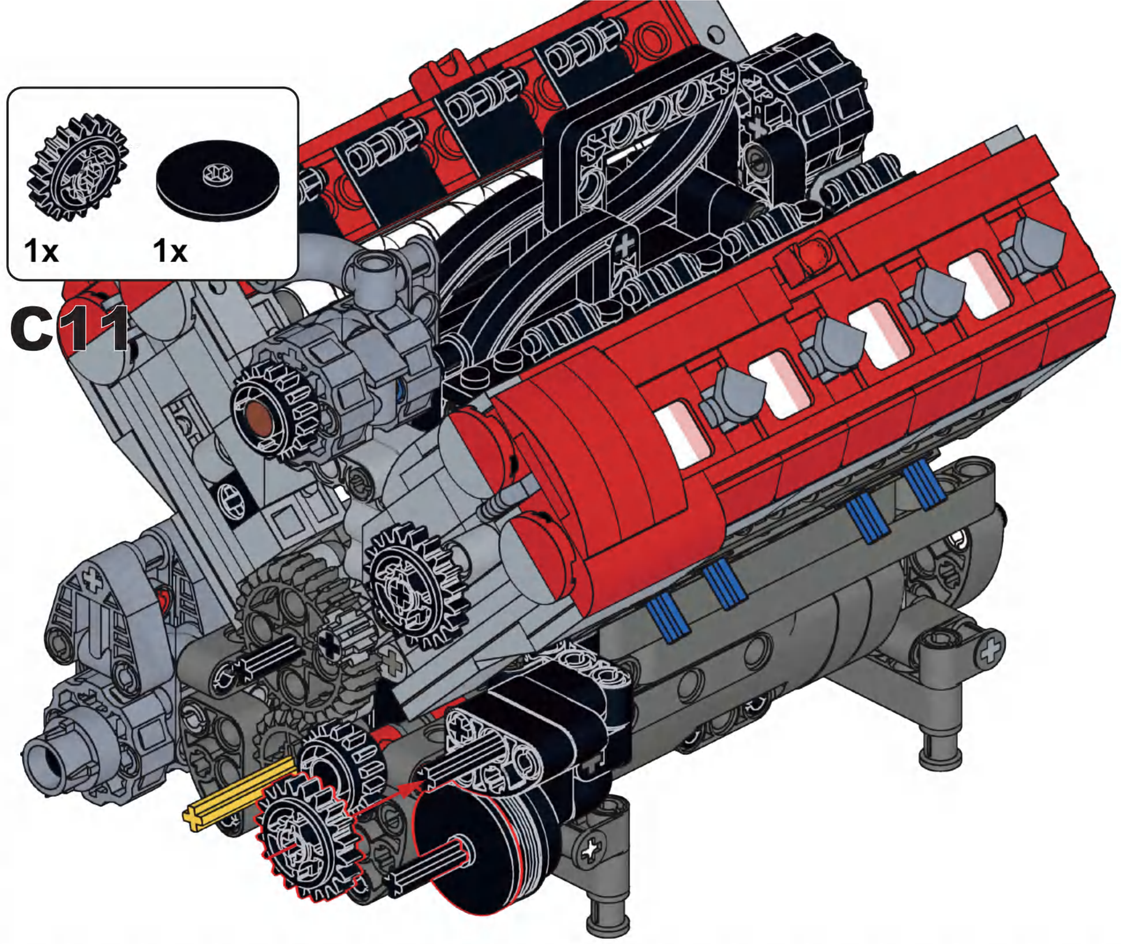
1x
1x
C11

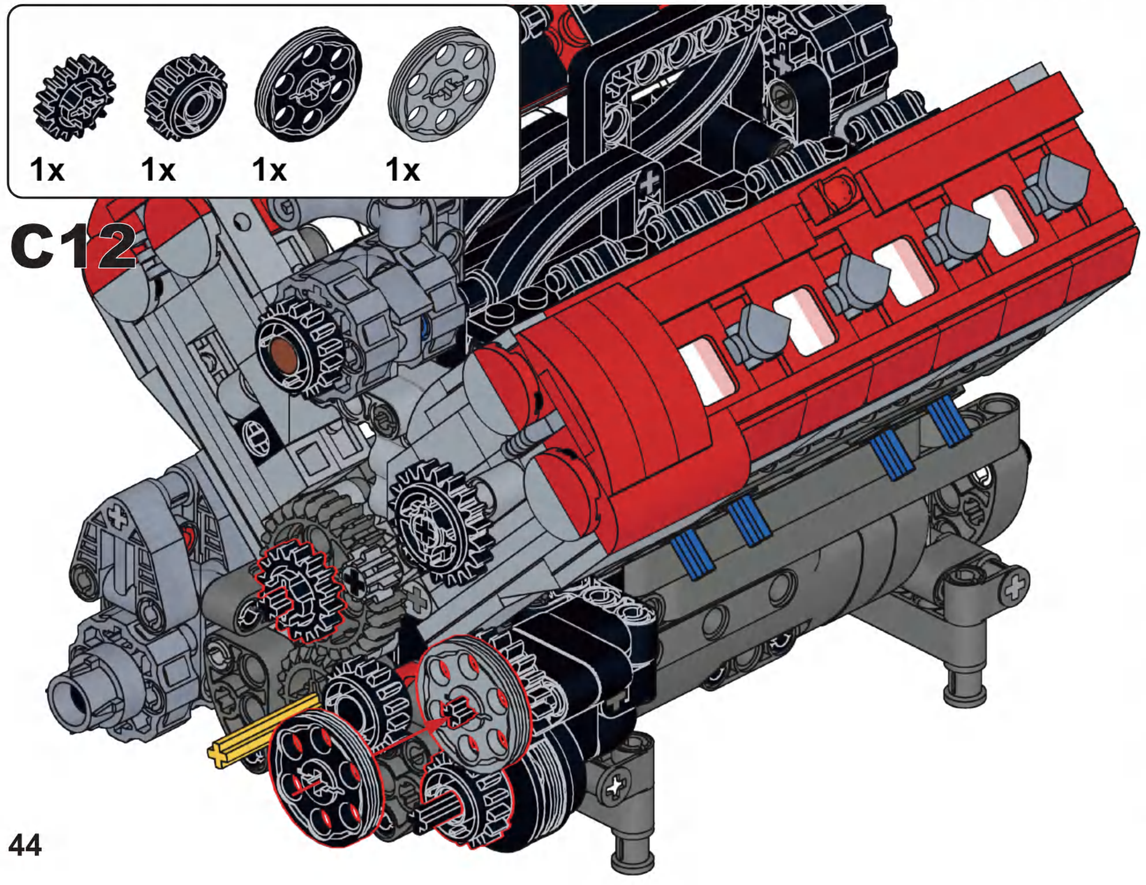
1x
1x
1x
1x
C12

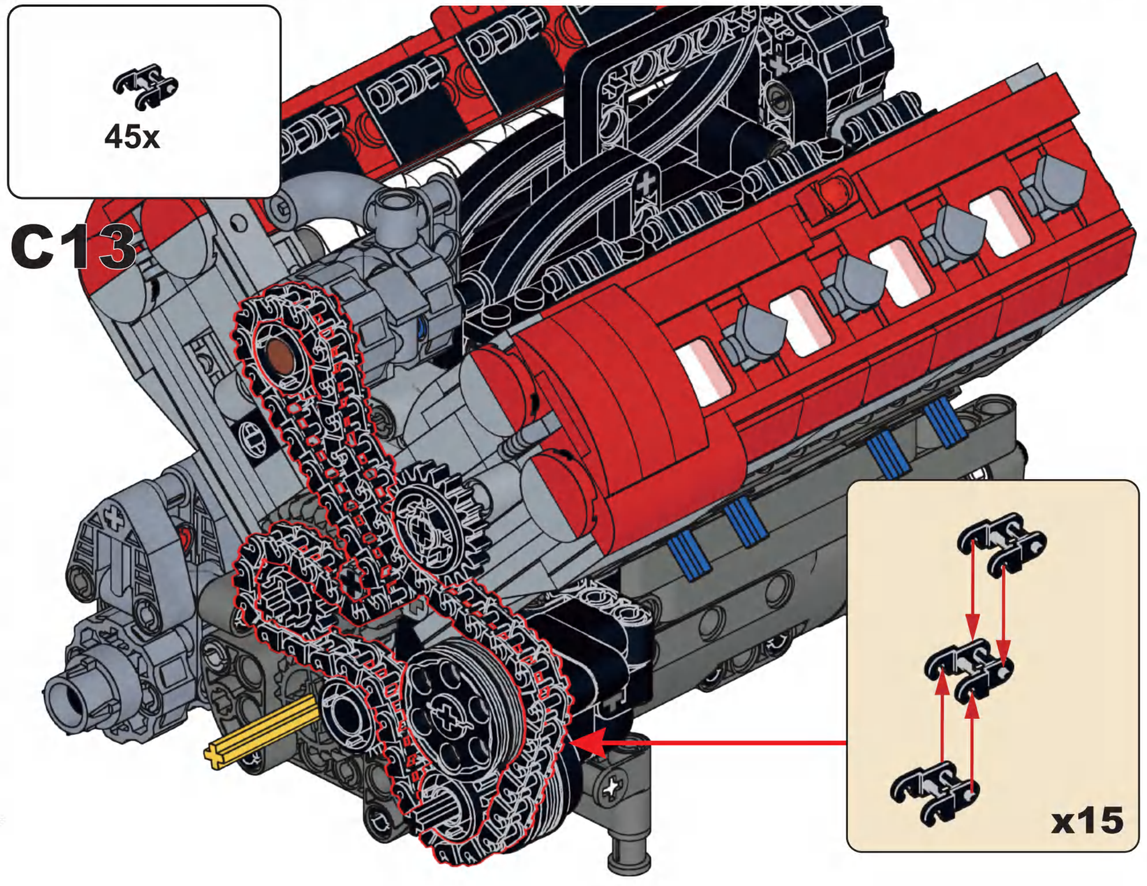
45x
C13
x15

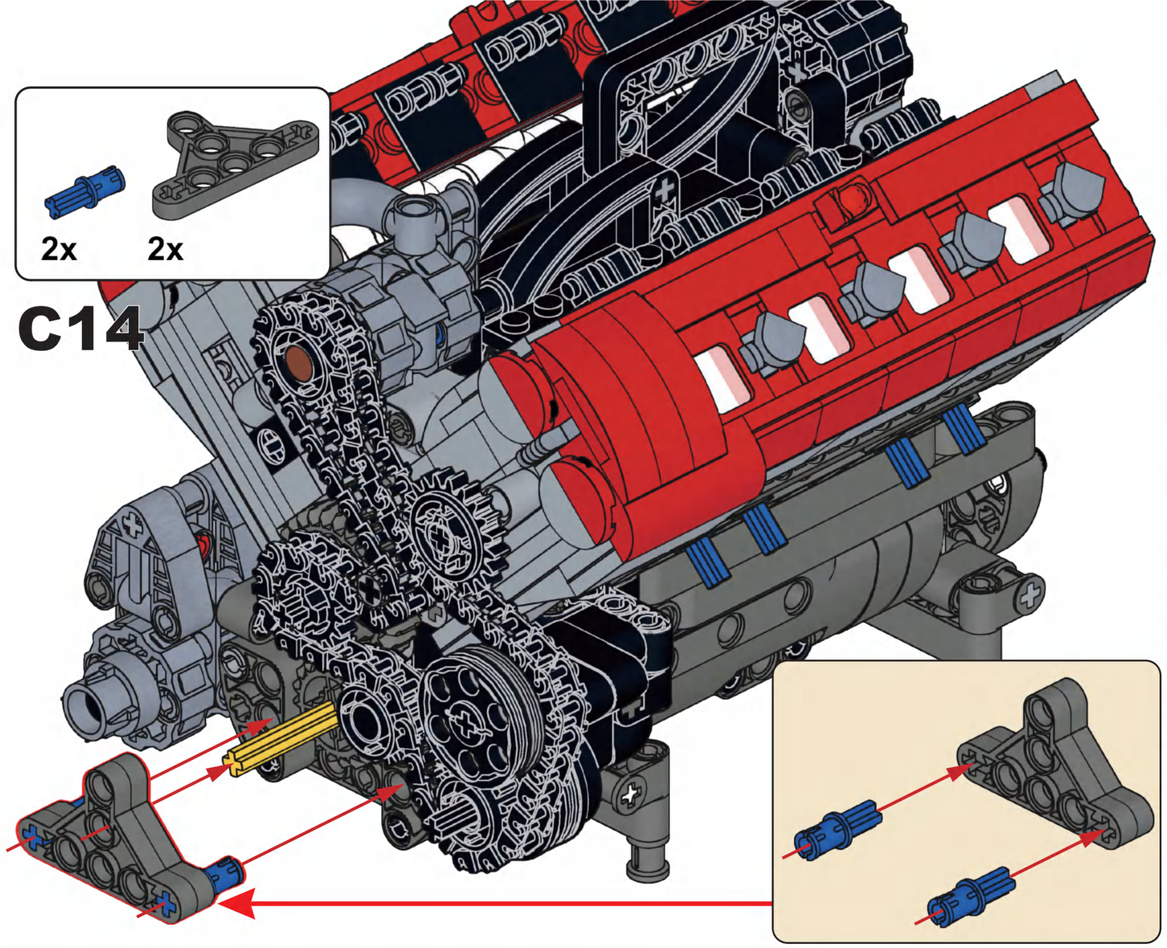

C14

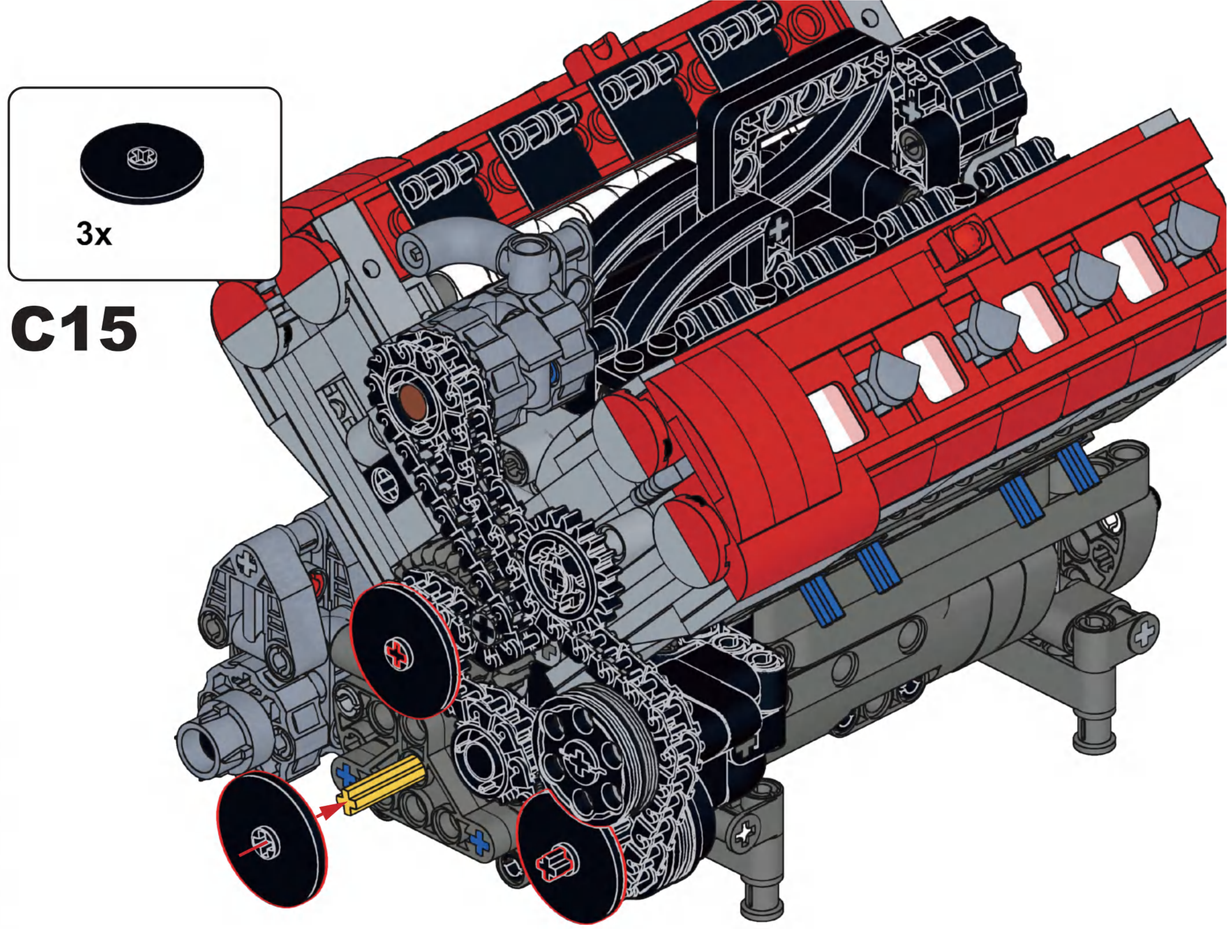

C15

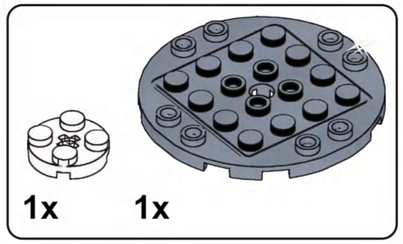

C16

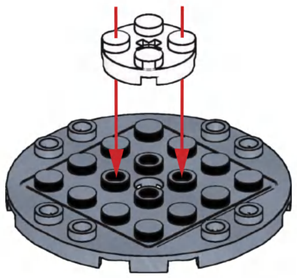

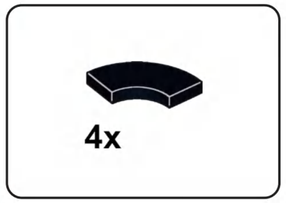

C17

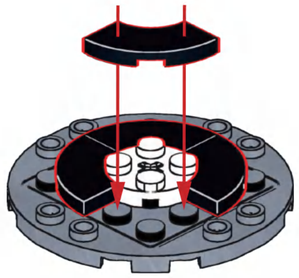

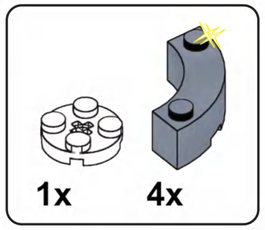

C18

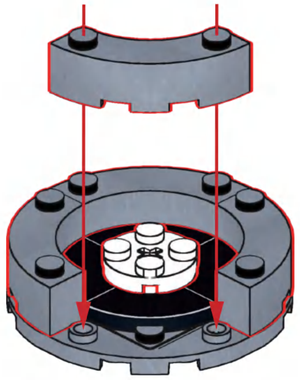

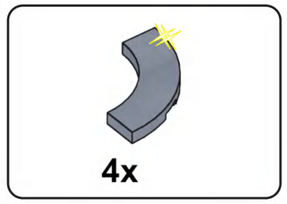

3 1:1

C19

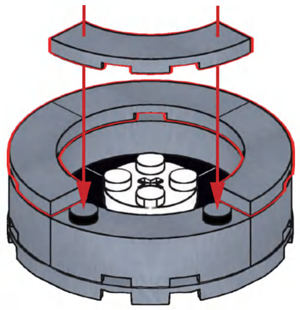

C20

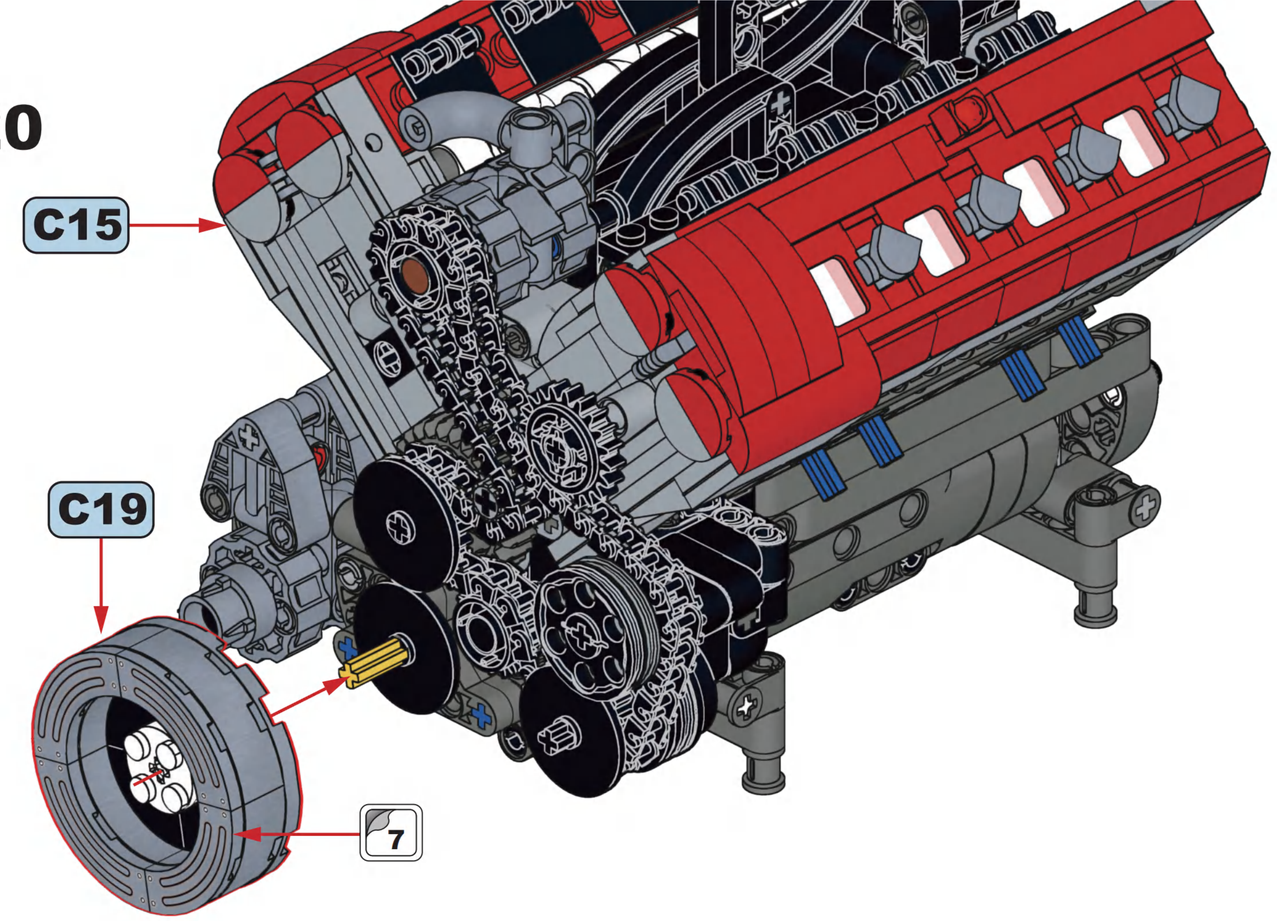

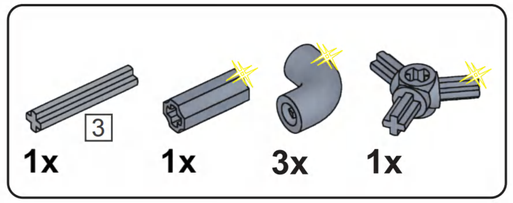

C21

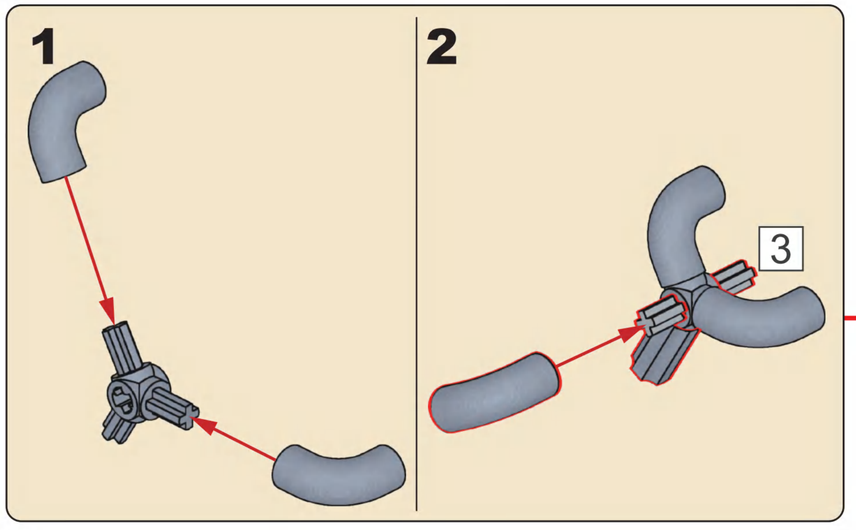

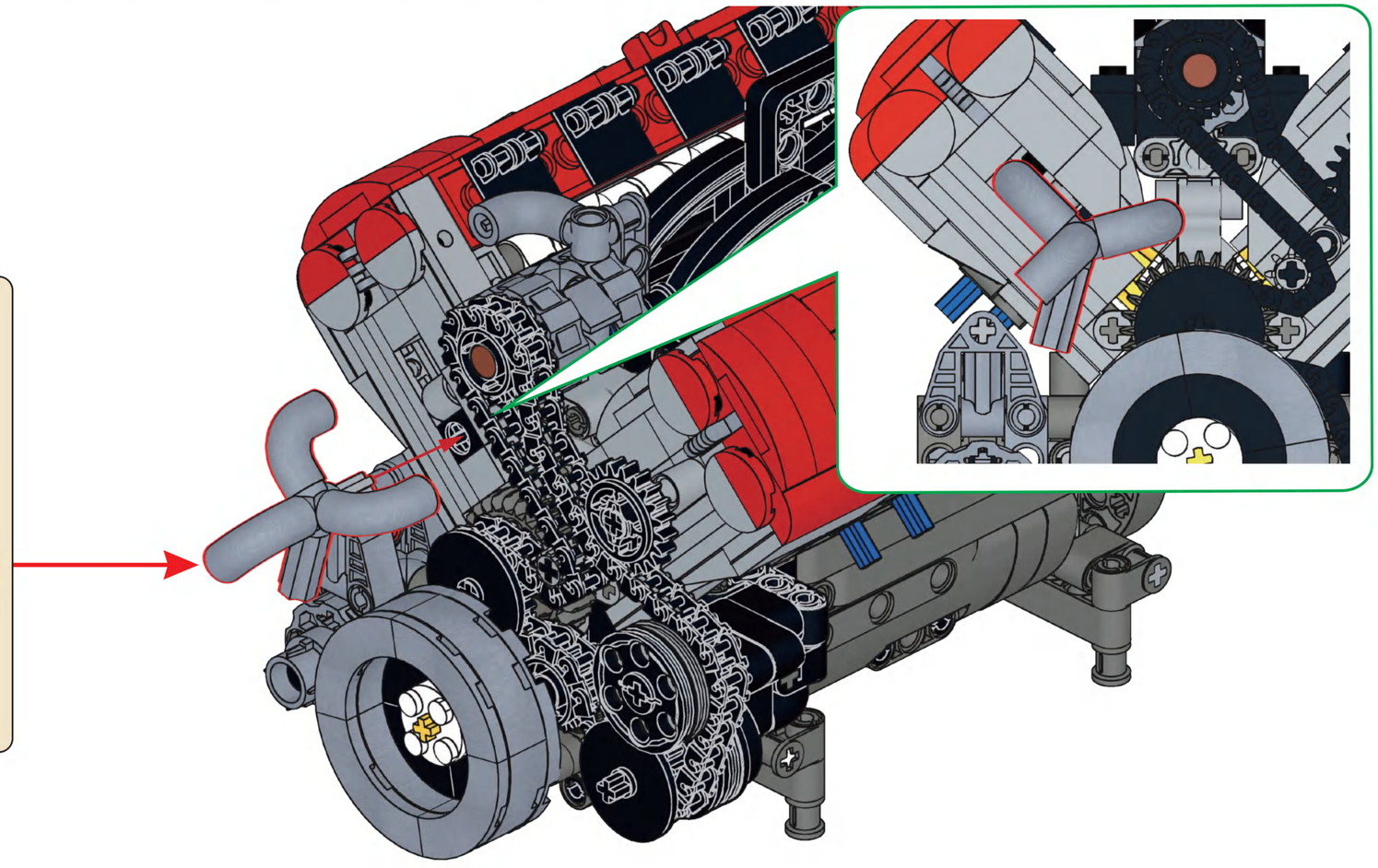

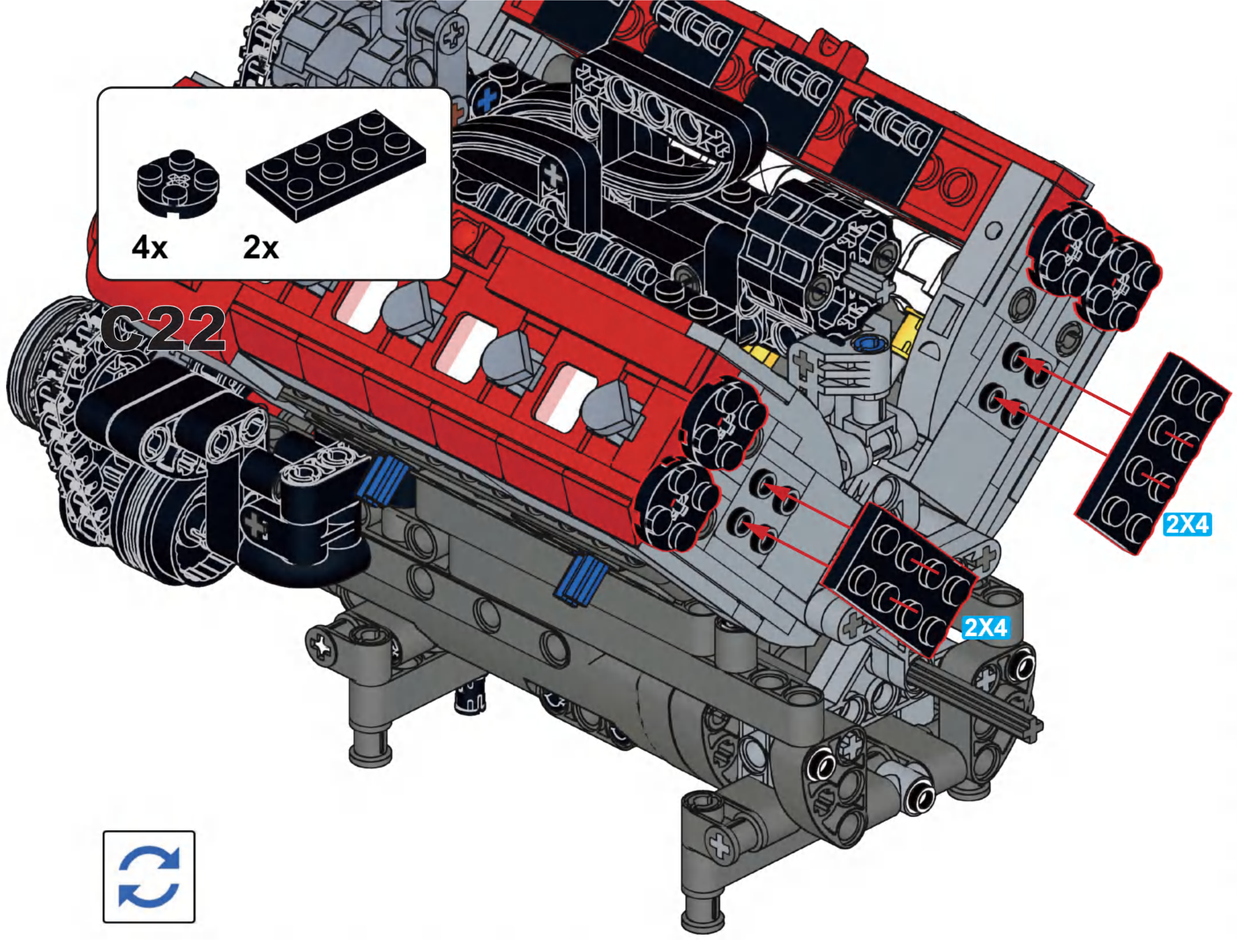

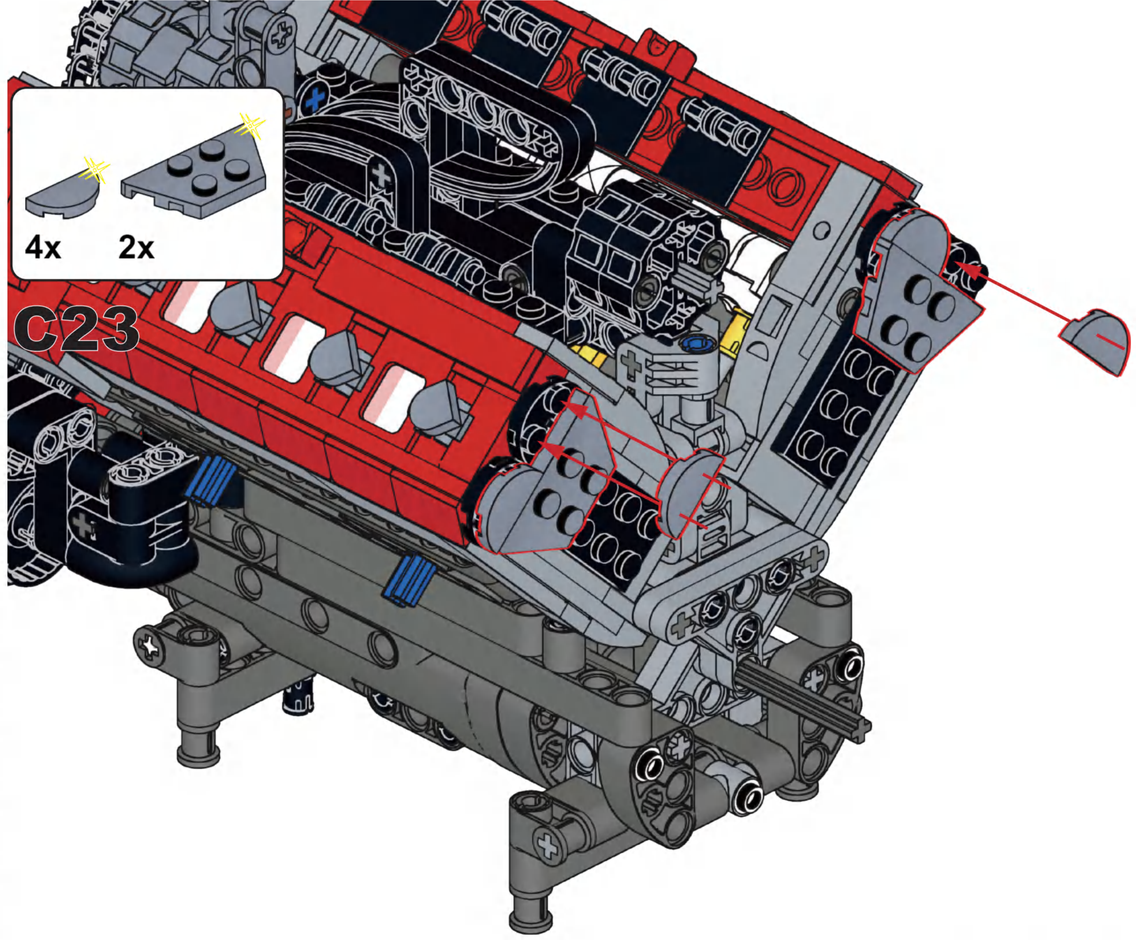

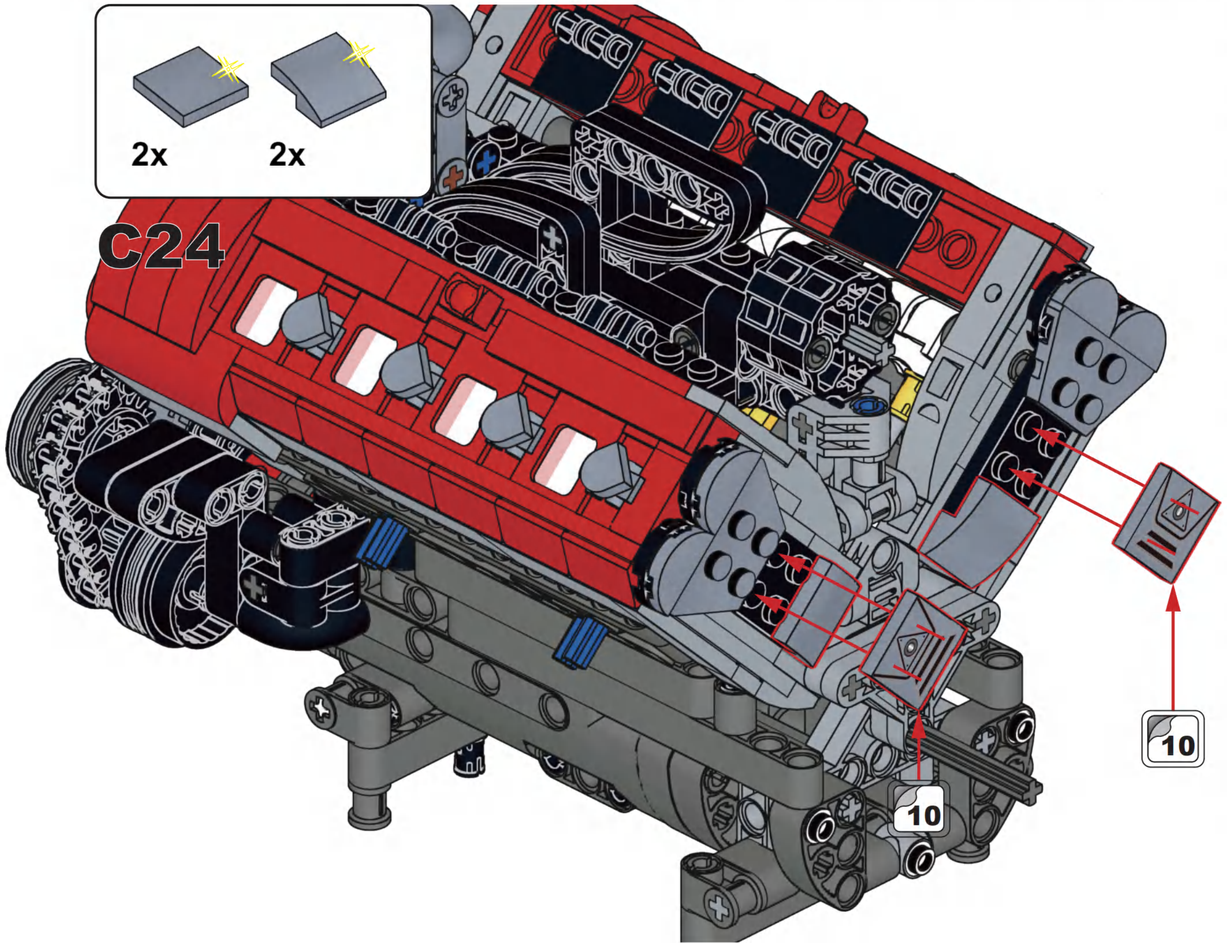

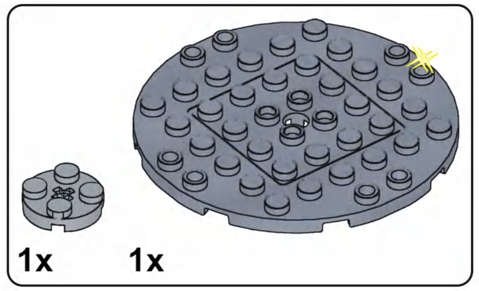

C25

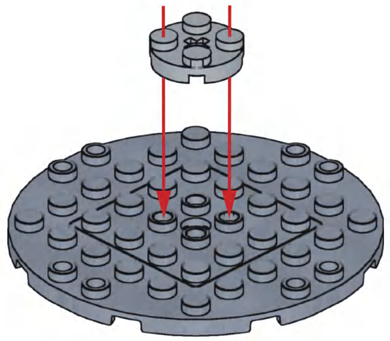

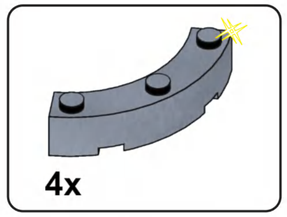

C26

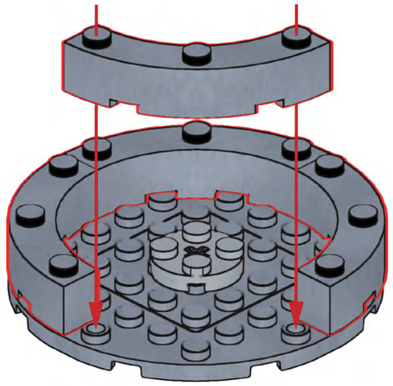

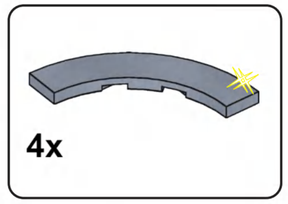

C27

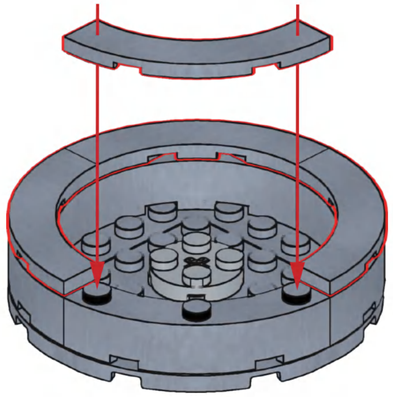

C28

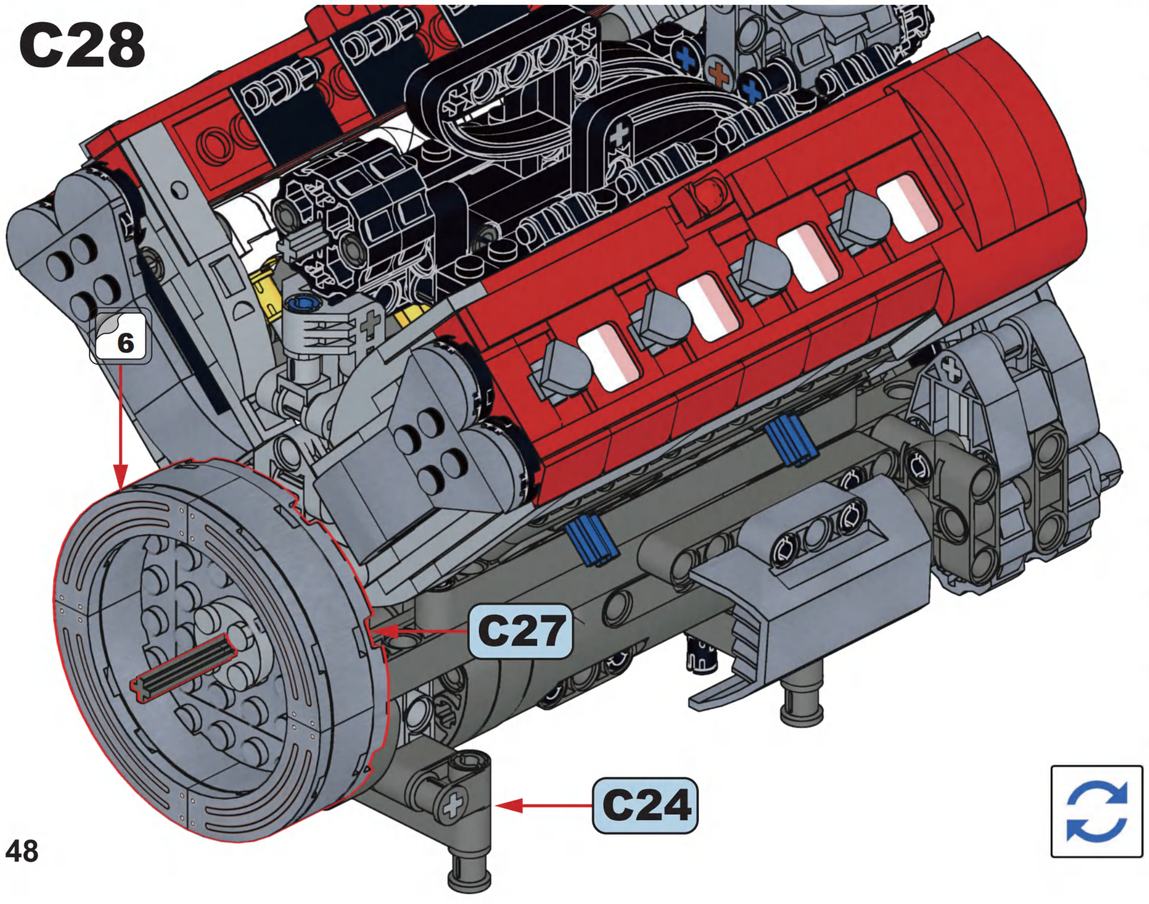

C29

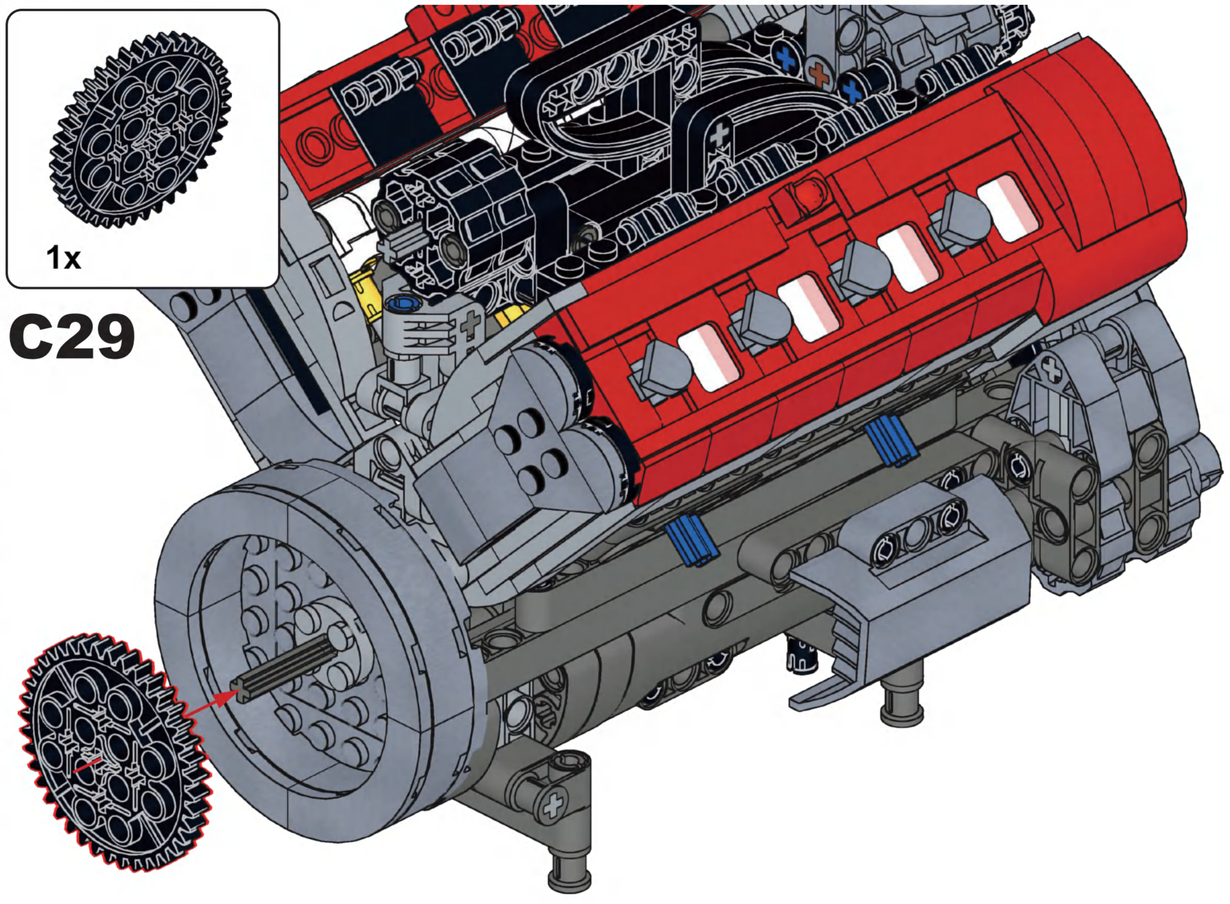

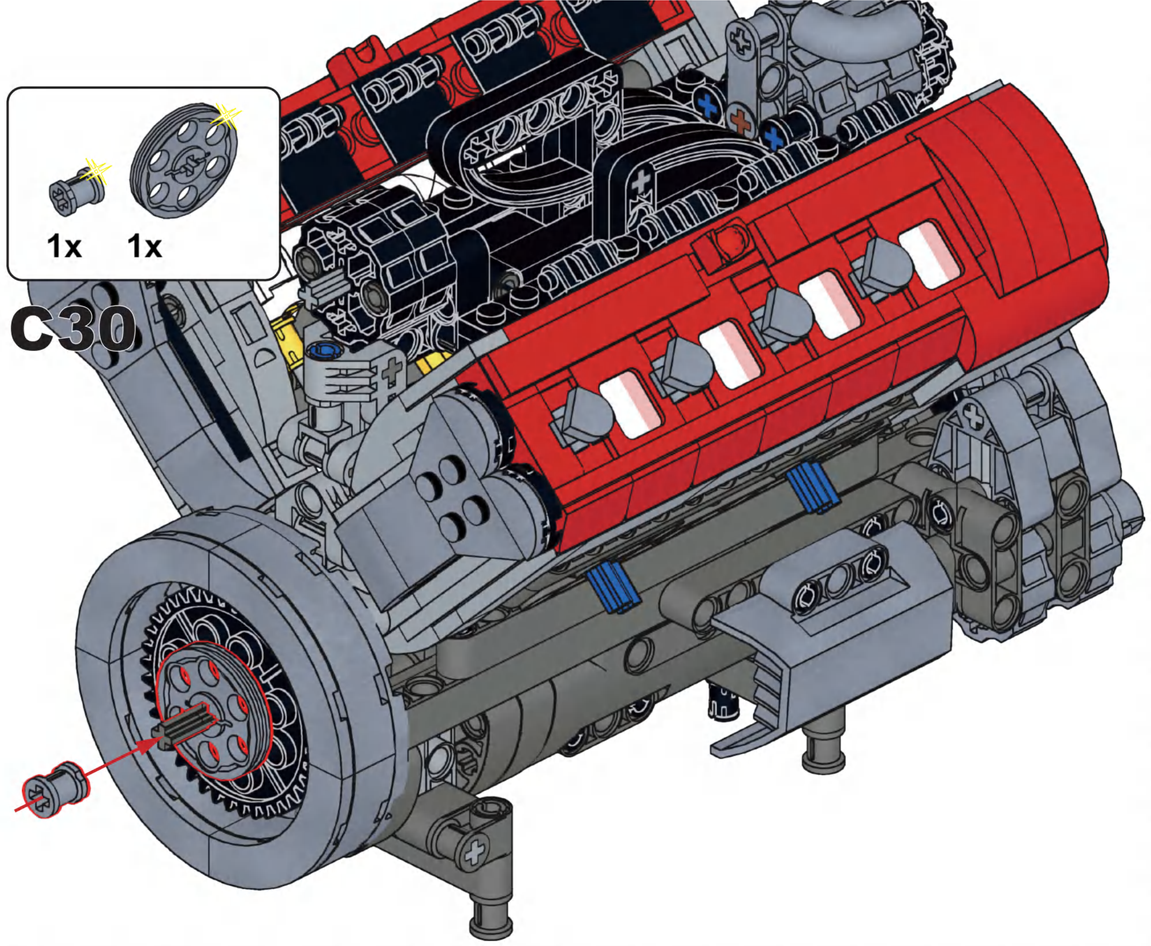

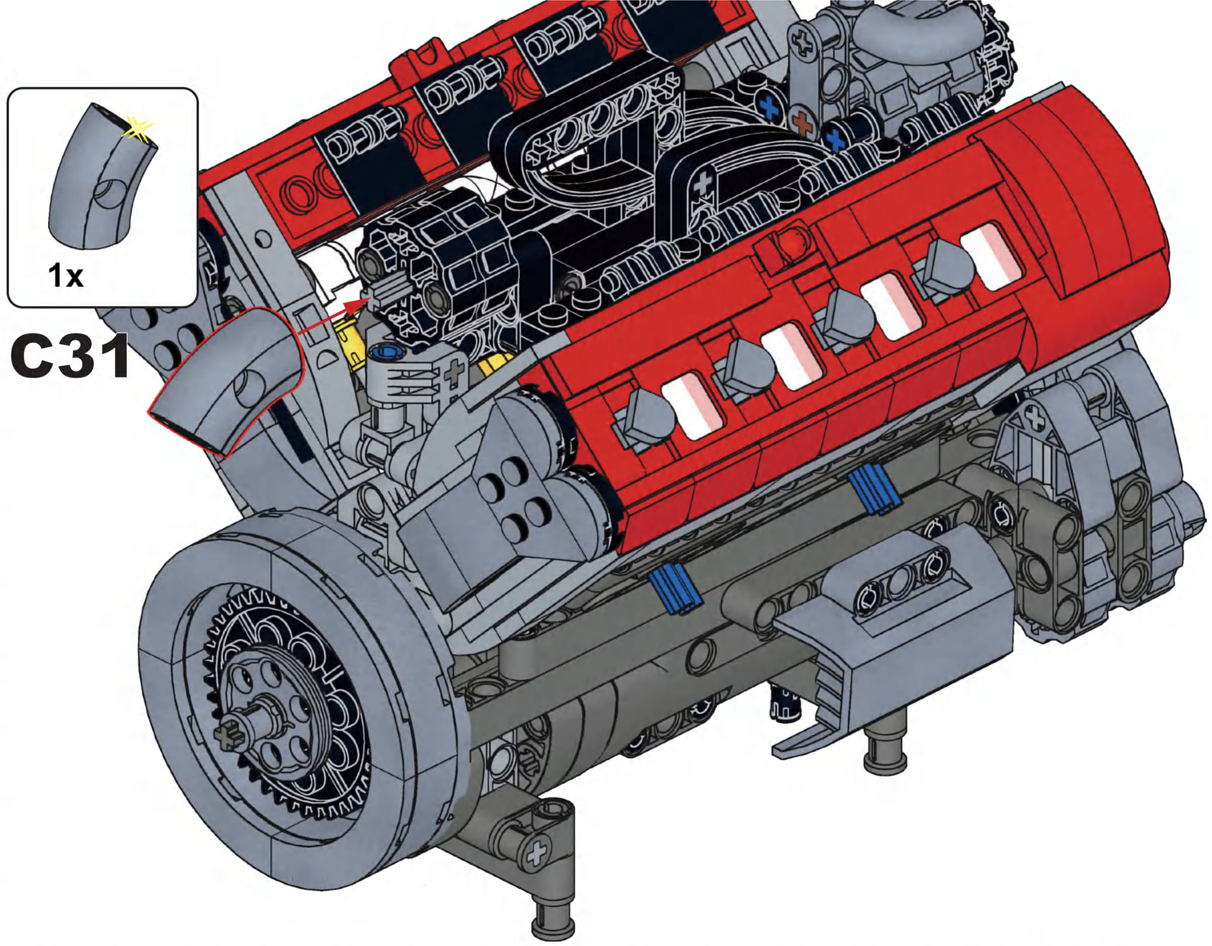

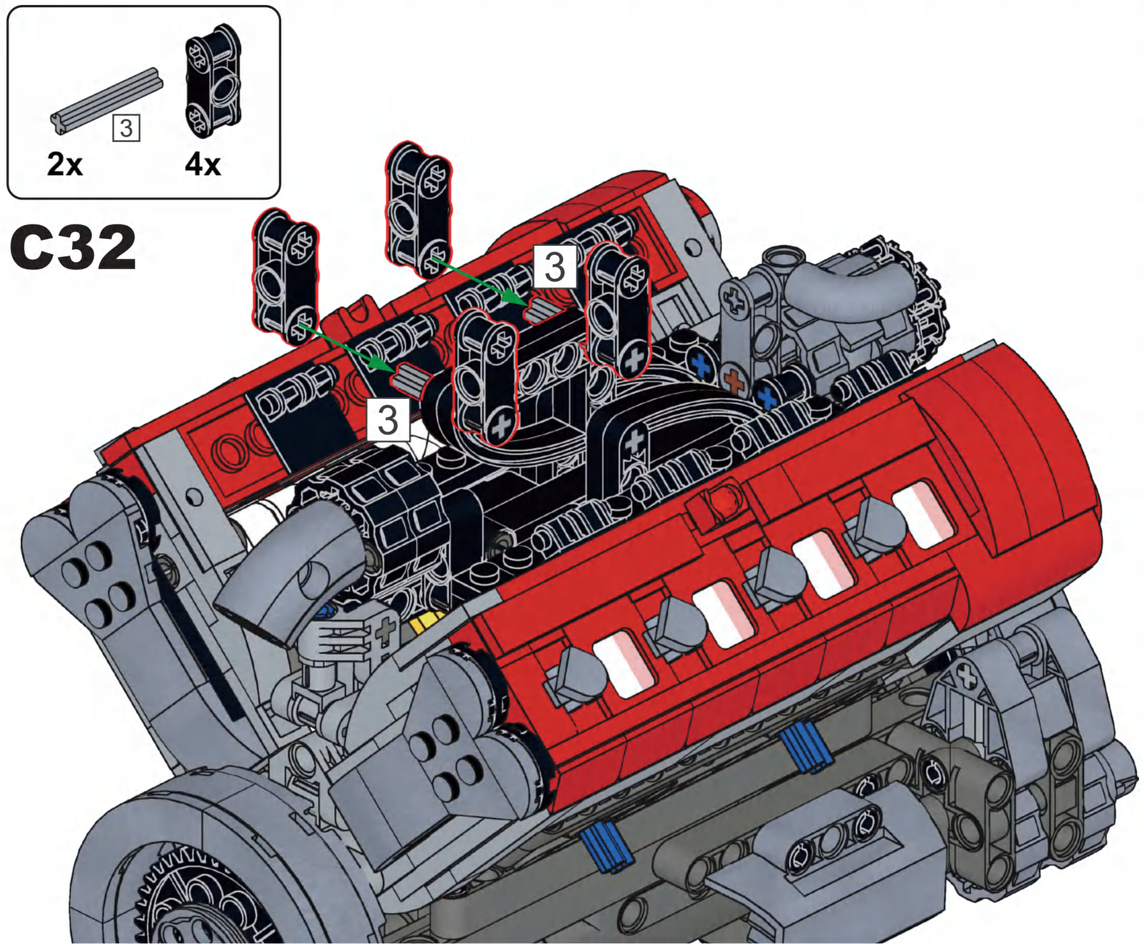

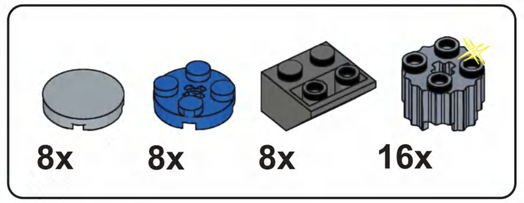

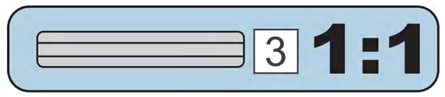

C33

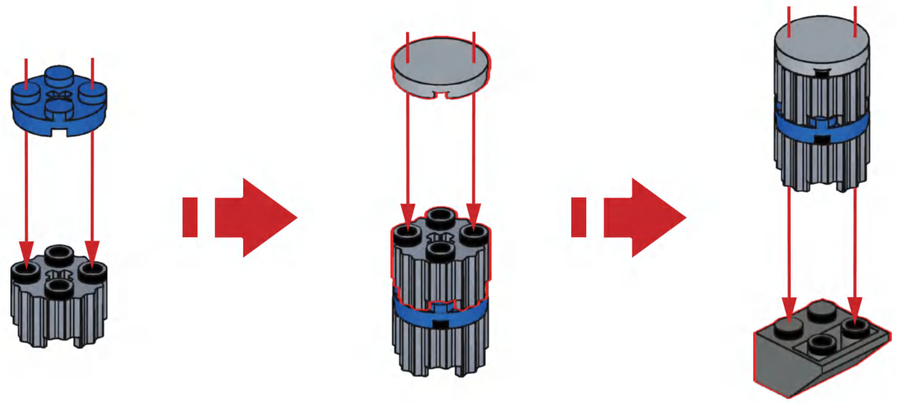

x8

C34

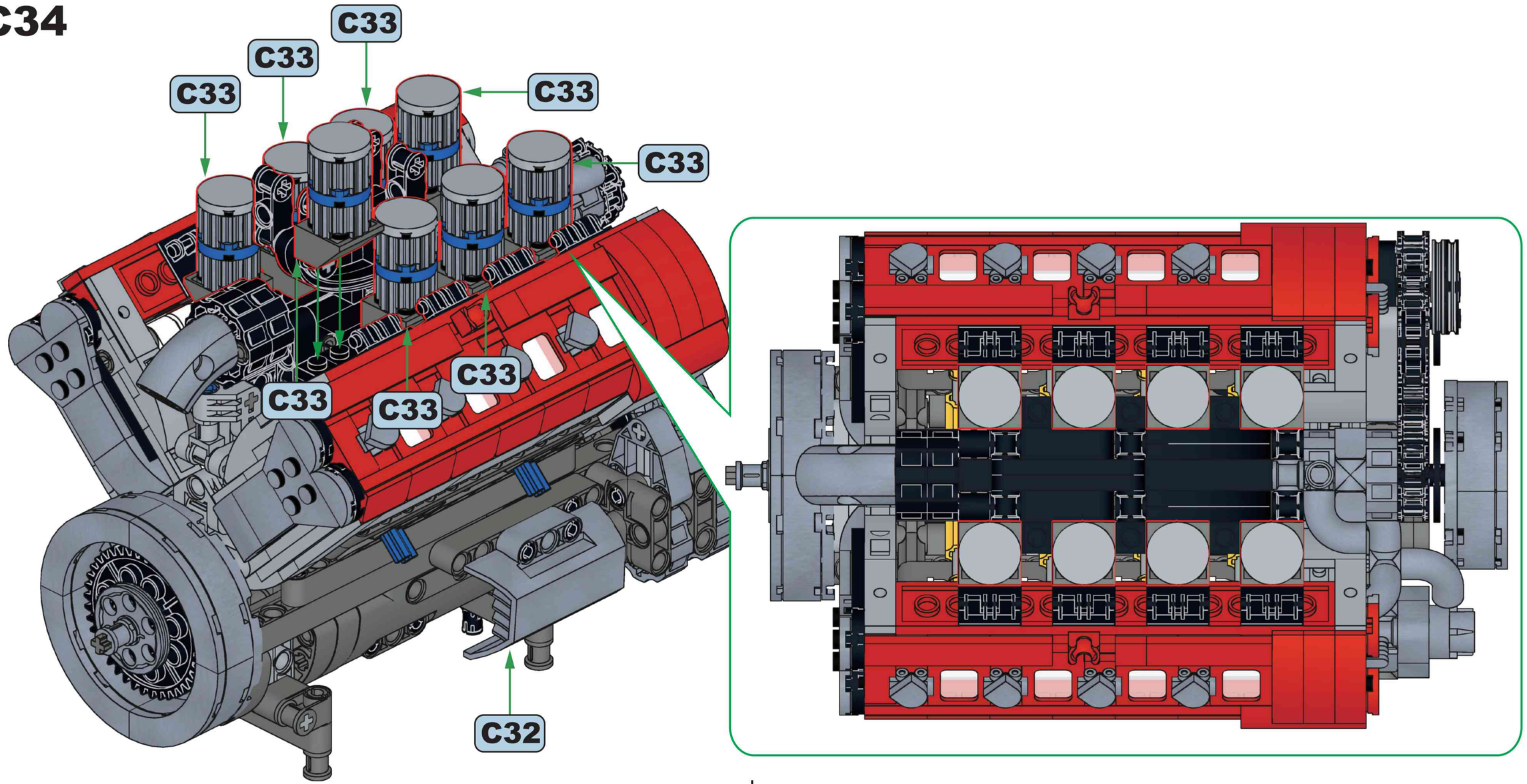

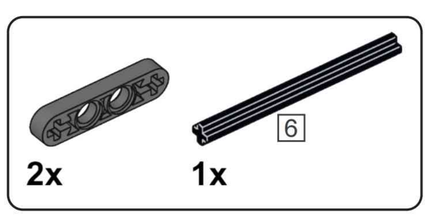

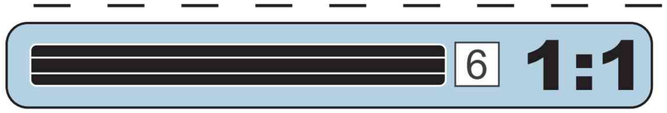

C35

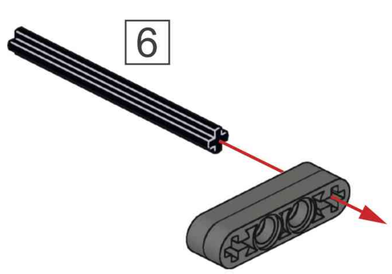

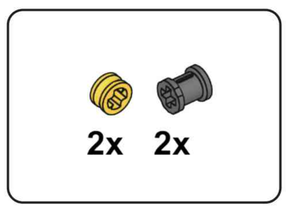

C36

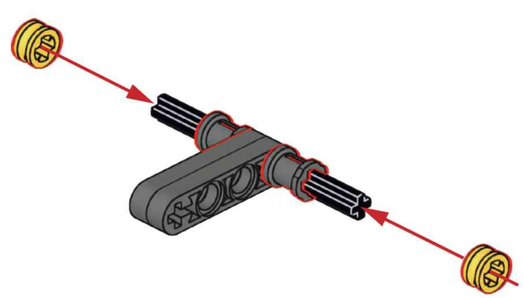

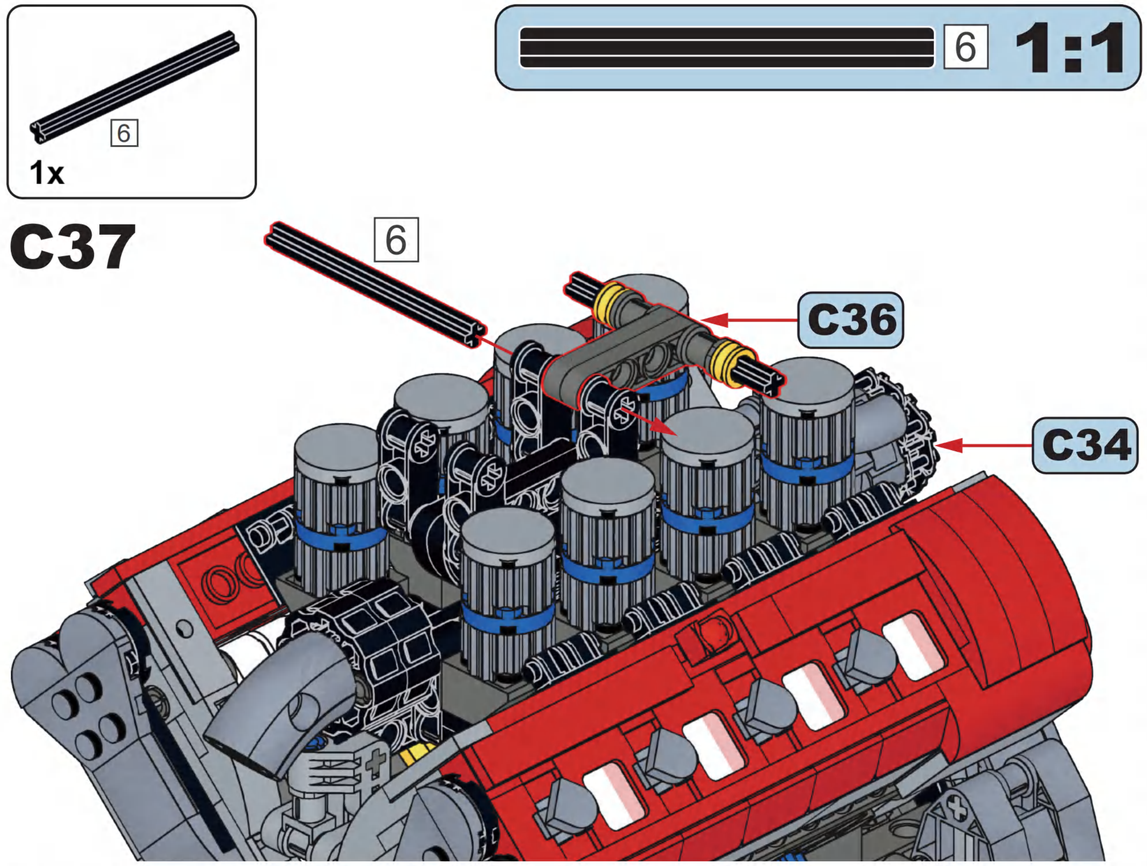
6
1x
6
1:1
C37
6
C36
C34

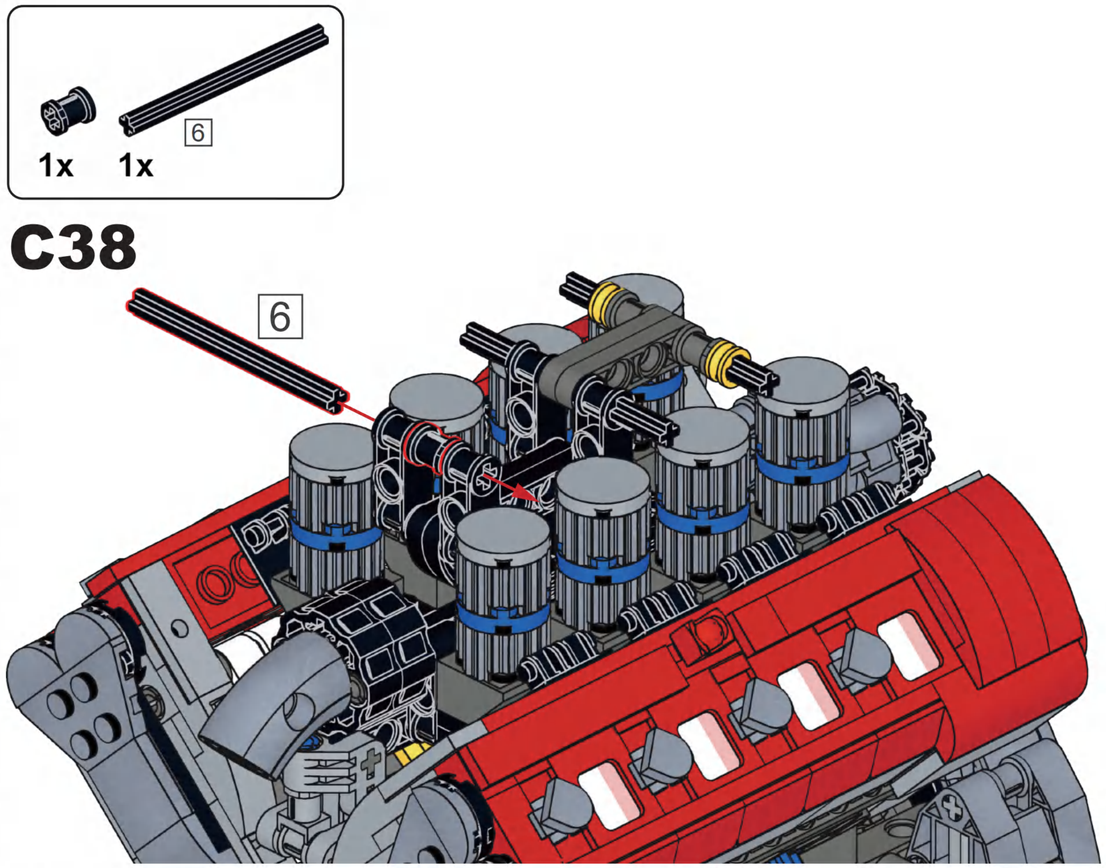
1x
1x
6
C38
6

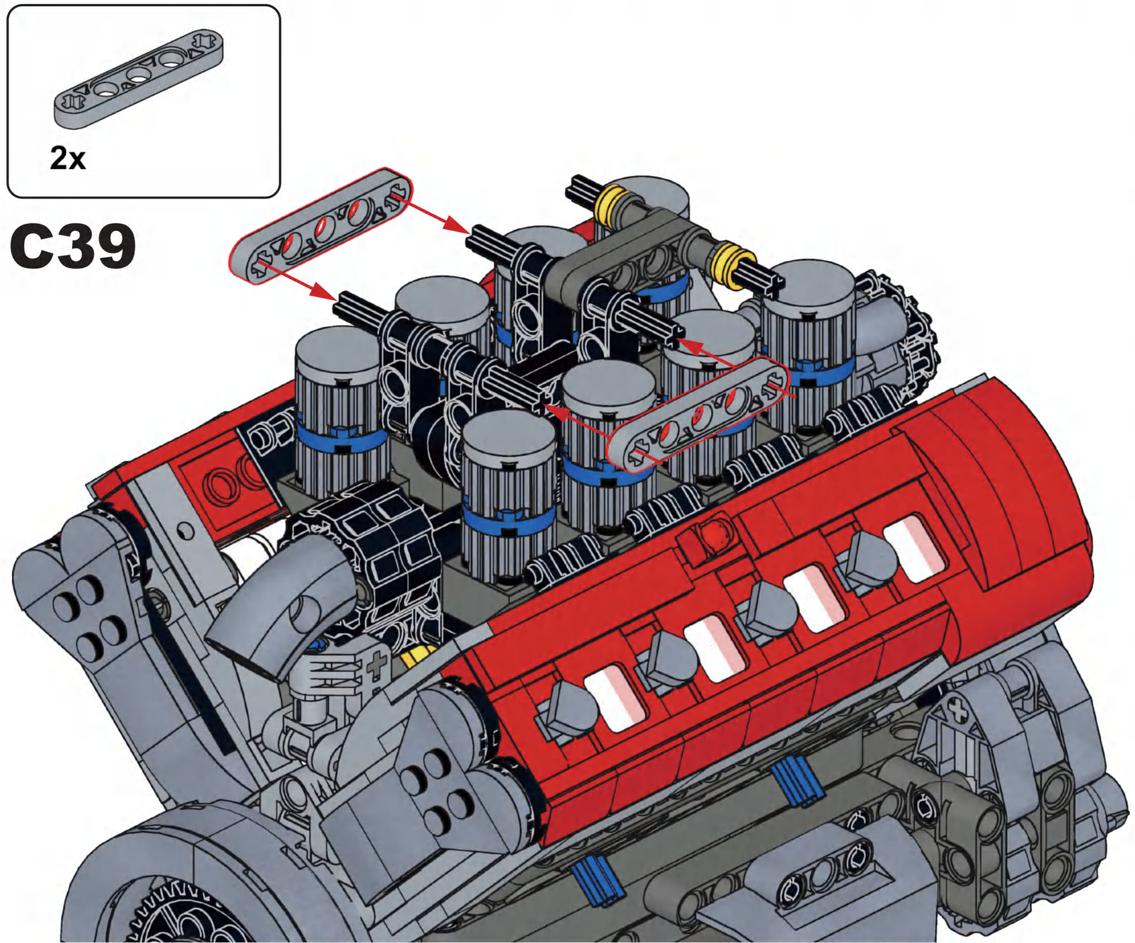
2x
C39

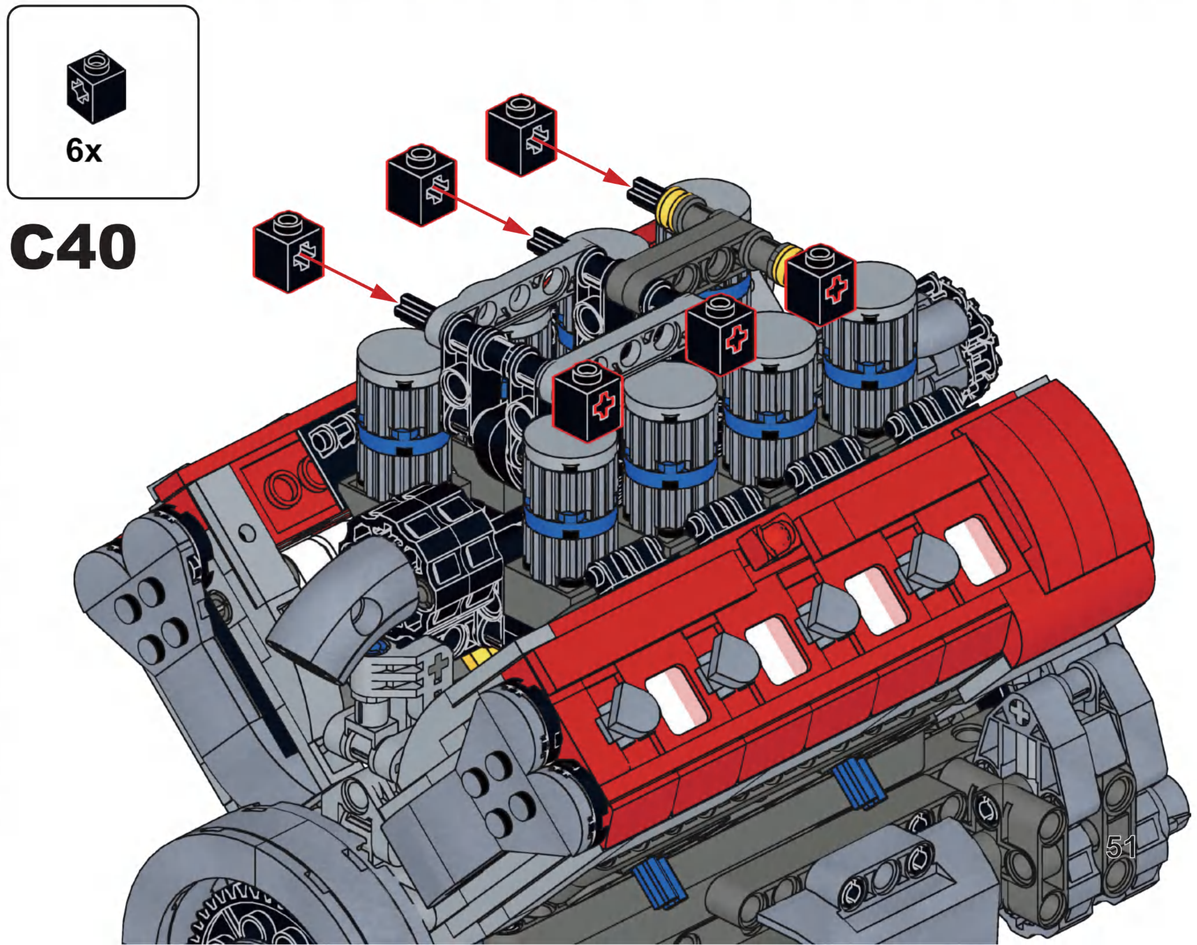
6x
C40

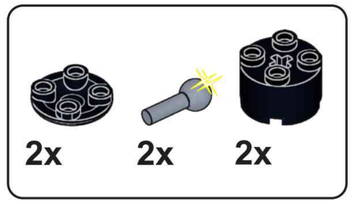

C41

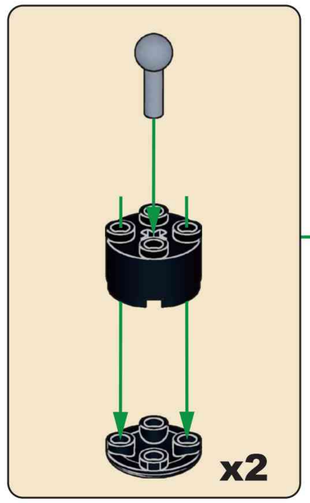

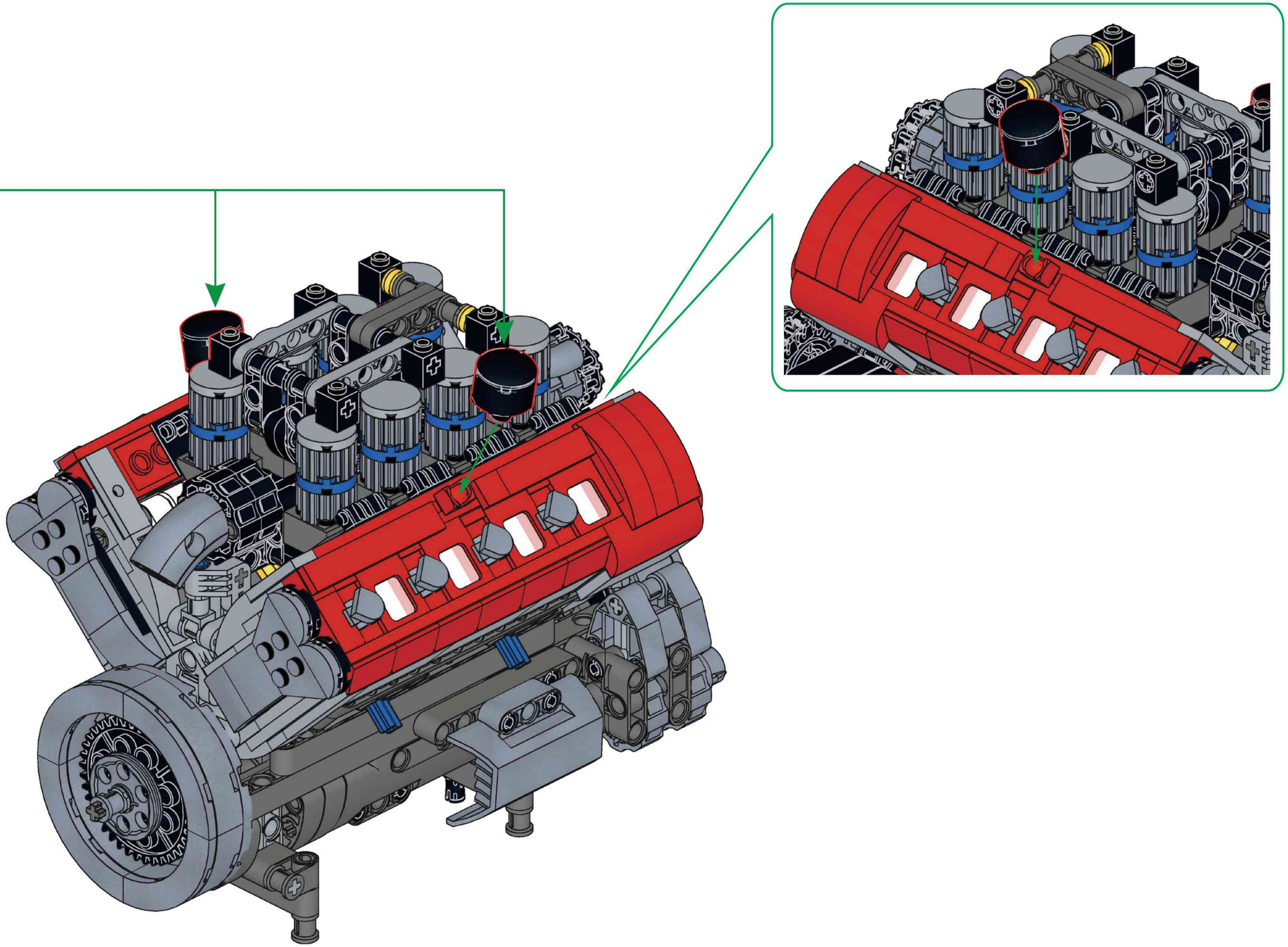

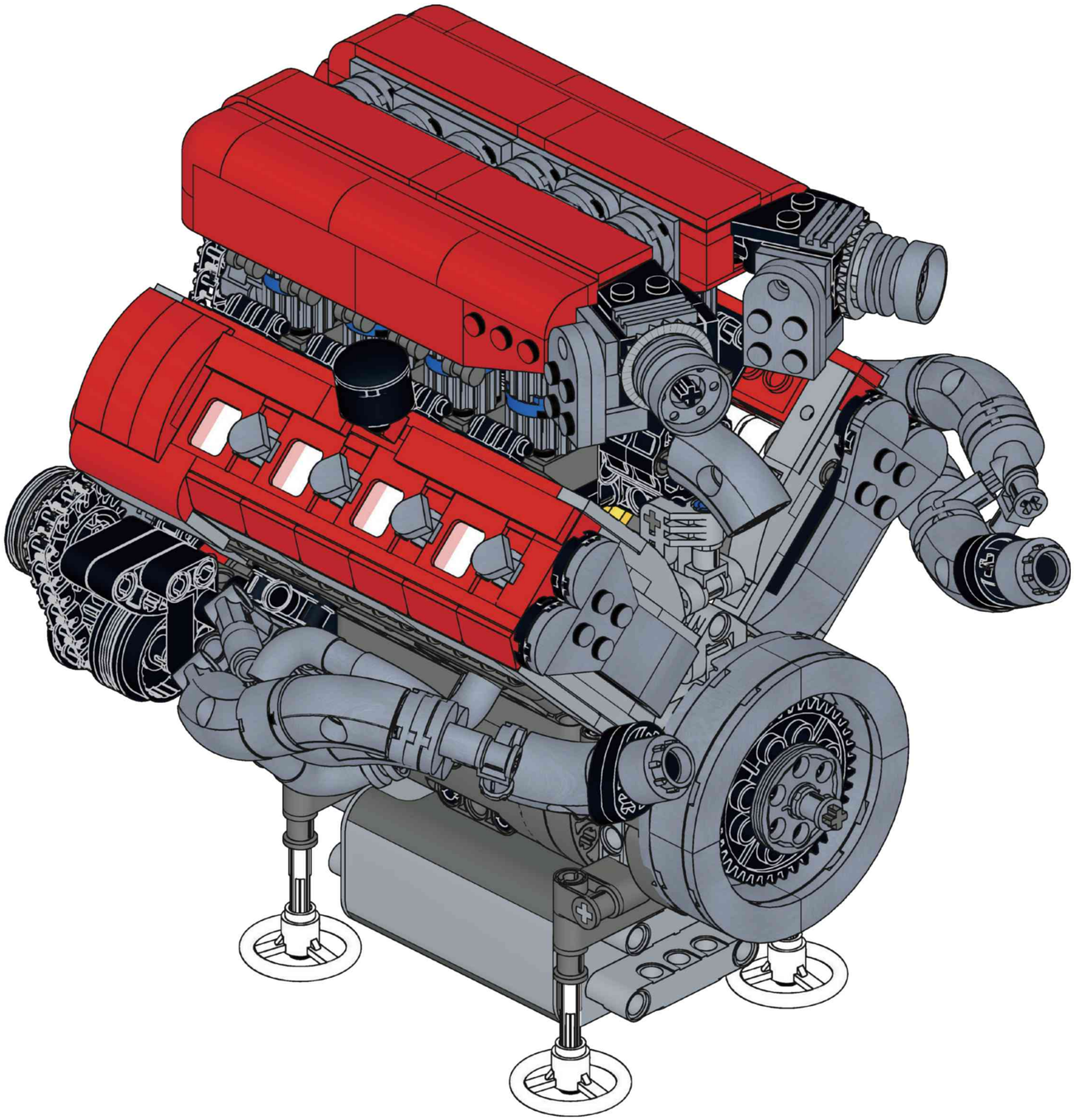

D

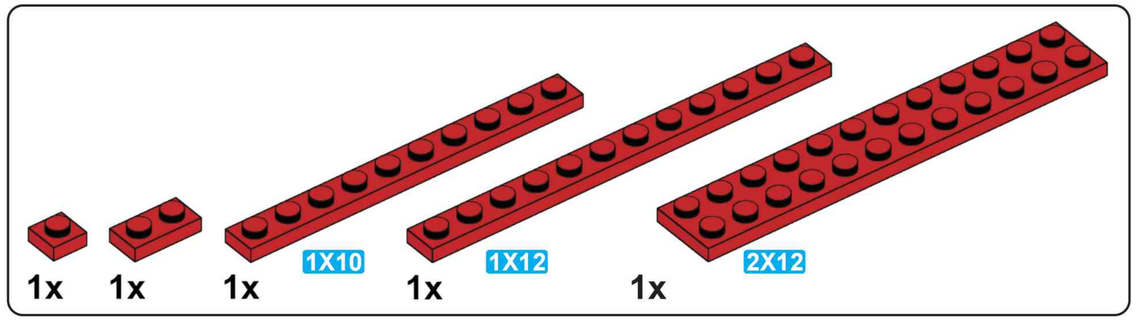
1x
1x
1x
1X10
1x
1X12
1x
2X12

D1

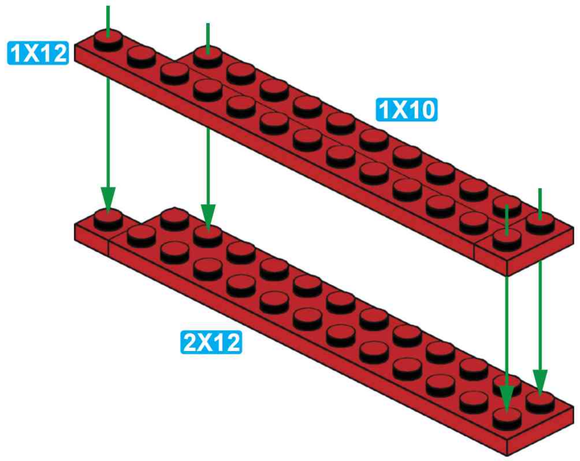
1X12
1X10
2X12

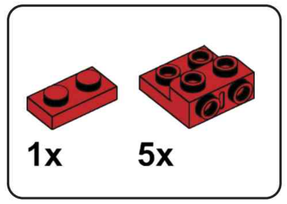
1x
5x

D2

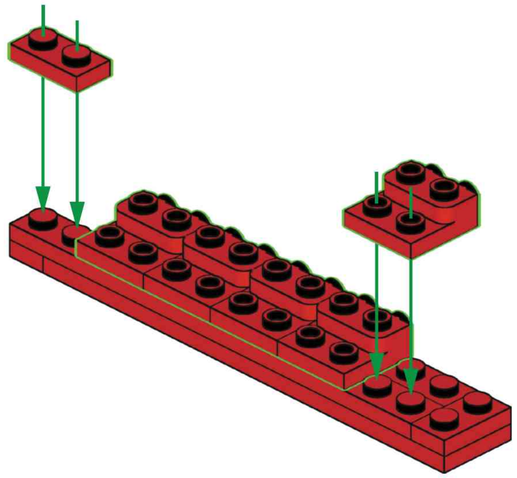

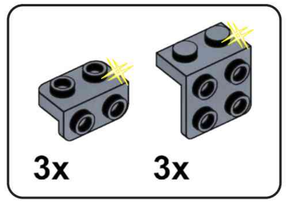
3x
3x

D3

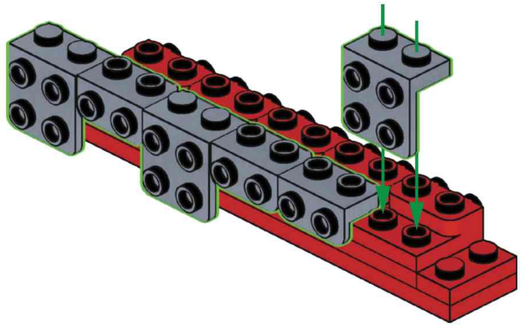

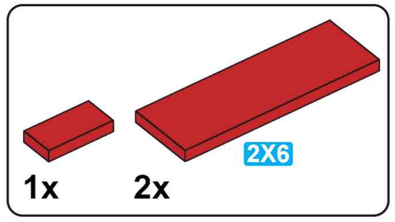
1x
2x
2X6

D4

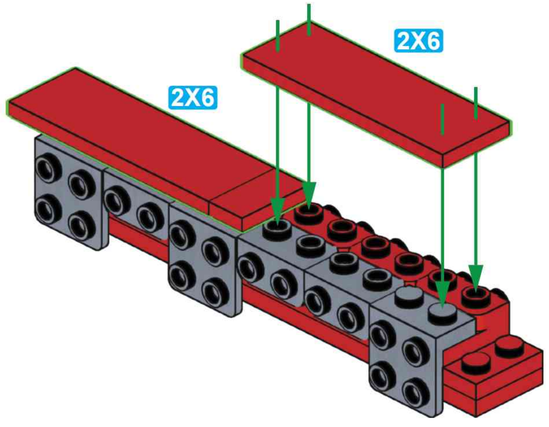
2X6
2X6

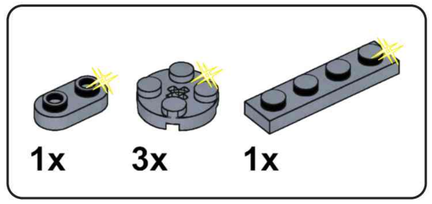

D5

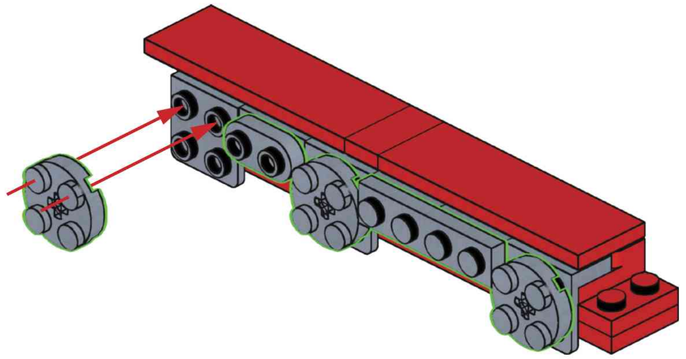

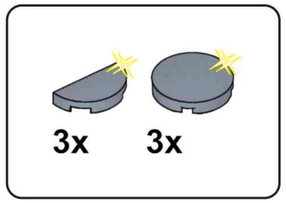

D6

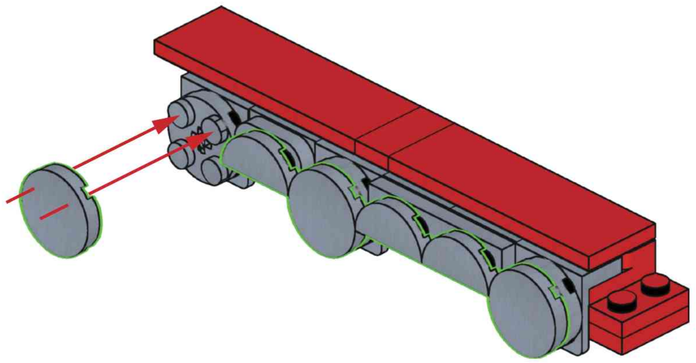

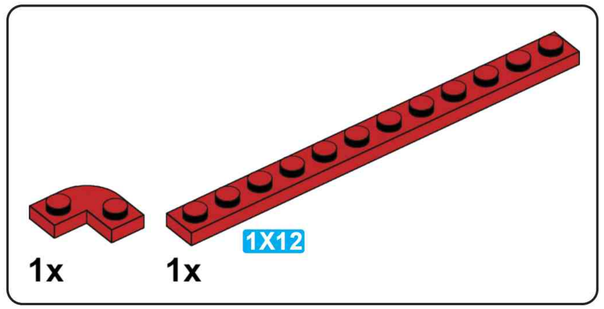

D7

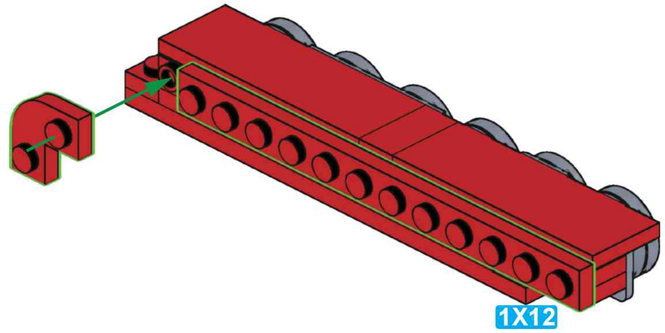

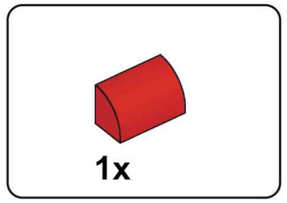

D8

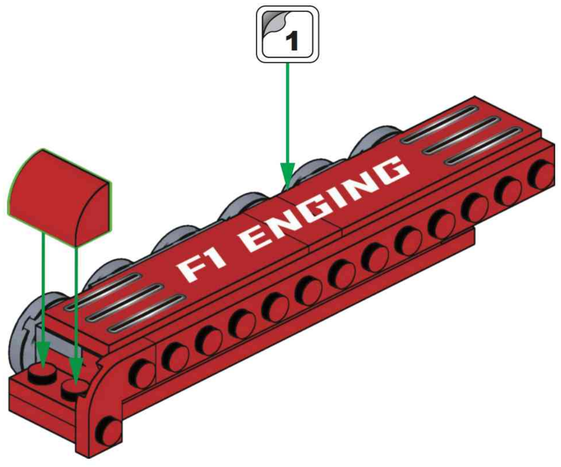

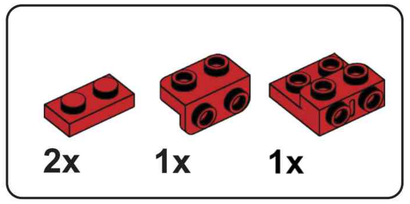

D9

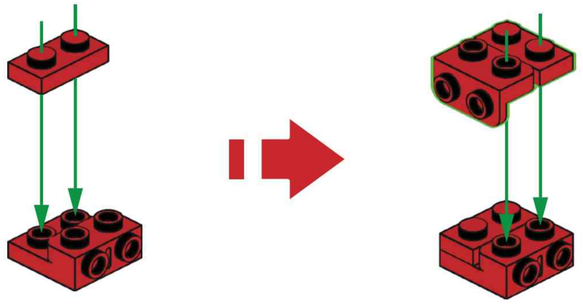

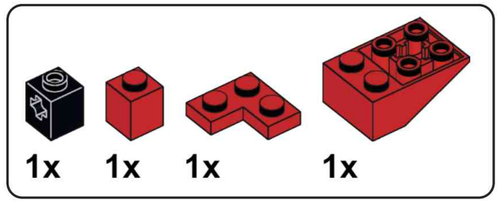

D10

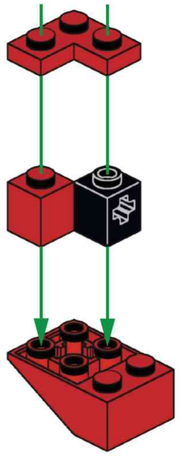

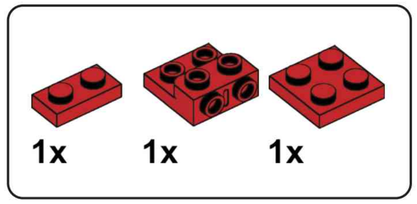

D11

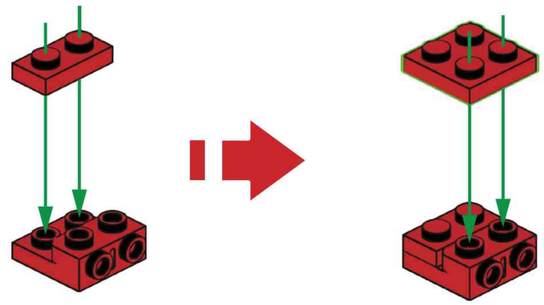

D12

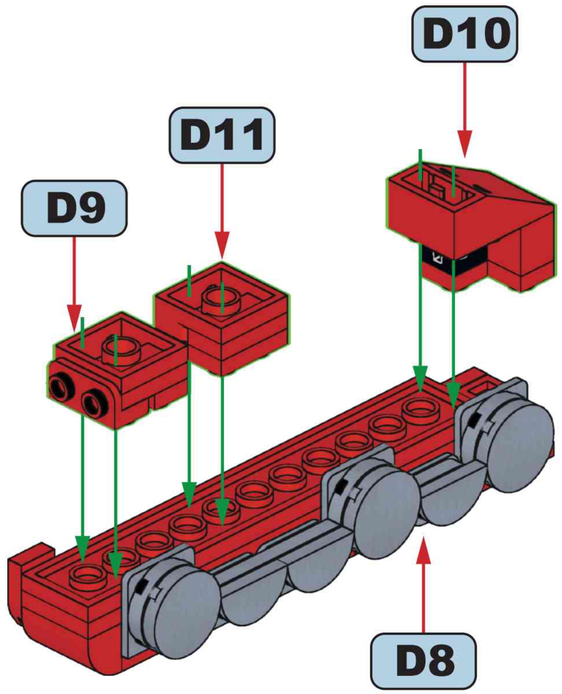

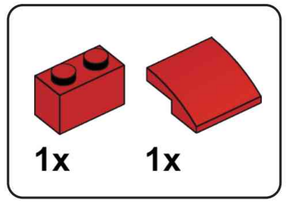

D13

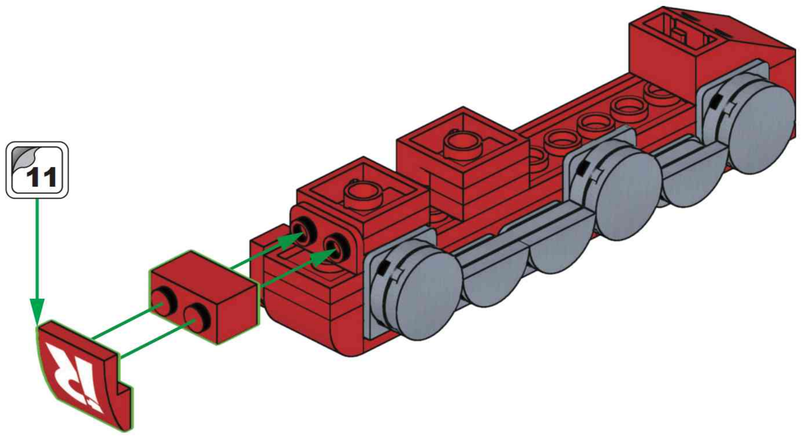

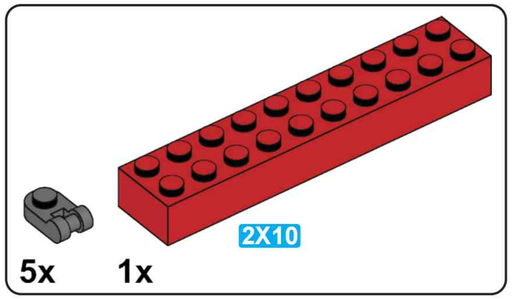

D14

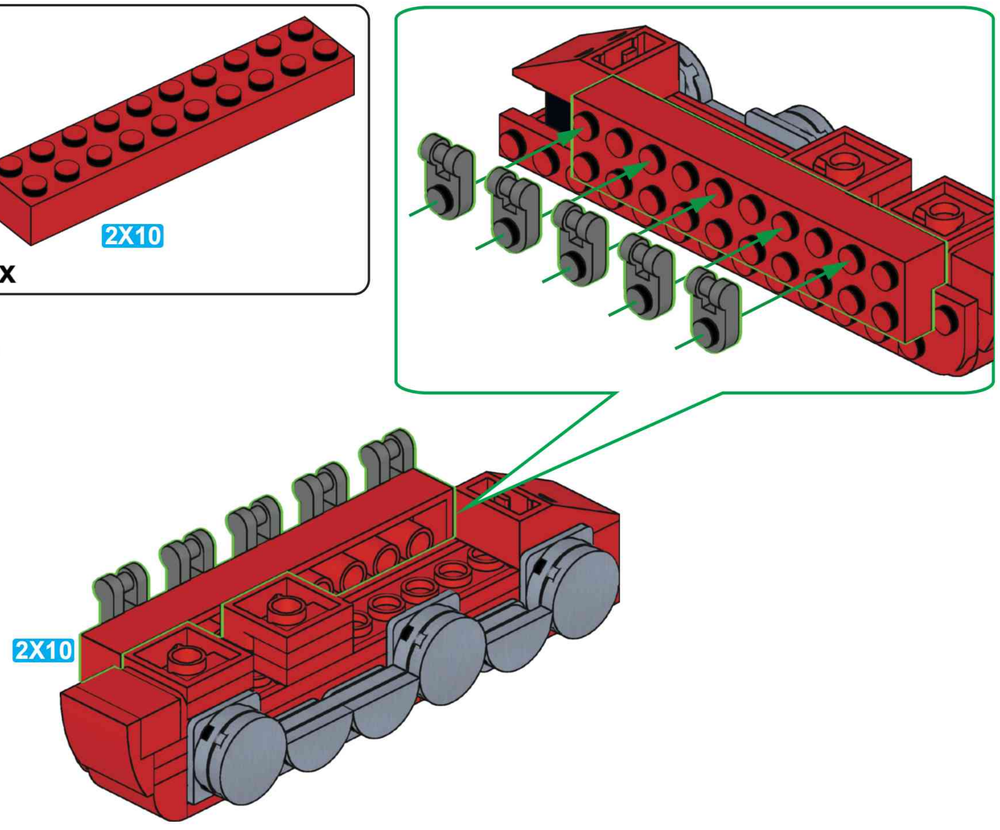

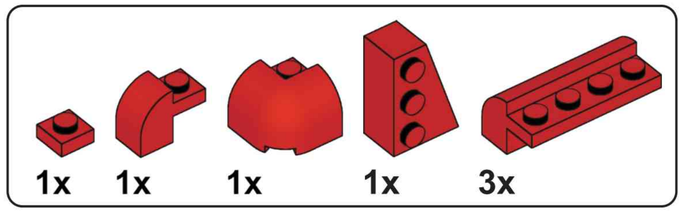

D15

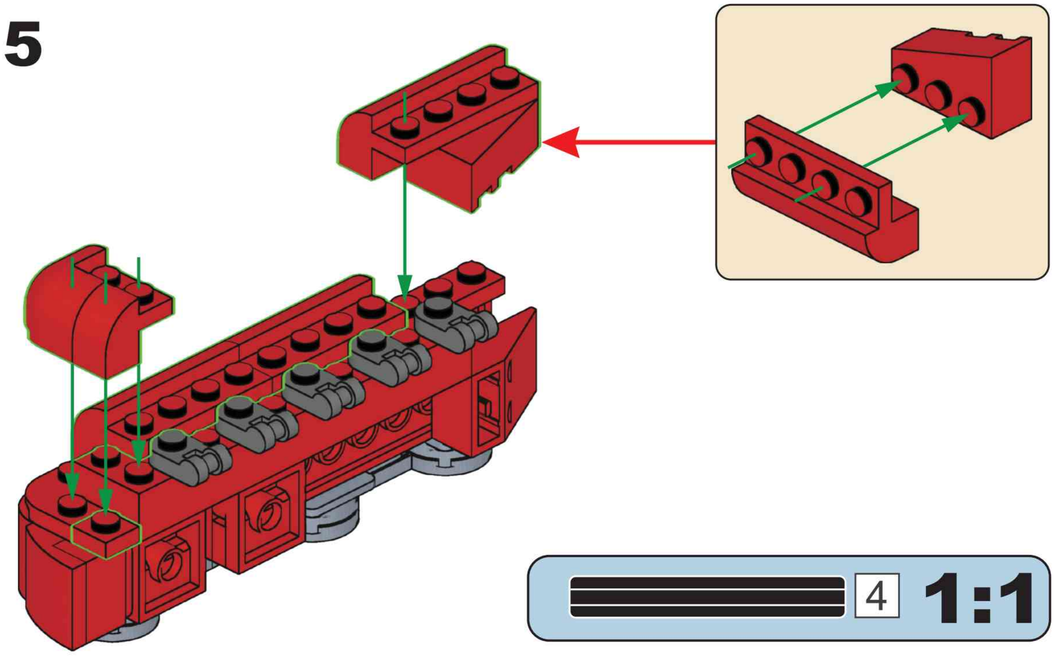

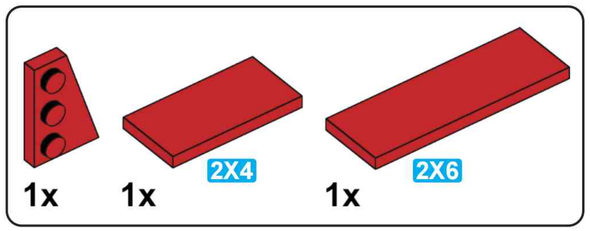

D16

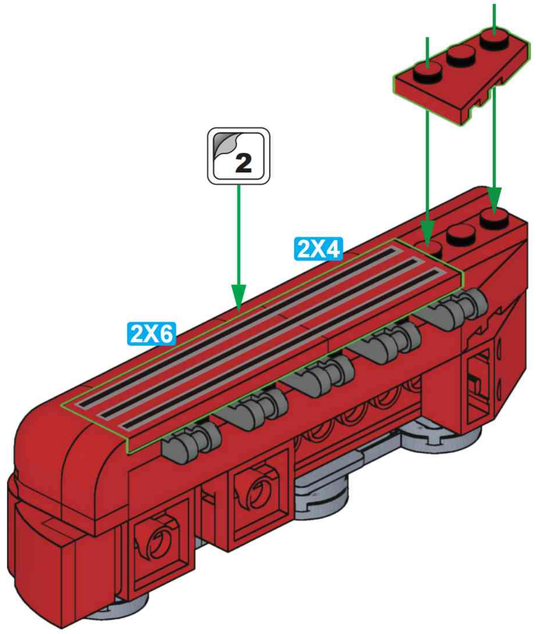

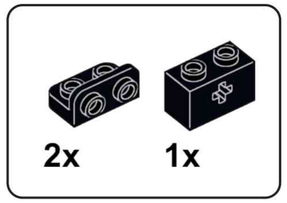

D17

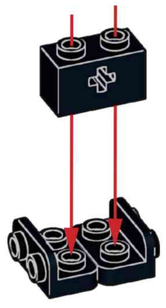

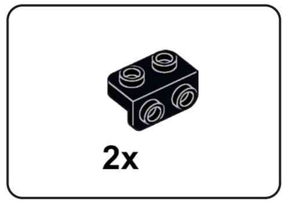

D18

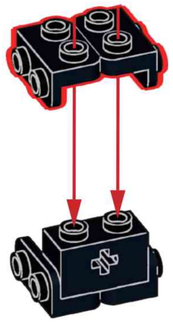

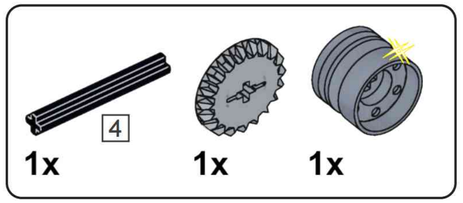

D19

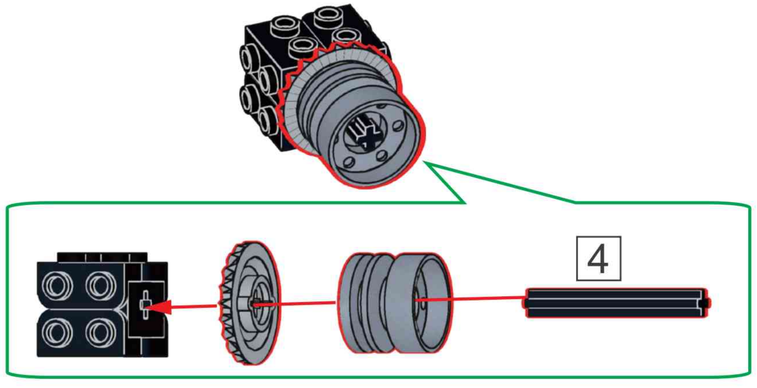

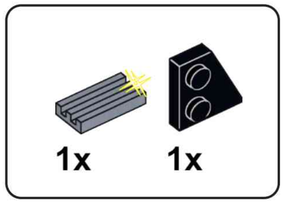

D20

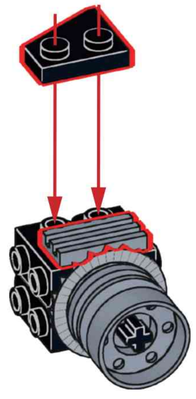

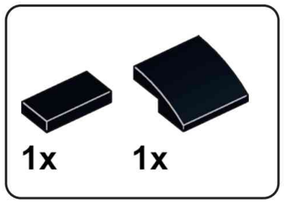

D21

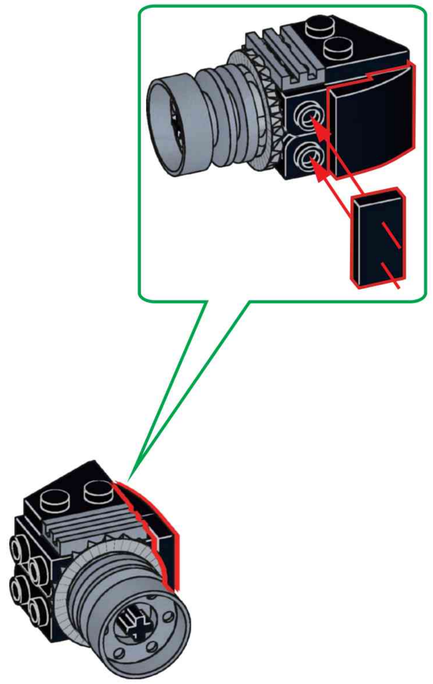

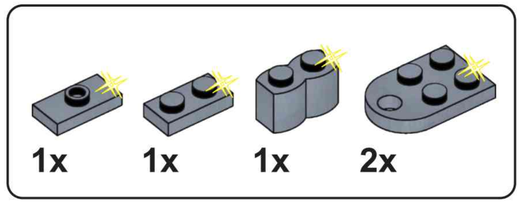

D22

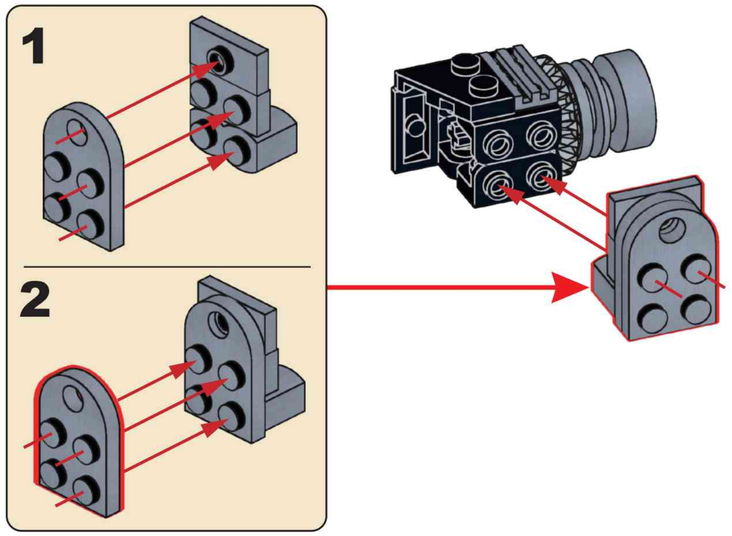

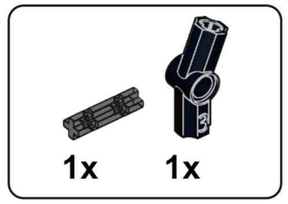

D23

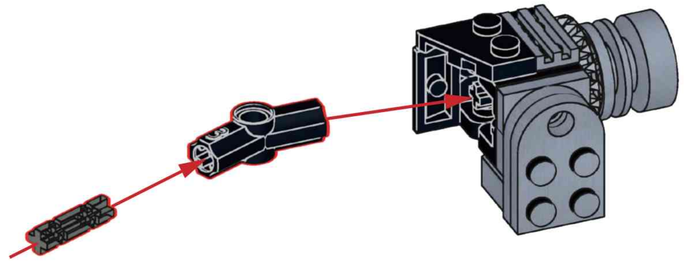

D24

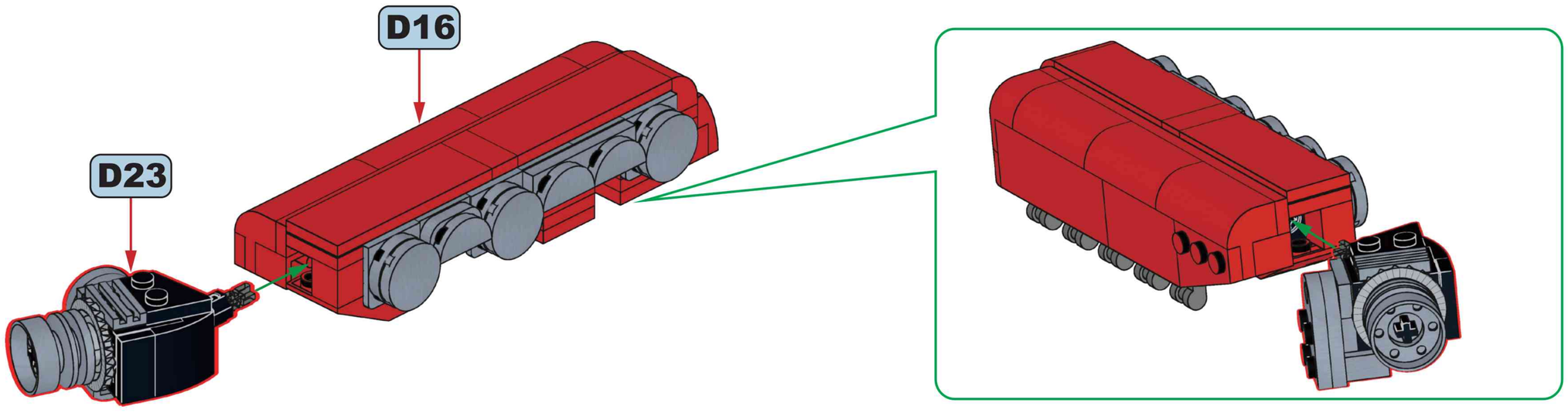

D25

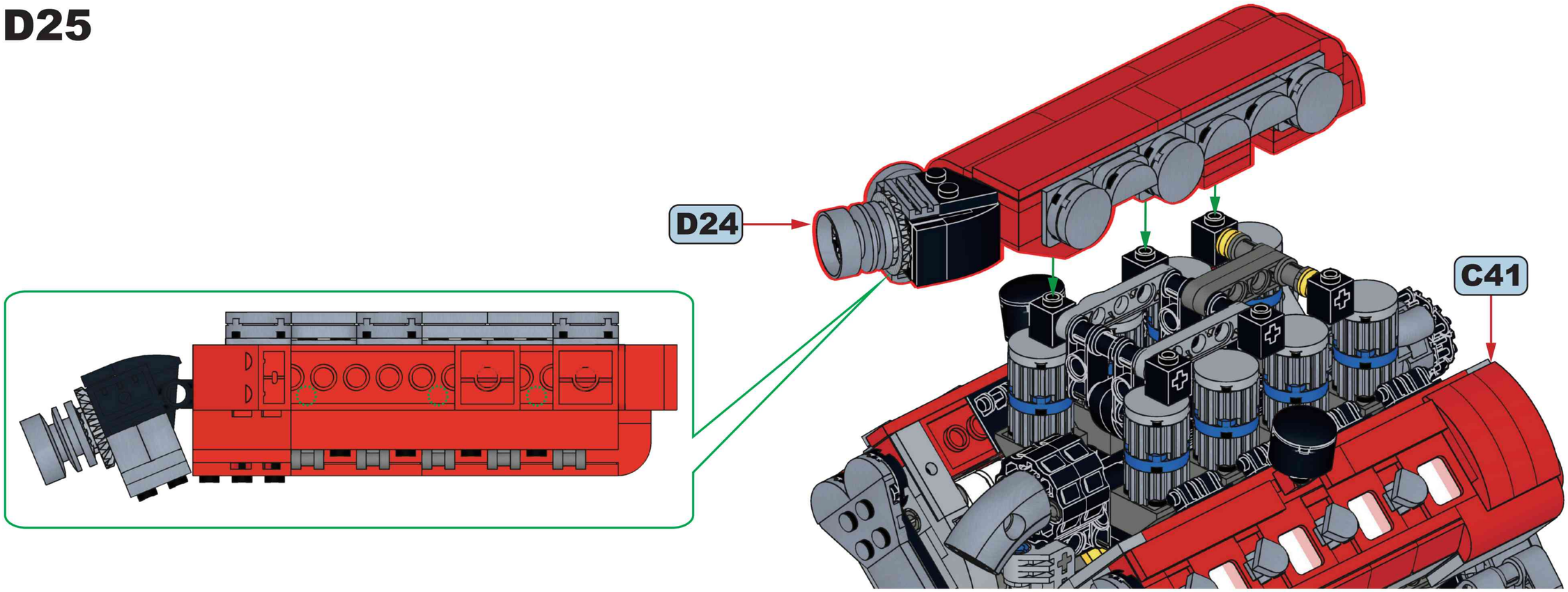

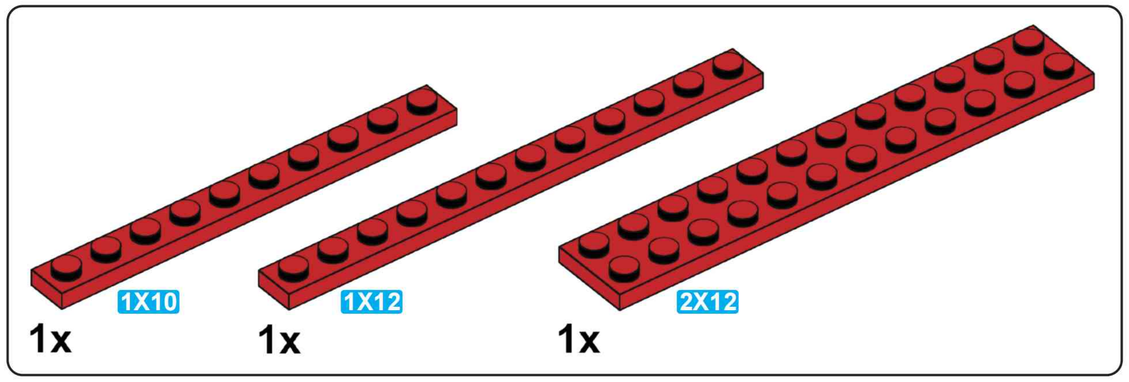

D26

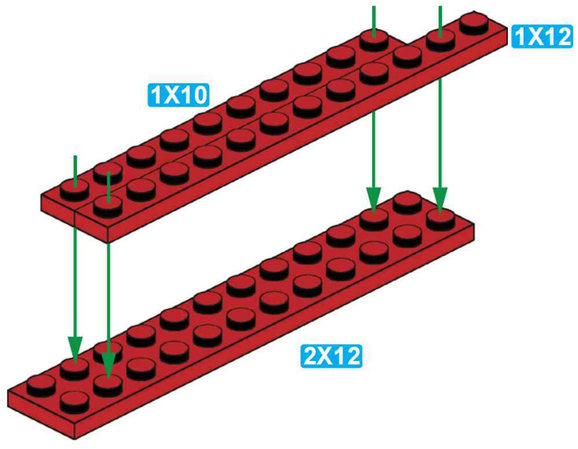

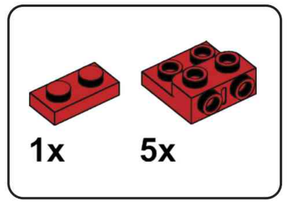

D27

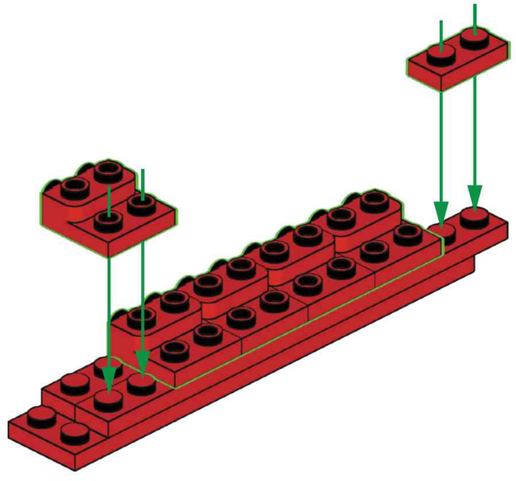

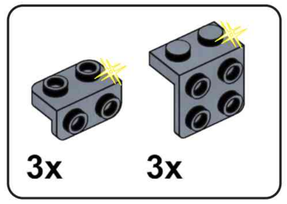

D28

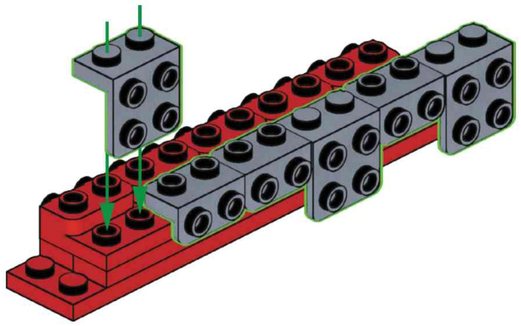

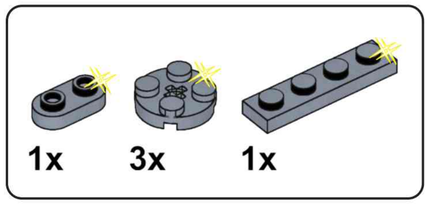

D29

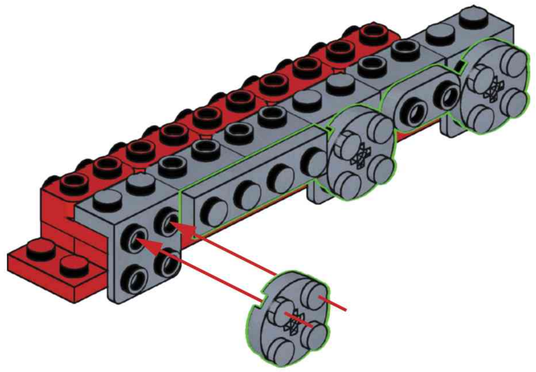

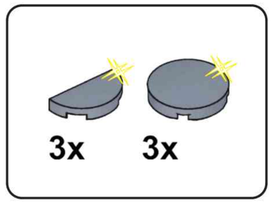

D30

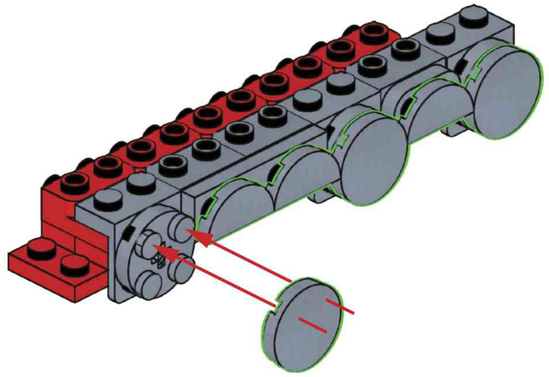

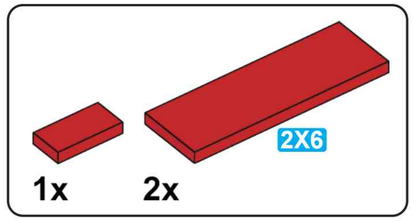

D31

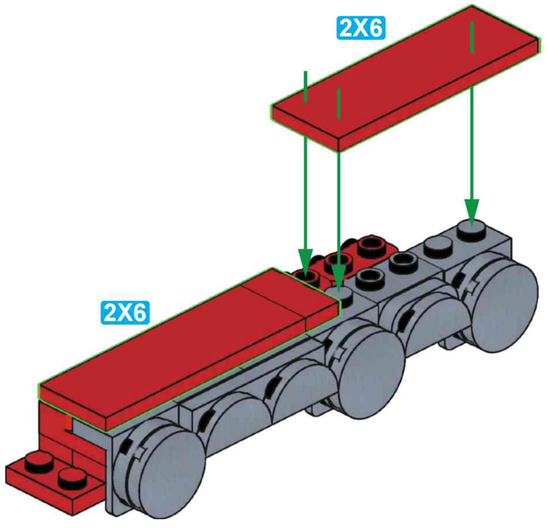

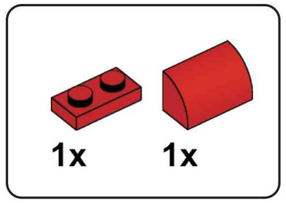

D32

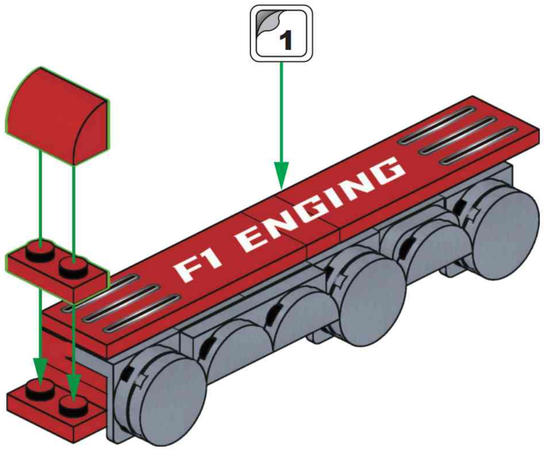

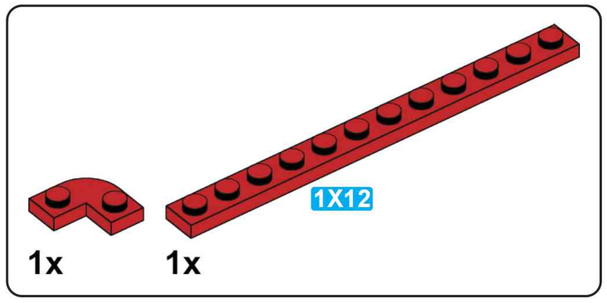

D33

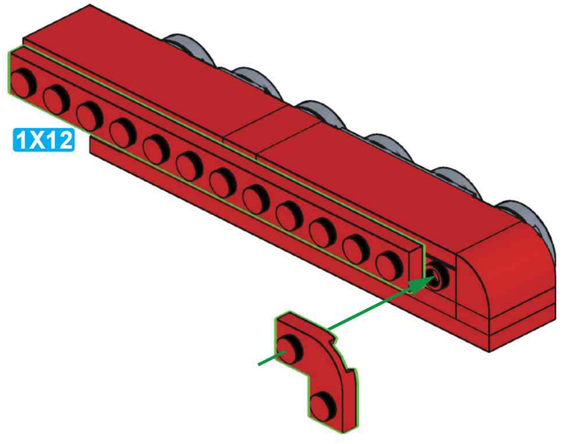

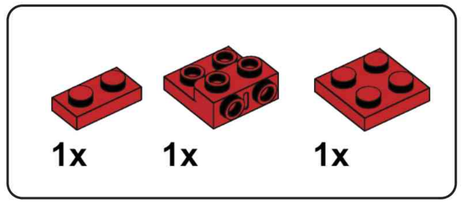

D34

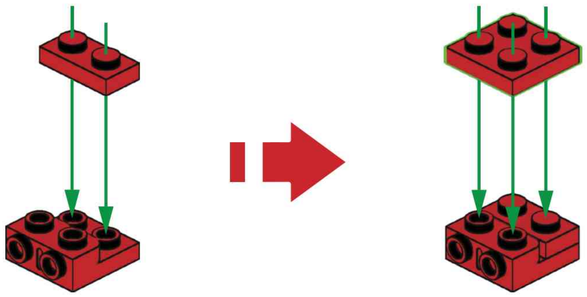

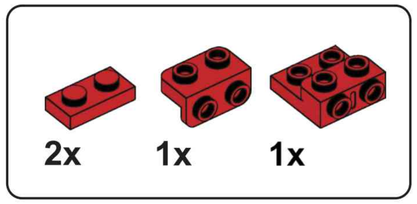

D35

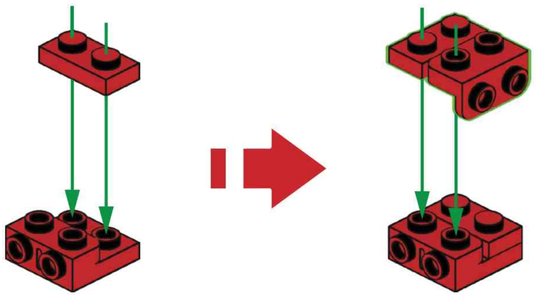

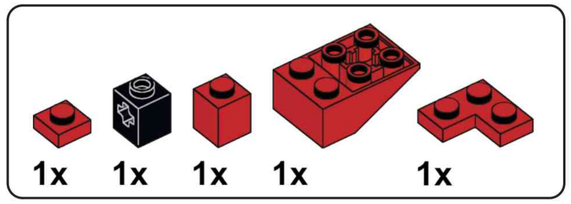

D36

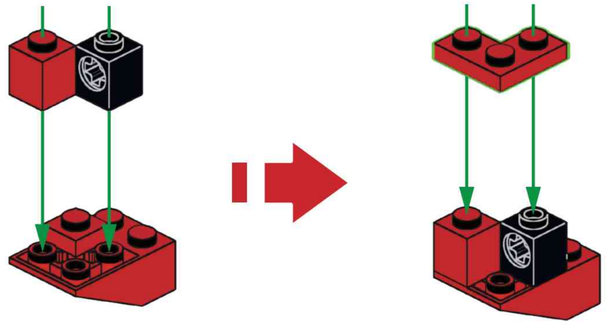

D37

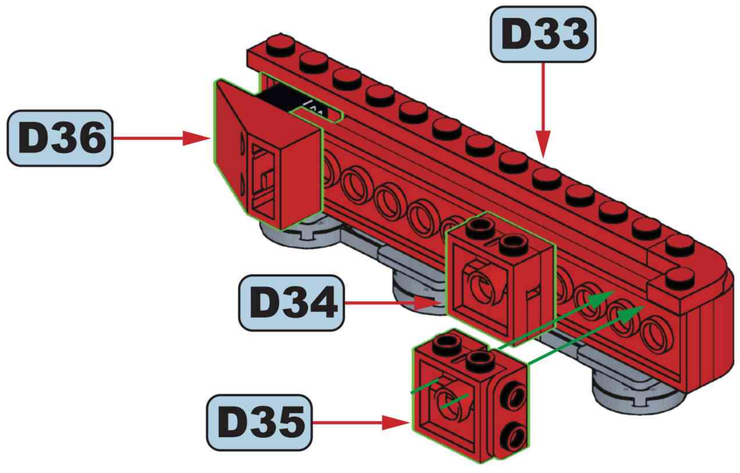

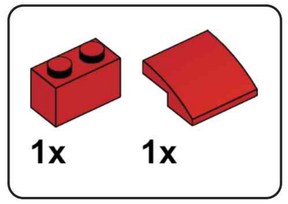

D38

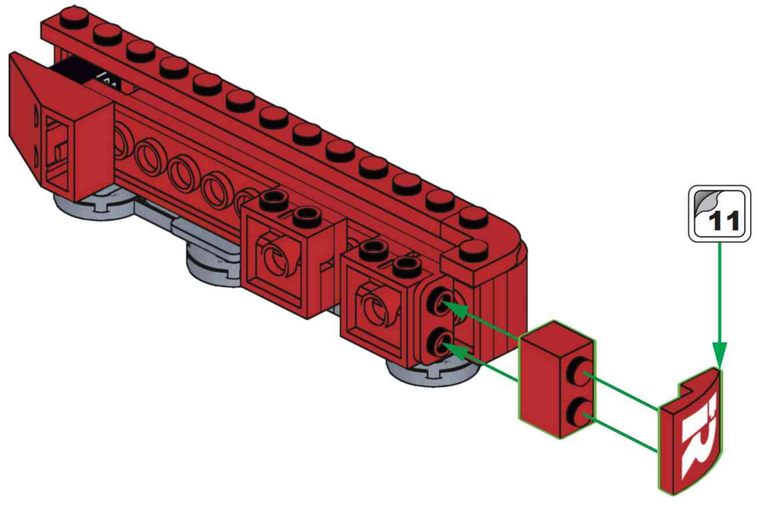

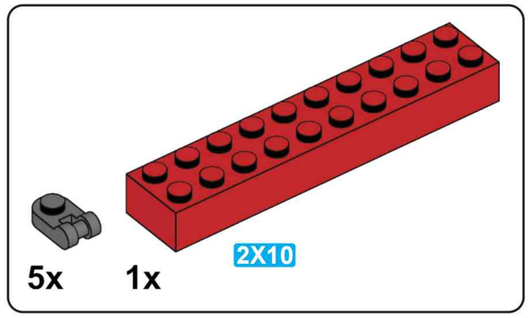

D39

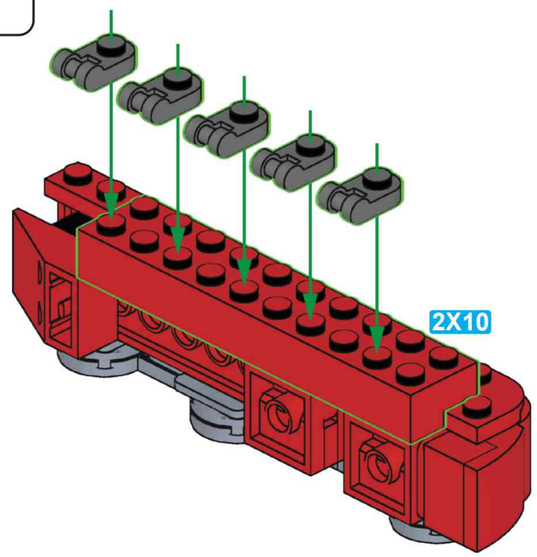

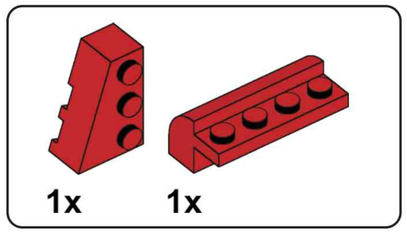

D40

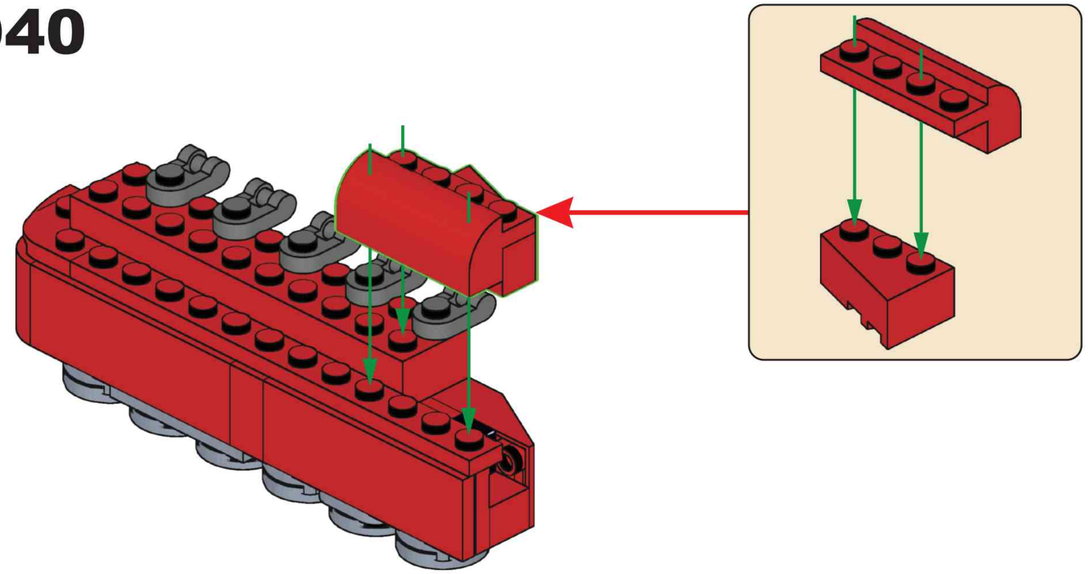

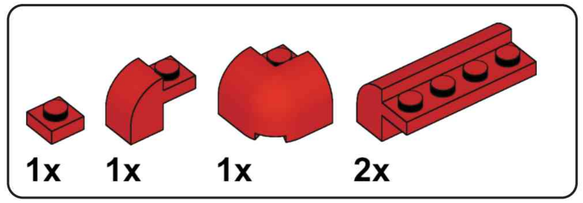

D41

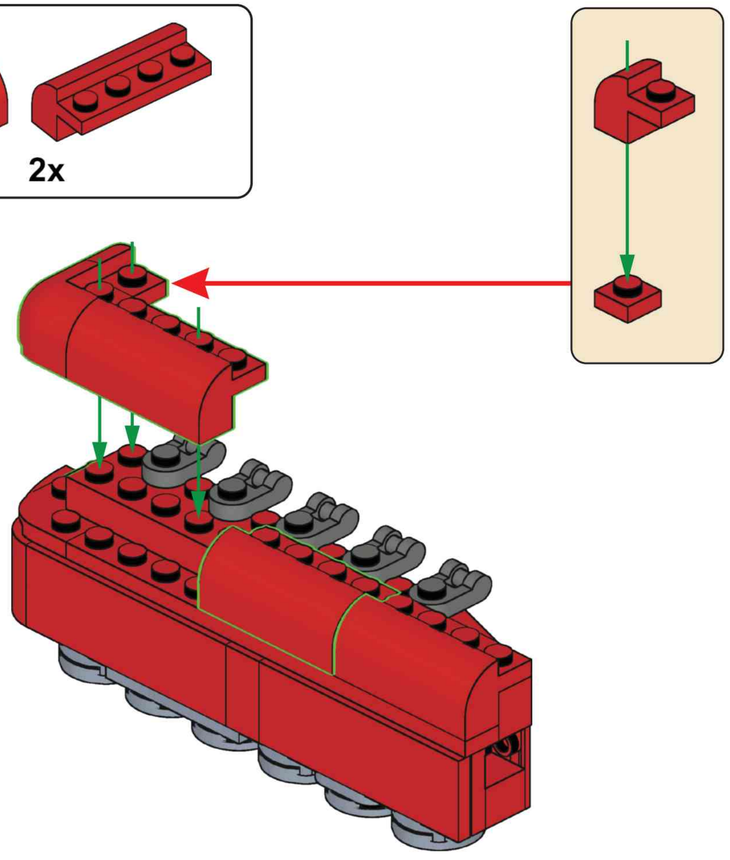

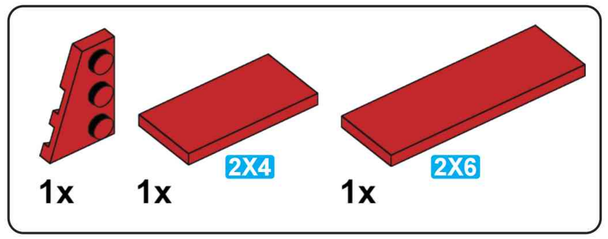

D42

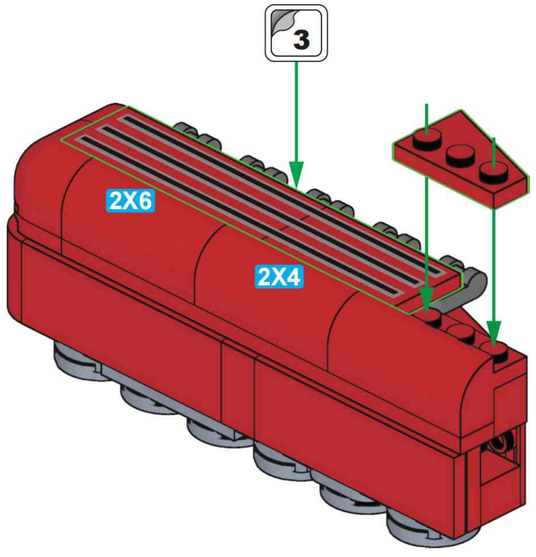

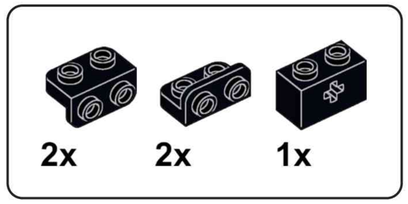

D43

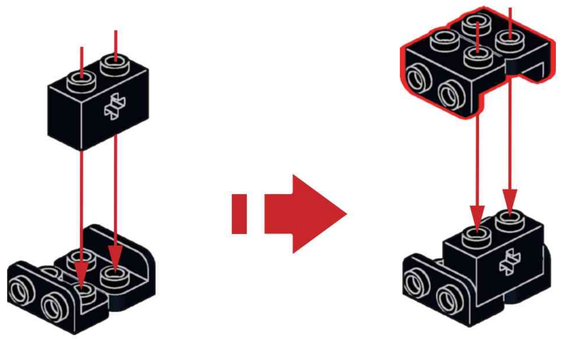

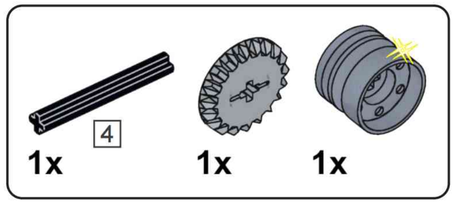

D44

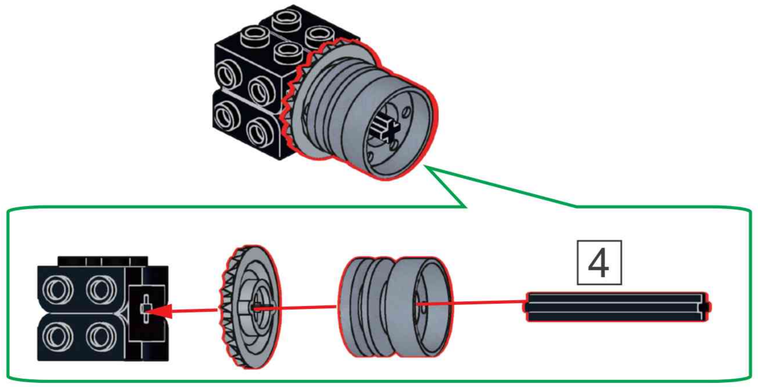

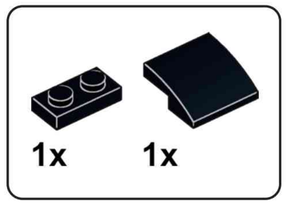

D45

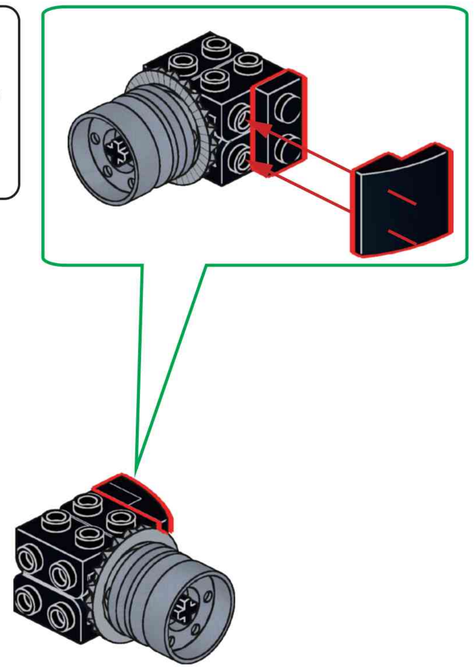

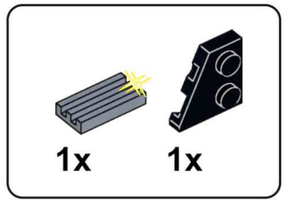

D46

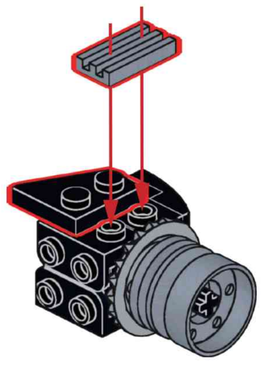

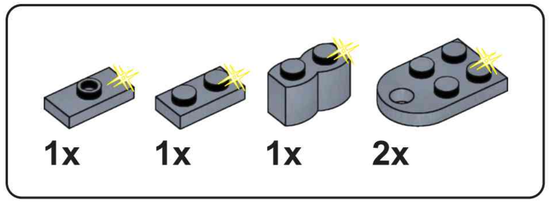

D47

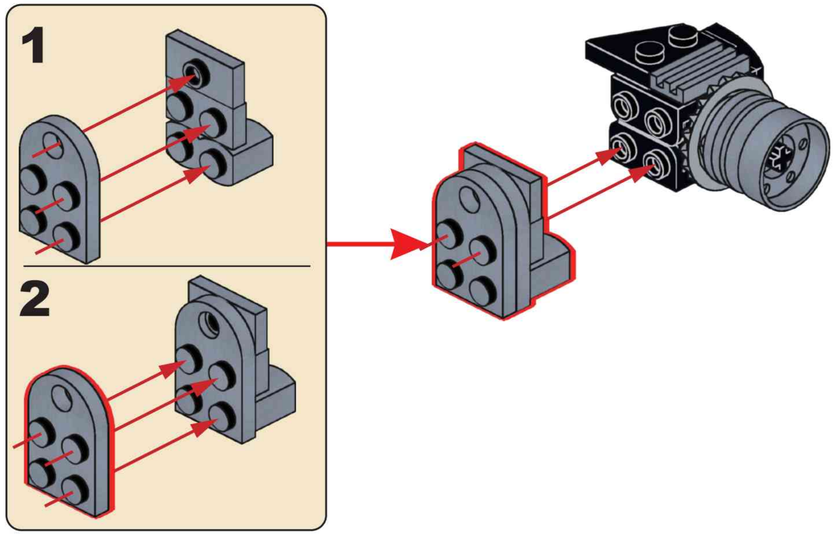

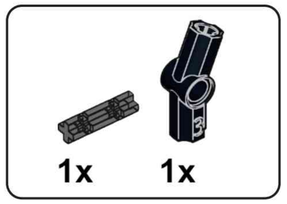

D48

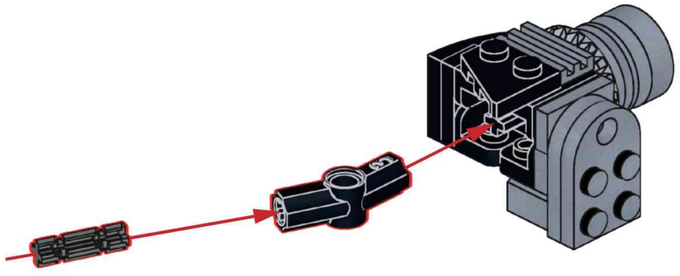

D49

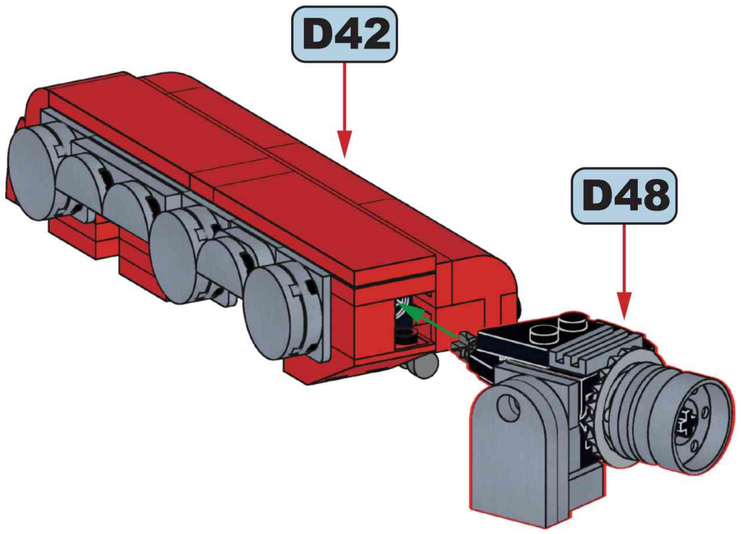

D50

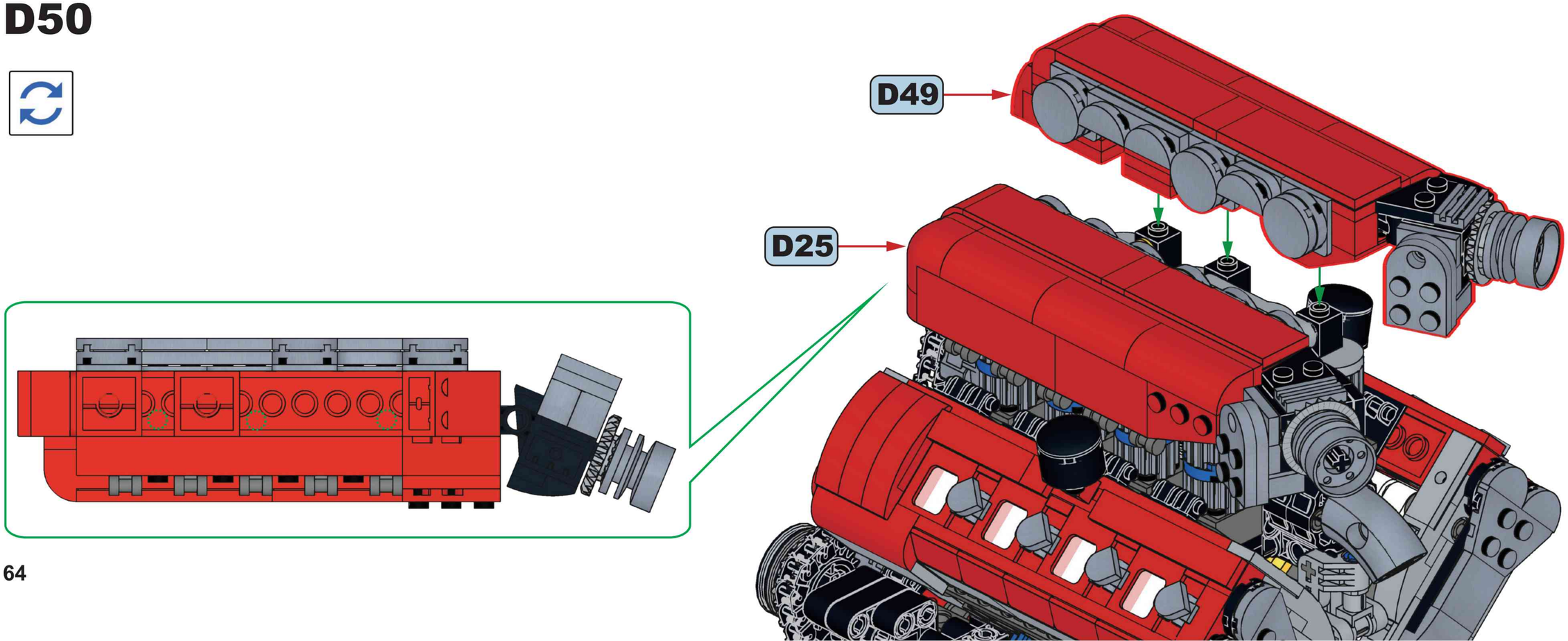

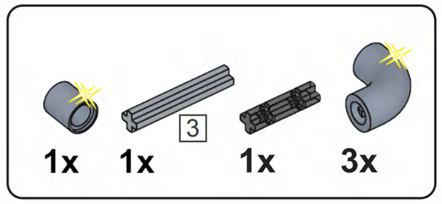

D51

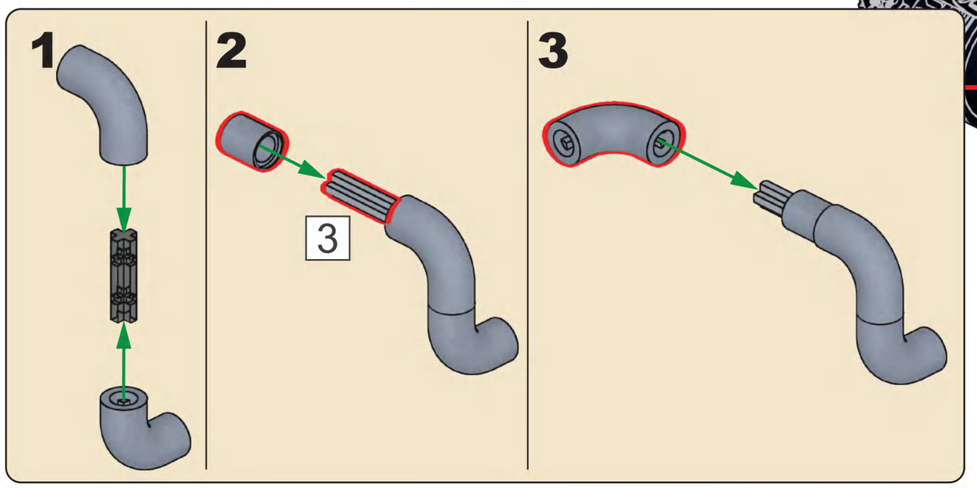

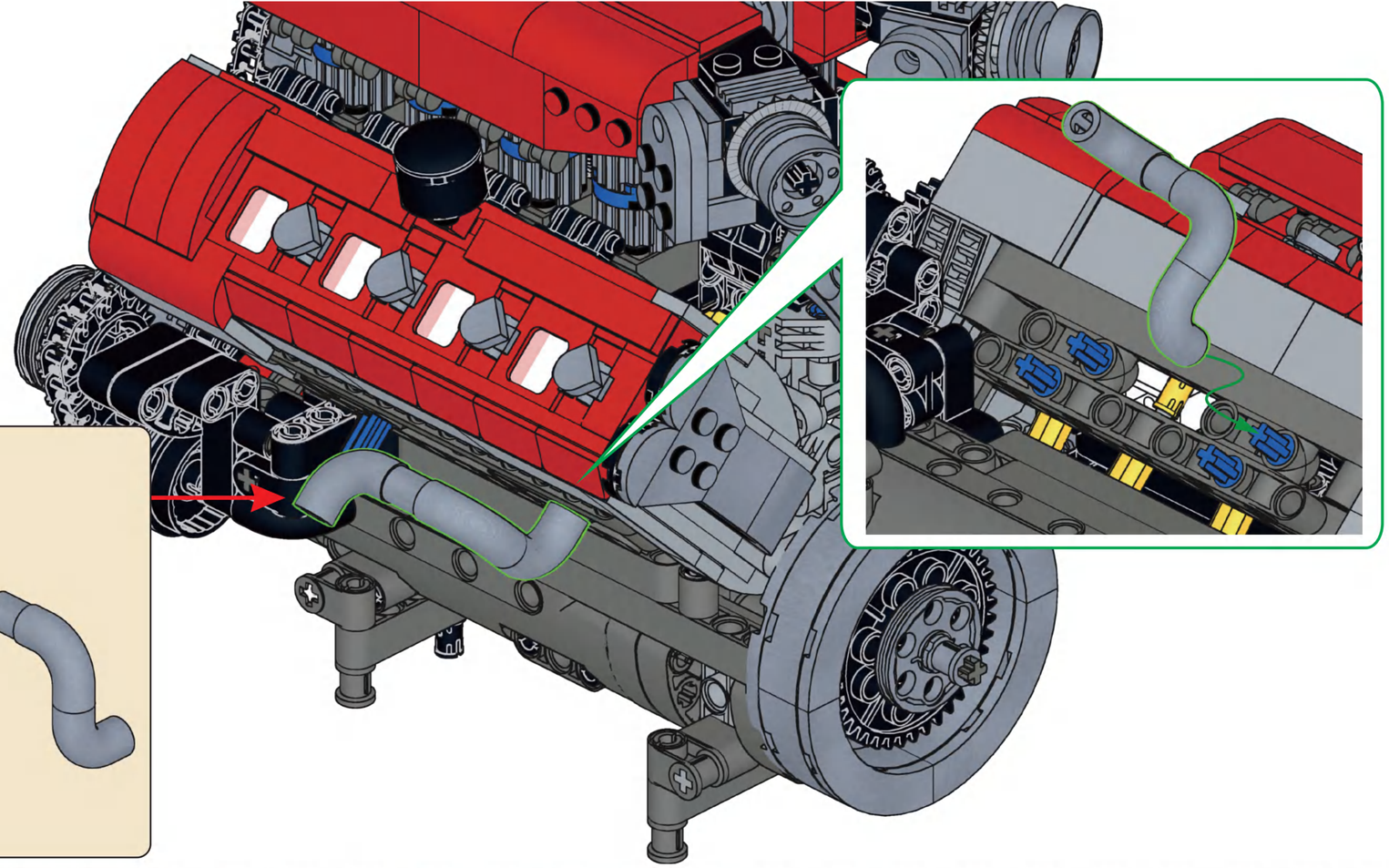

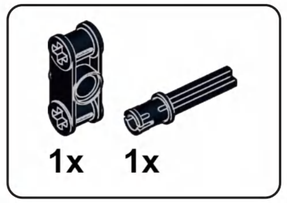

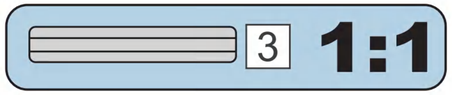

D52

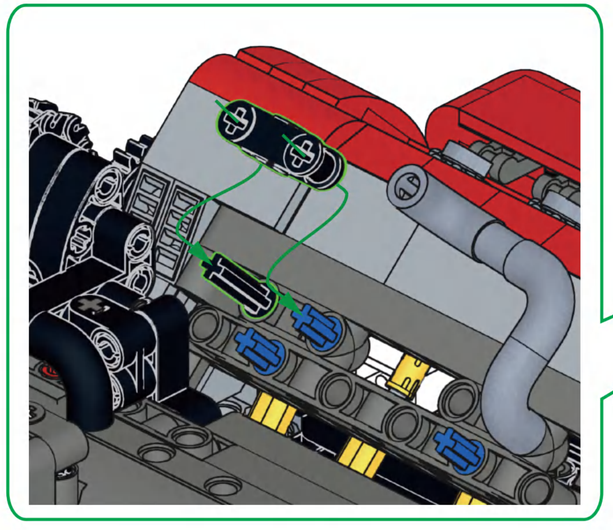

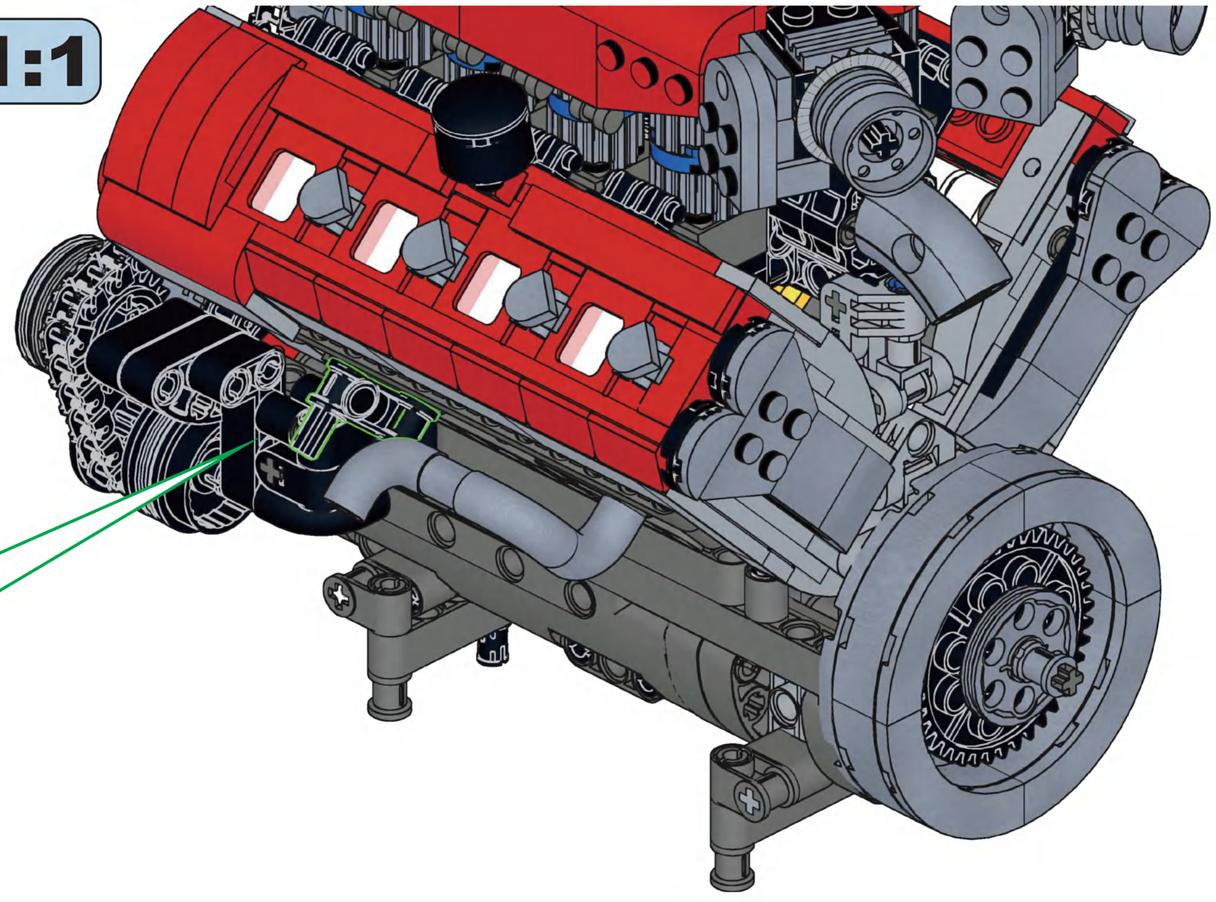

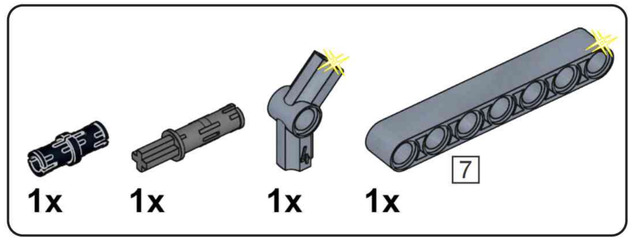

D53

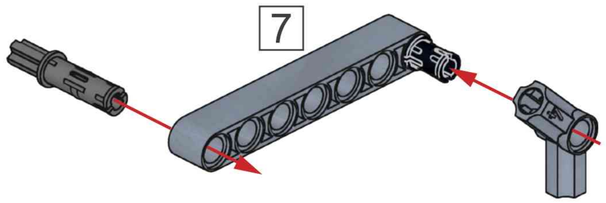

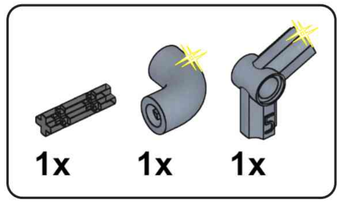

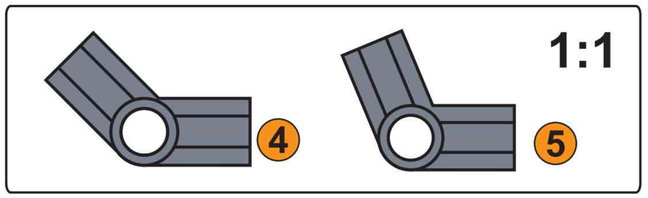

D54

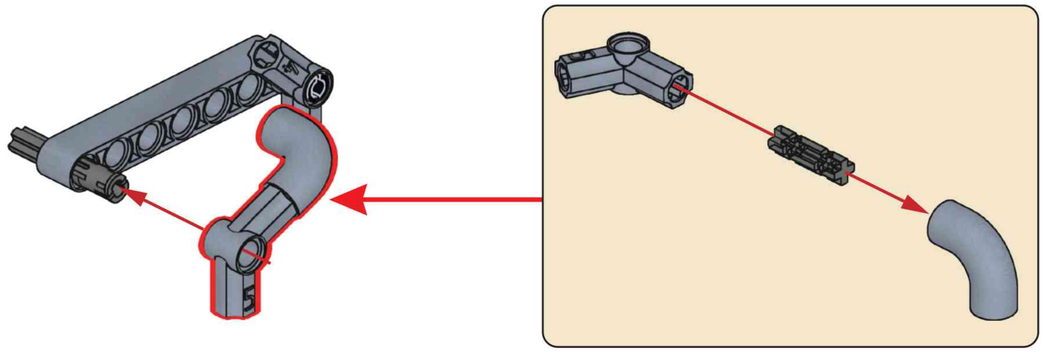

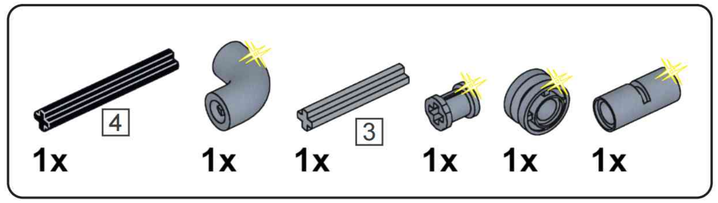

D55

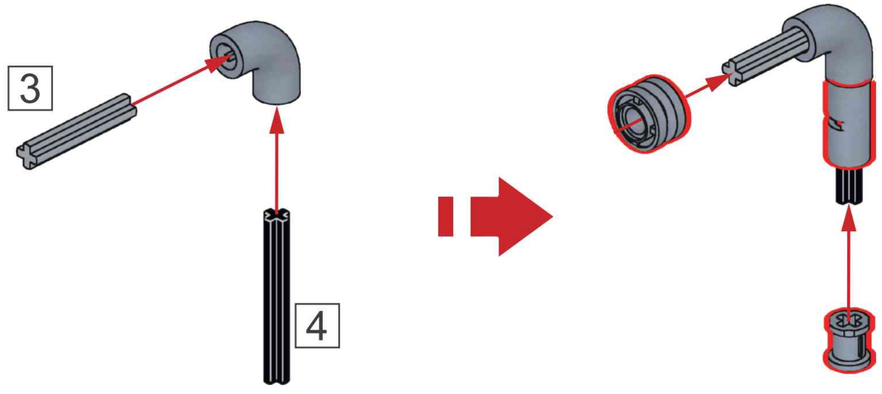

D56

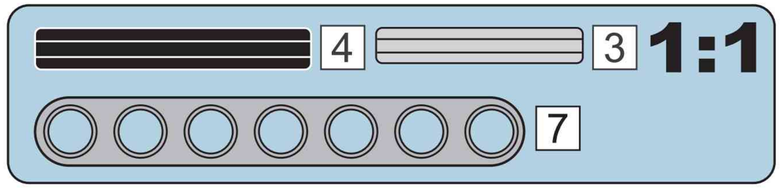

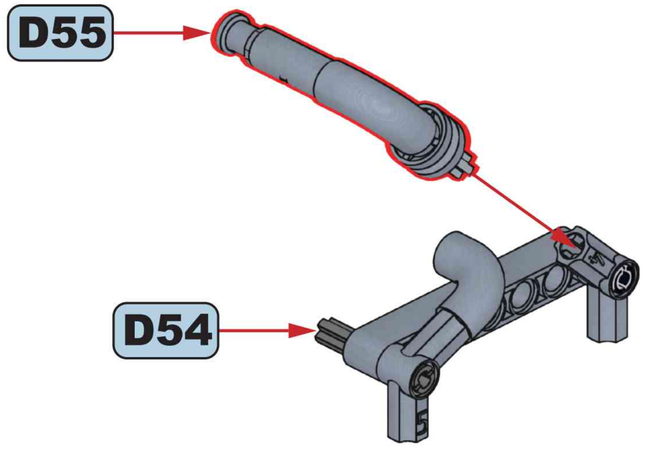

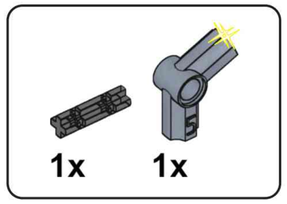

D57

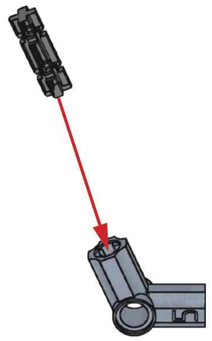

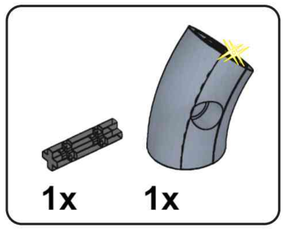

D58

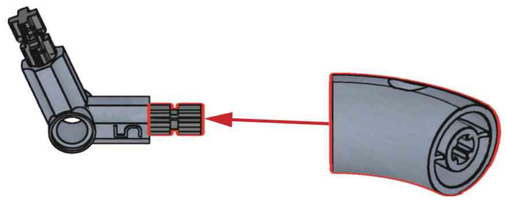

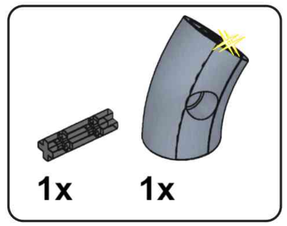

D59

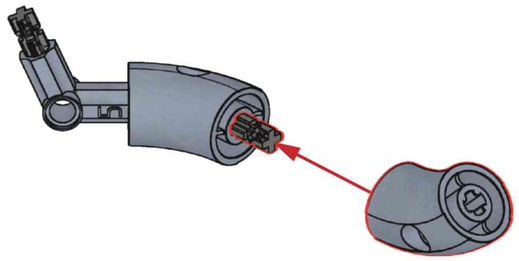

3 4 **1:1**

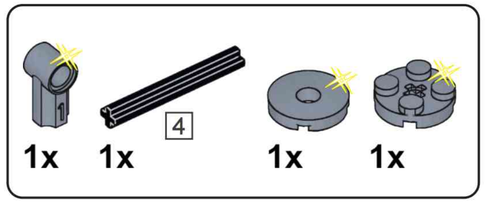

D60

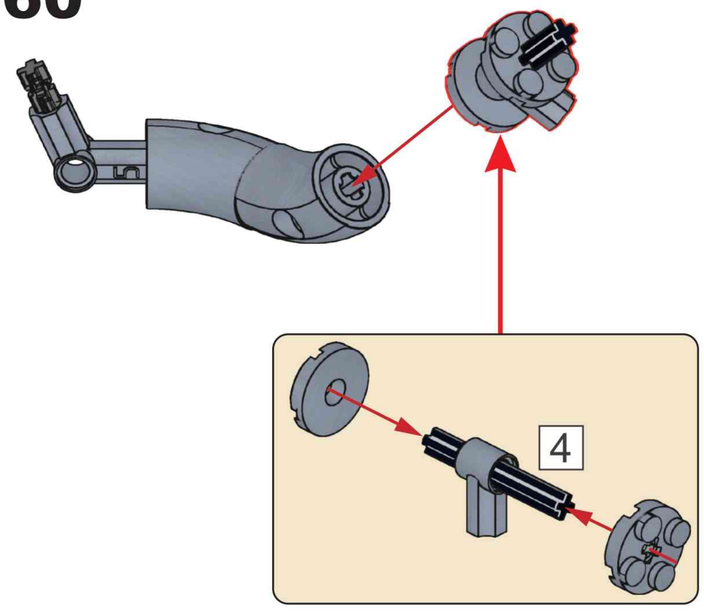

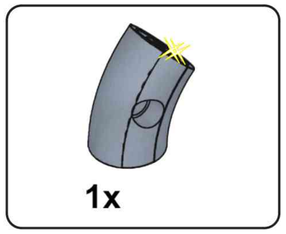

D61

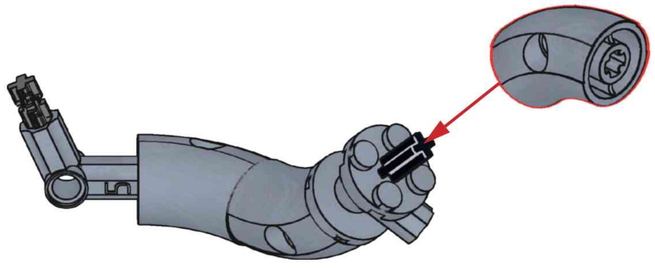

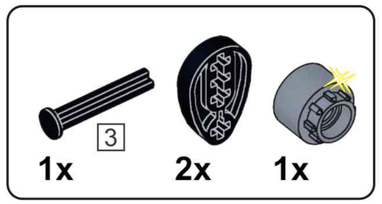

D62

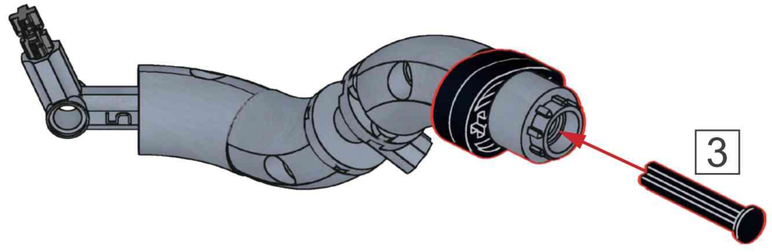

D63

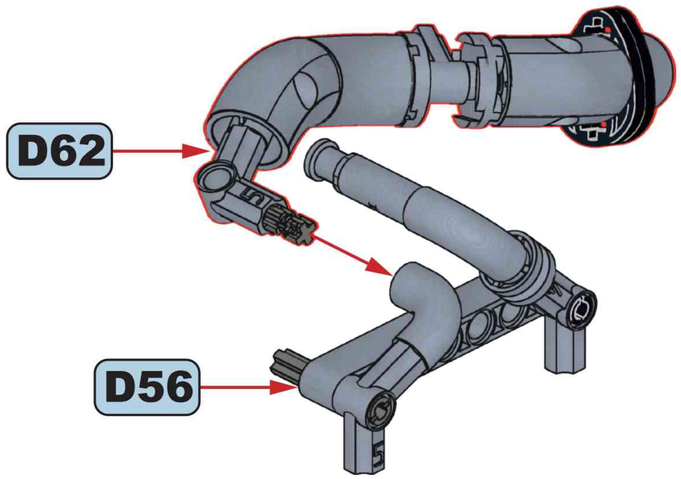

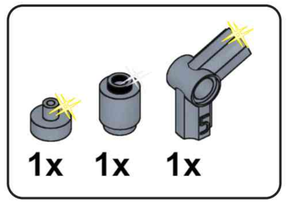

D64

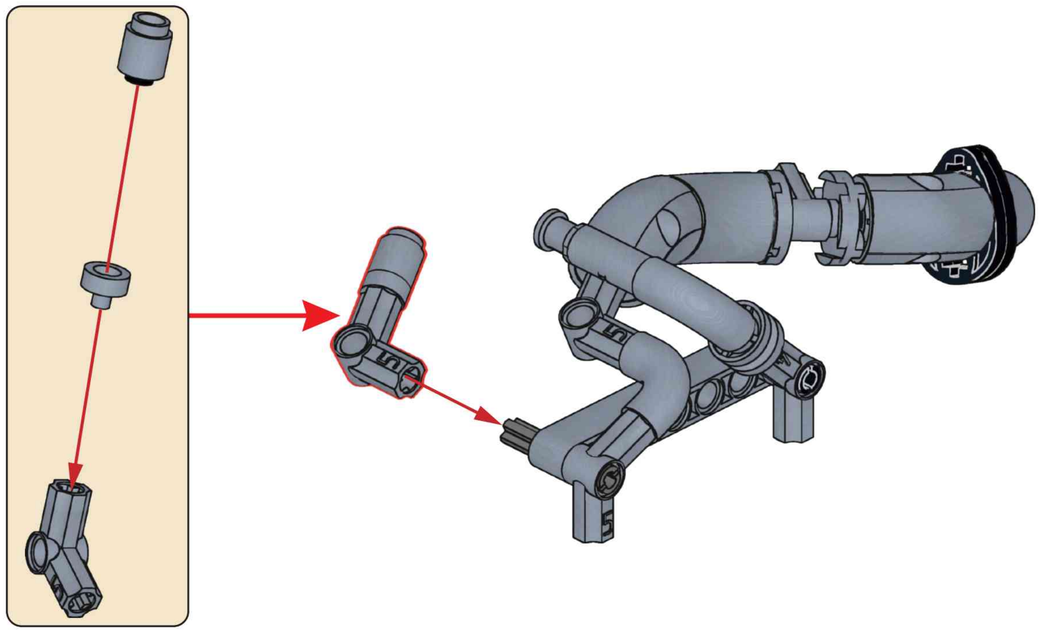

D65

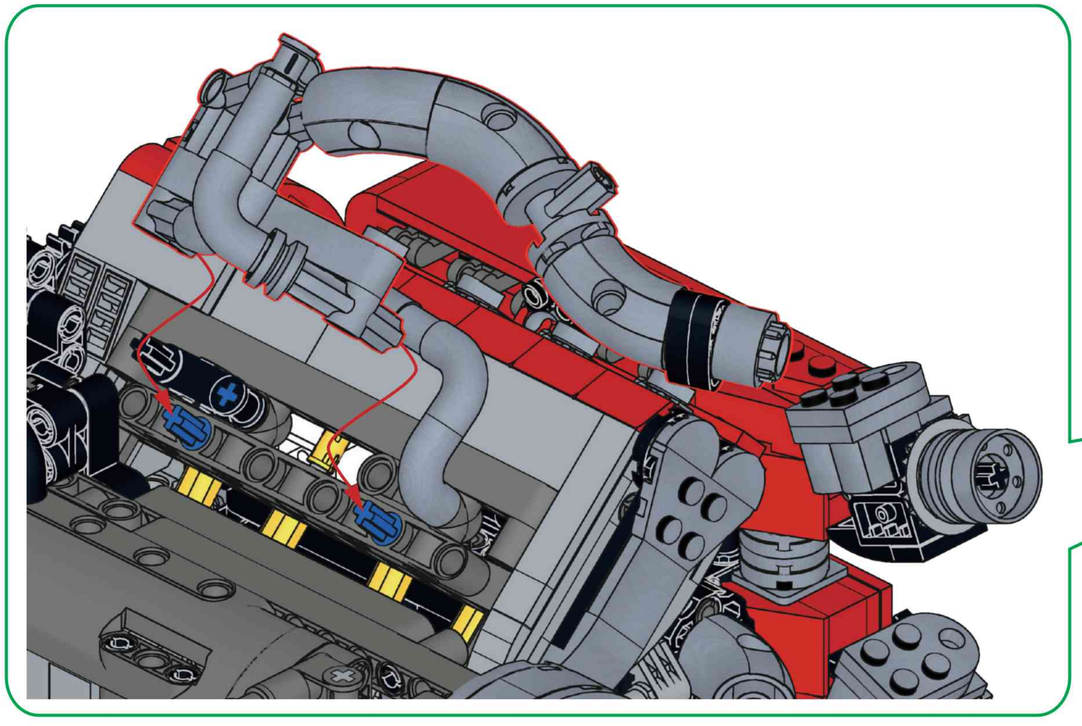

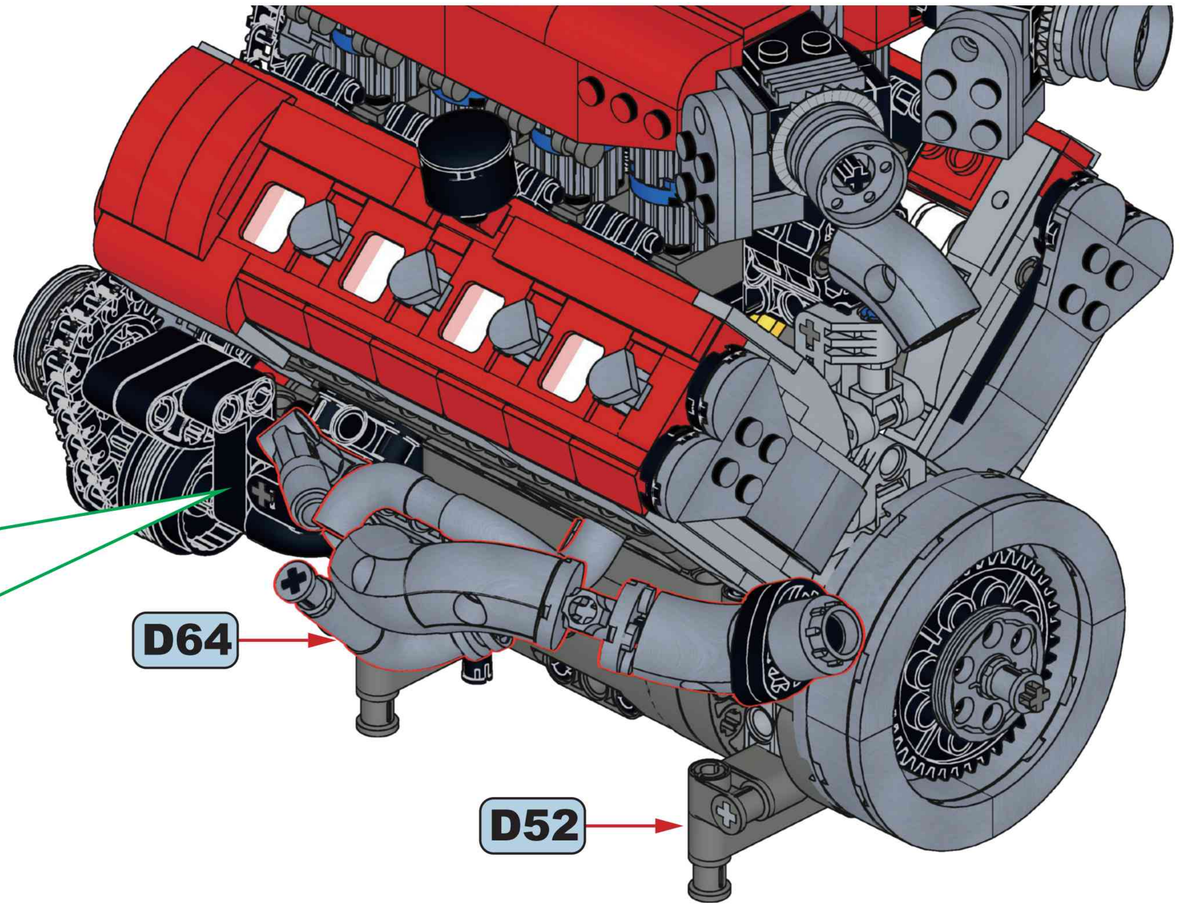

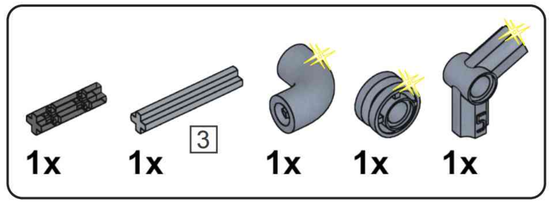

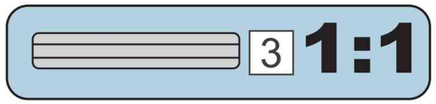

D66

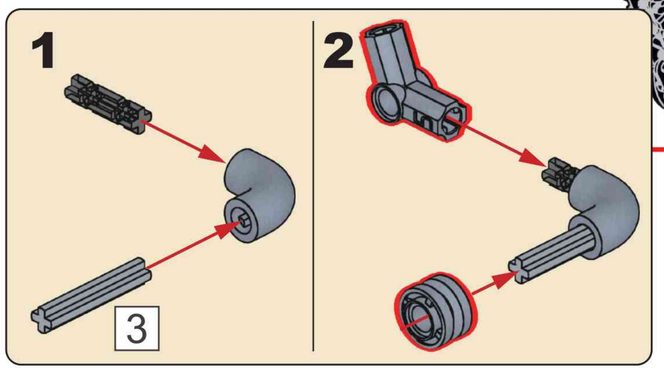

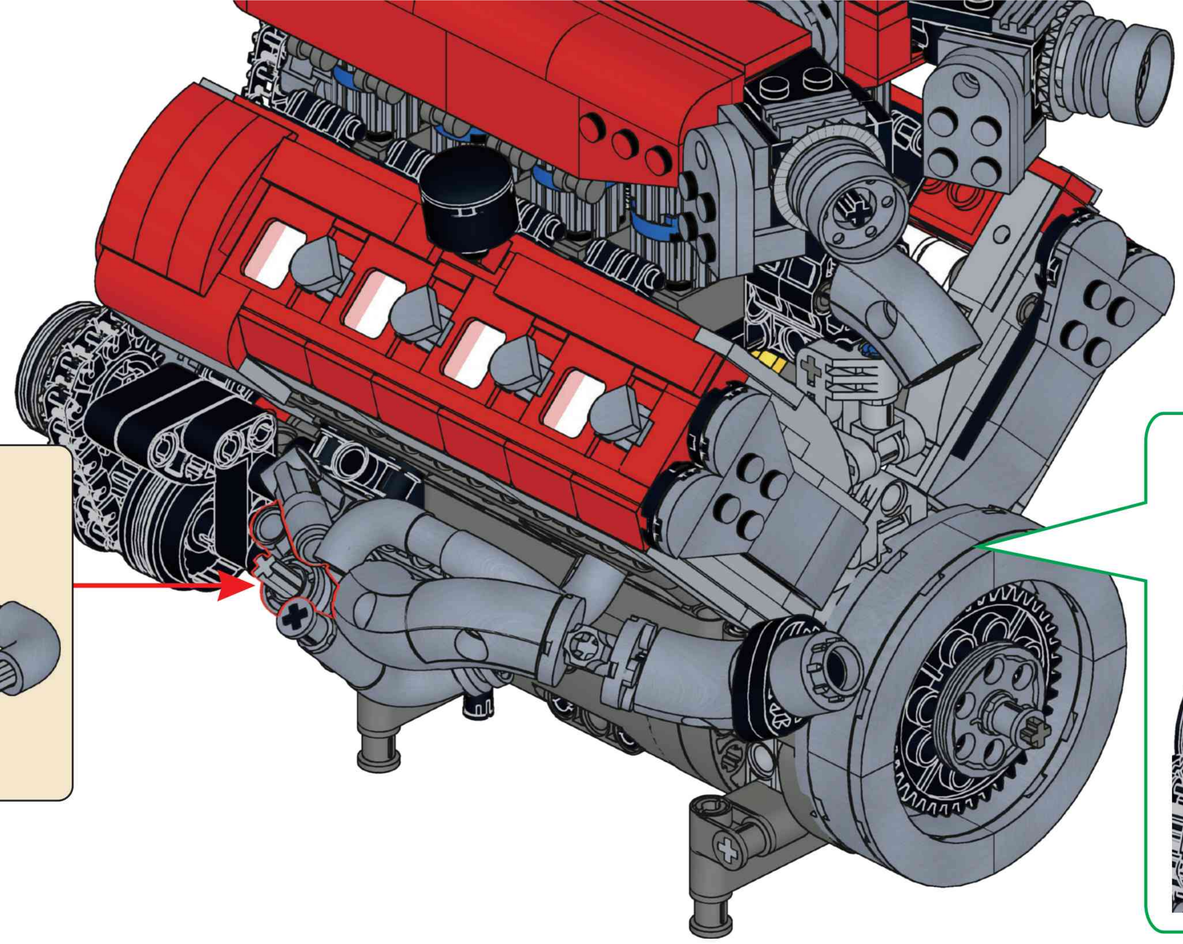

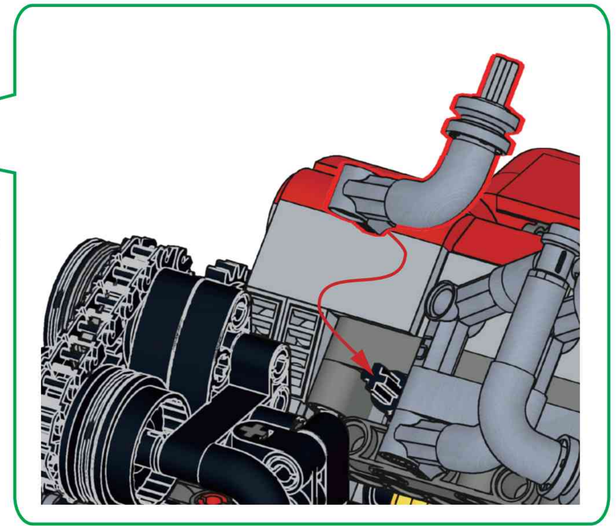

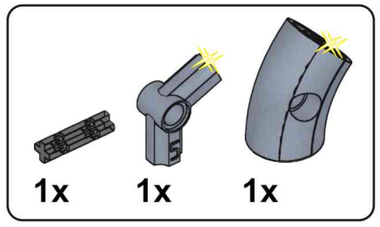

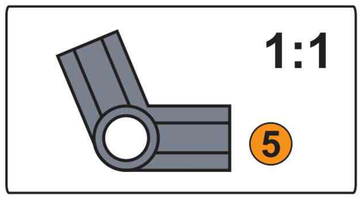

D67

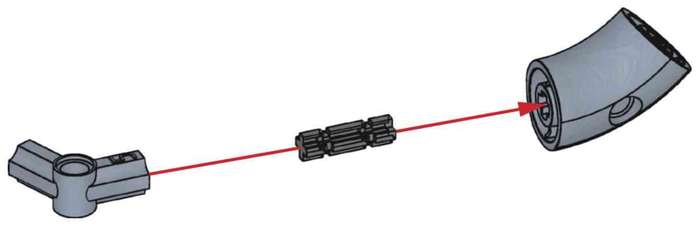

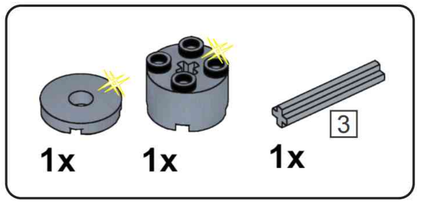

D68

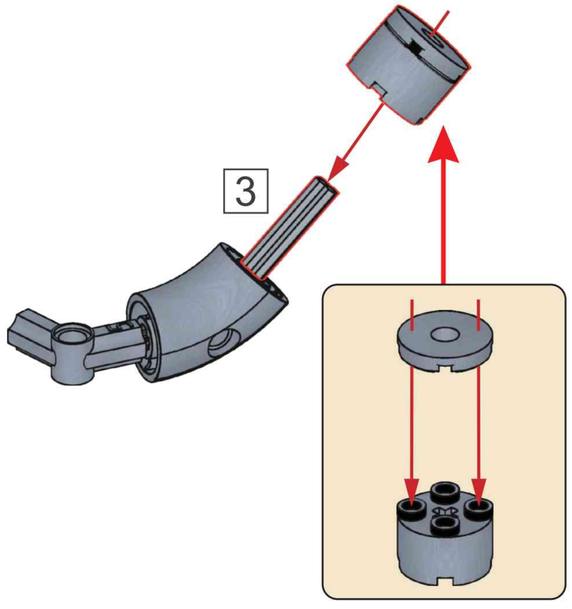

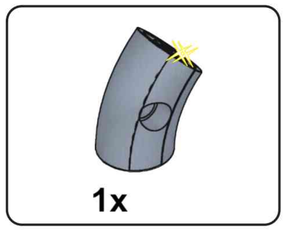

D69

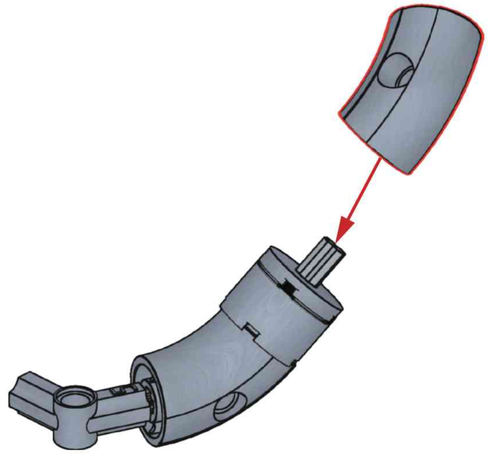

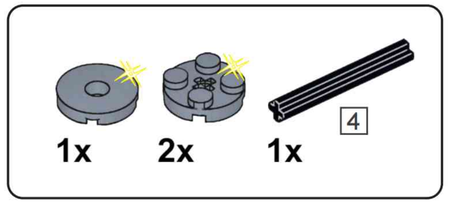

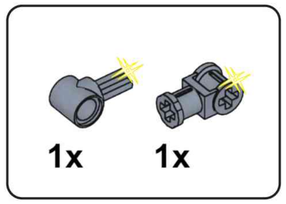

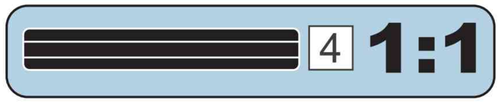

D70

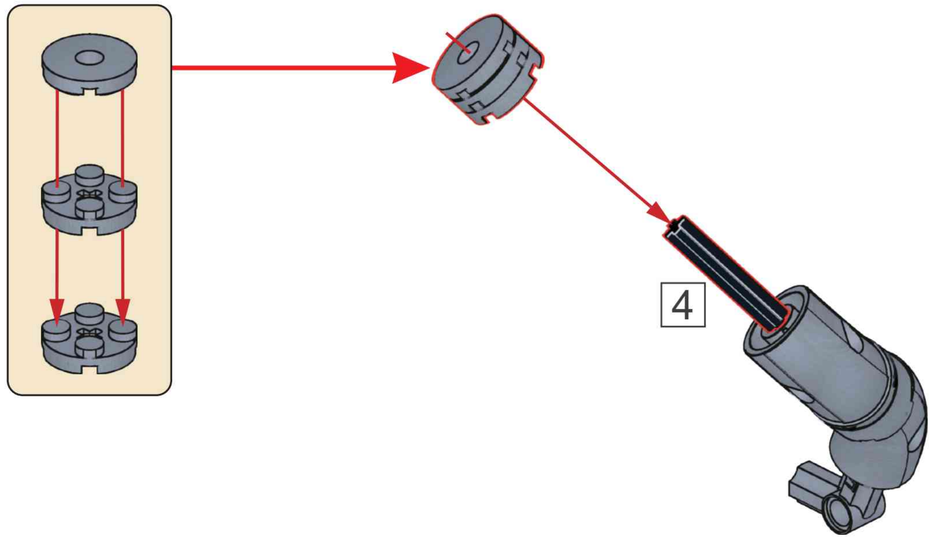

D71

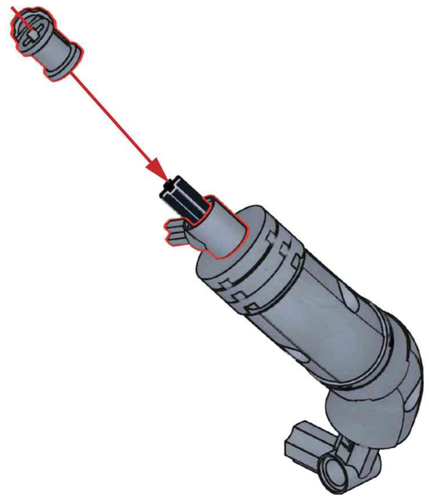

D72

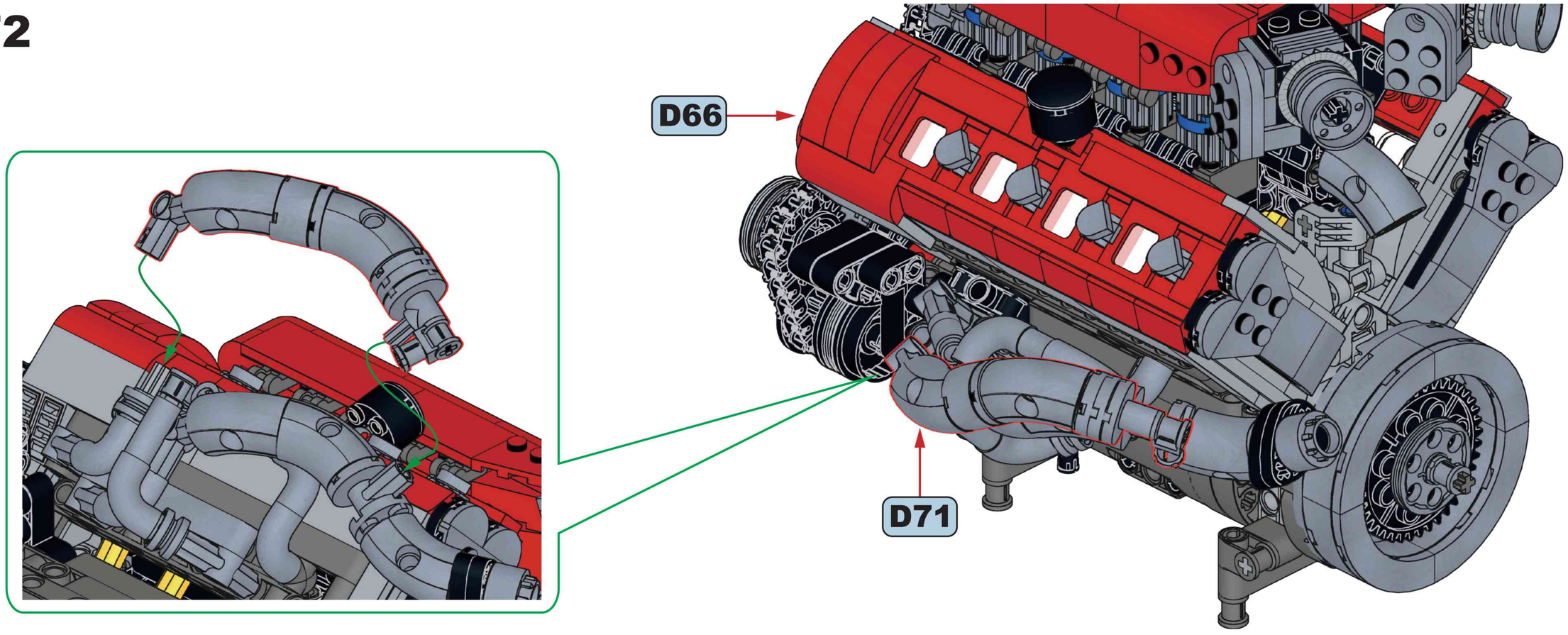

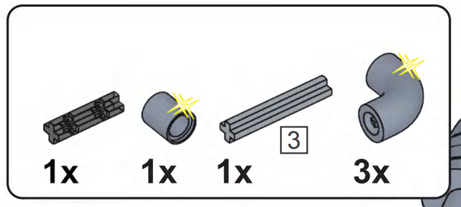

D73

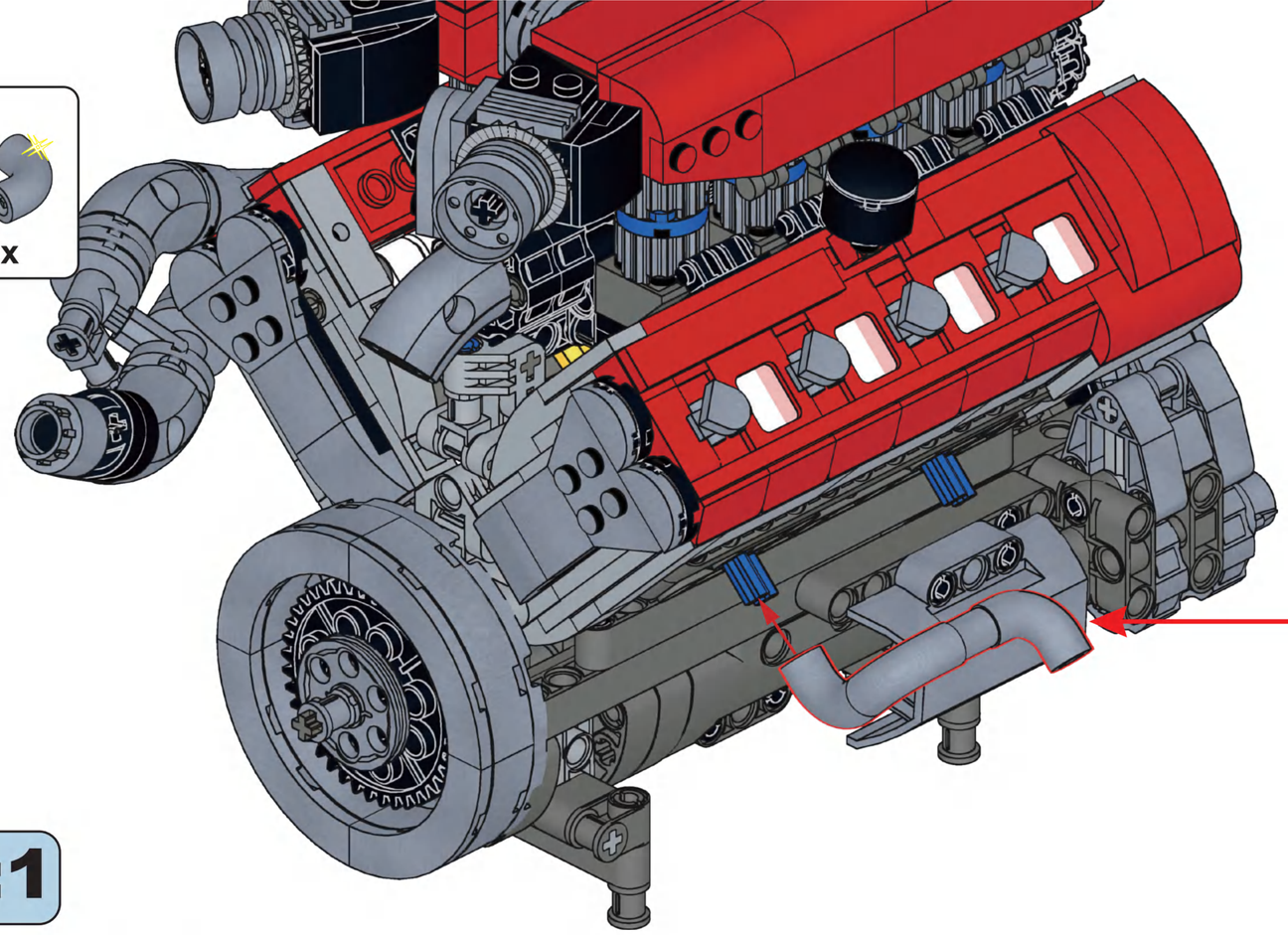

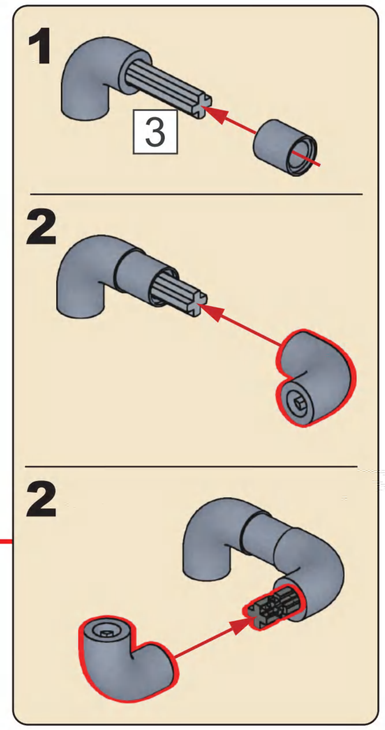

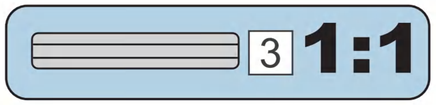

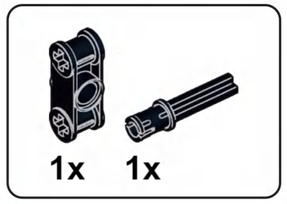

D74

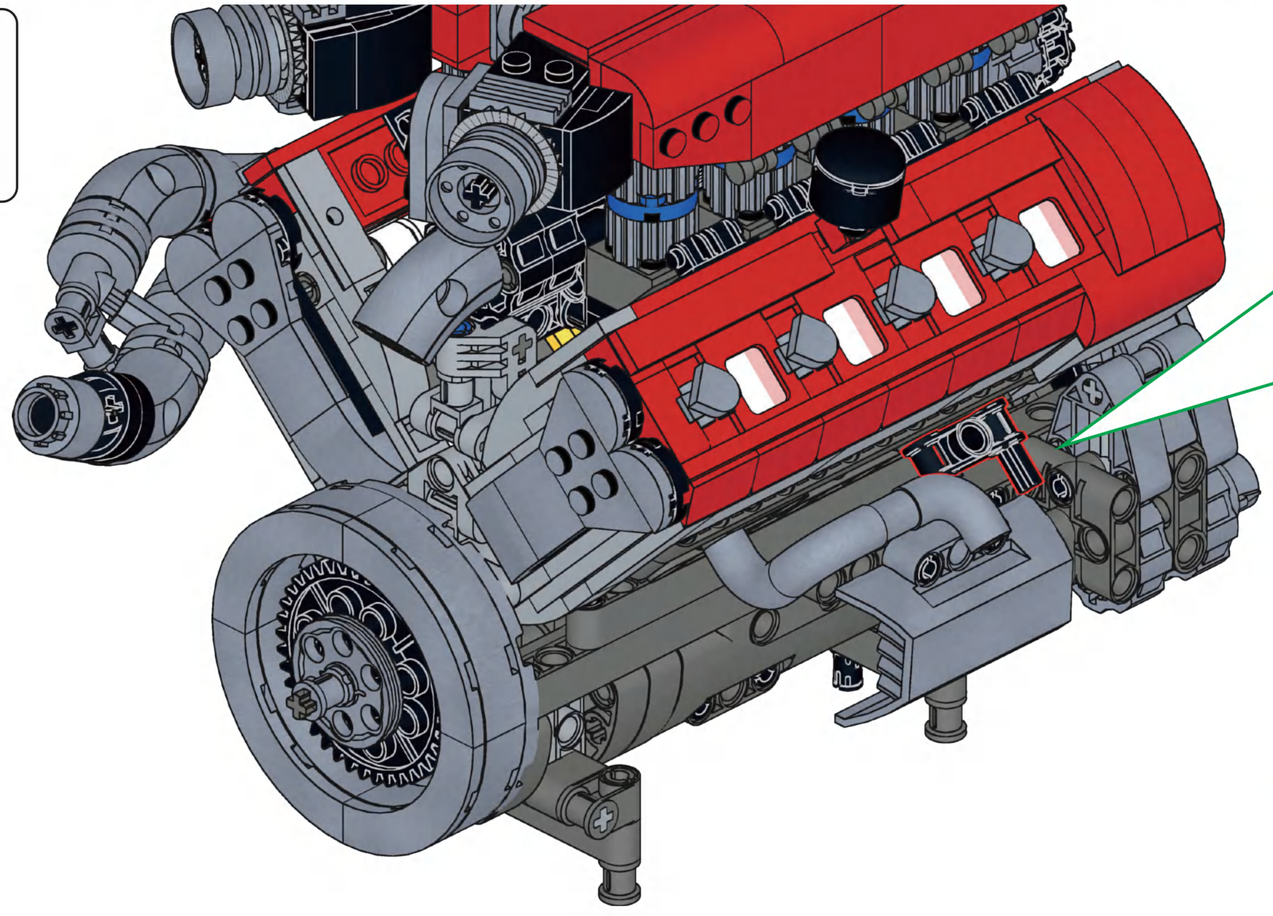

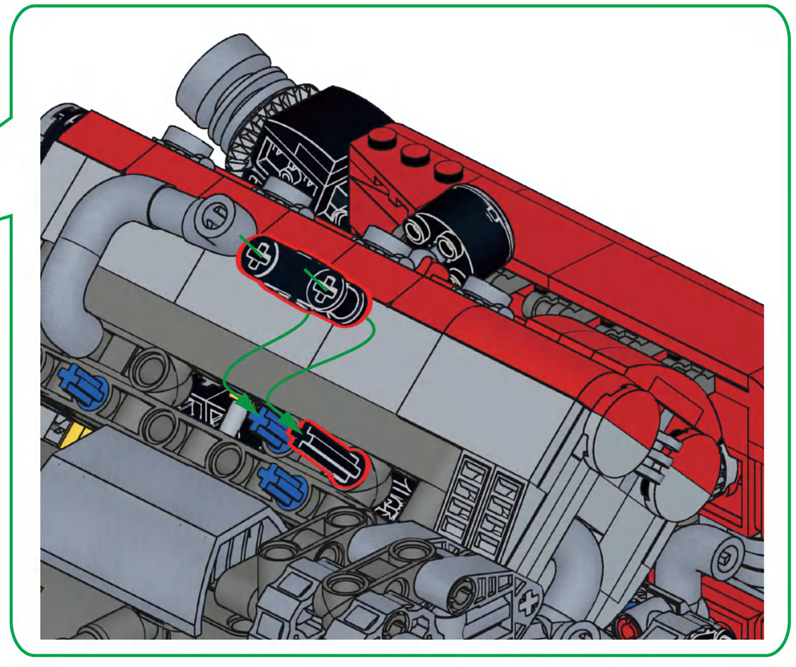

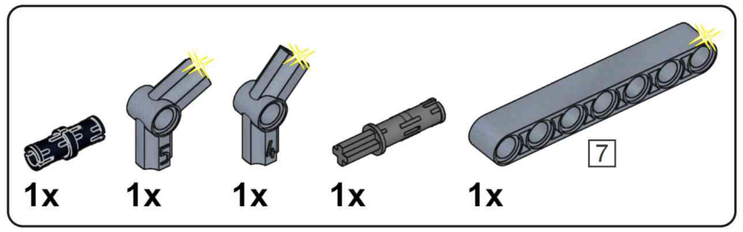

D75

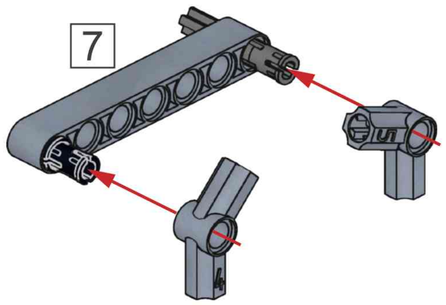

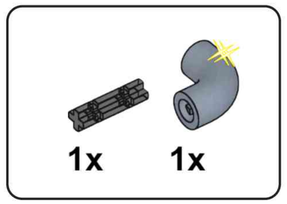

D76

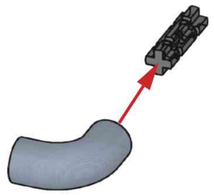

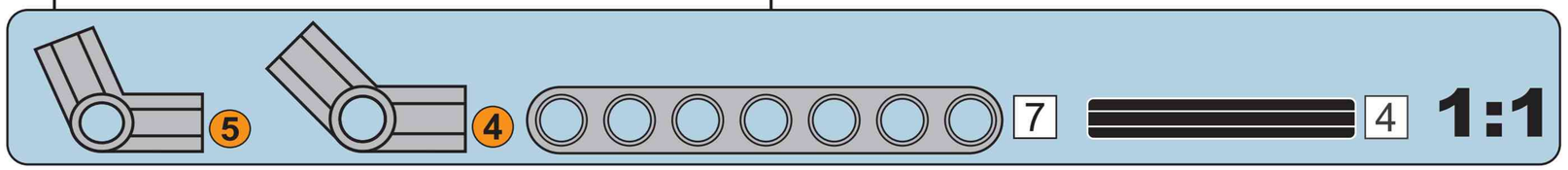

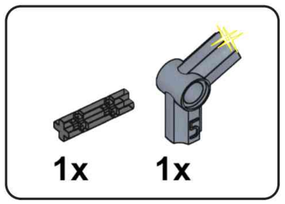

D77

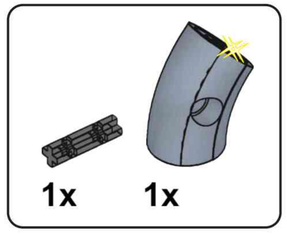

D78

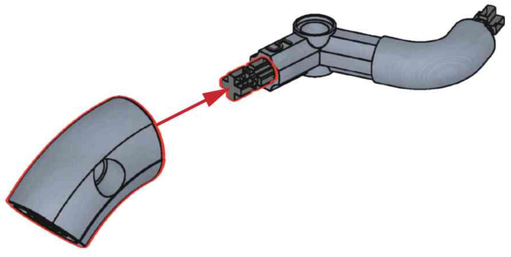

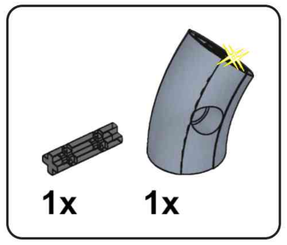

D79

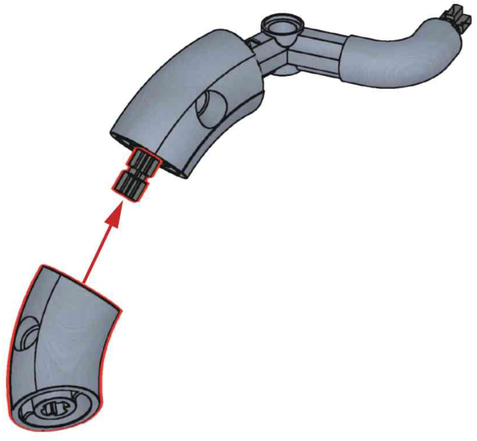

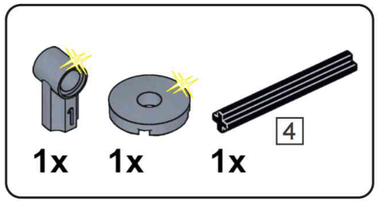

D80

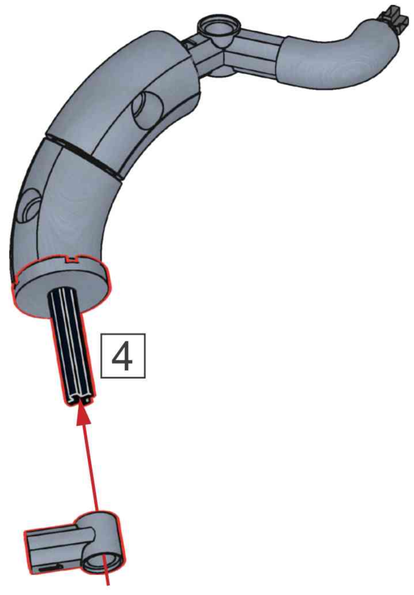

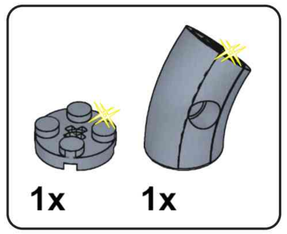

D81

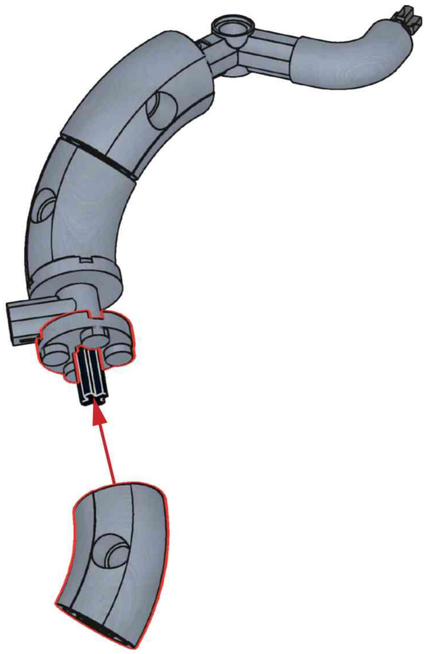

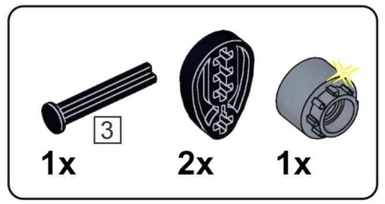

D82

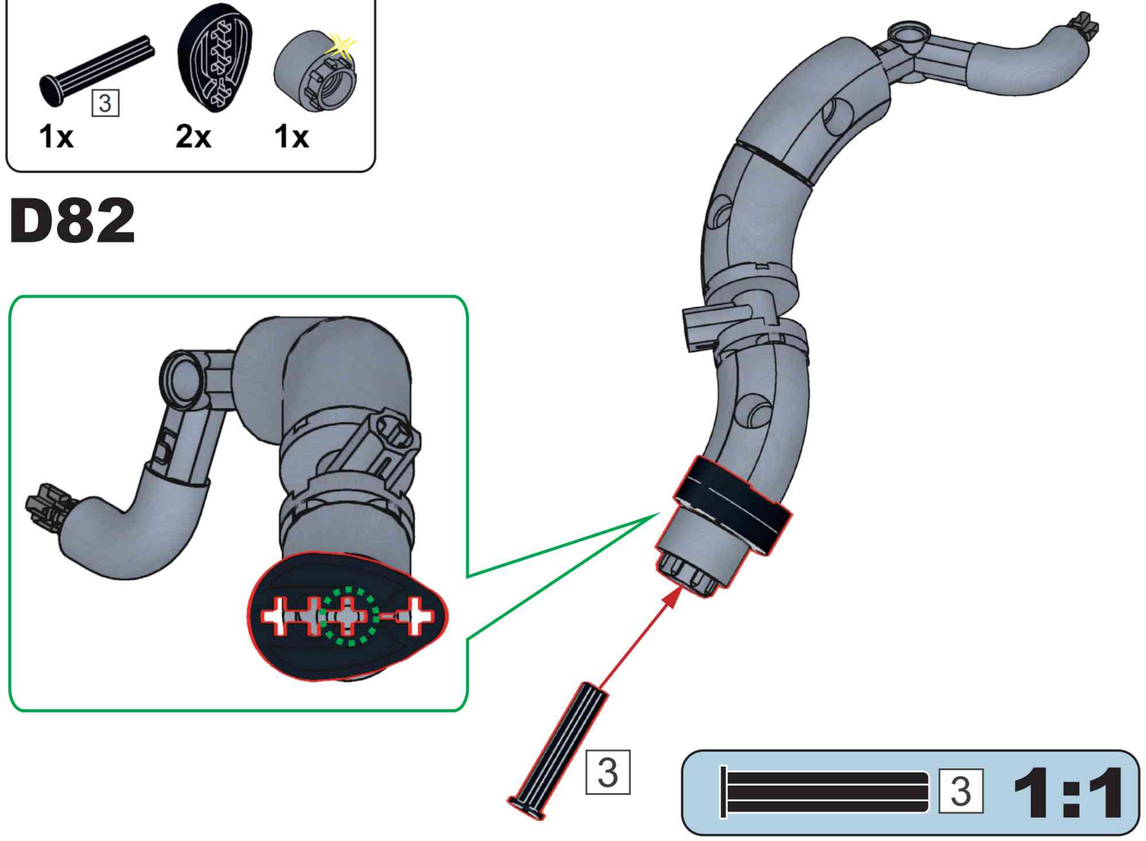

D83

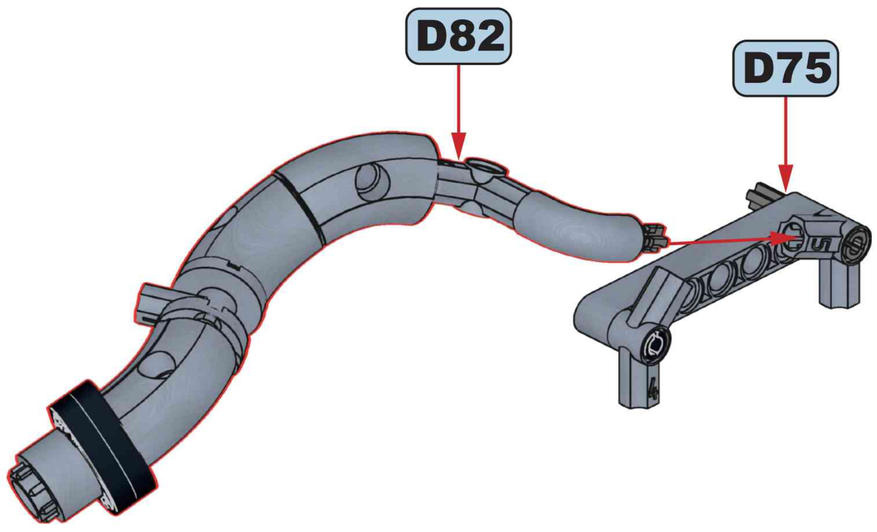

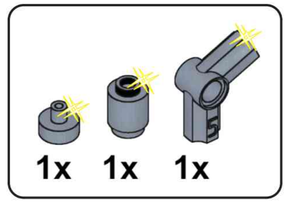

D84

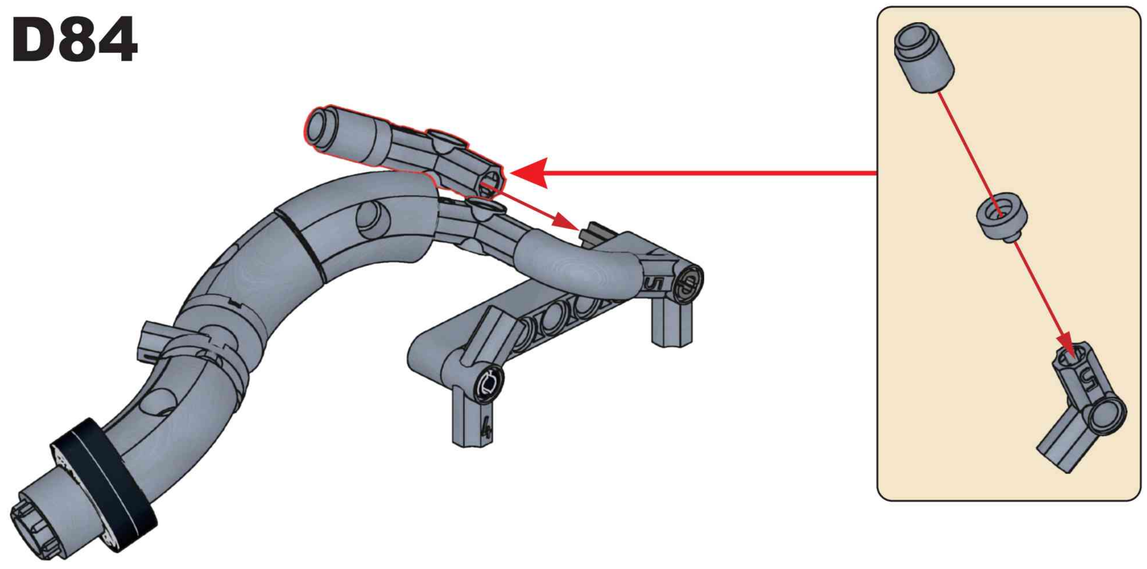

D85

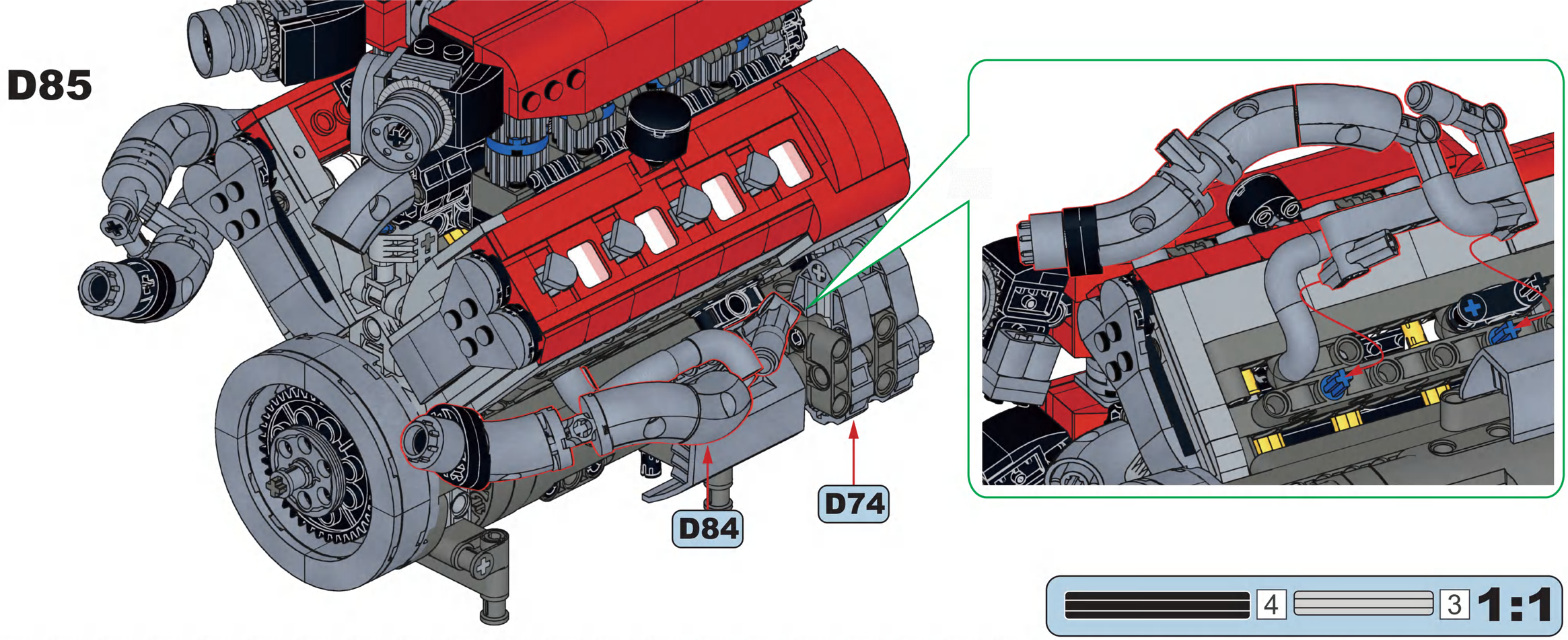

D86

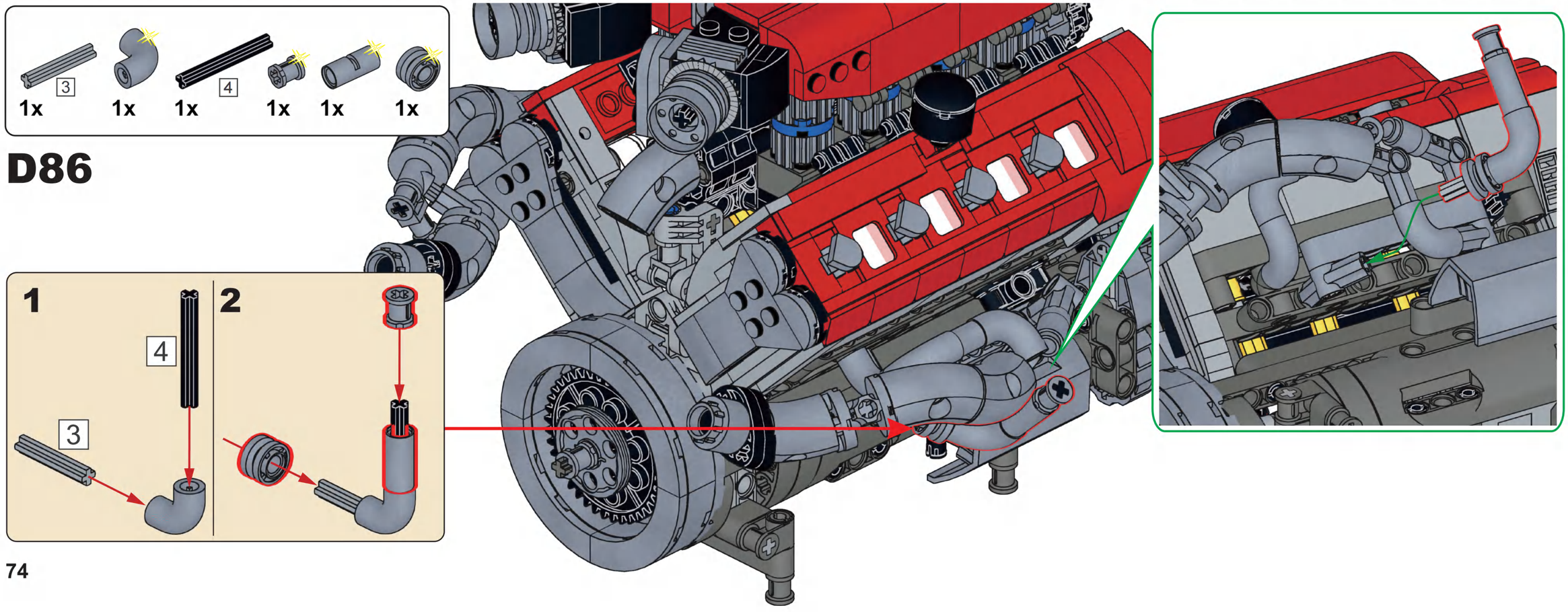

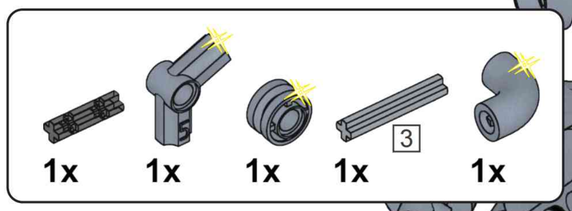

D87

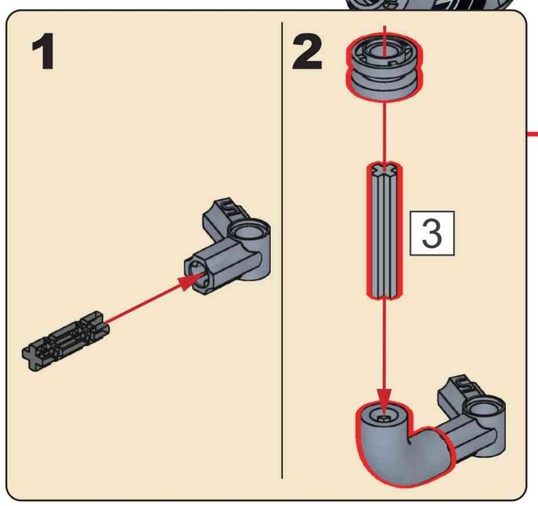

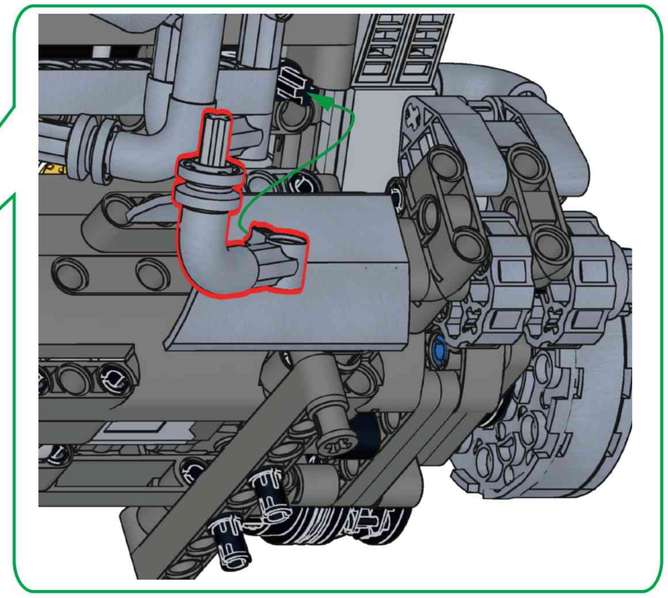

3 1:1

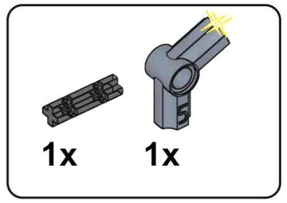

D88

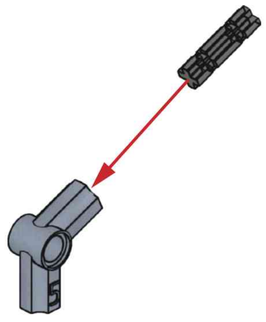

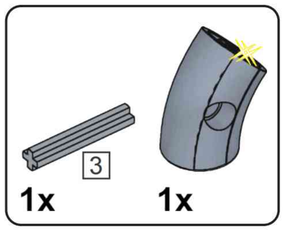

D89

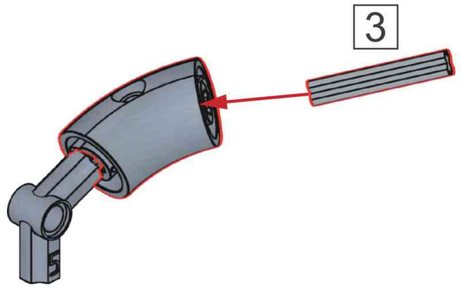

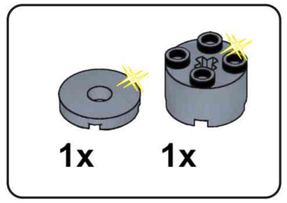

D90

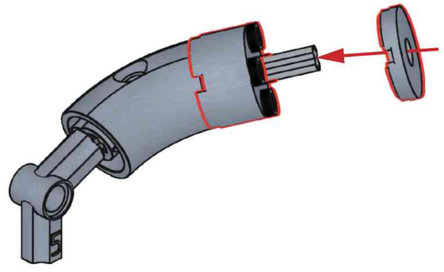

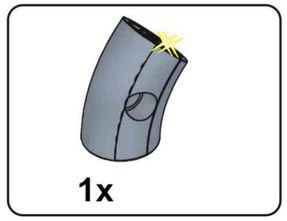

D91

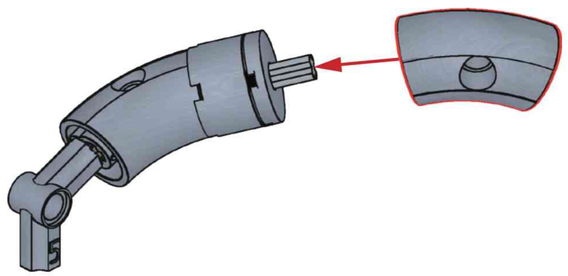

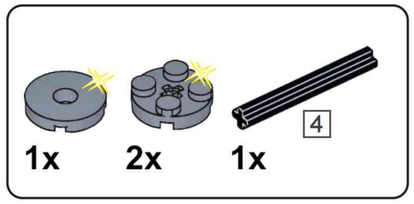

D92

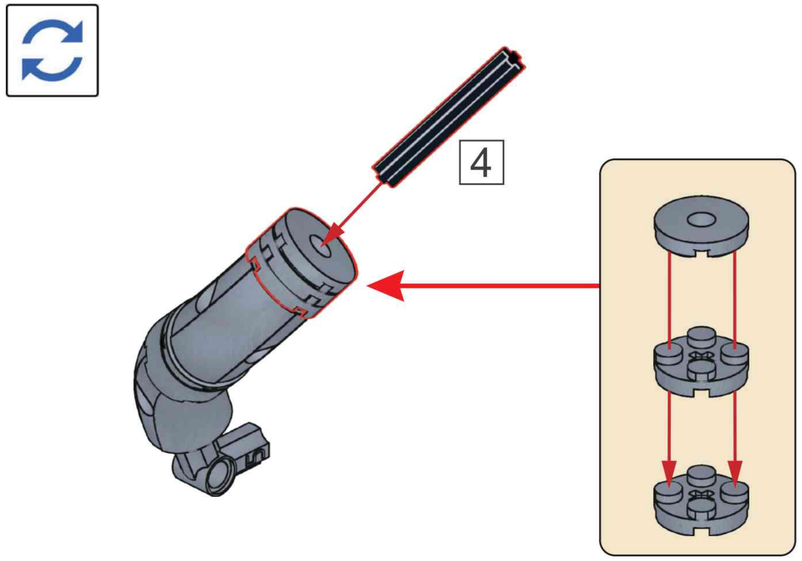

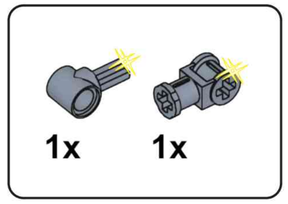

D93

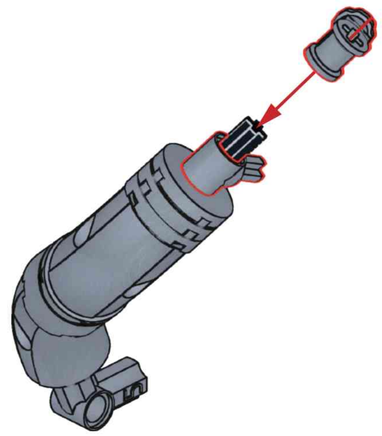

D94

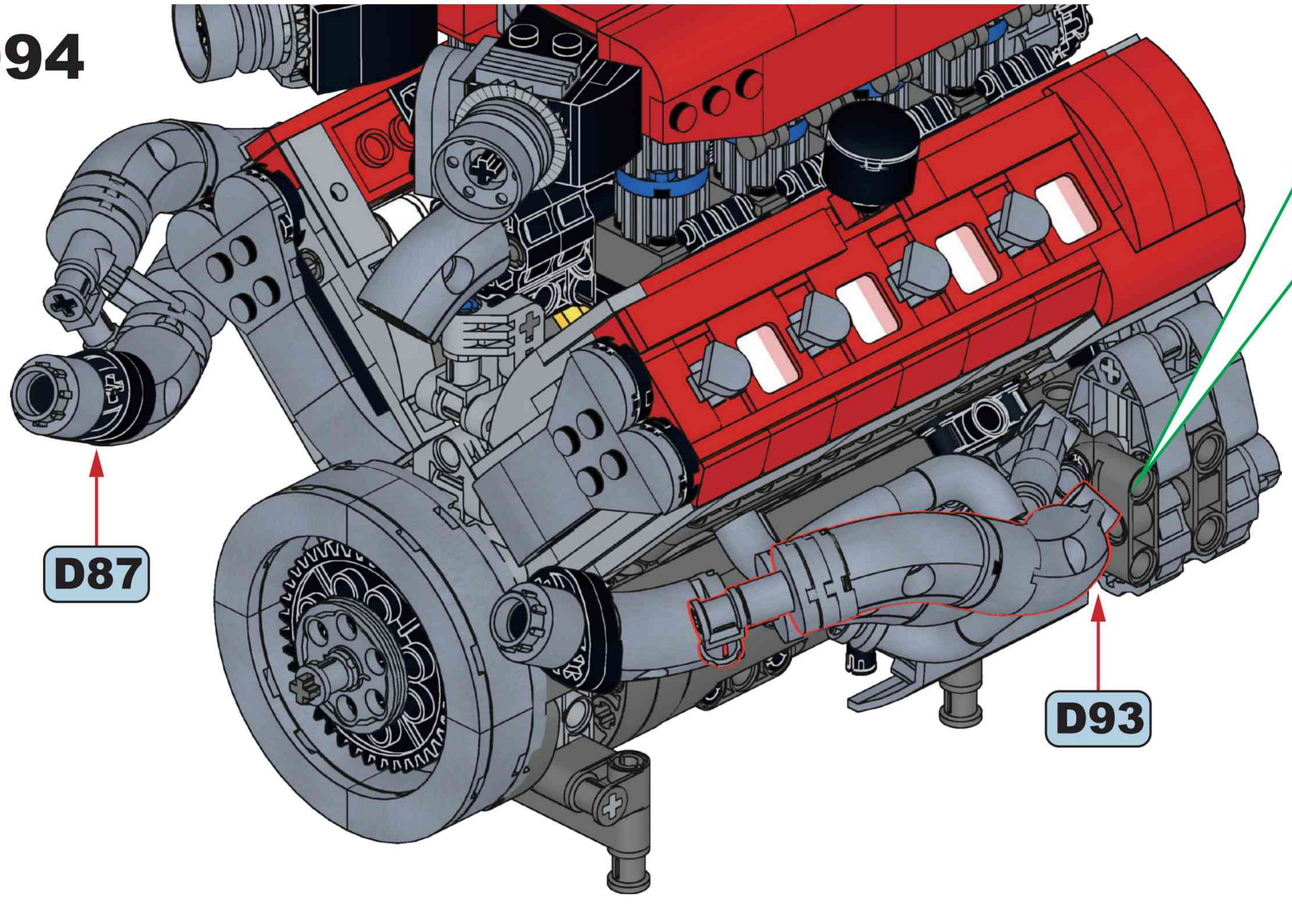

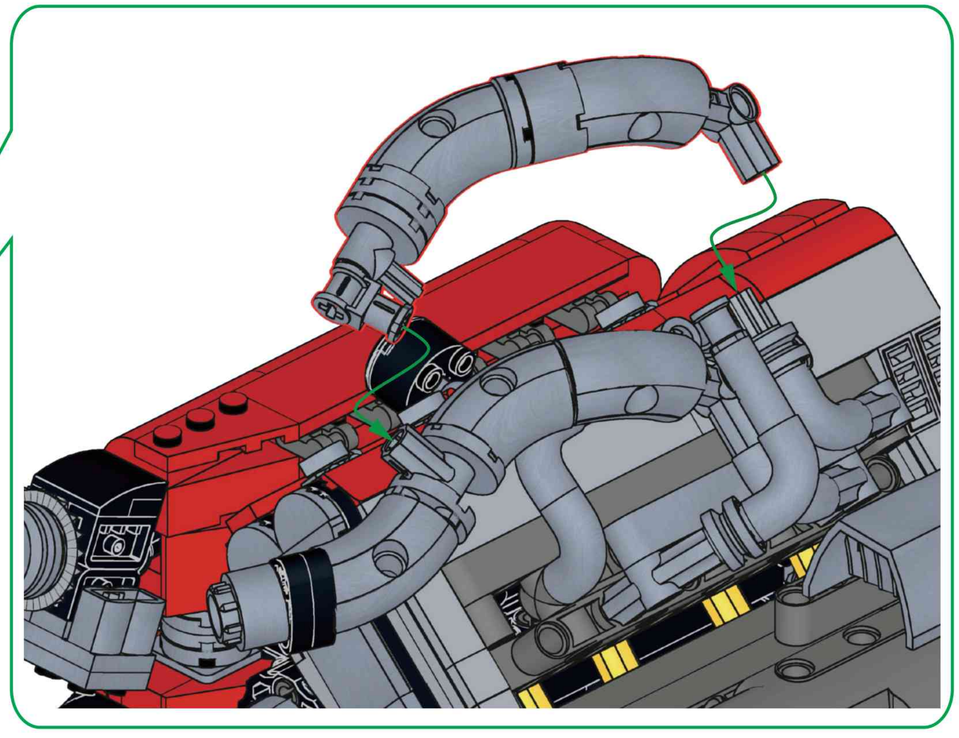

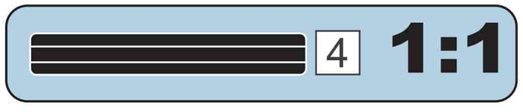

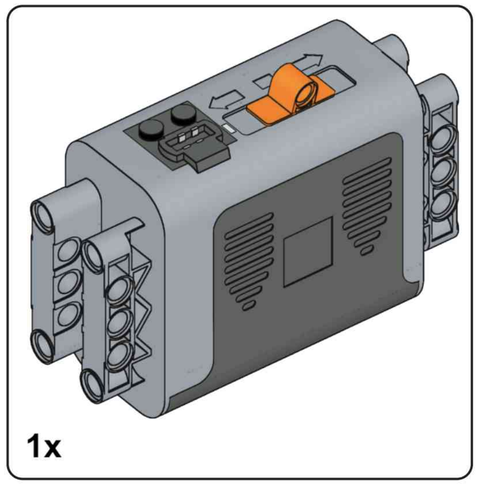

D95

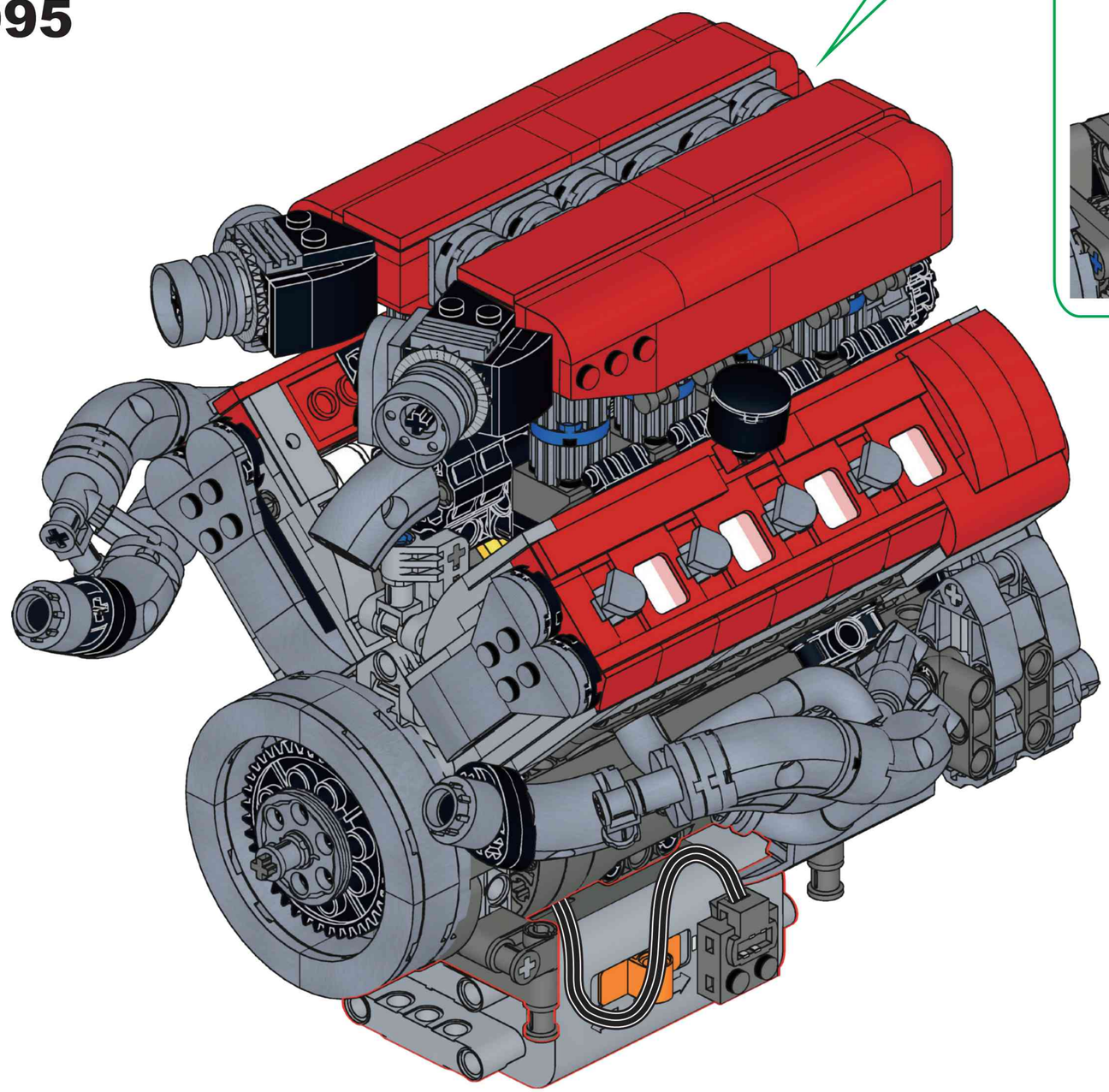

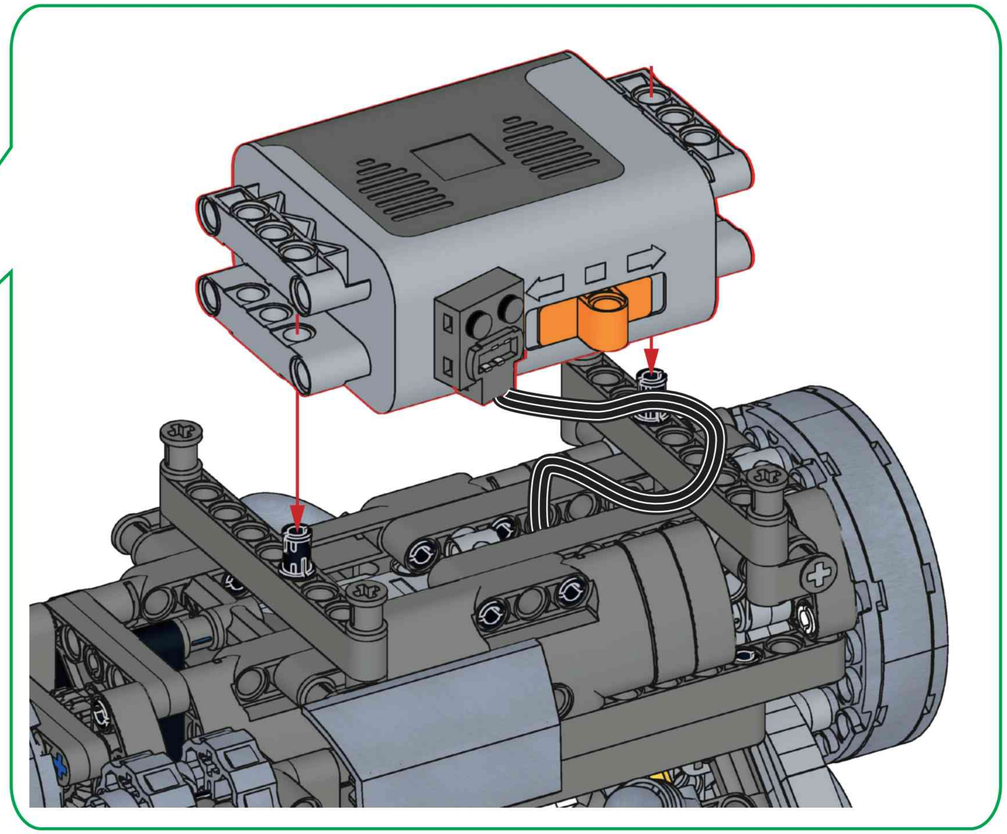

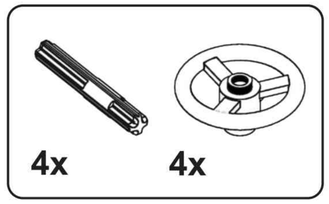

D96

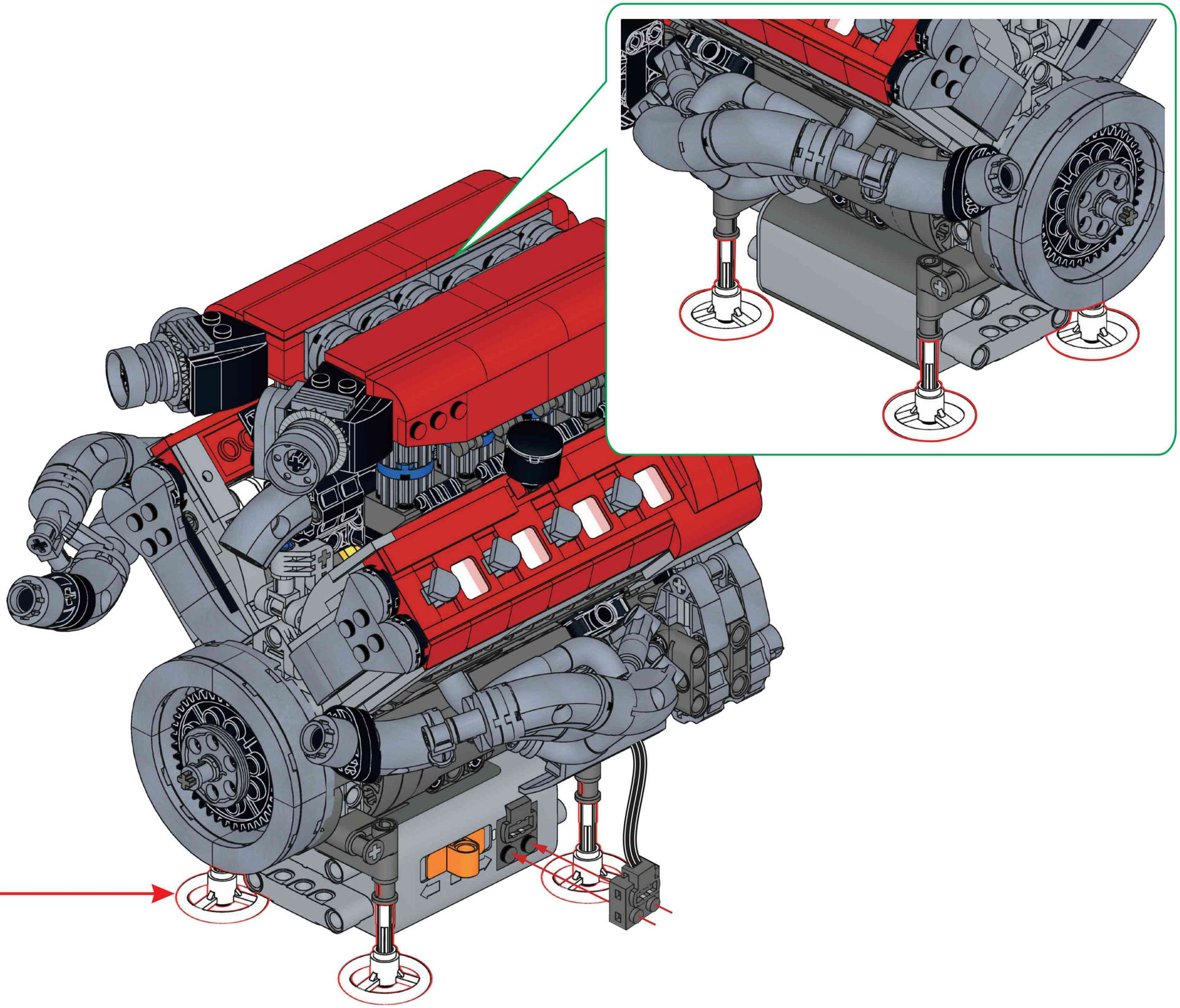

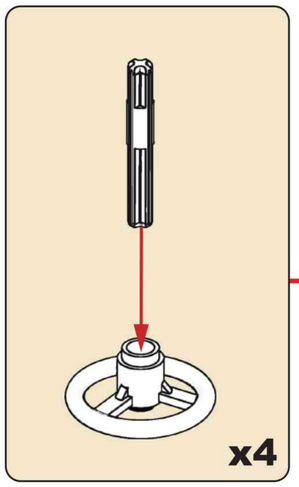

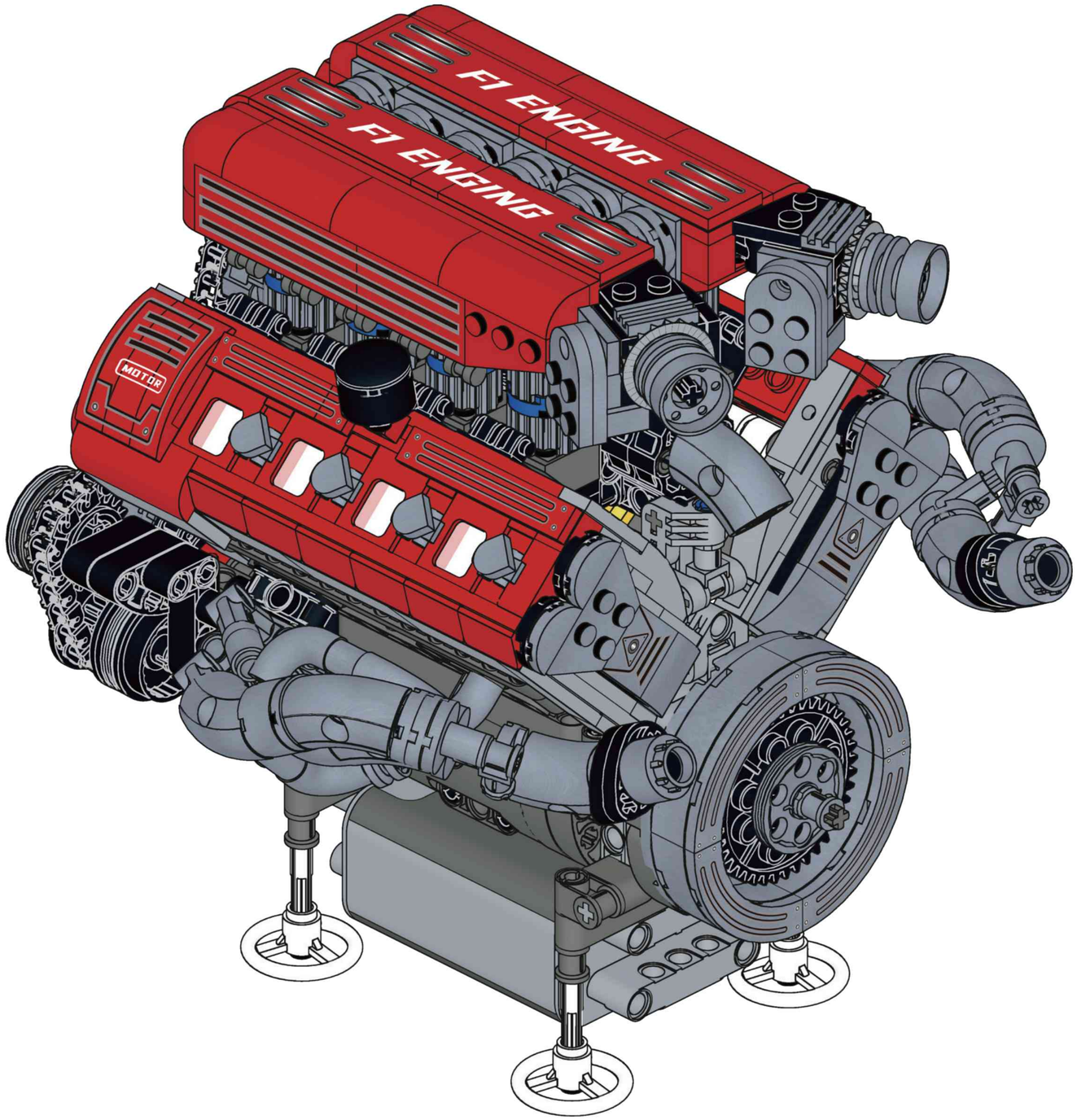
F1 ENGING
F1 ENGING
MOTOR

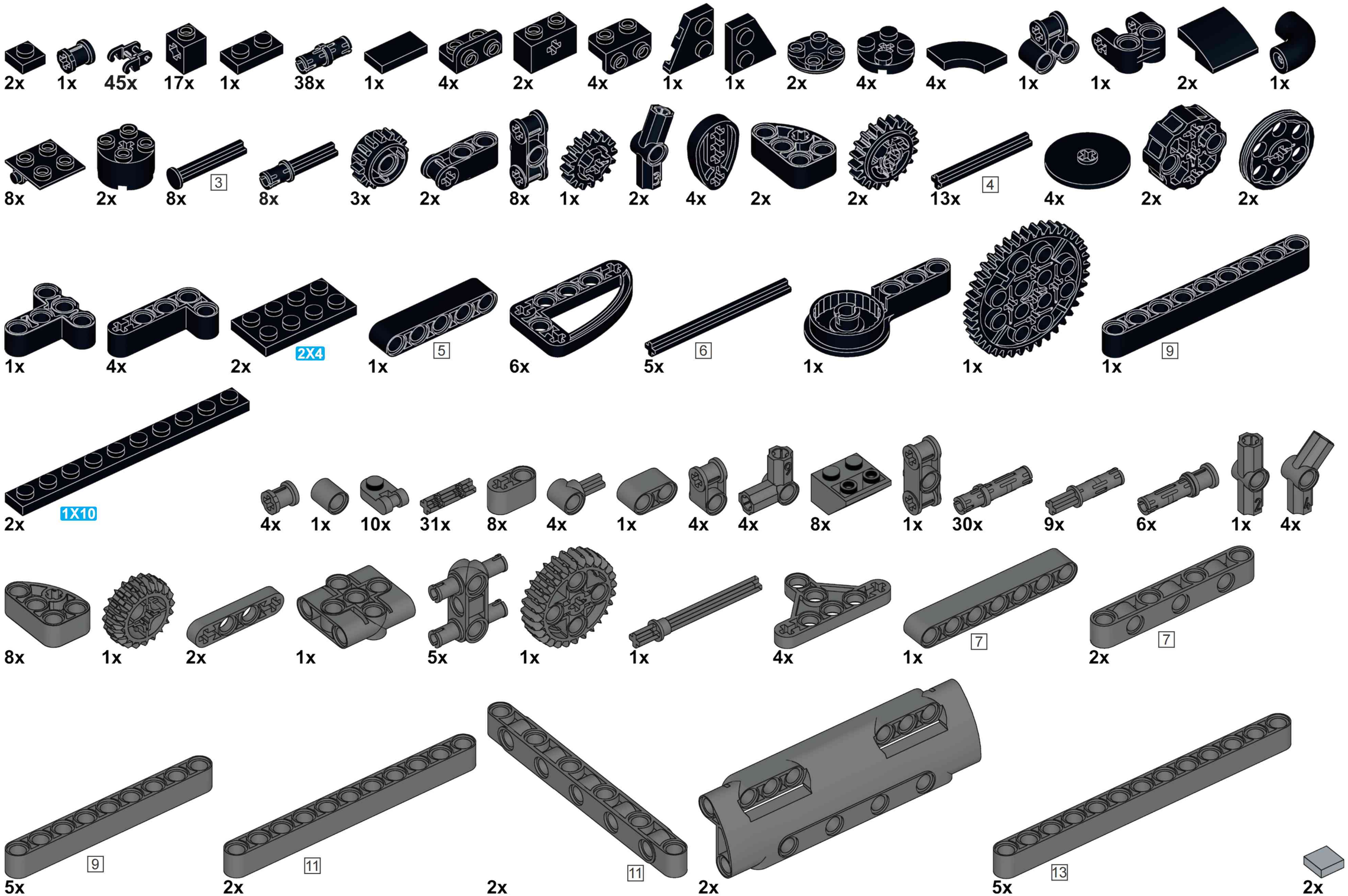
2x
1x
45x
17x
1x
38x
1x
4x
2x
4x
1x
1x
2x
4x
4x
1x
1x
2x
1x
8x
2x
8x
3
8x
3x
2x
8x
1x
2x
4x
2x
2x
13x
4
4x
2x
2x
1x
4x
2x
2X4
1x
5
6x
5x
6
1x
1x
1x
9
2x
1X10
4x
1x
10x
31x
8x
4x
1x
4x
4x
8x
1x
30x
9x
6x
1x
4x
8x
1x
2x
1x
5x
1x
1x
4x
1x
7
2x
7
5x
9
2x
11
2x
11
2x
5x
13
2x

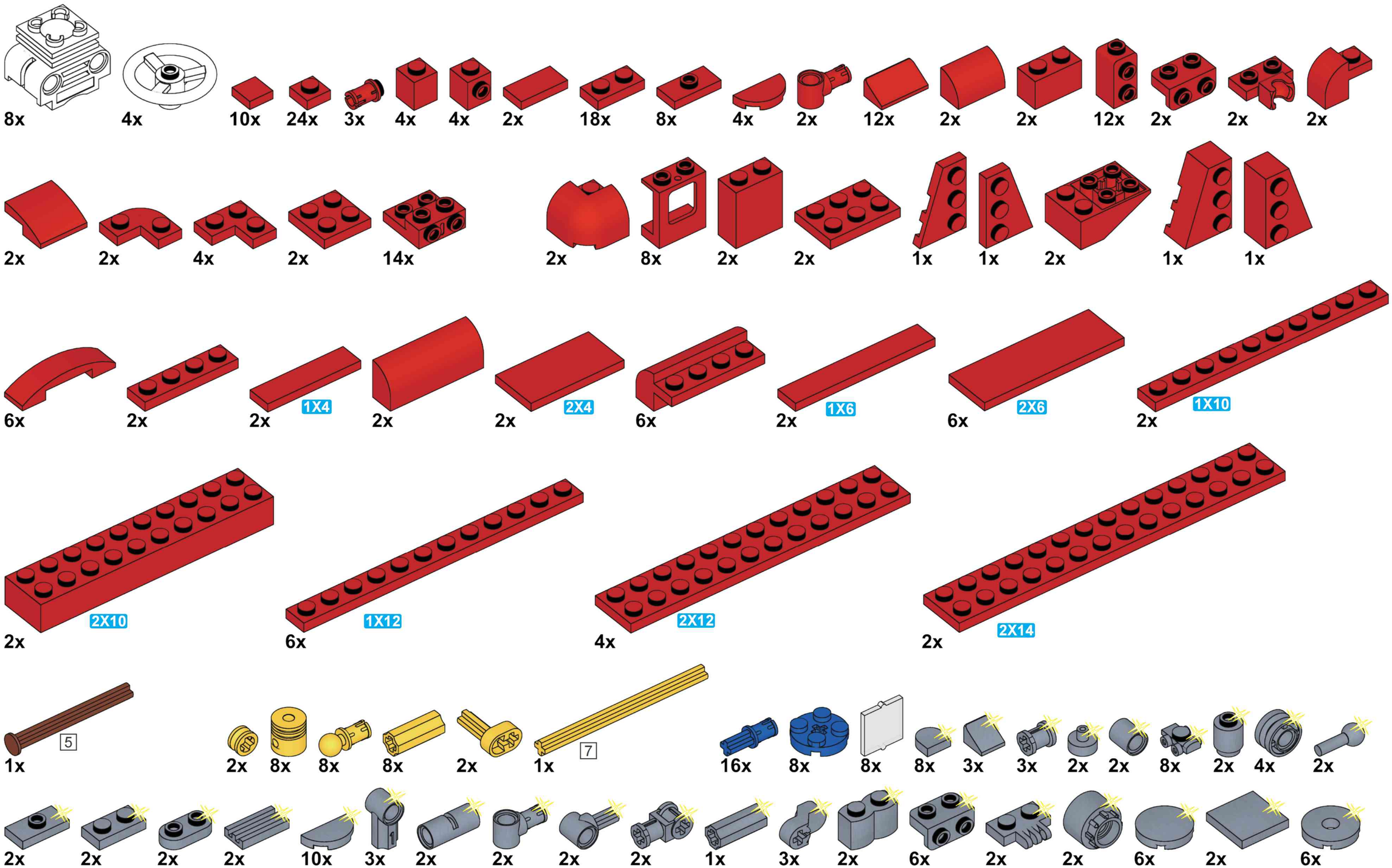
8x
4x
10x
24x
3x
4x
4x
2x
18x
8x
4x
2x
12x
2x
2x
12x
2x
2x
2x
2x
2x
4x
2x
14x
2x
8x
2x
2x
1x
1x
2x
1x
1x
6x
2x
2x
1X4
2x
2x
2X4
6x
2x
1X6
6x
2X6
2x
1X10
2x
2X10
6x
1X12
4x
2X12
2x
2X14
1x
5
2x
8x
8x
8x
2x
1x
7
16x
8x
8x
8x
3x
3x
2x
2x
8x
2x
4x
2x
2x
2x
2x
10x
3x
2x
2x
2x
2x
1x
3x
2x
6x
2x
2x
6x
2x
6x

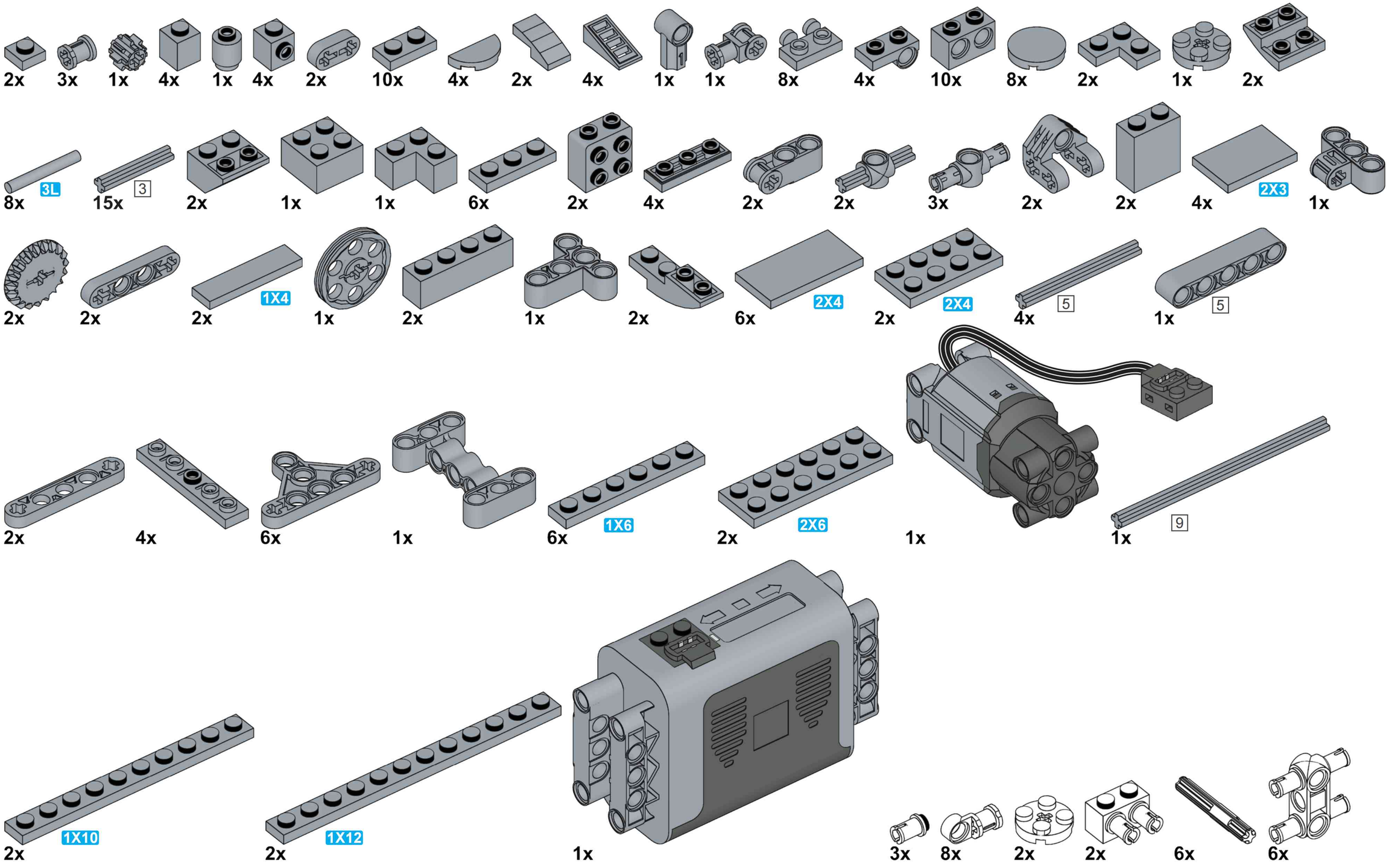
2x
3x
1x
4x
1x
4x
2x
10x
4x
2x
4x
1x
1x
8x
4x
10x
8x
2x
1x
2x
8x
3L
15x
3
2x
1x
1x
6x
2x
4x
2x
2x
3x
2x
2x
4x
2X3
1x
2x
2x
2x
1X4
1x
2x
1x
2x
6x
2X4
2x
2X4
4x
5
1x
5
2x
4x
6x
1x
6x
1X6
2x
2X6
1x
1x
9
2x
1X10
2x
1X12
1x
3x
8x
2x
2x
6x
6x

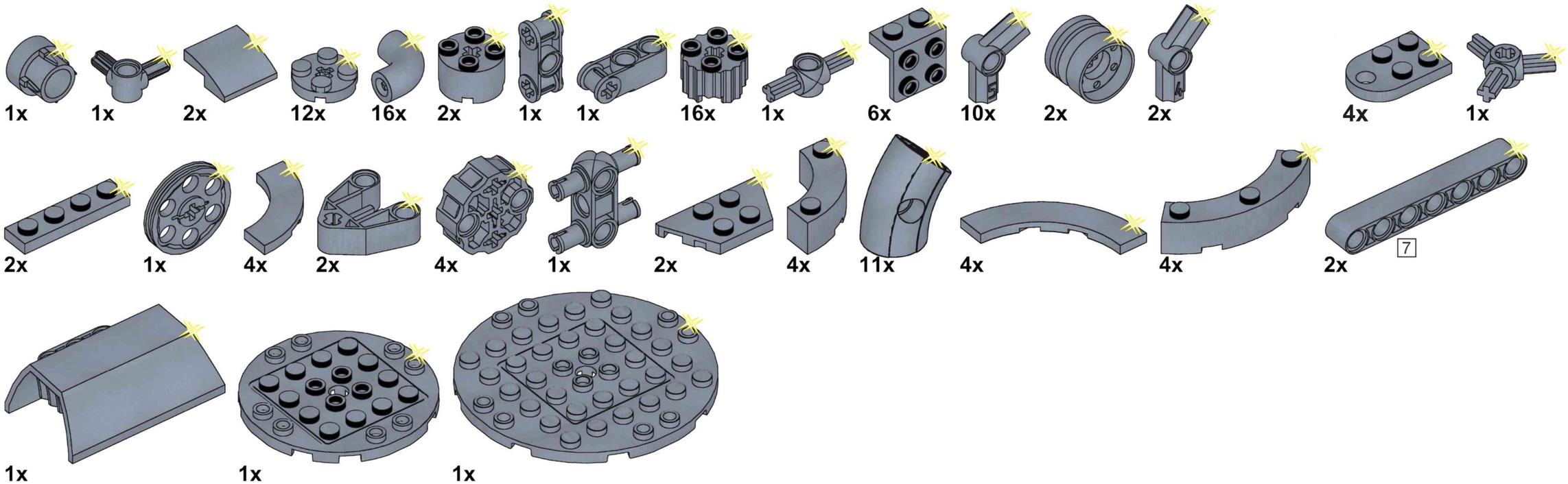
1x
1x
2x
12x
16x
2x
1x
1x
16x
1x
6x
10x
2x
2x
4x
1x
2x
1x
4x
2x
4x
1x
2x
4x
11x
4x
4x
2x
7
1x
1x
1x

Reobrix

NO.33015

F1 ENGINE