Reobrix

NO.33015

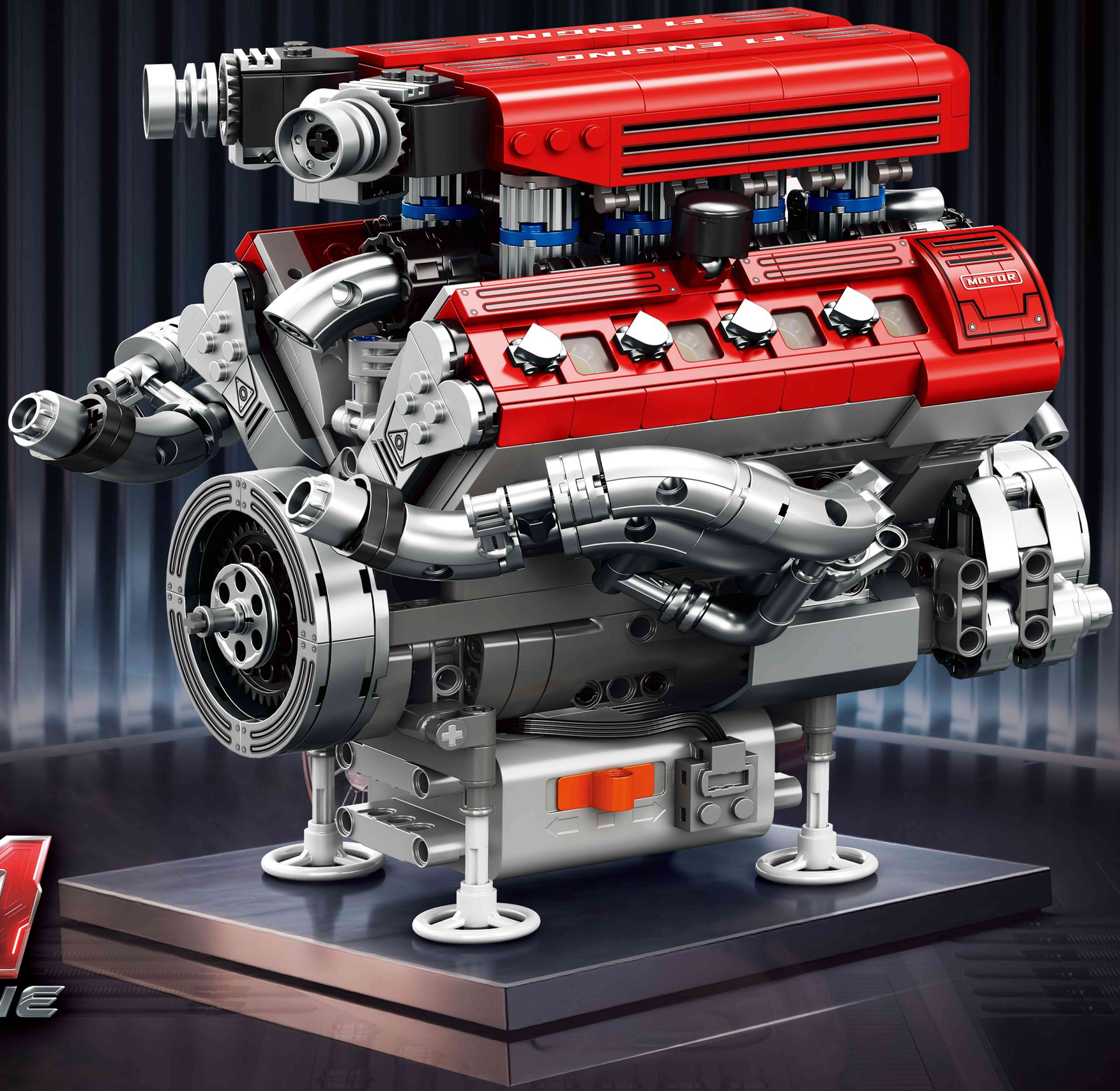


# F1 ENGINE

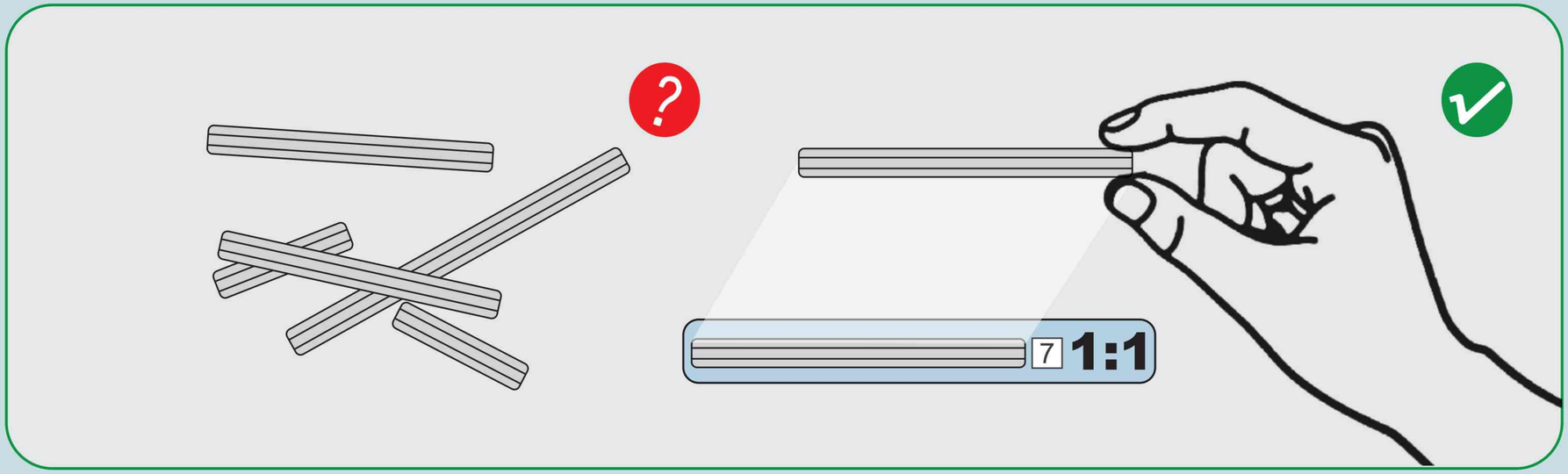
7
1:1

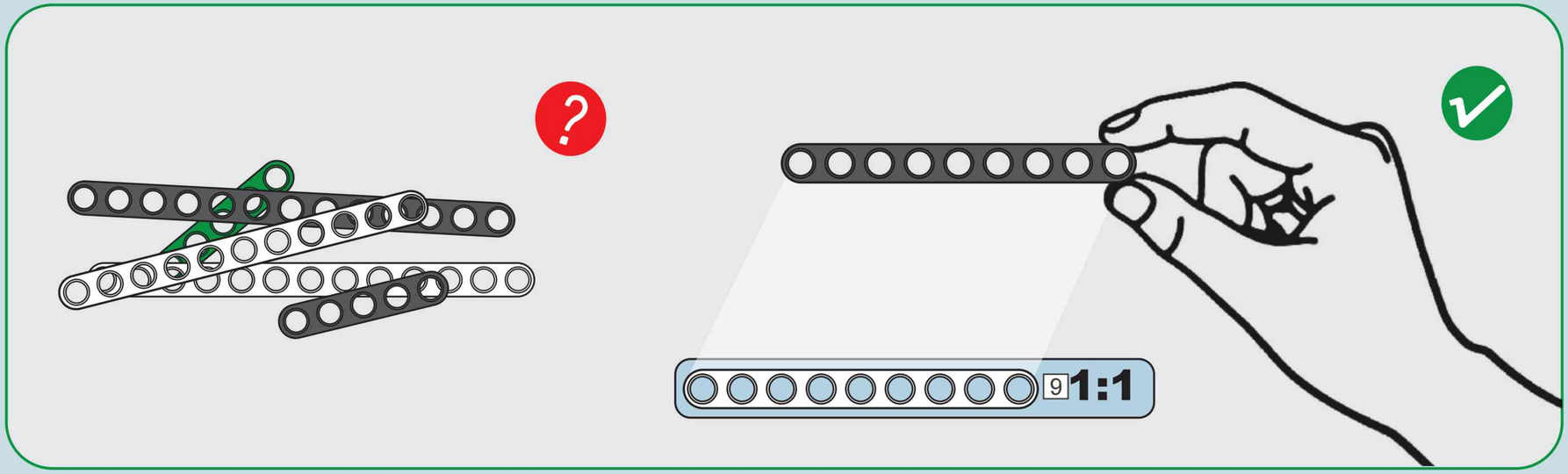
9
1:1

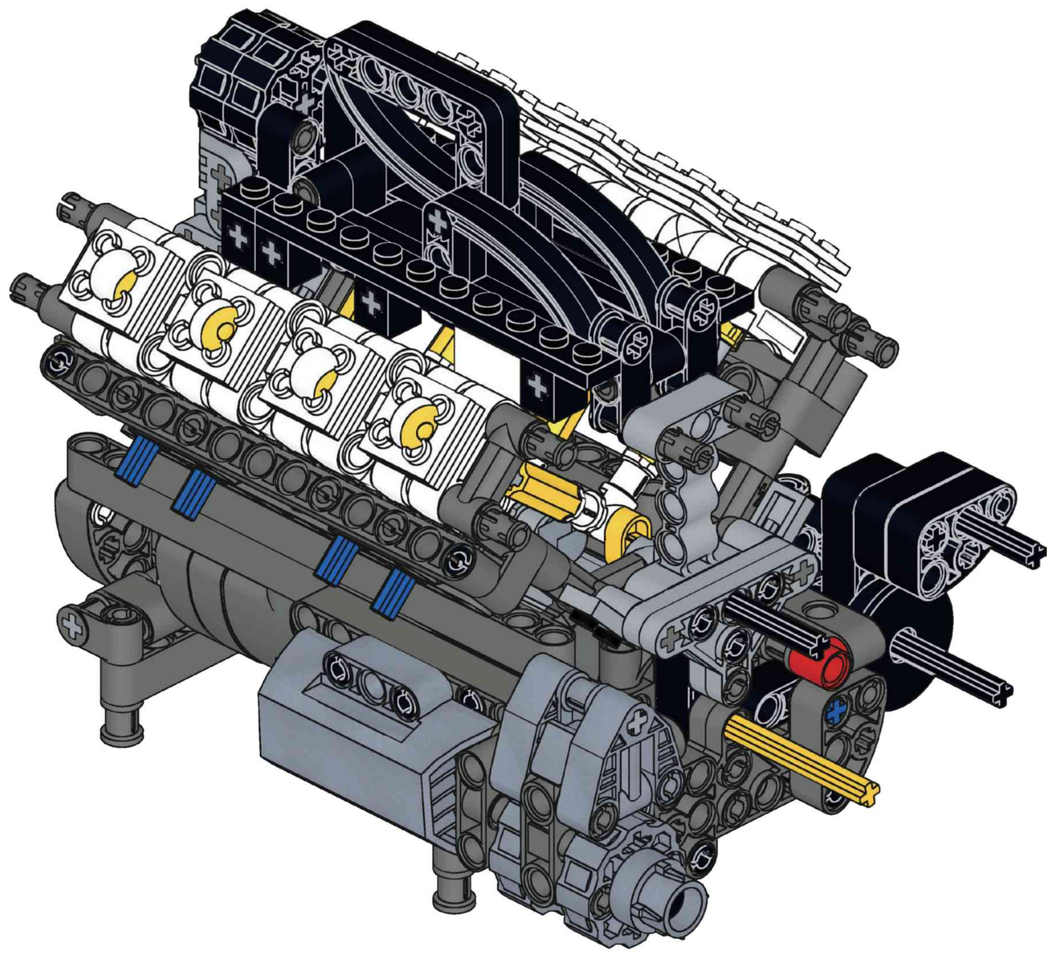

A

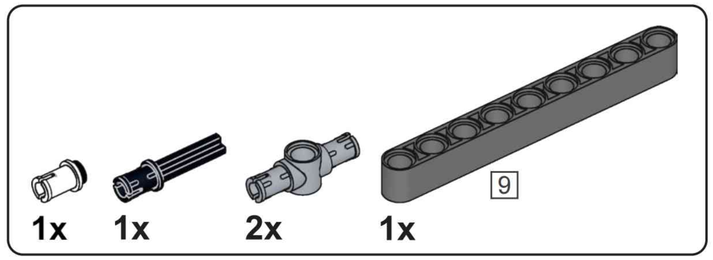


# A1

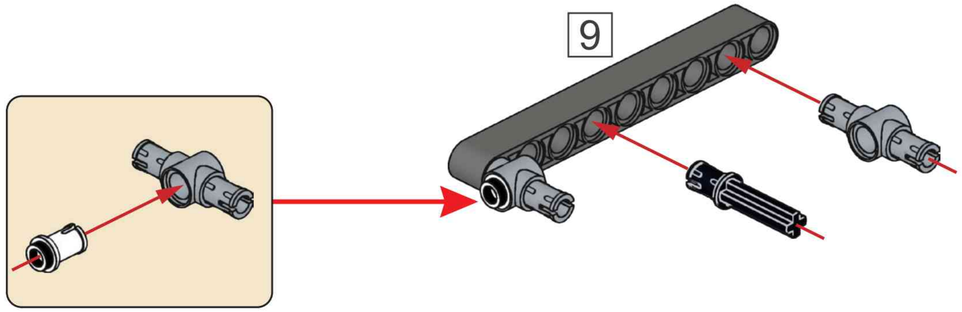


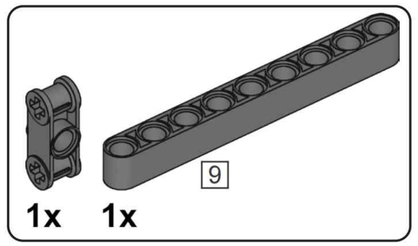


# A2

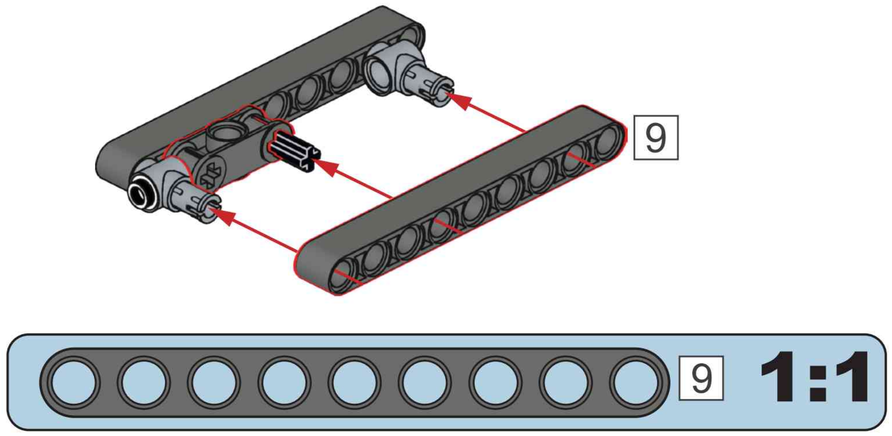


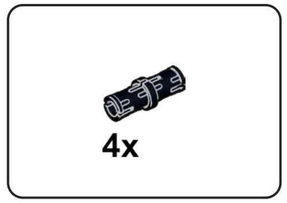


# A3

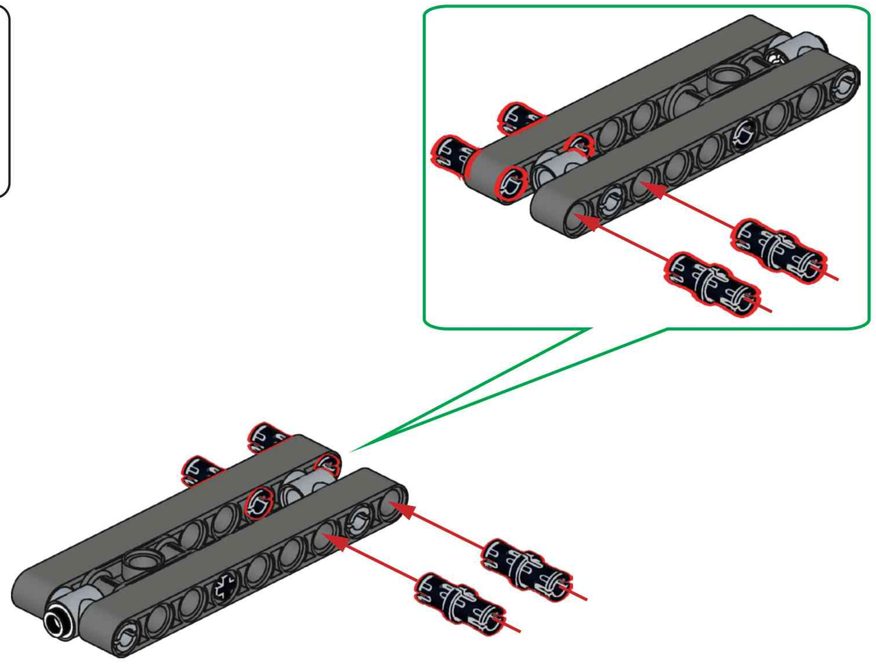

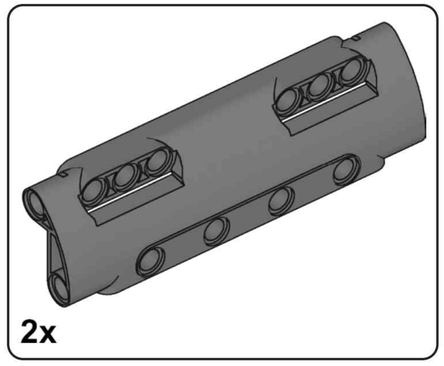


# A4

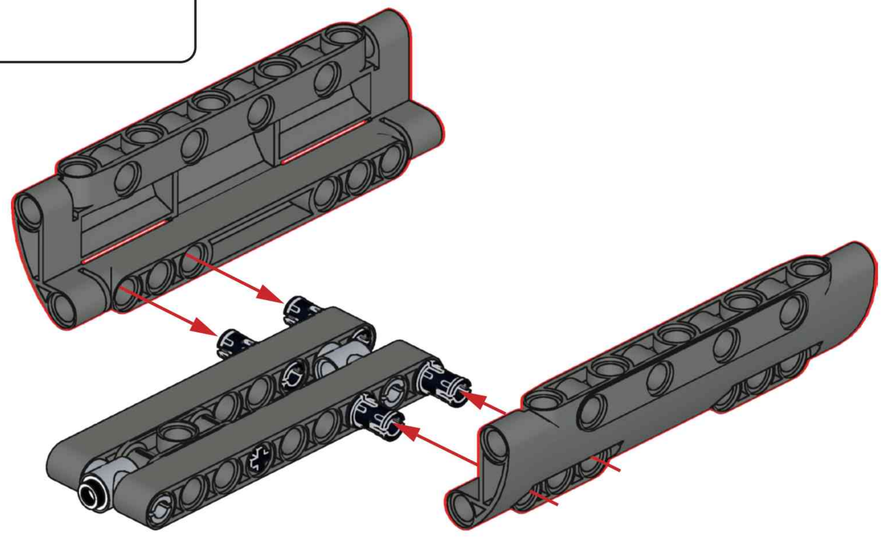

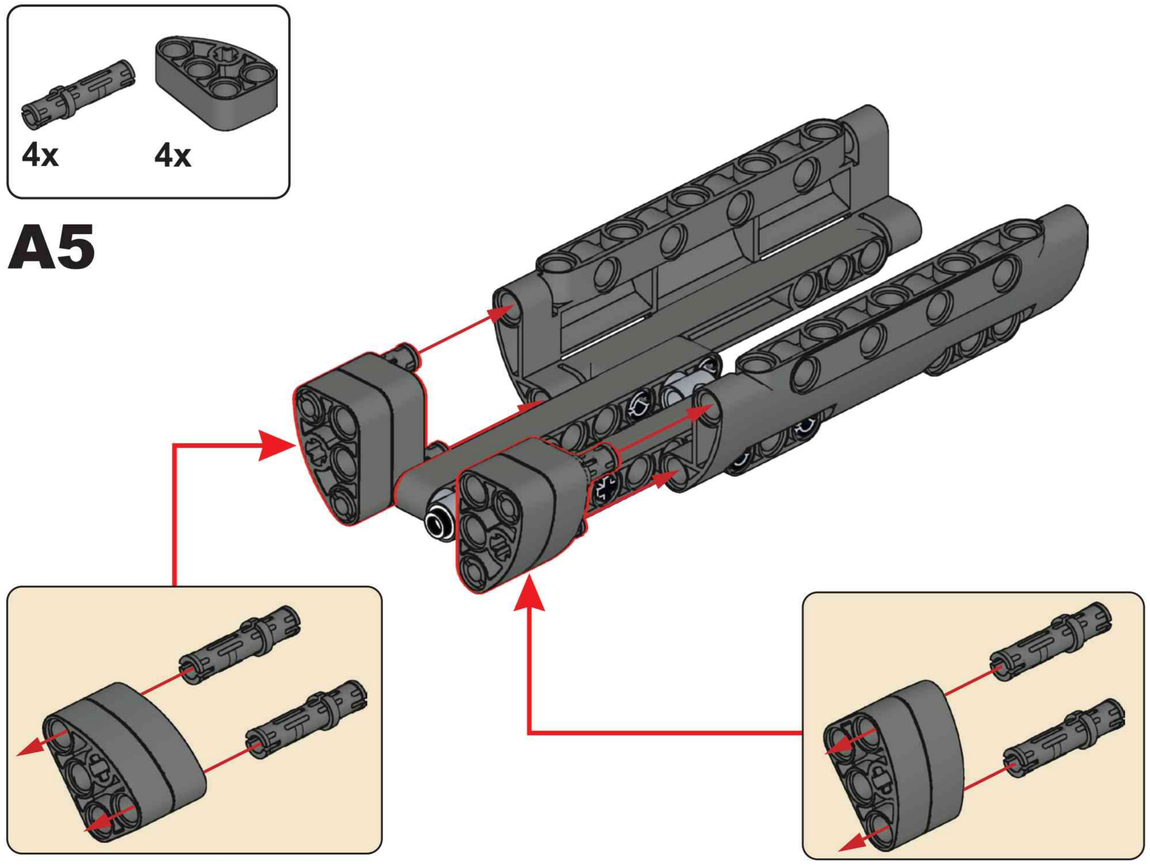
4x
4x
A5

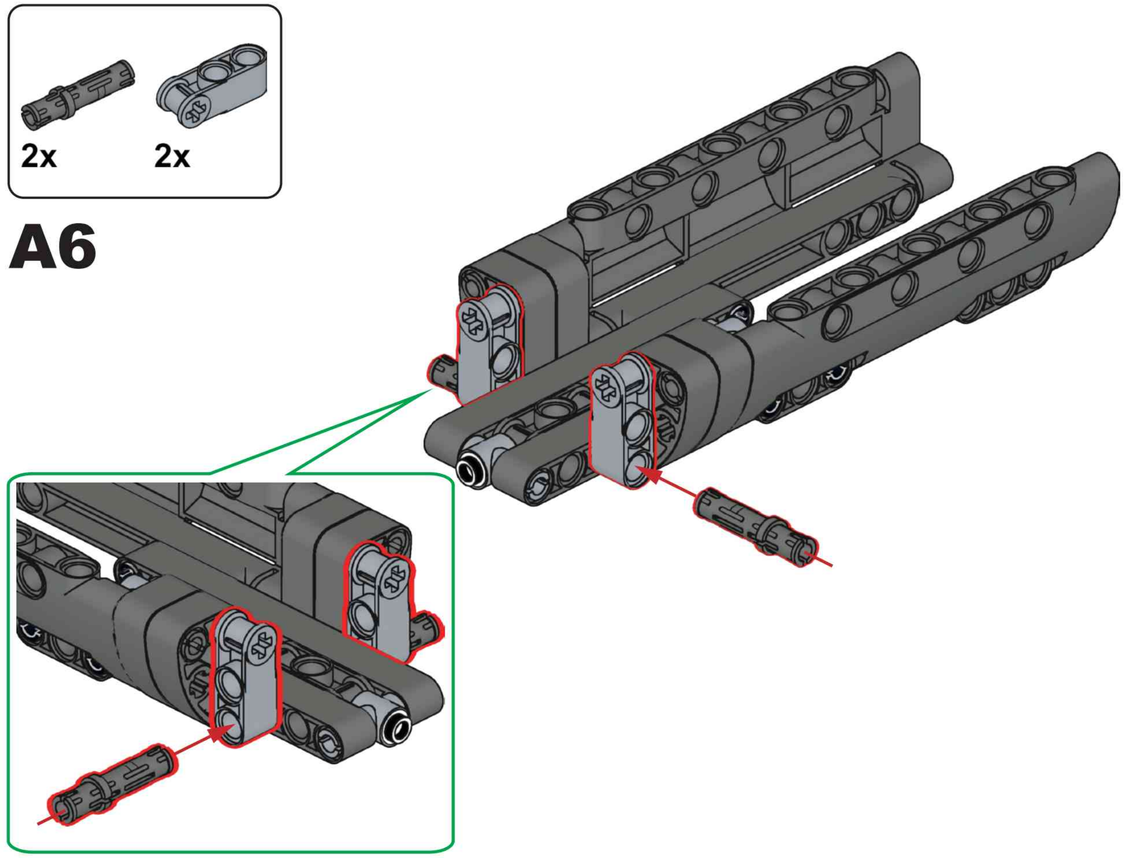
2x
2x
A6

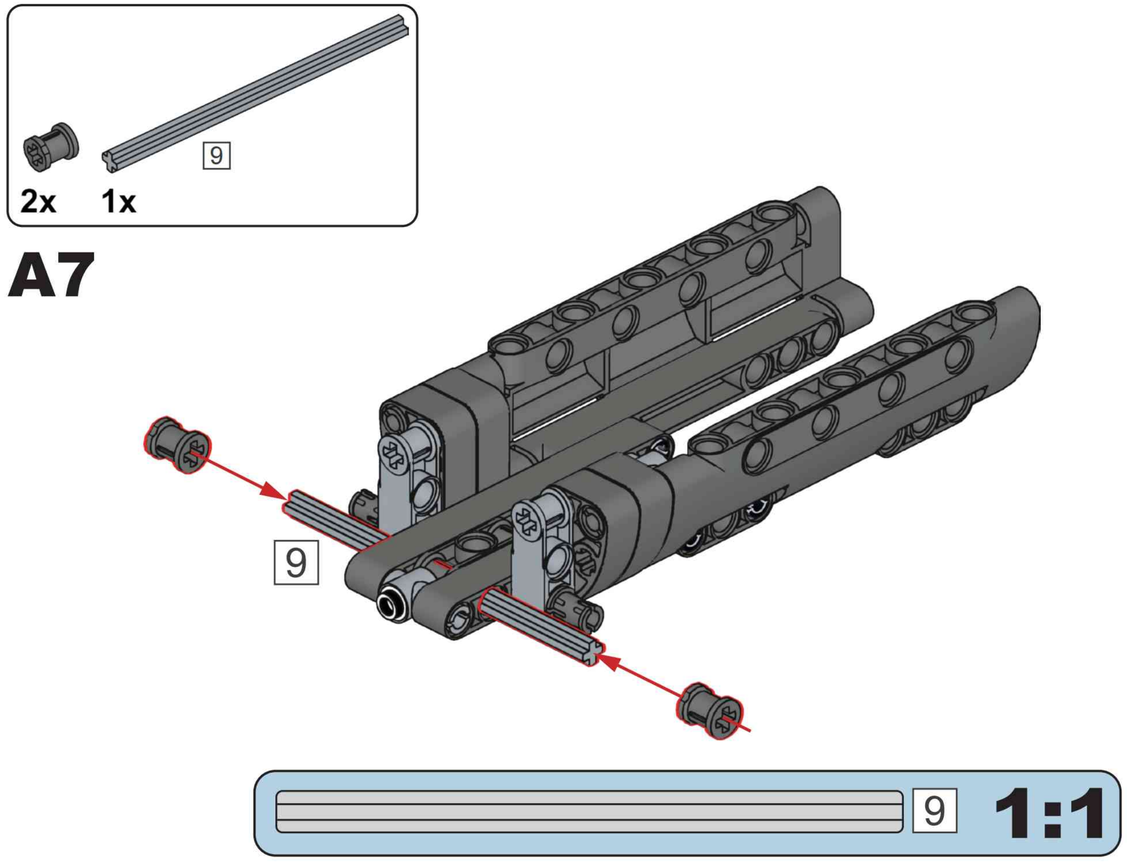
2x
1x
9
A7
9
9
1:1

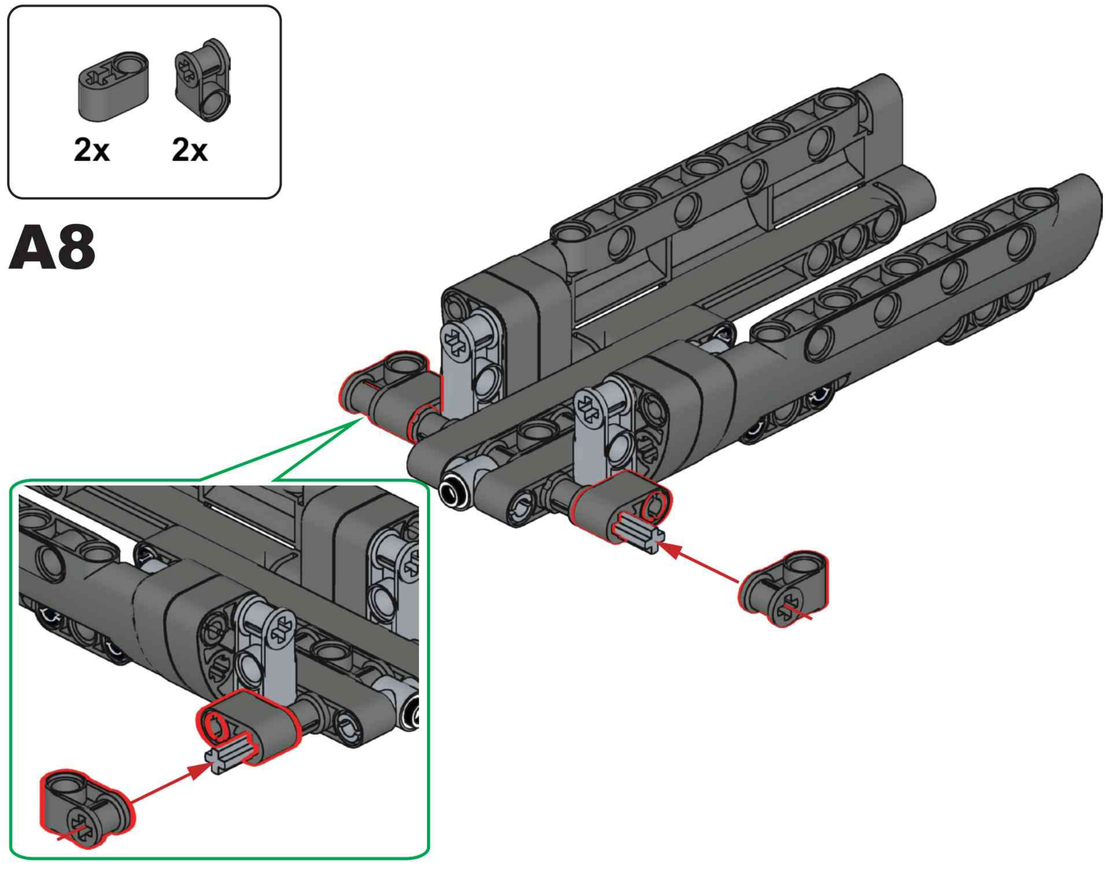
2x
2x
A8

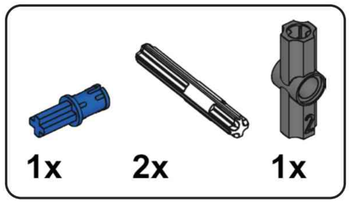


## A9

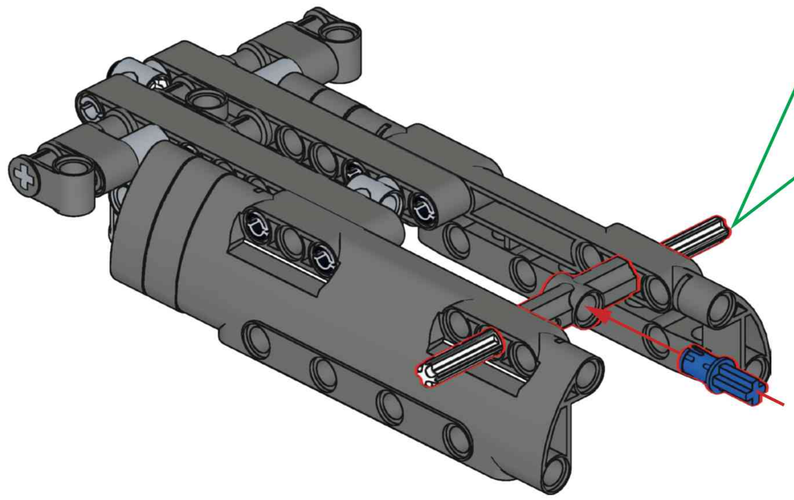

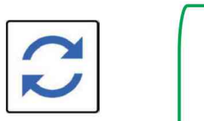

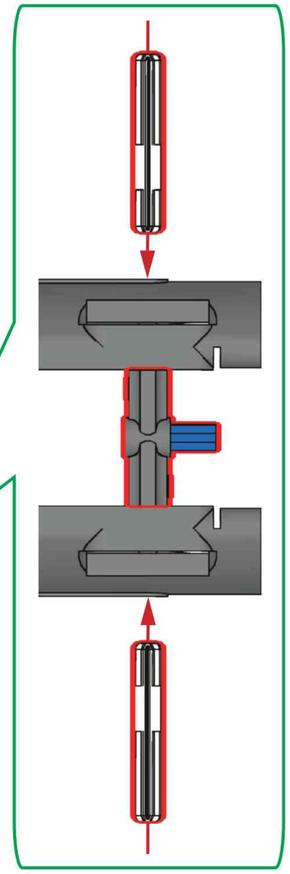

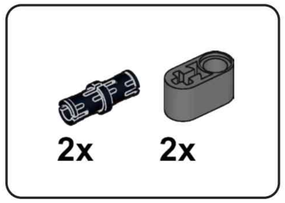


## A10

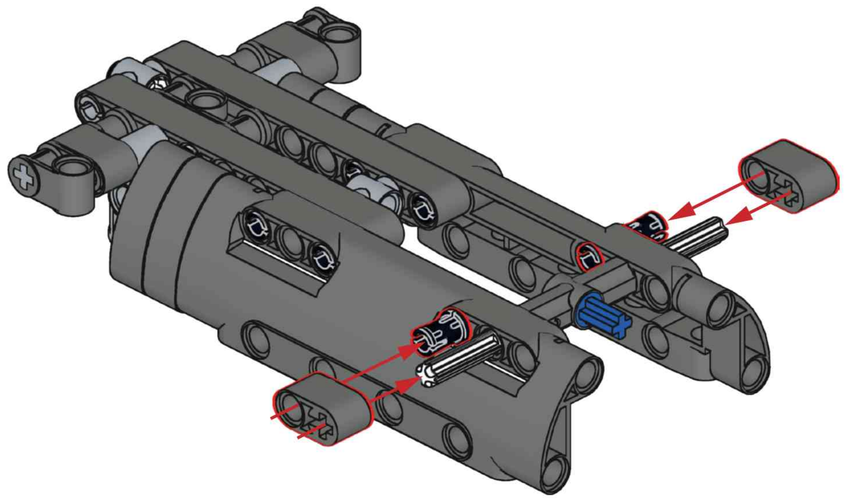

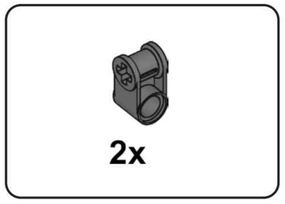


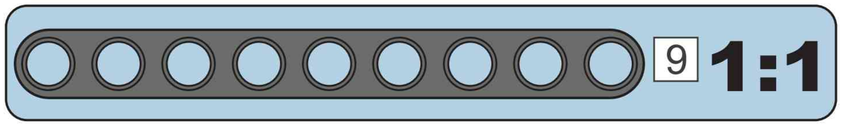


## A11

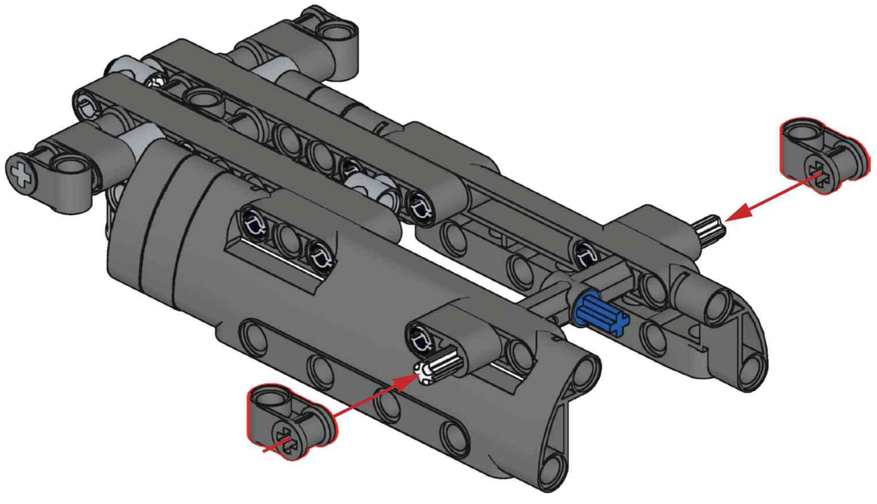

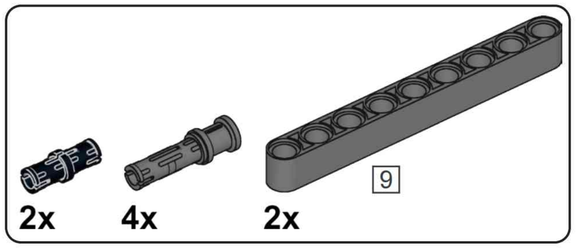


## A12

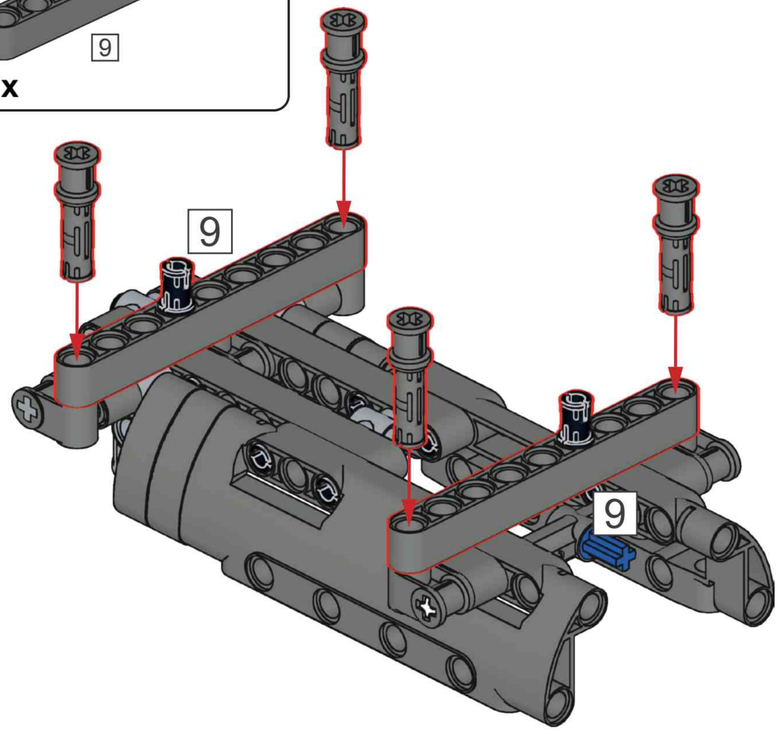

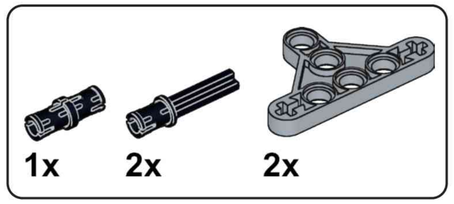


## A13

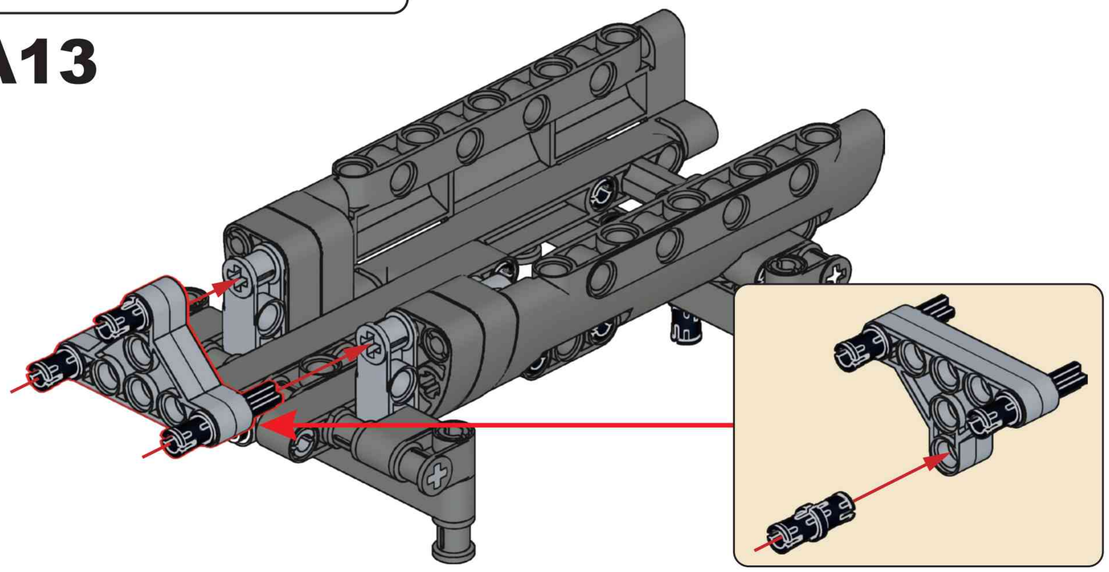

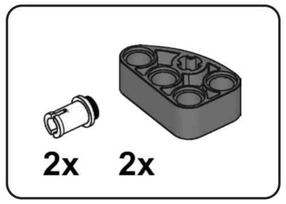


## A14

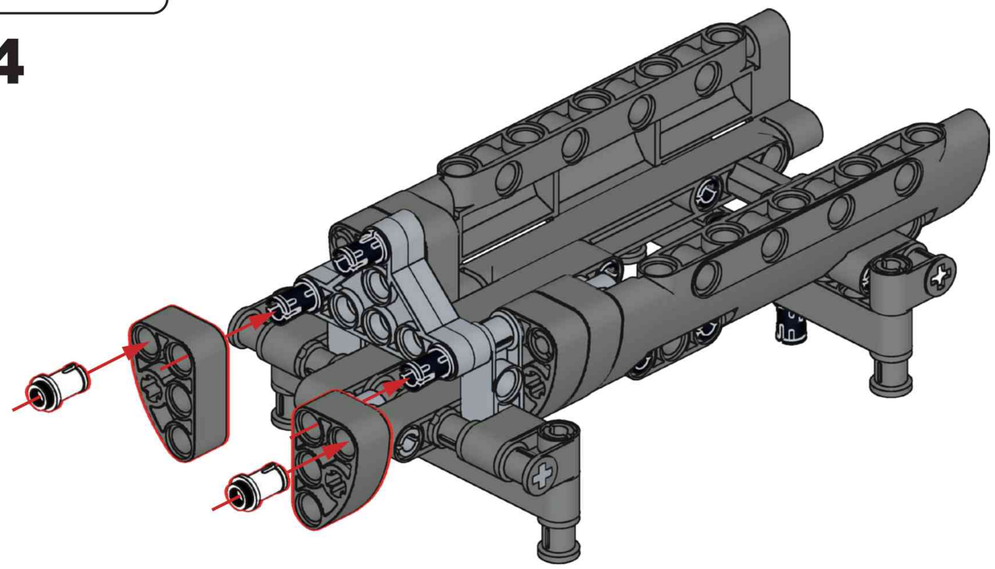

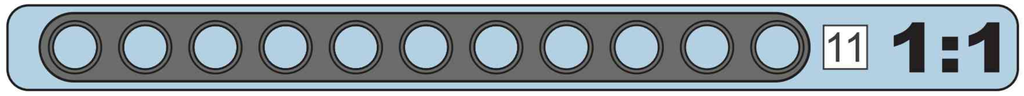


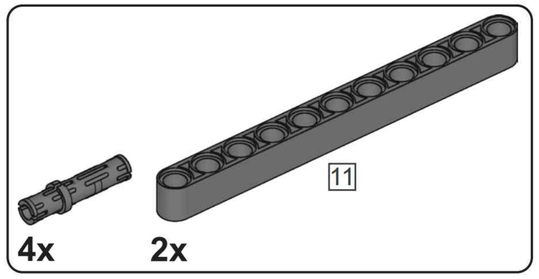


## A15

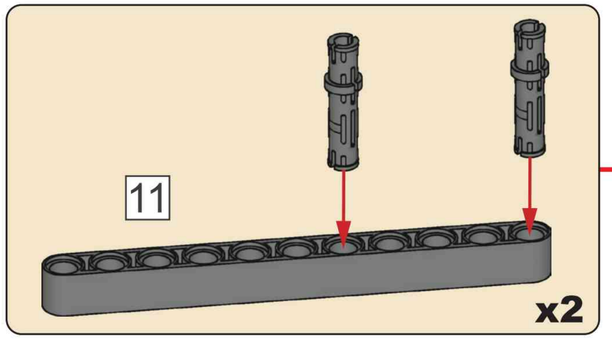


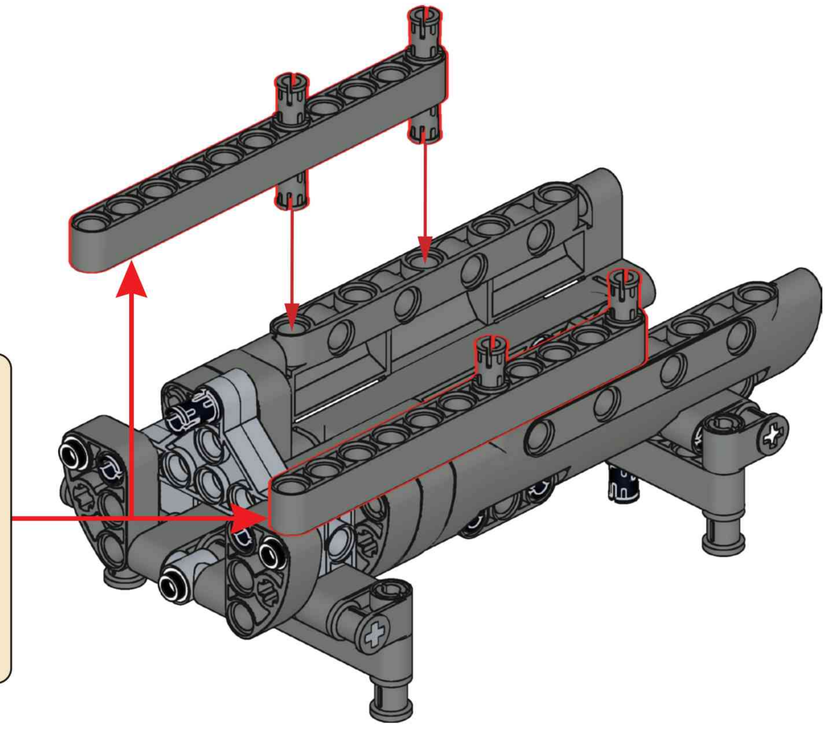

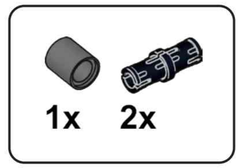


## A16

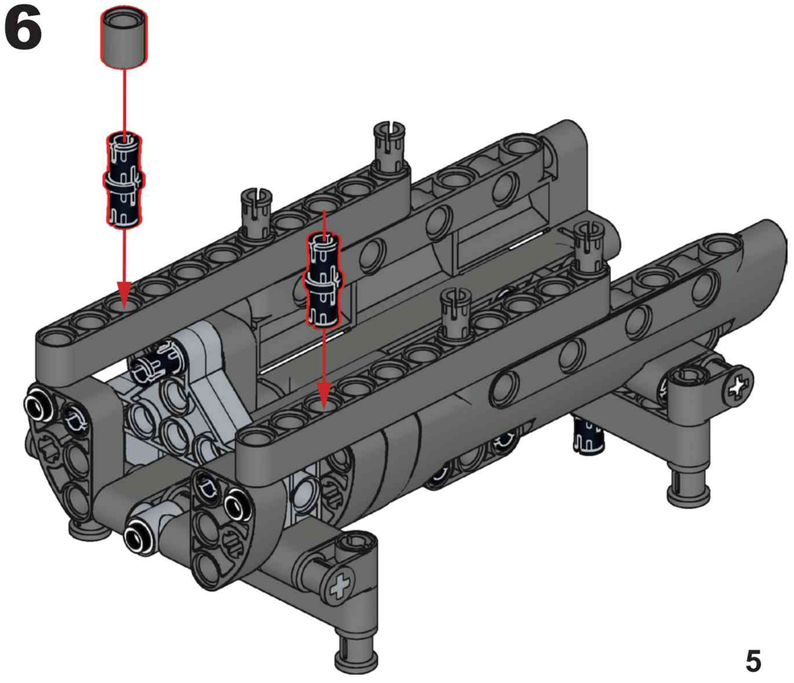

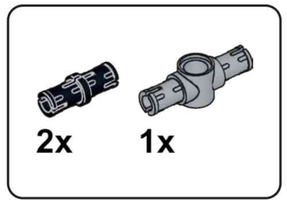


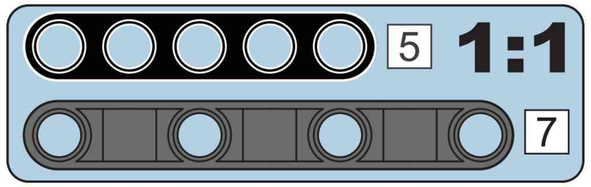


## A17

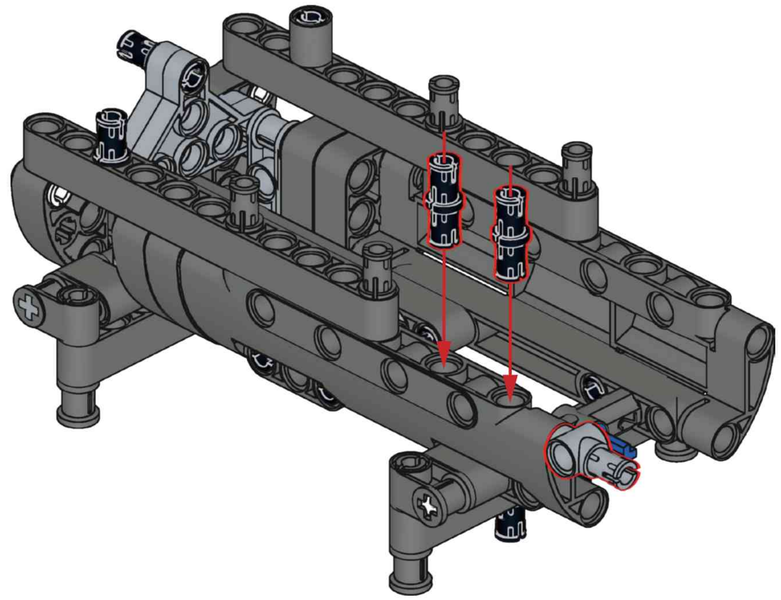

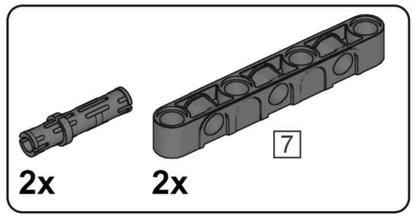


## A18

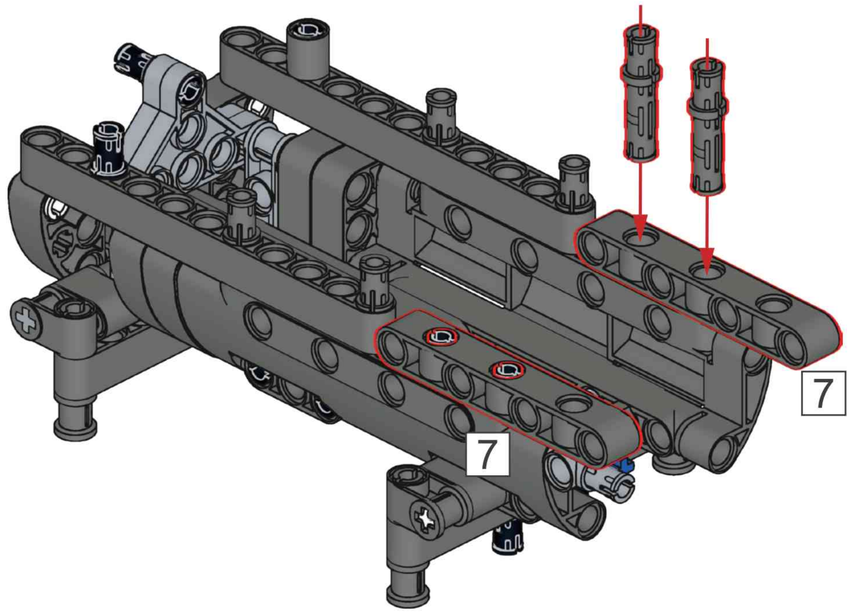


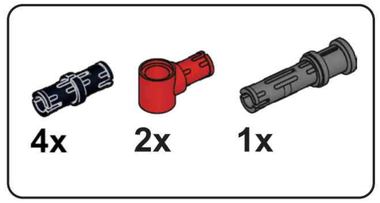


## A19

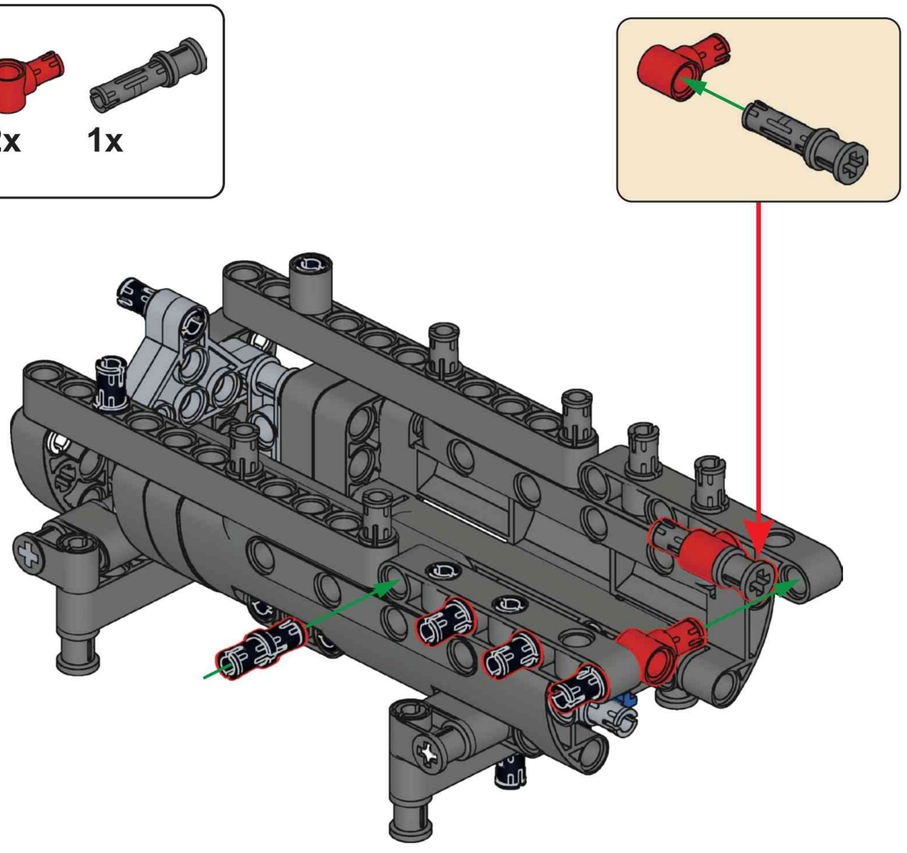

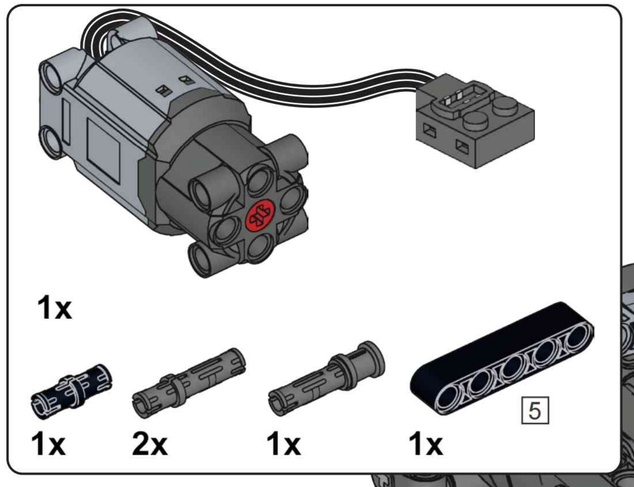


## A20

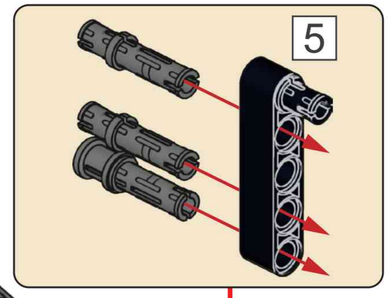

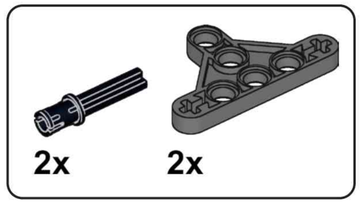


## A21

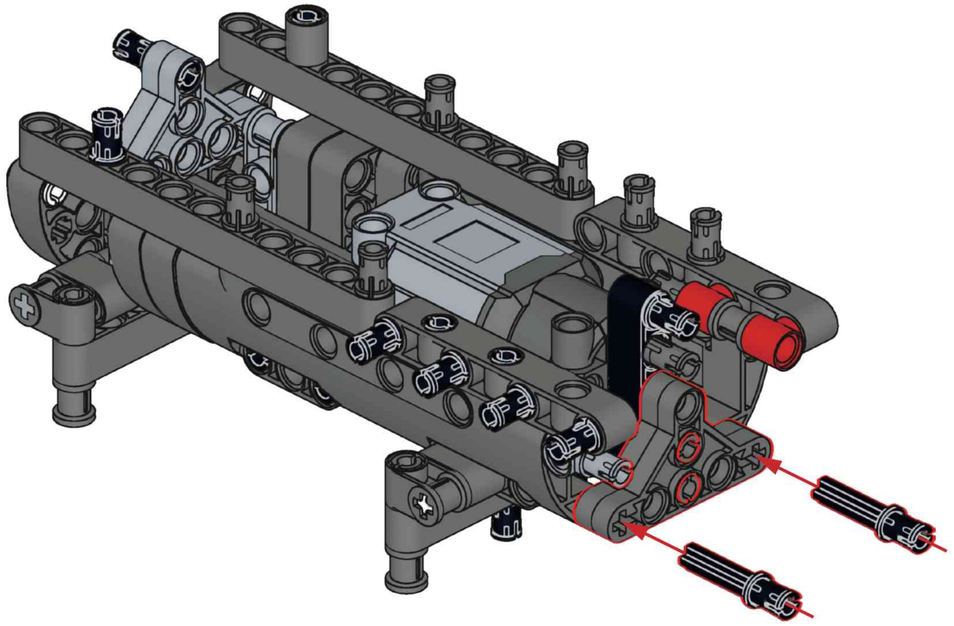

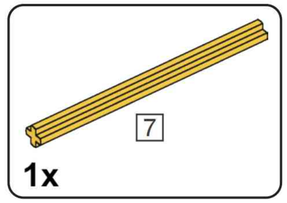


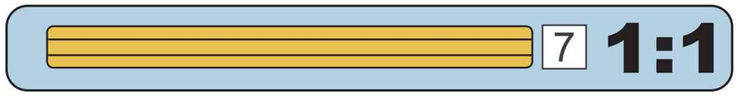


## A22

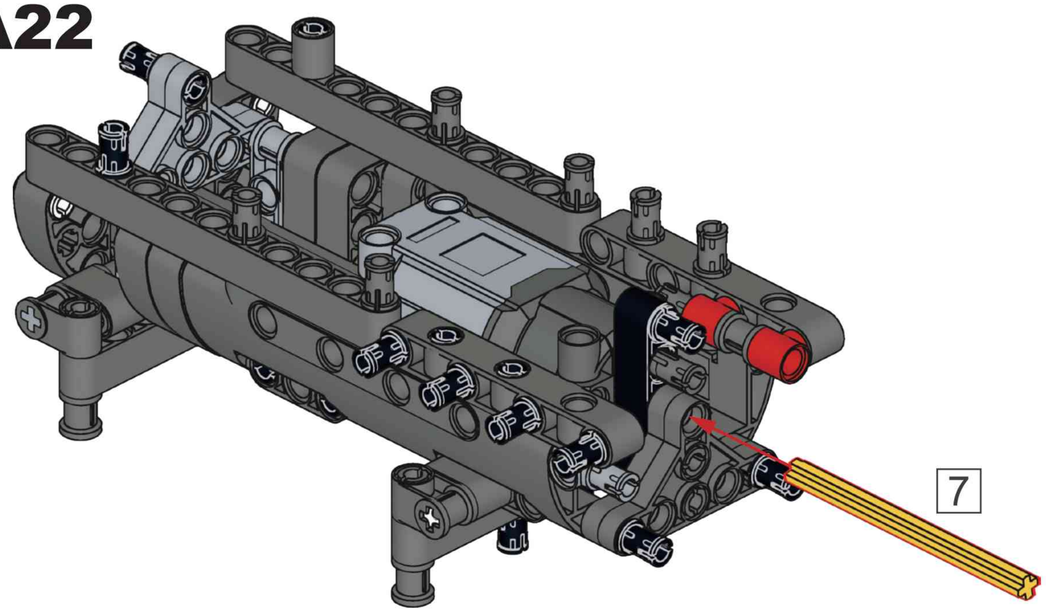


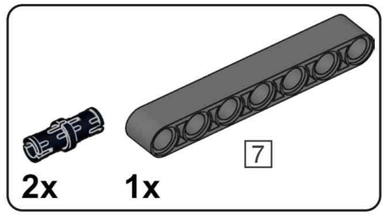


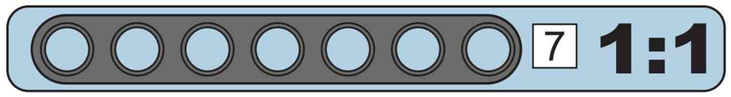


## A23

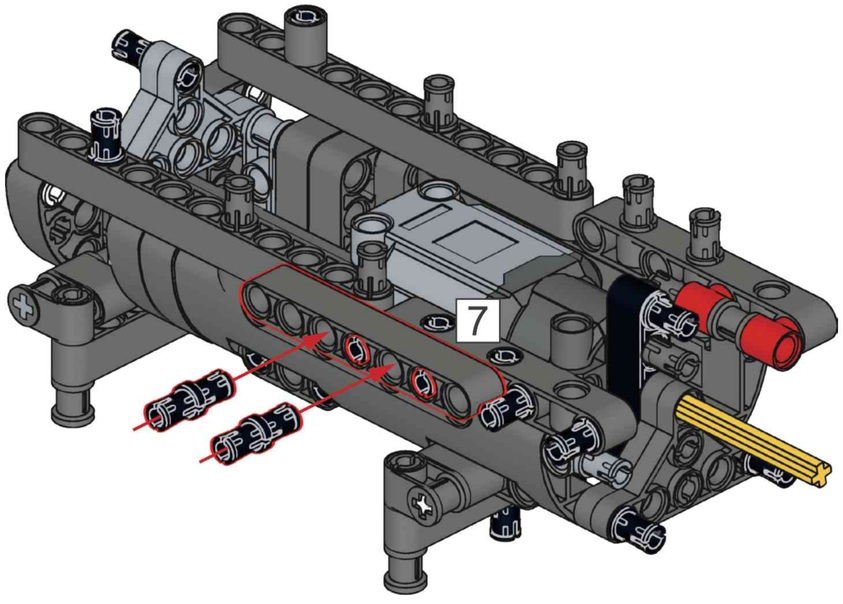





## A24

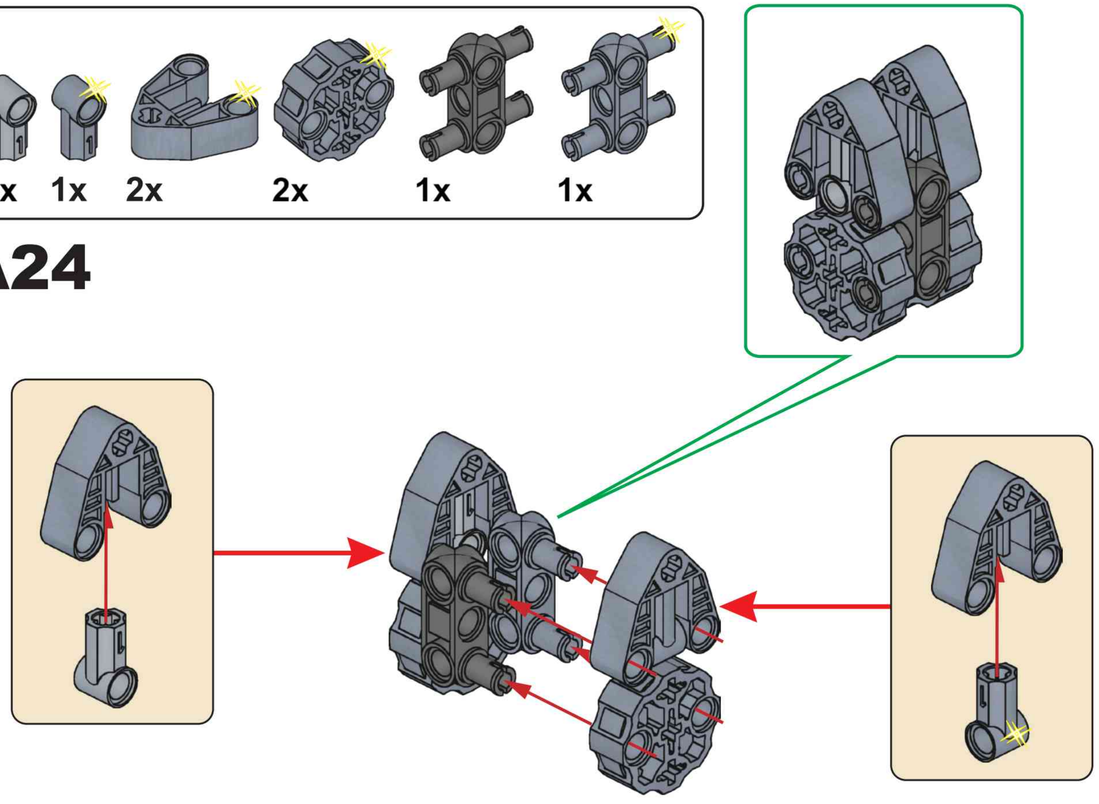

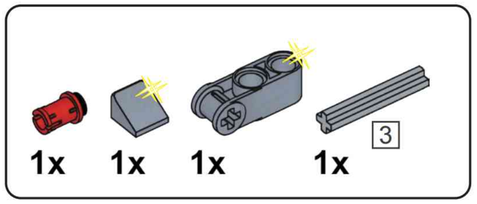


## A25

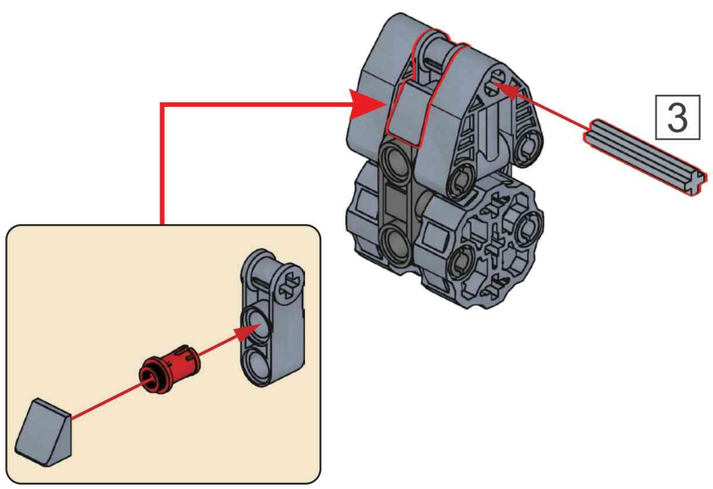


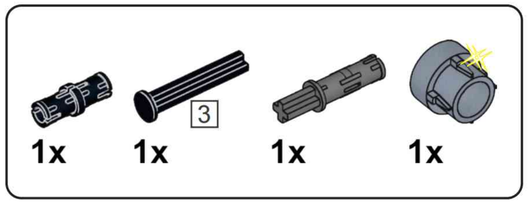


## A26

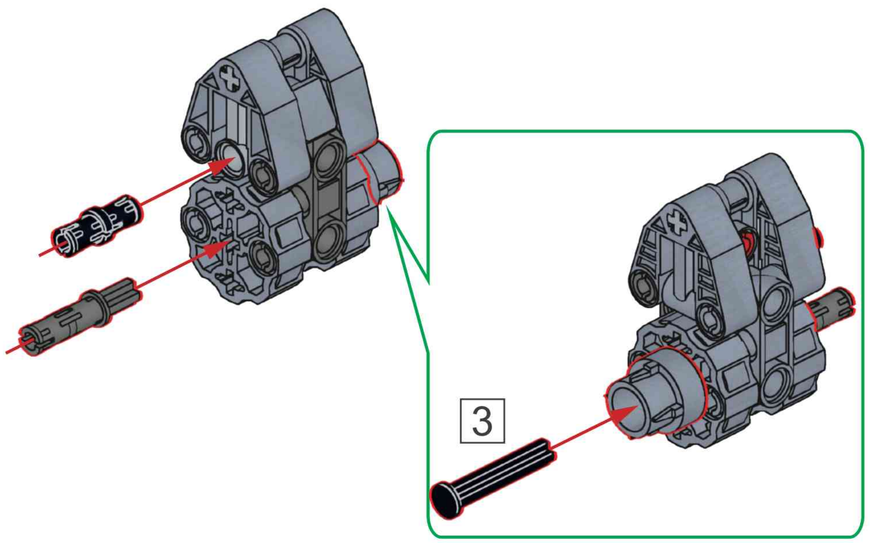


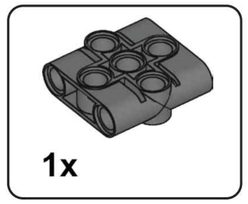


## A27

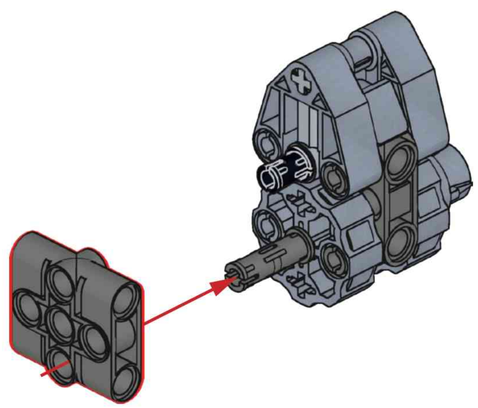

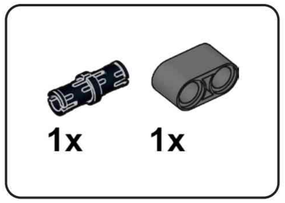

## A28

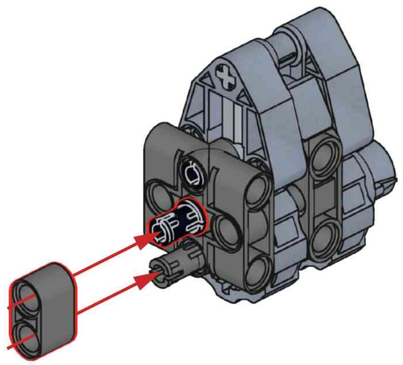

## A29

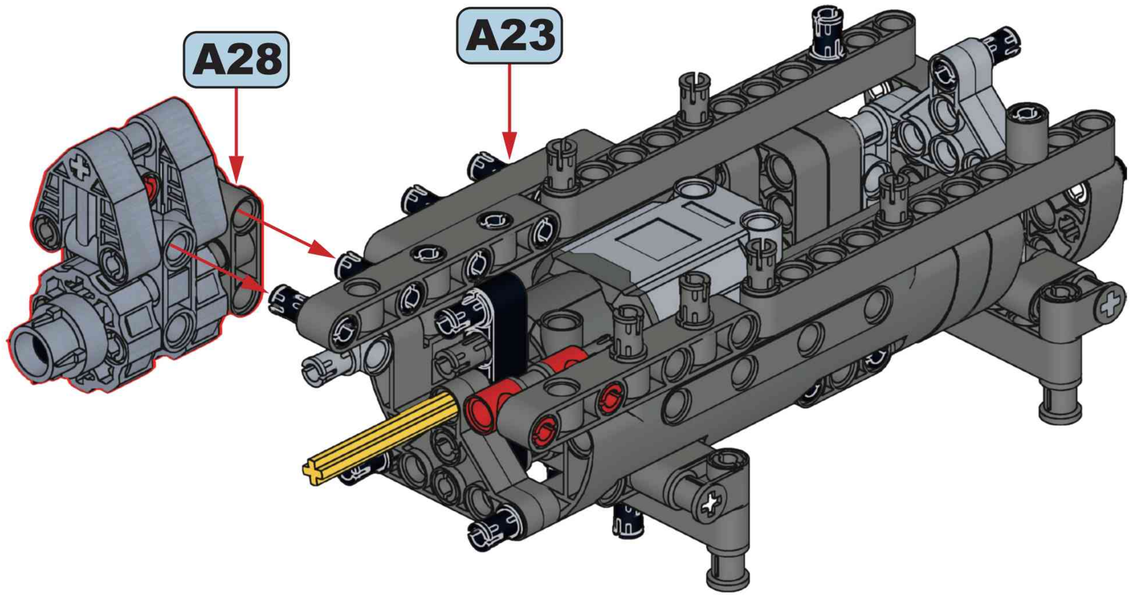

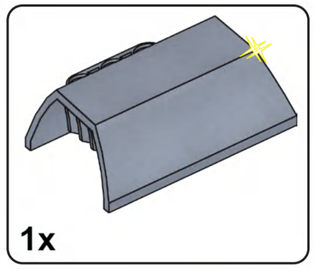


## A30

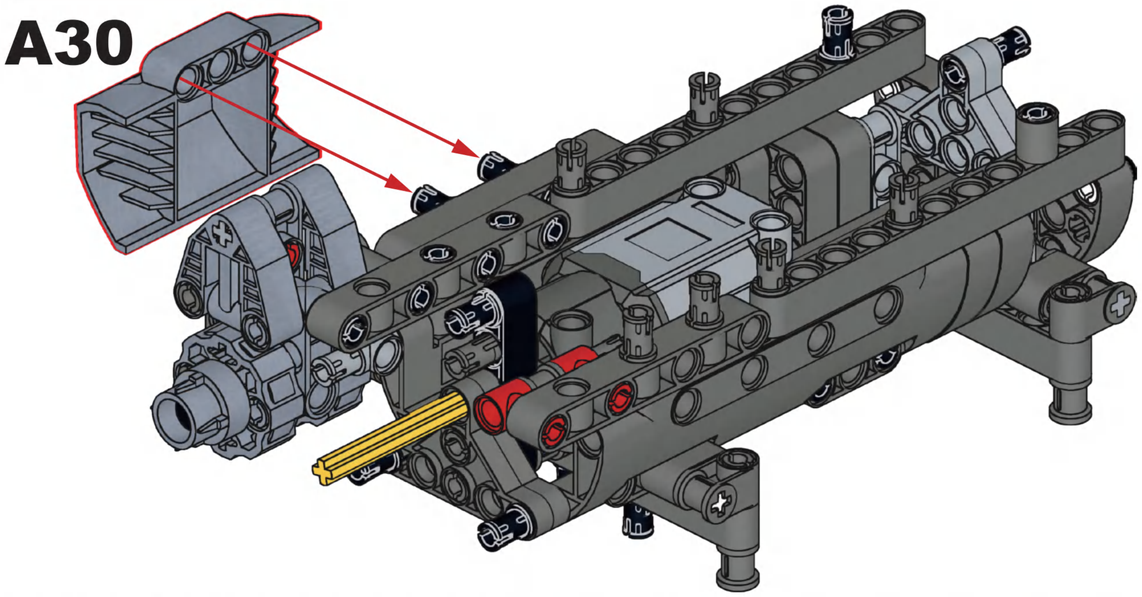

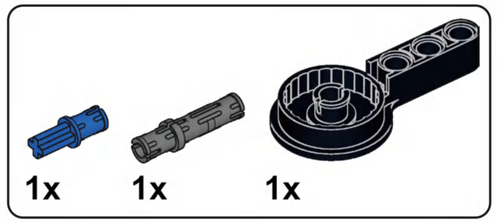


## A31

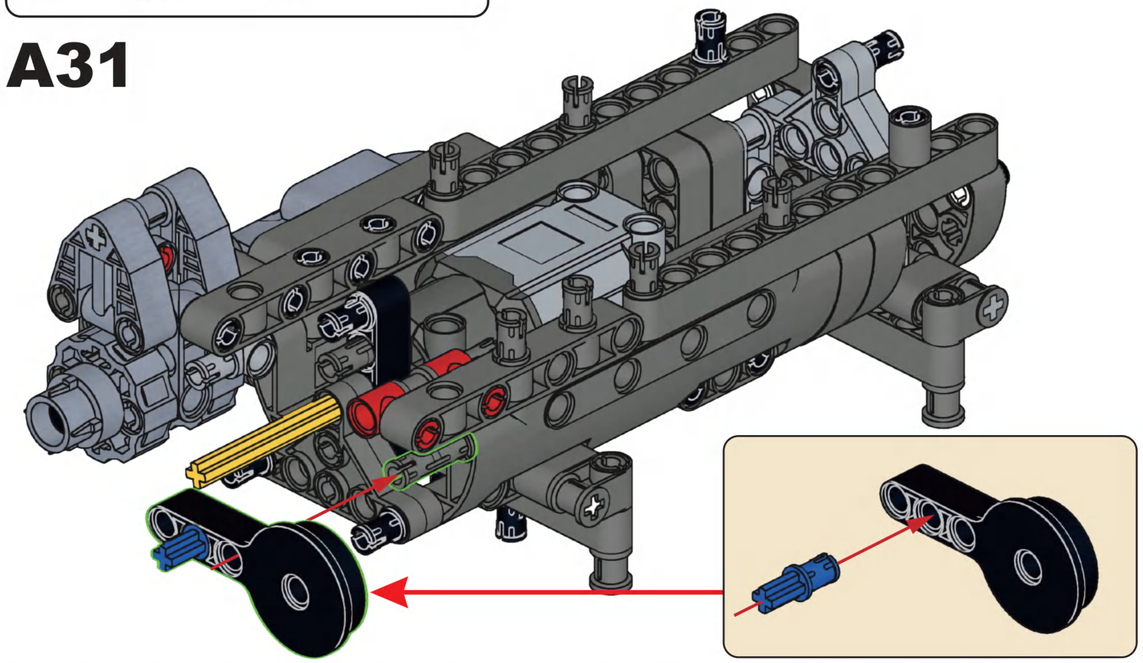

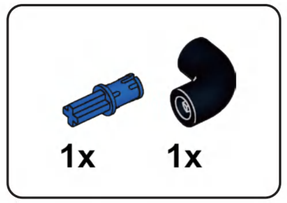

## A32

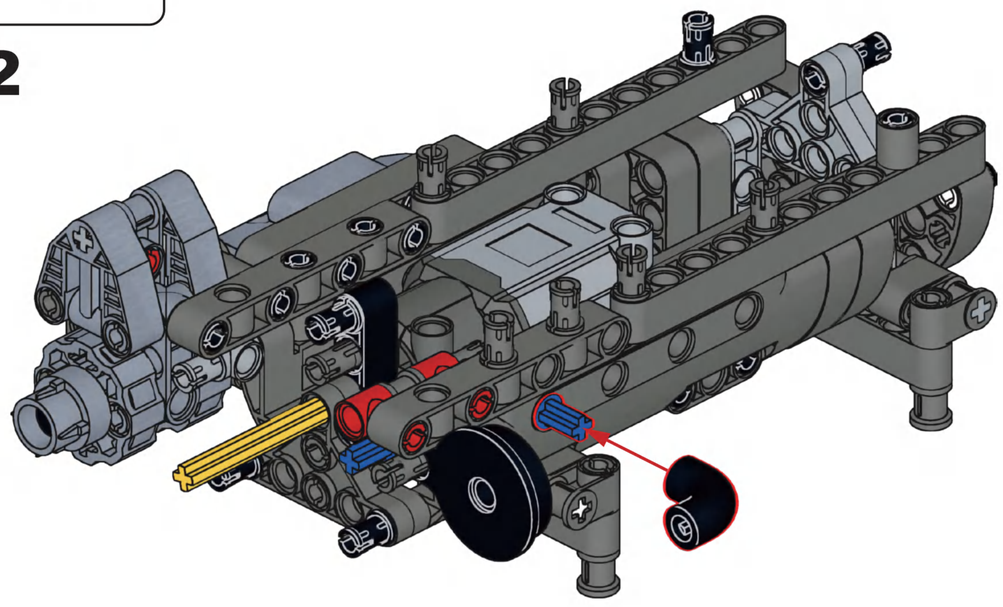




## A33

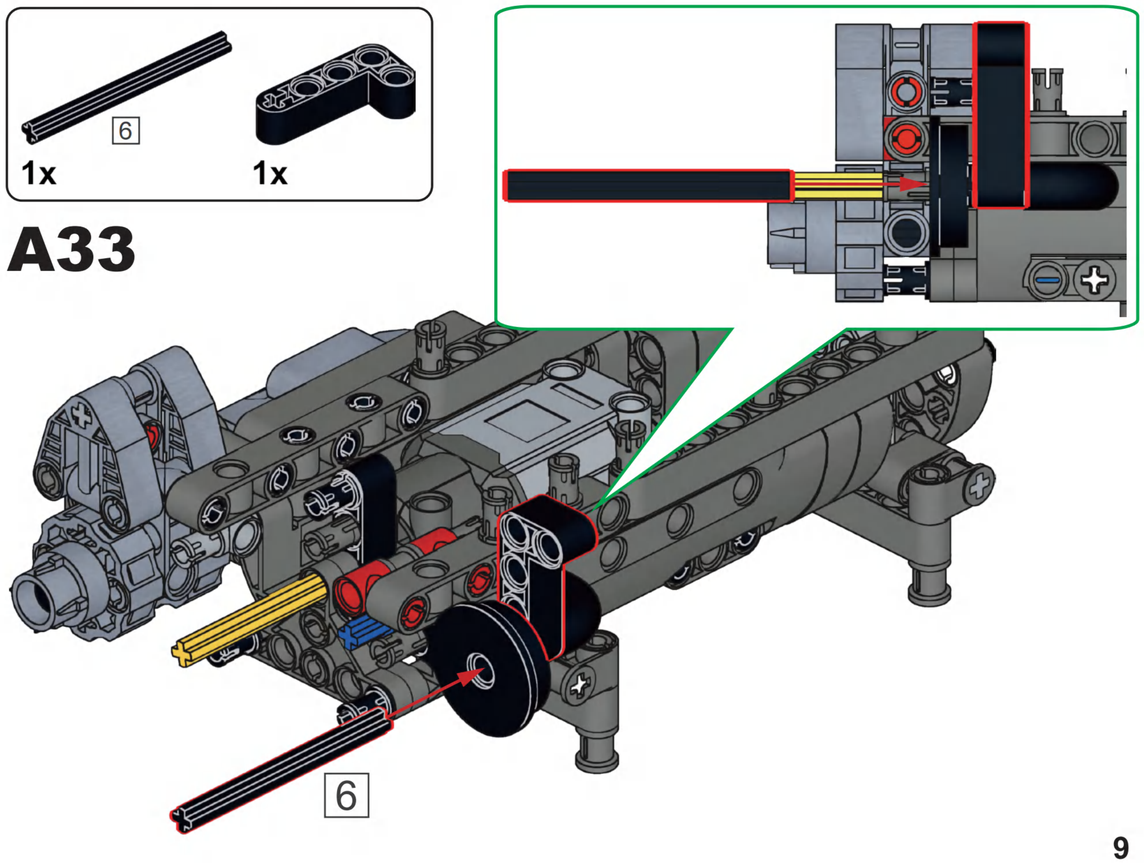

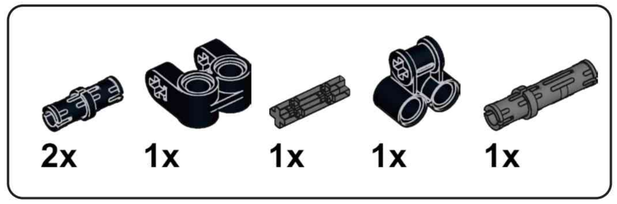


# A34

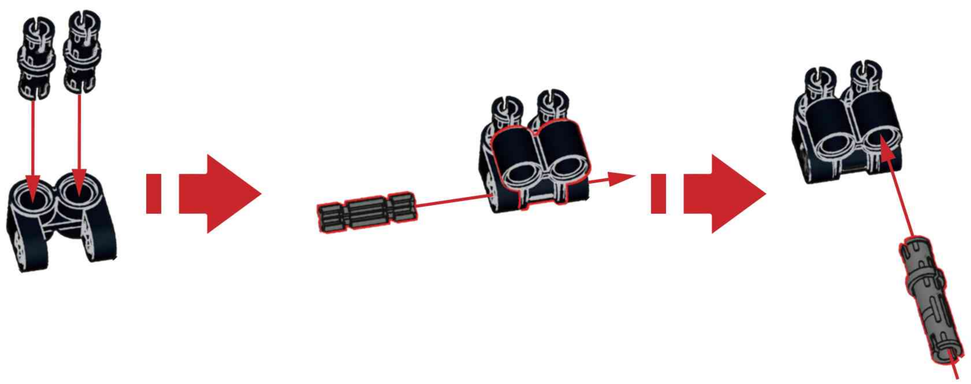

# A35

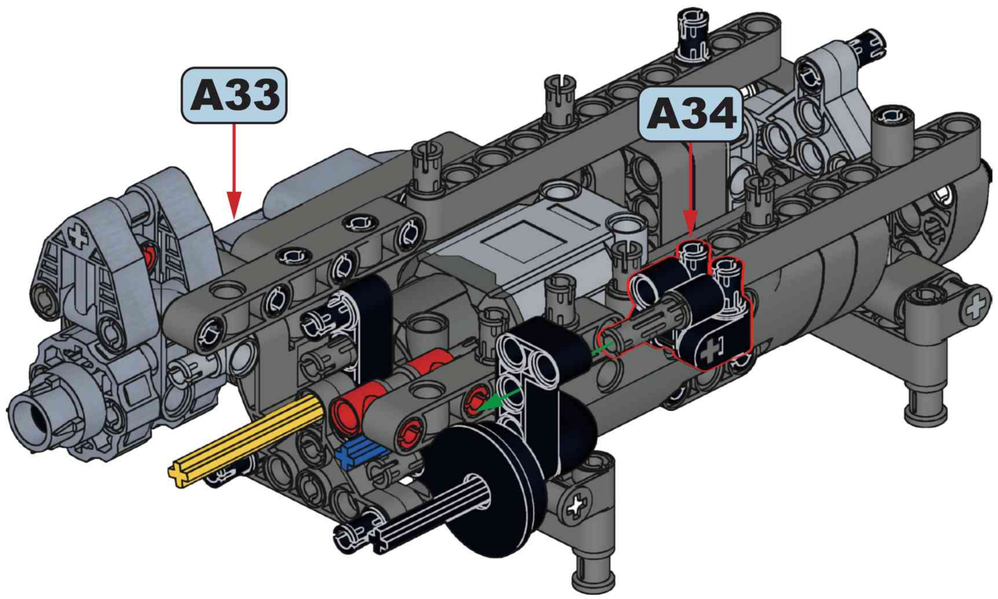


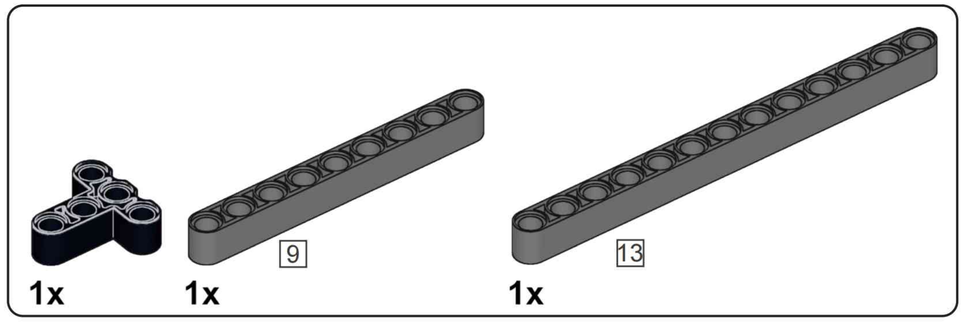


# A36

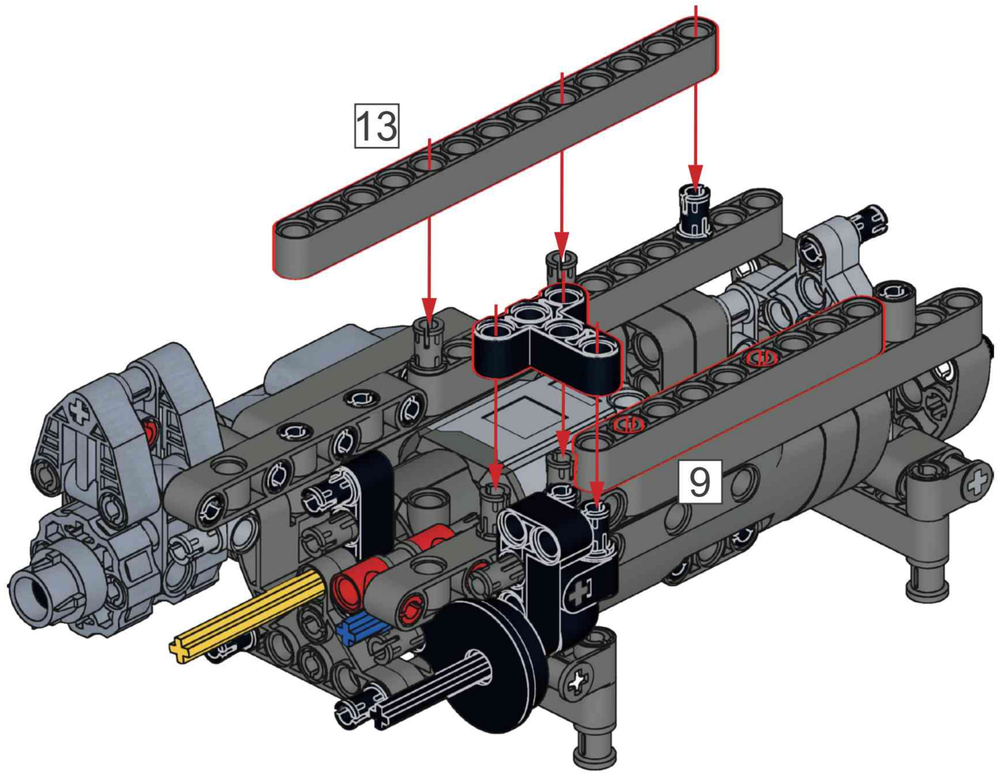


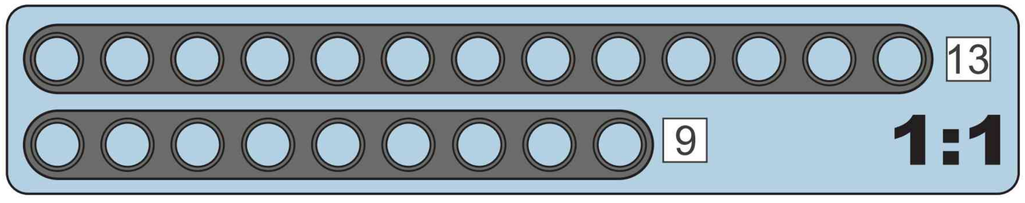

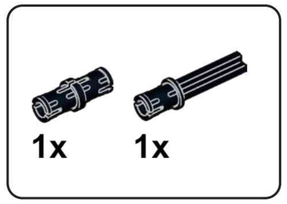


## A37

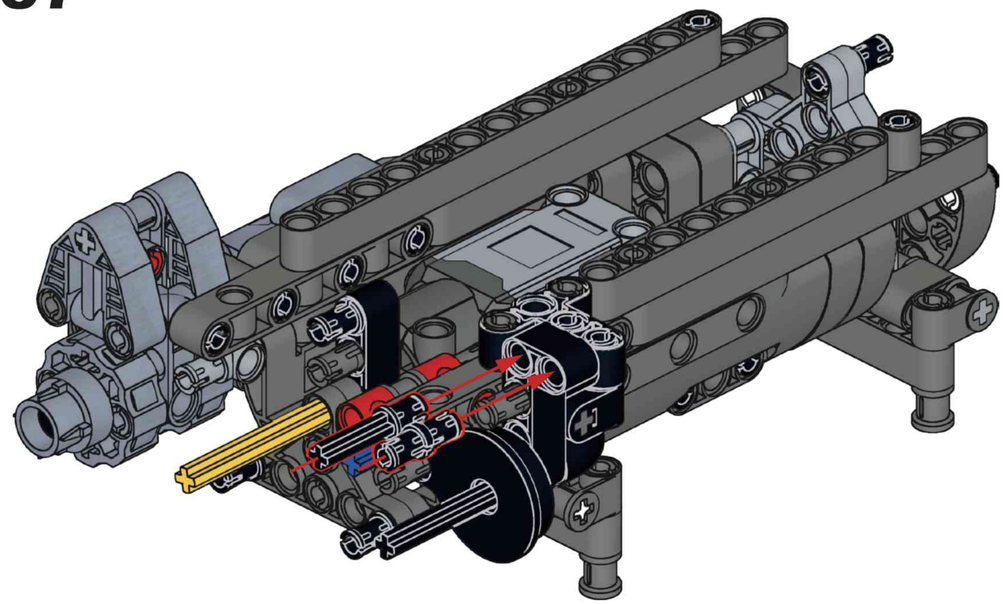

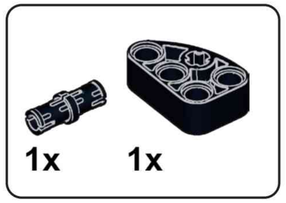


## A38

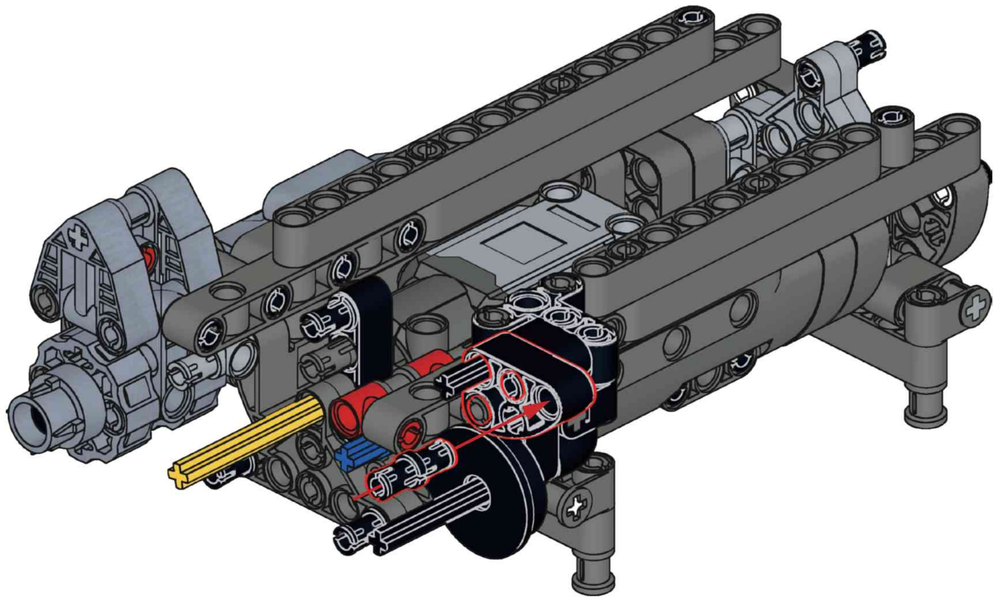

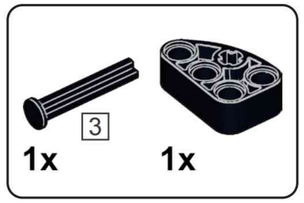


## A39

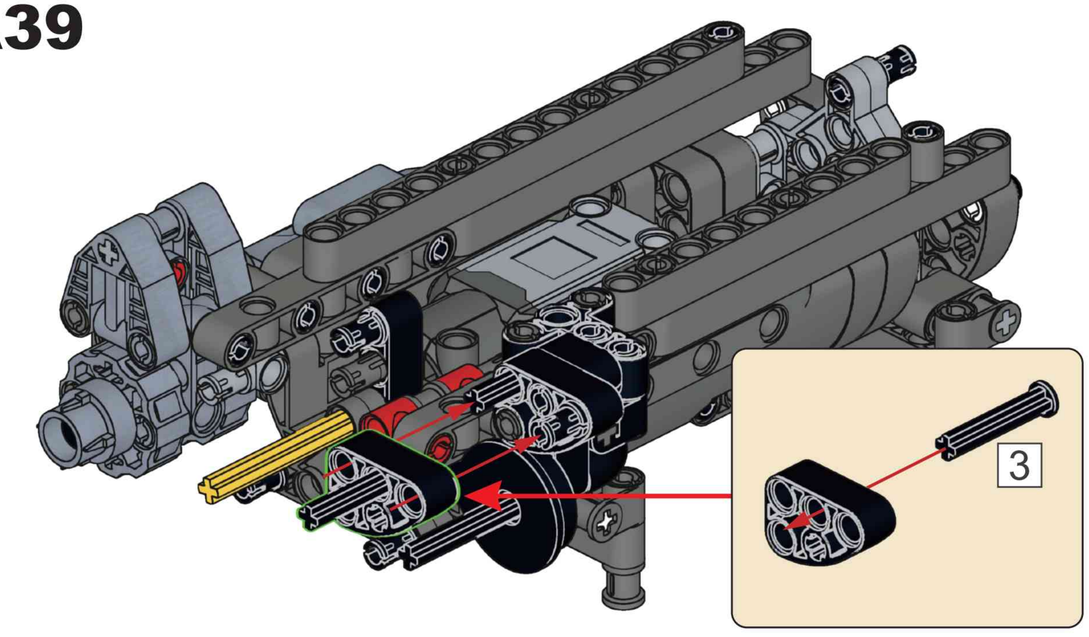


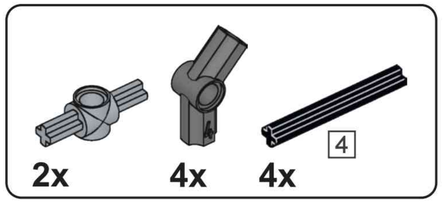


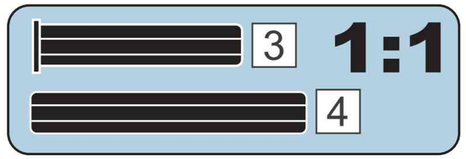


## A40

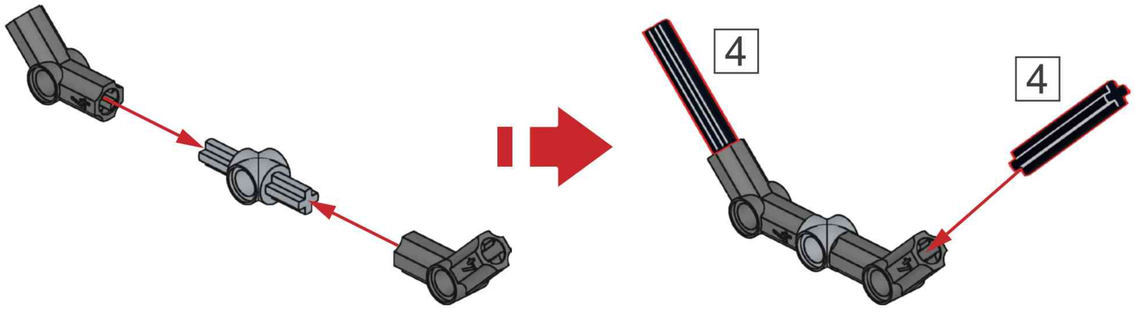


x2

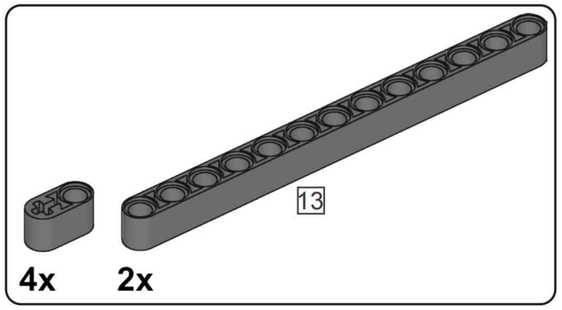


# A41

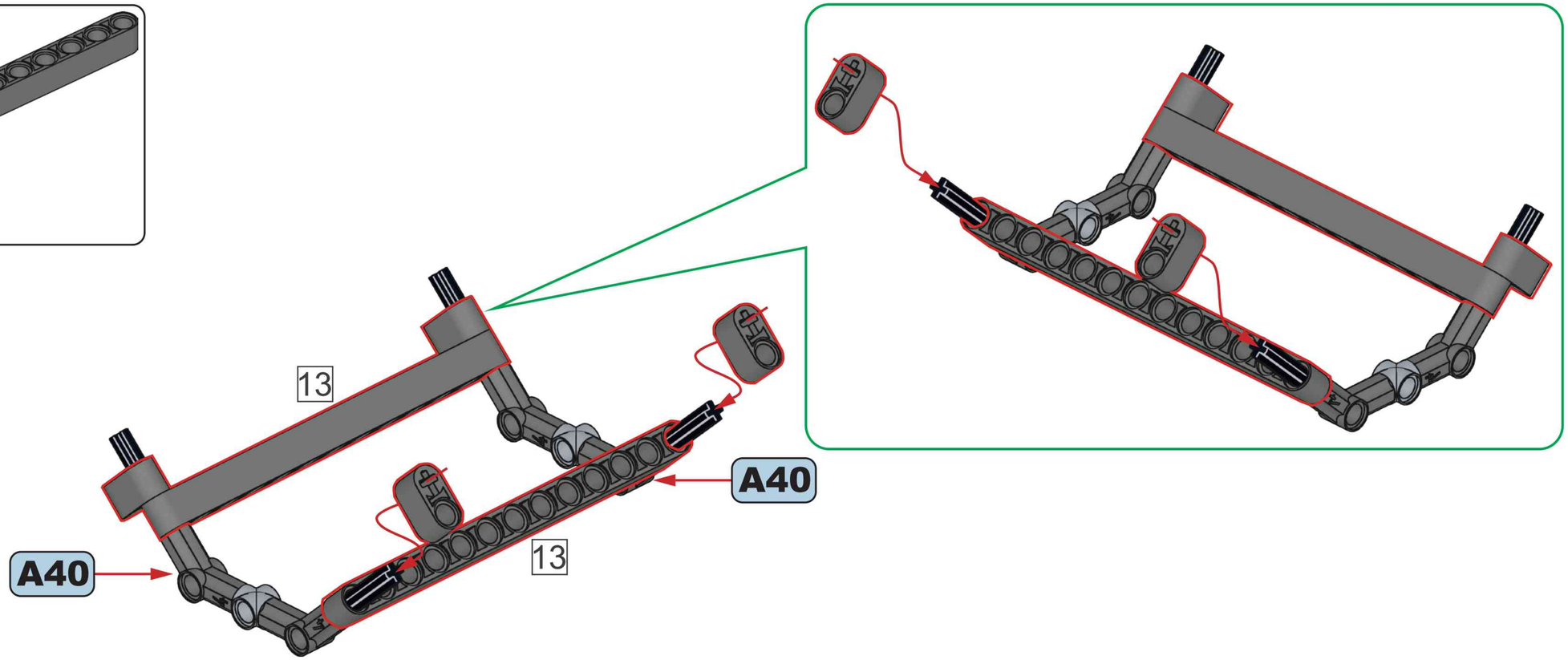


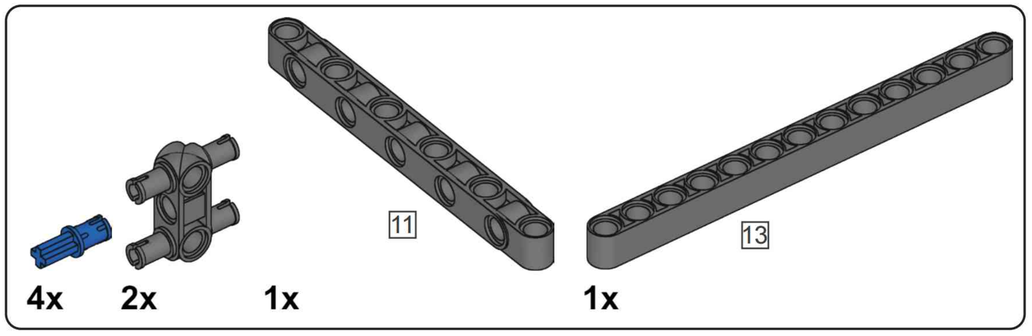


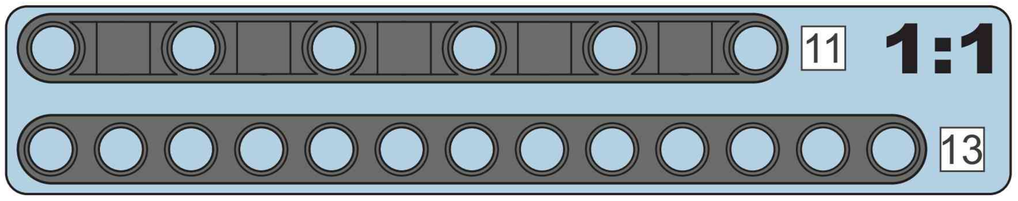


# A42

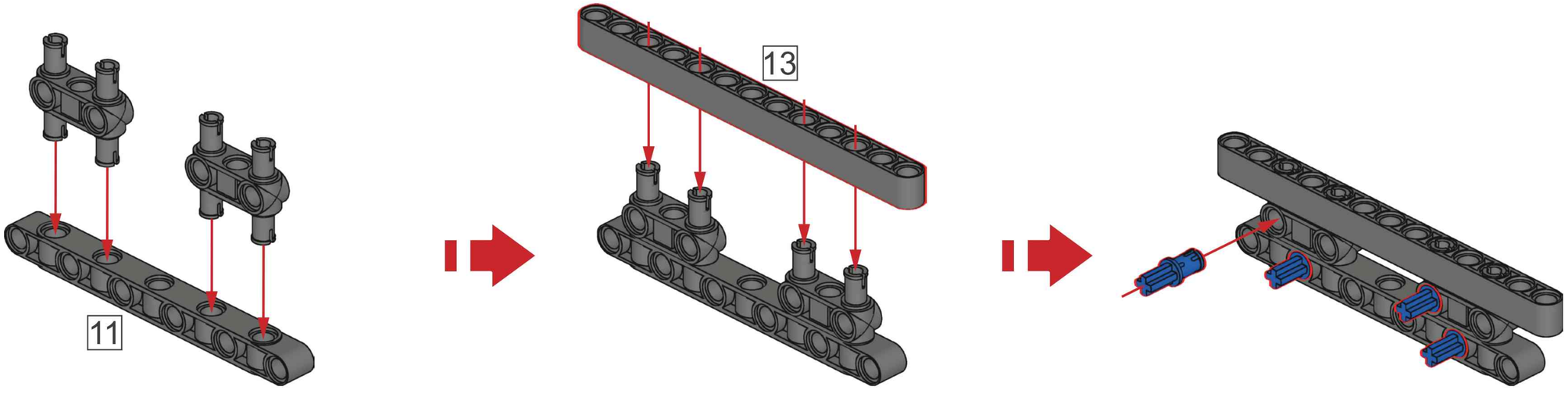

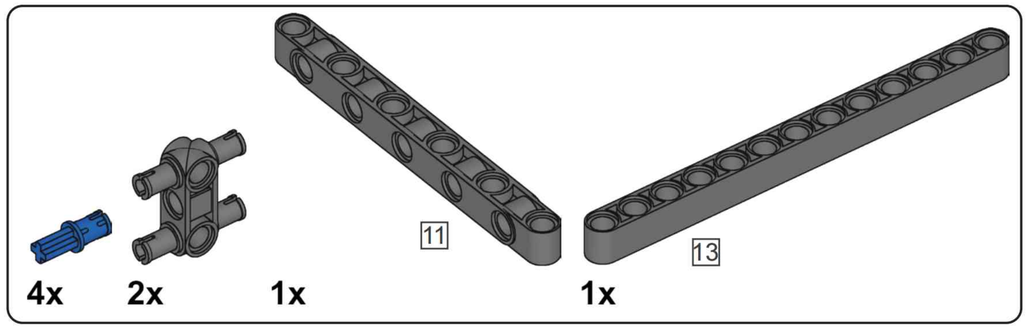


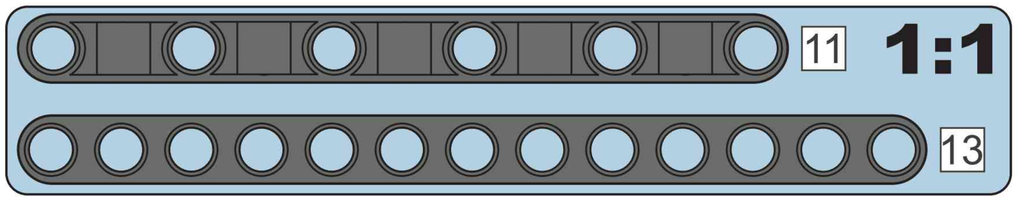


# A43

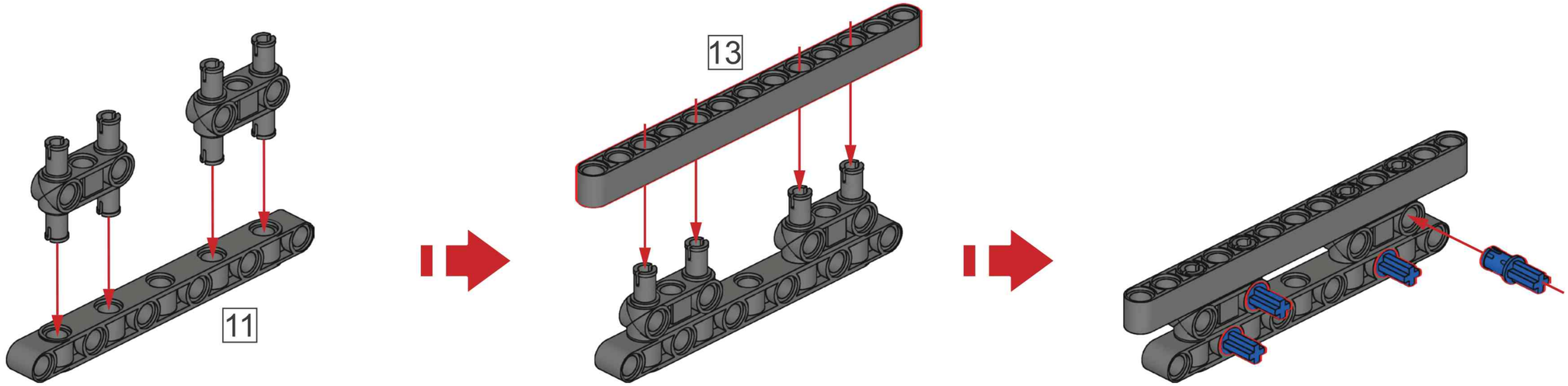


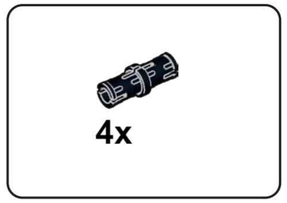


# A44

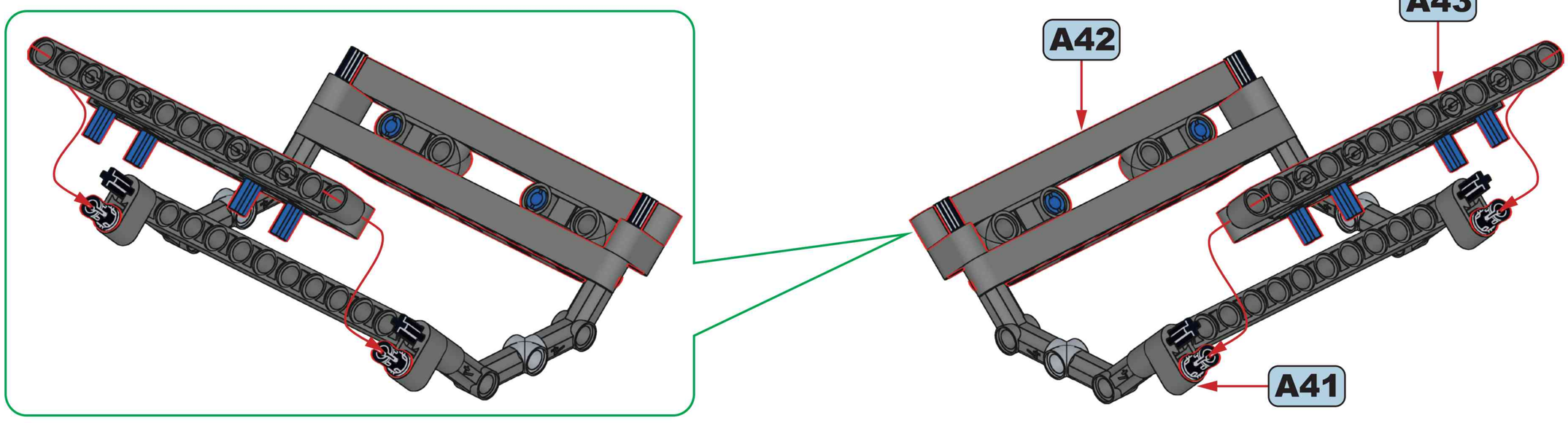

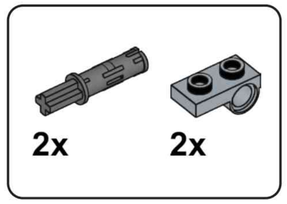


## A45

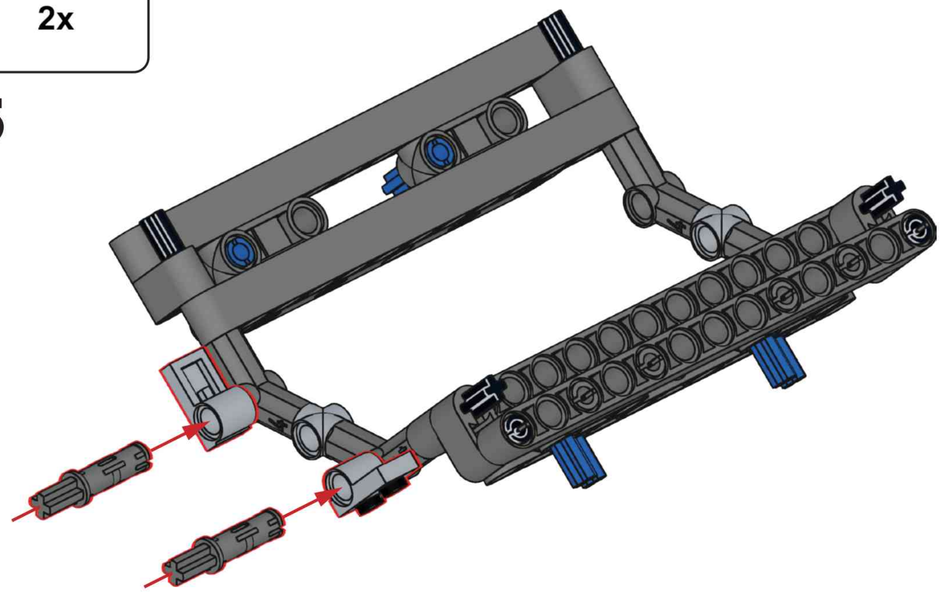

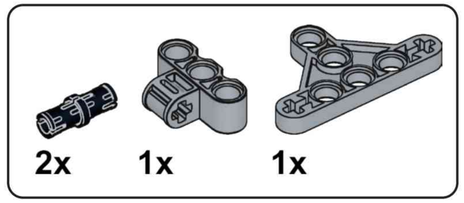


## A46

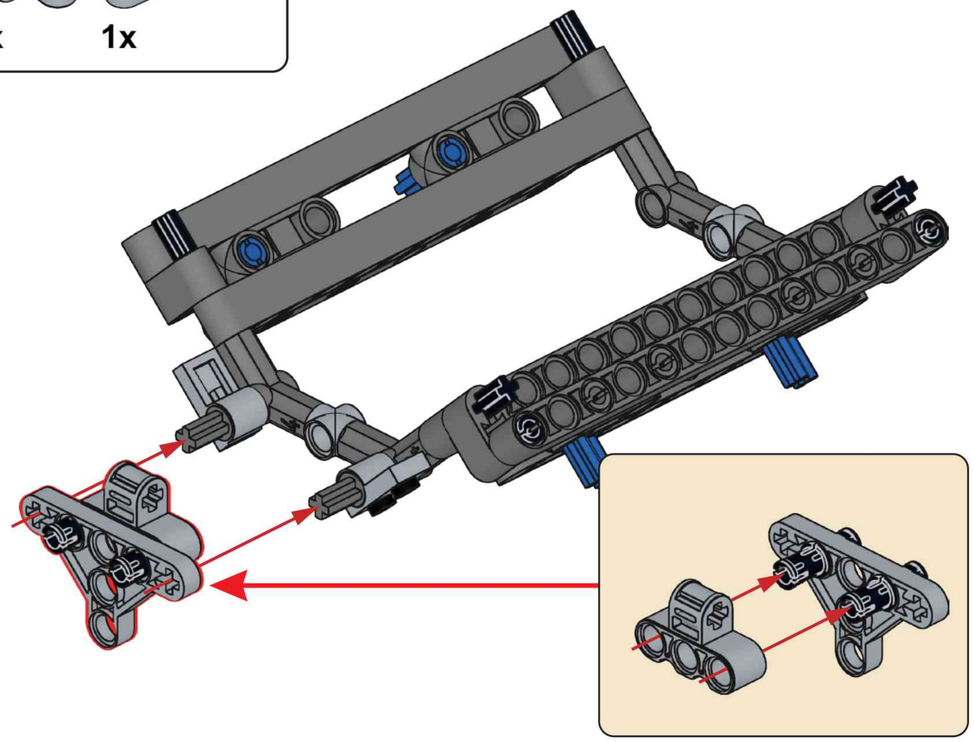

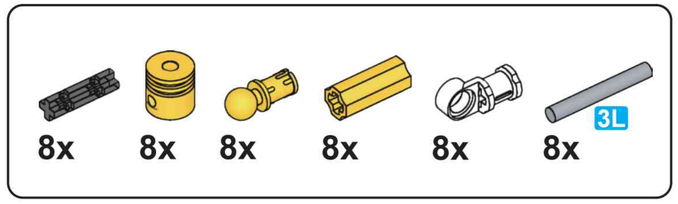


## A47

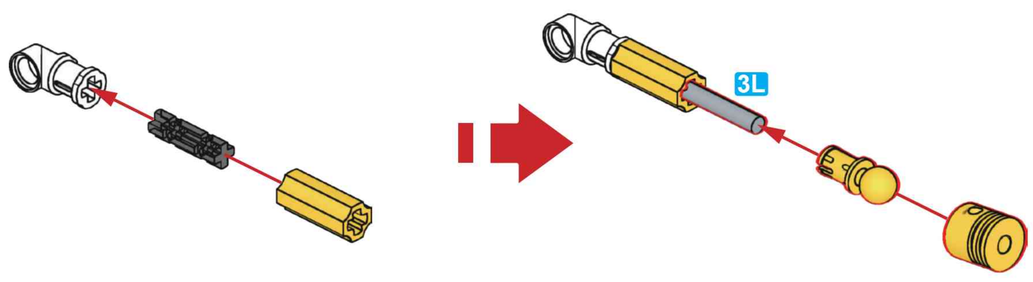


x8

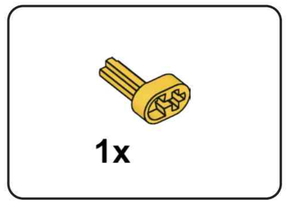


## A48

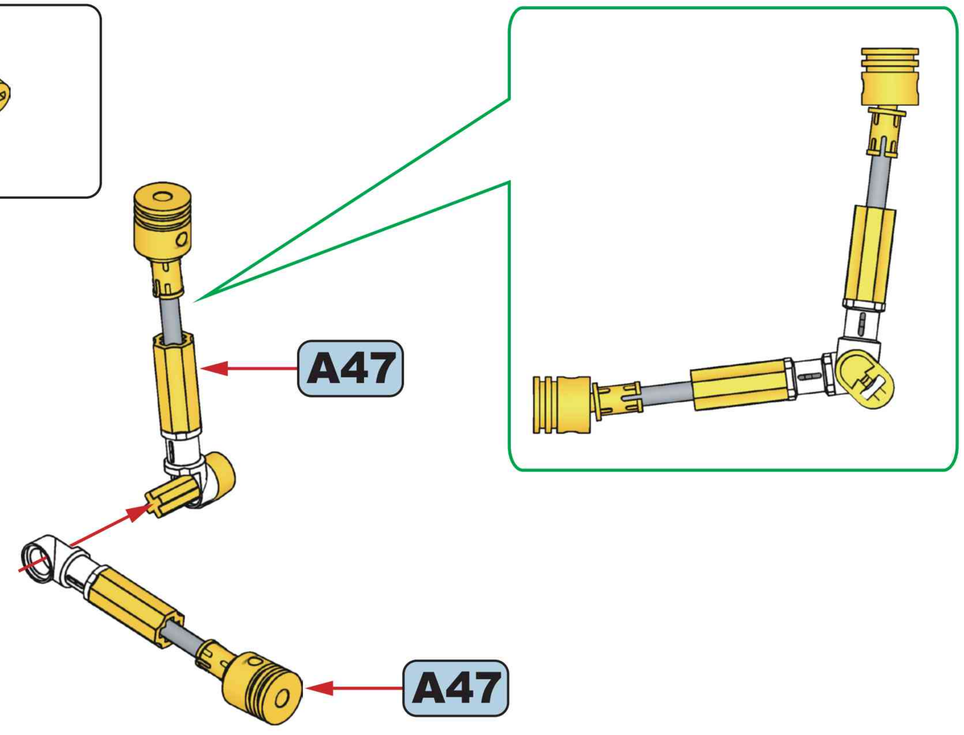

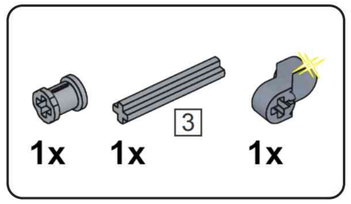


## A49

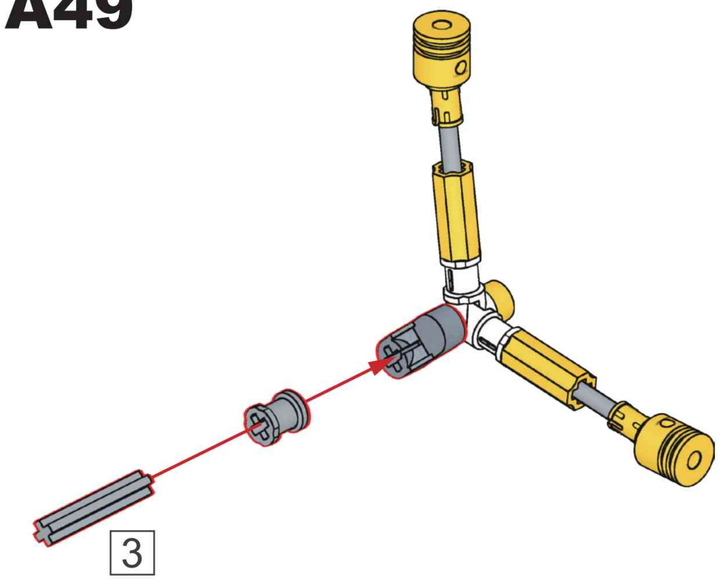


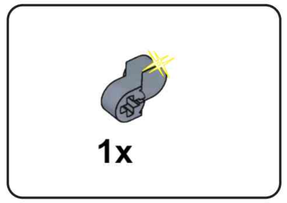


## A50

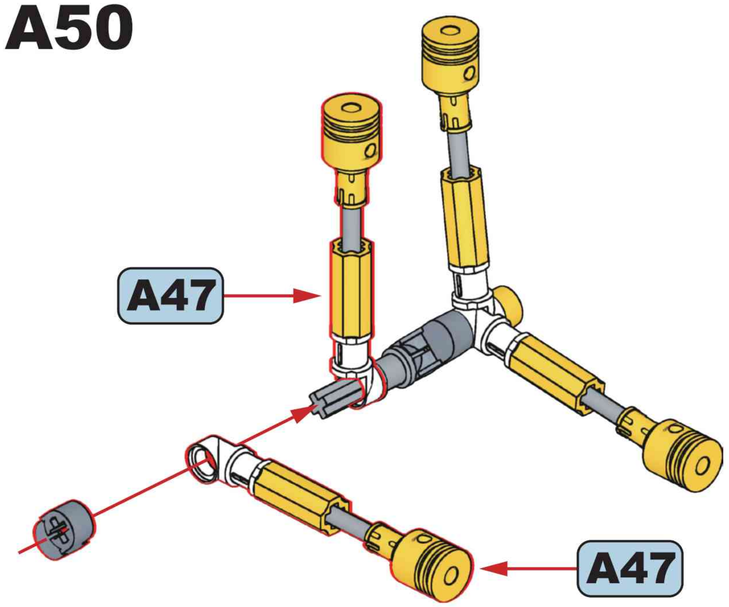


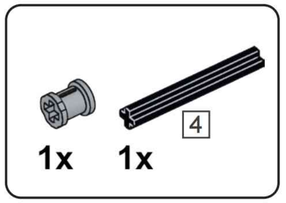


## A51

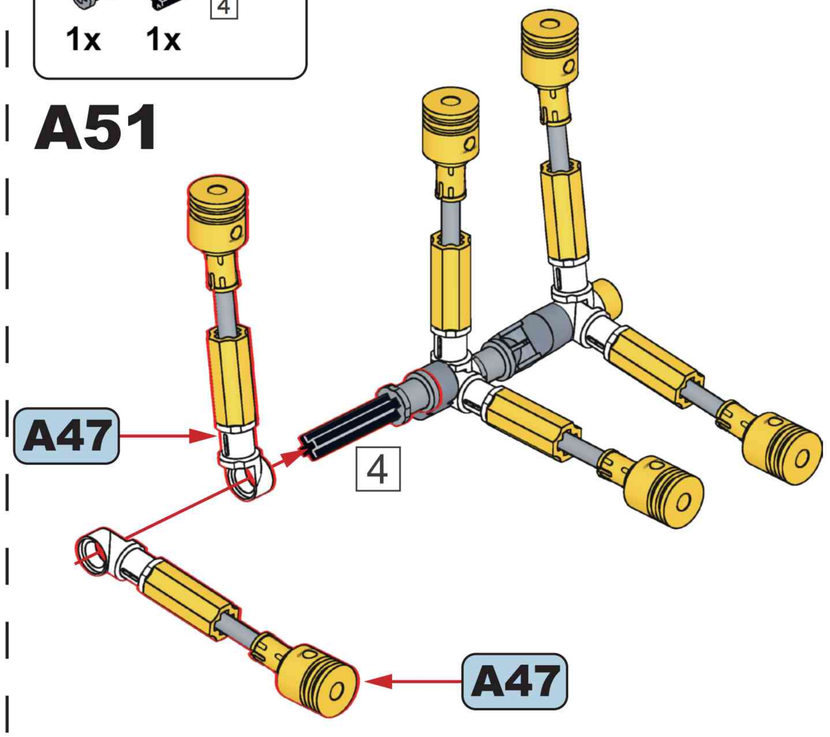


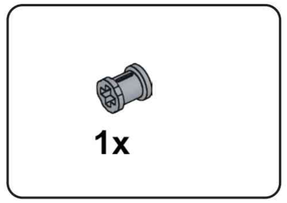


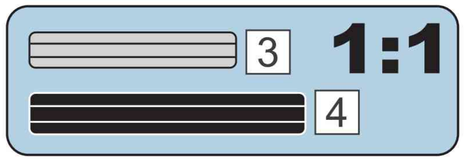


## A52

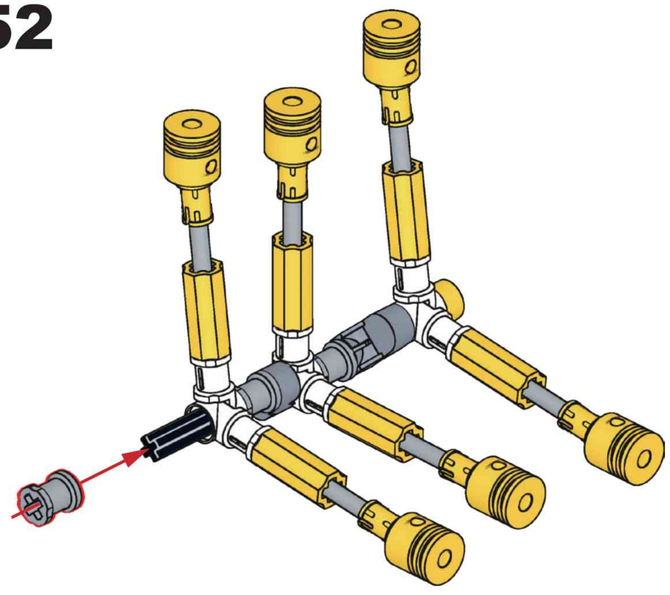

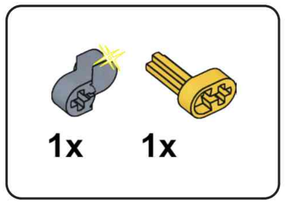


## A53

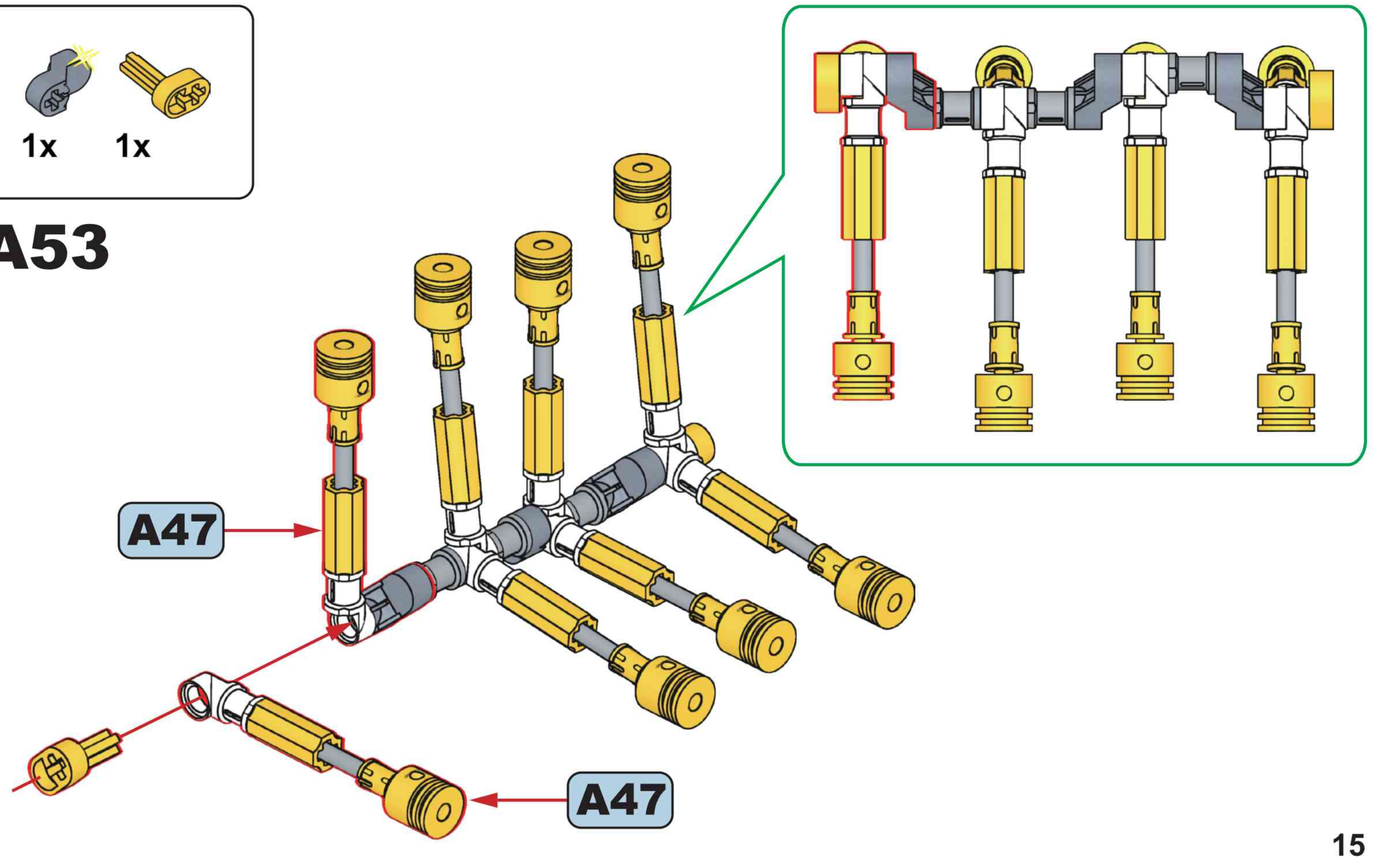

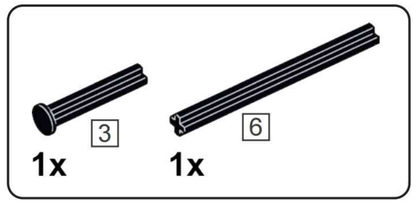


# A54

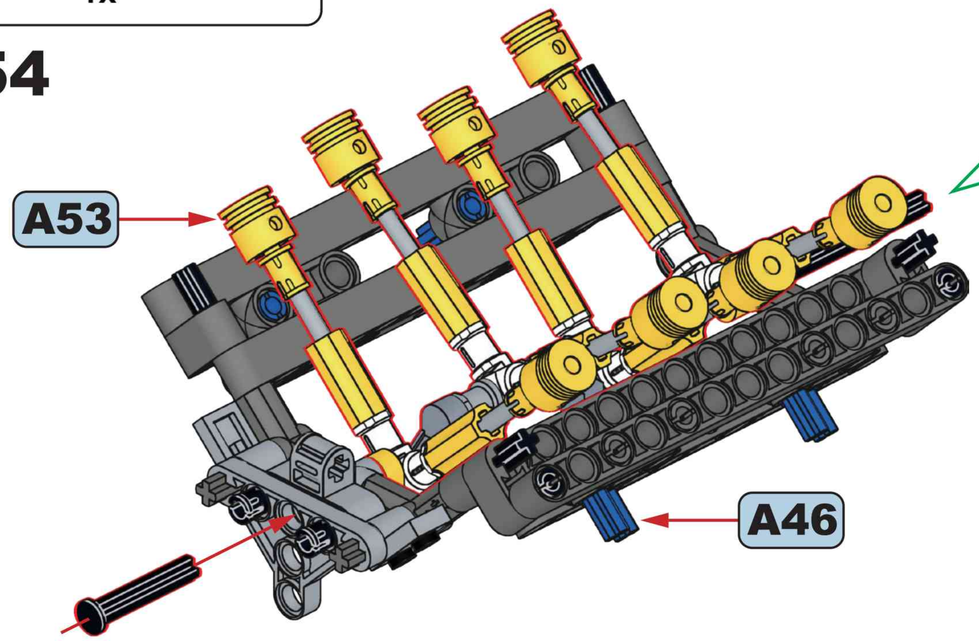


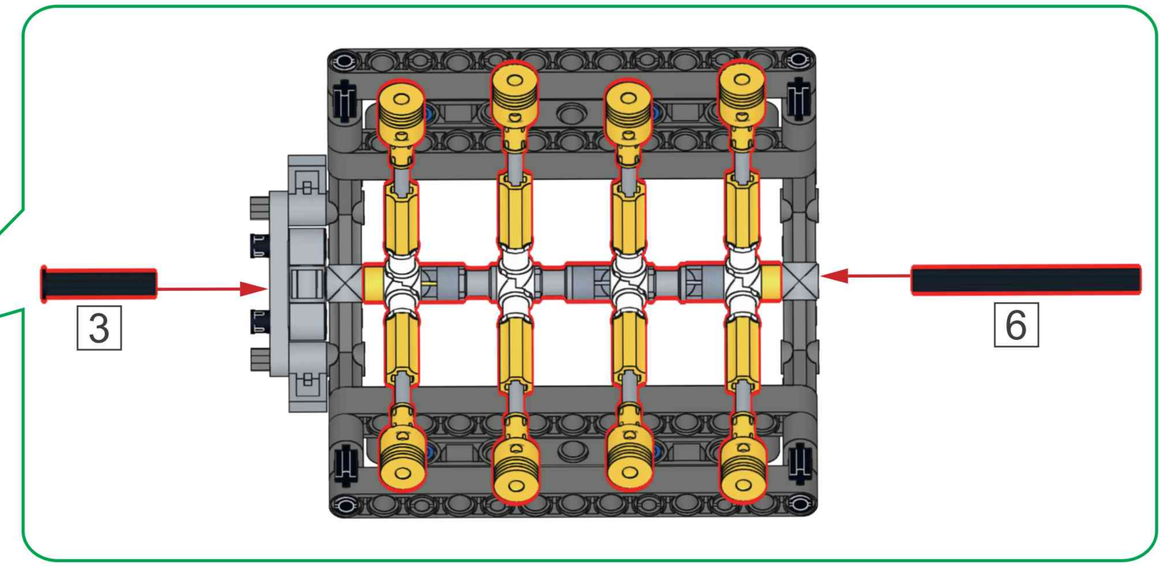


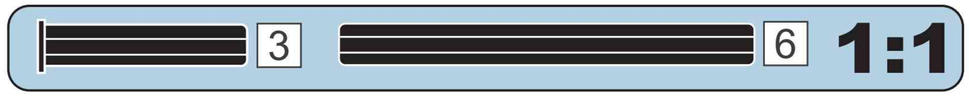


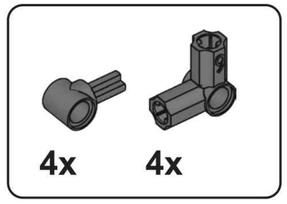


# A55

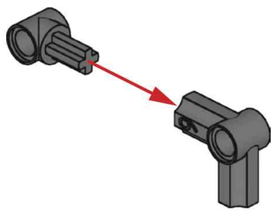

x4

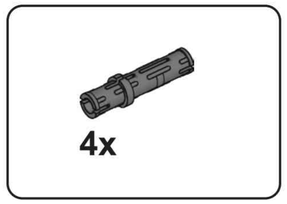


# A56

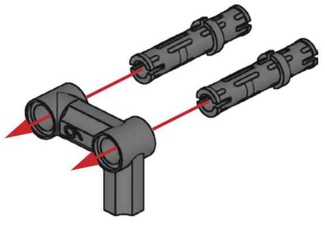

x2

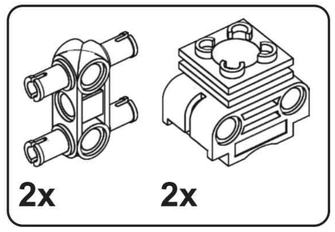


# A57

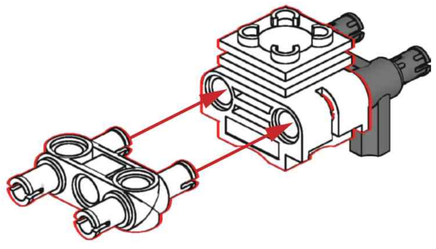

x2

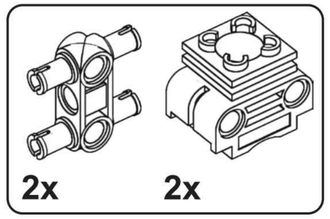


## A58

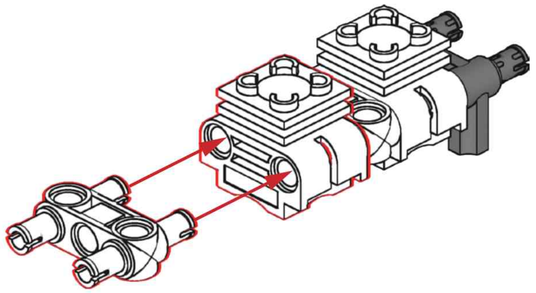

x2

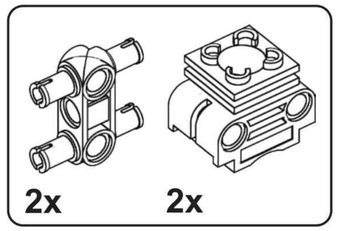


## A59

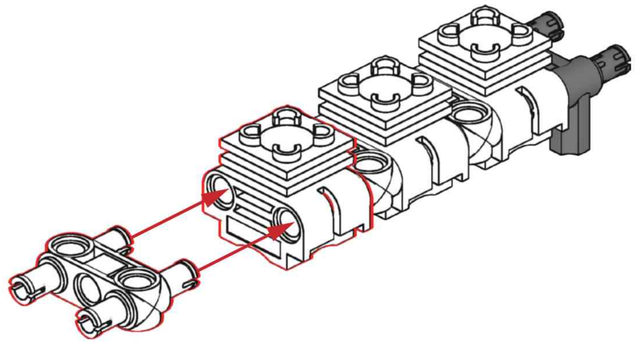

x2

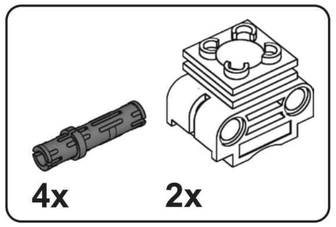


## A60

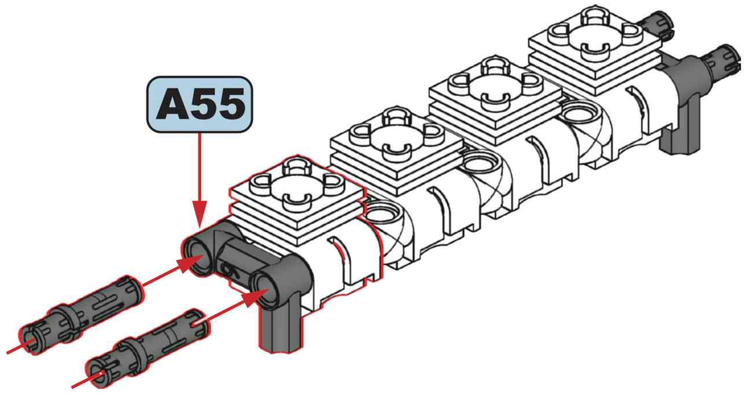


x2

## A61

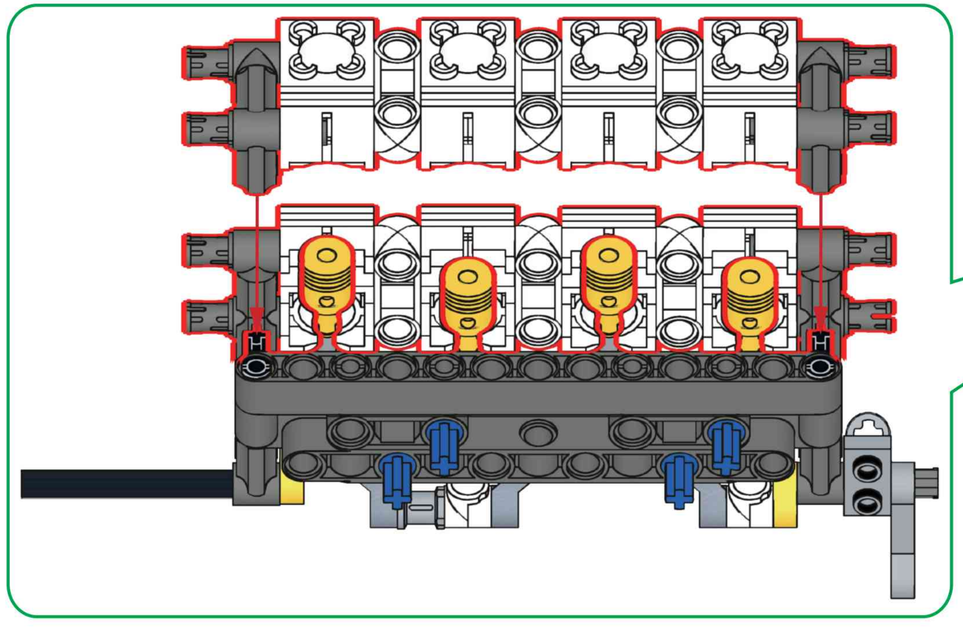

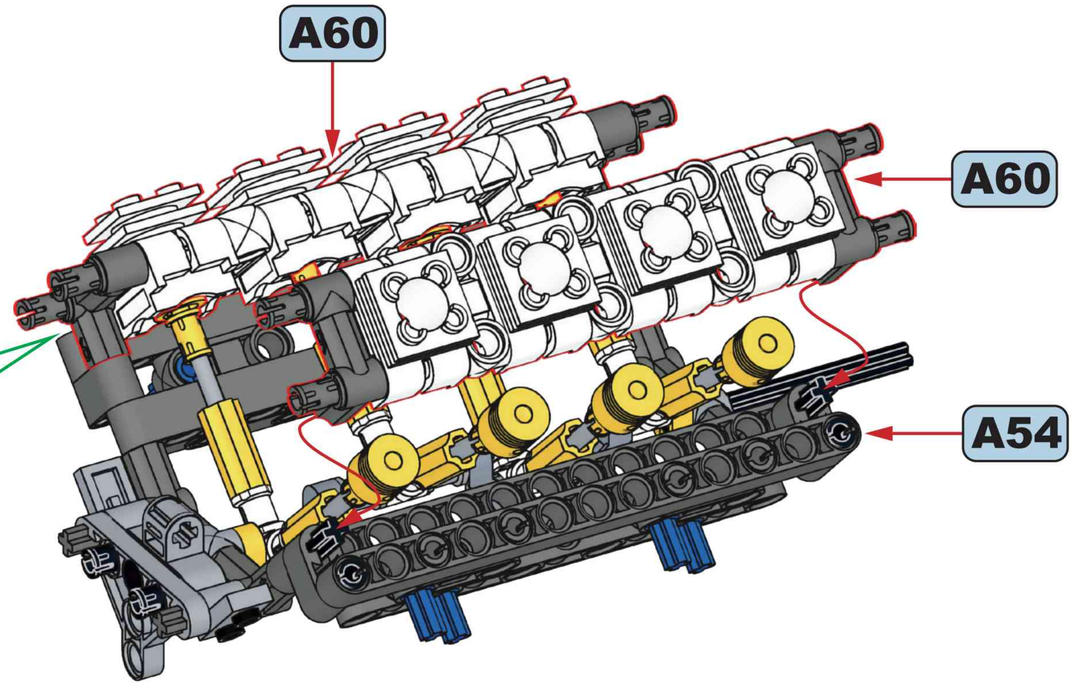

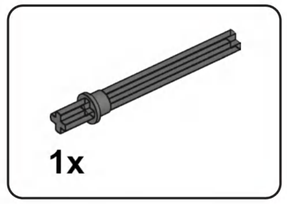


## A62

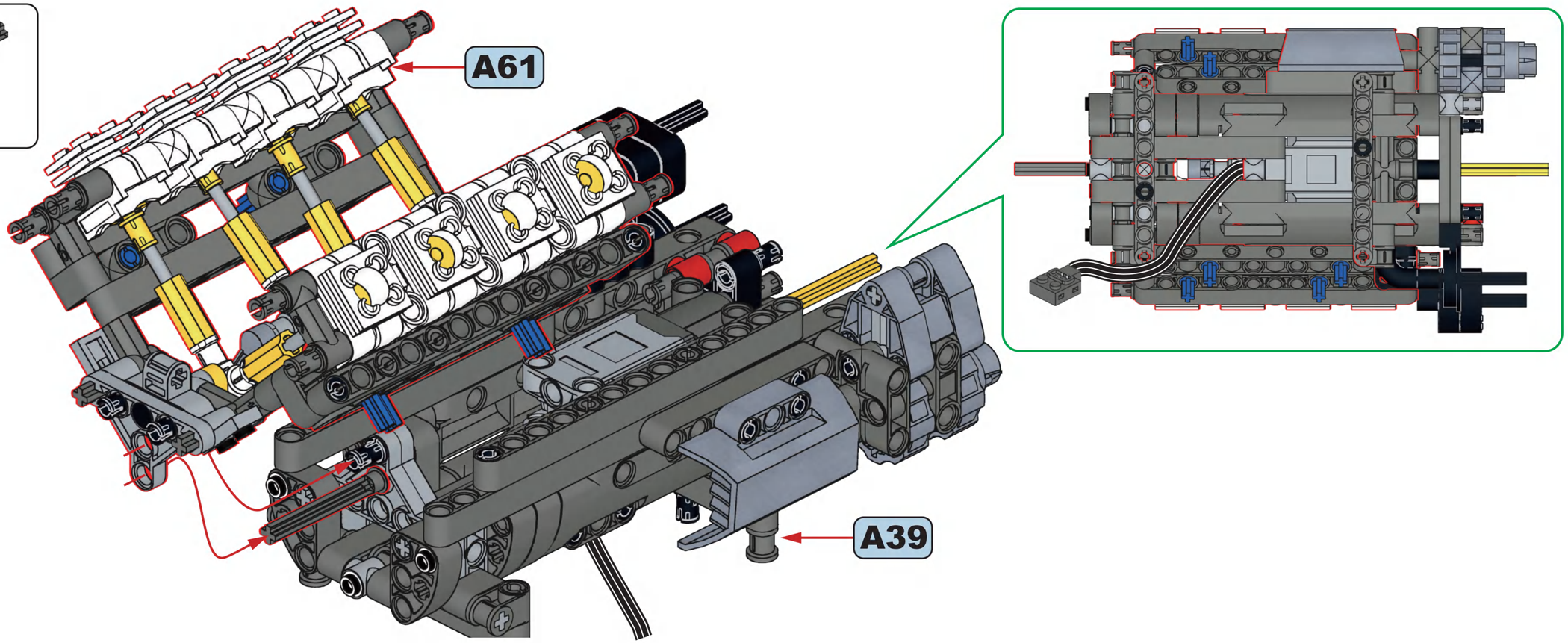


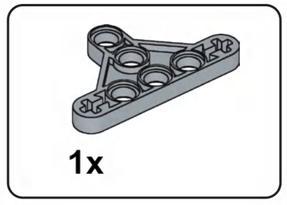


## A63

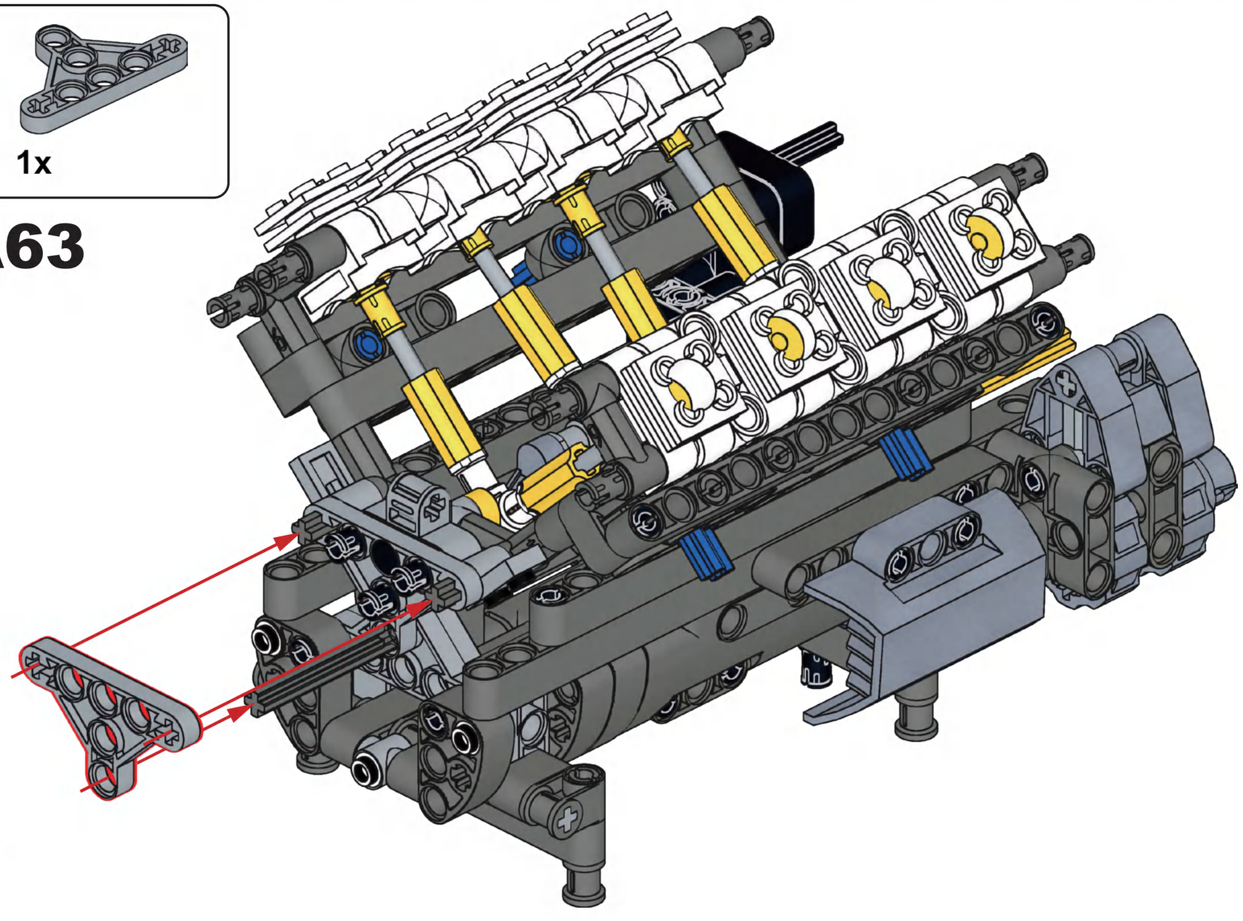

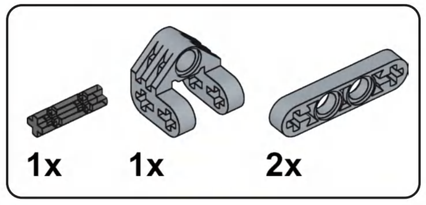


## A64

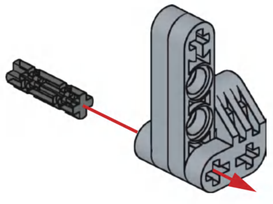

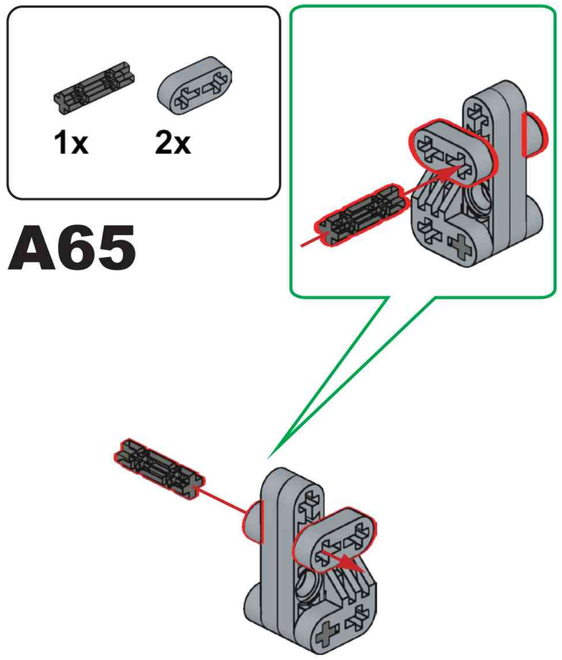


## A65

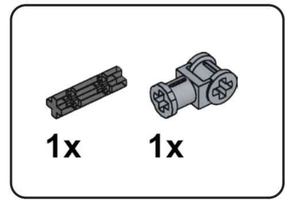


## A66

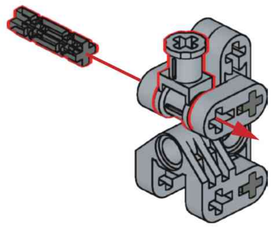

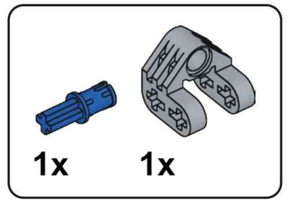


## A67

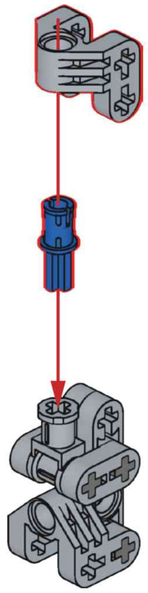

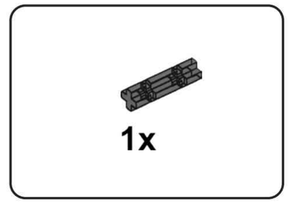


## A68

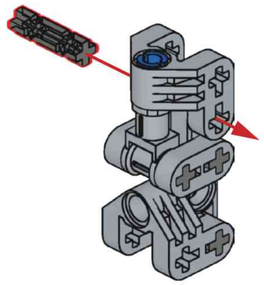

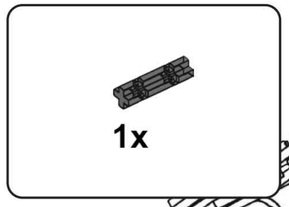


## A69

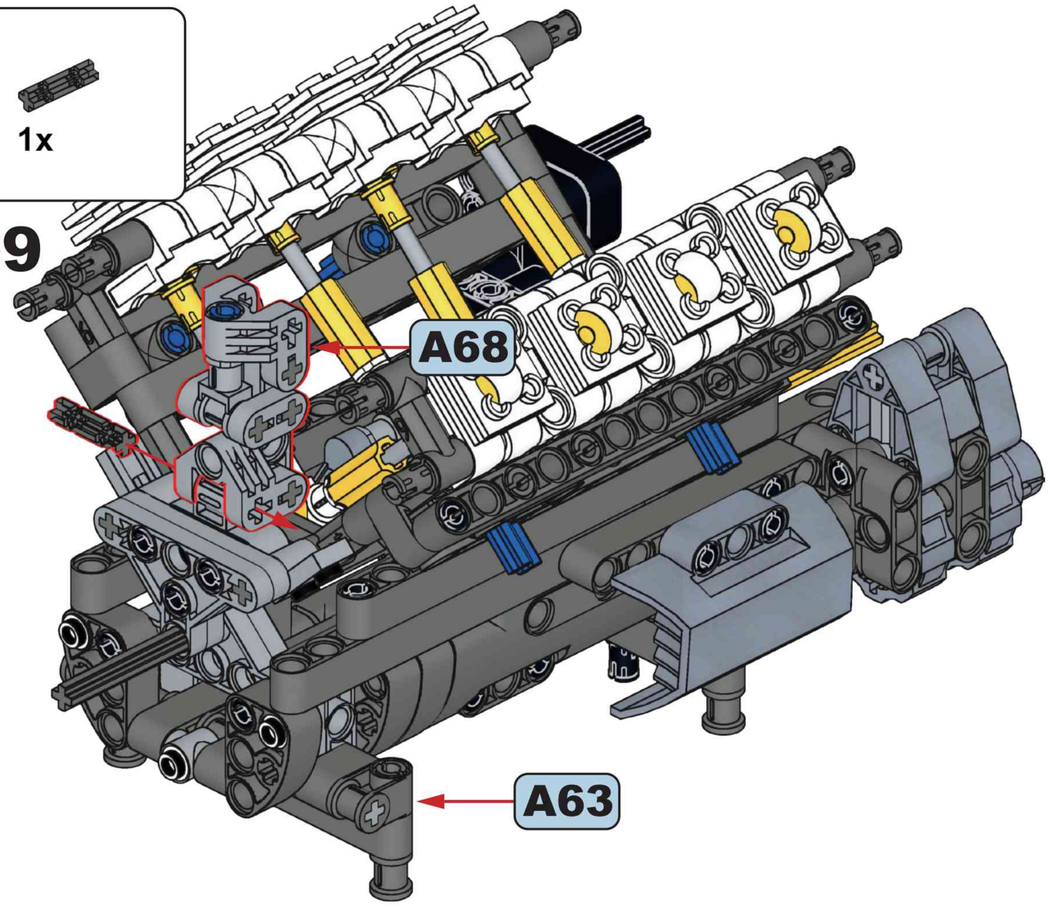


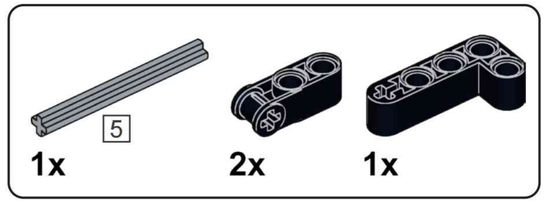


## A70

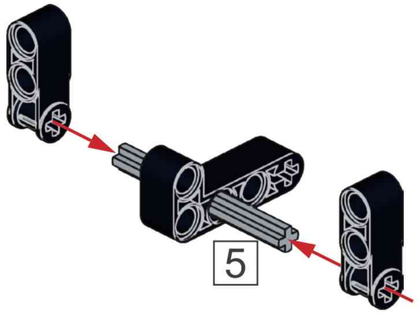


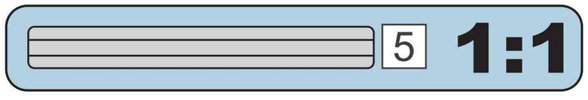

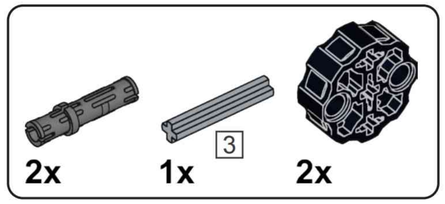


## A71

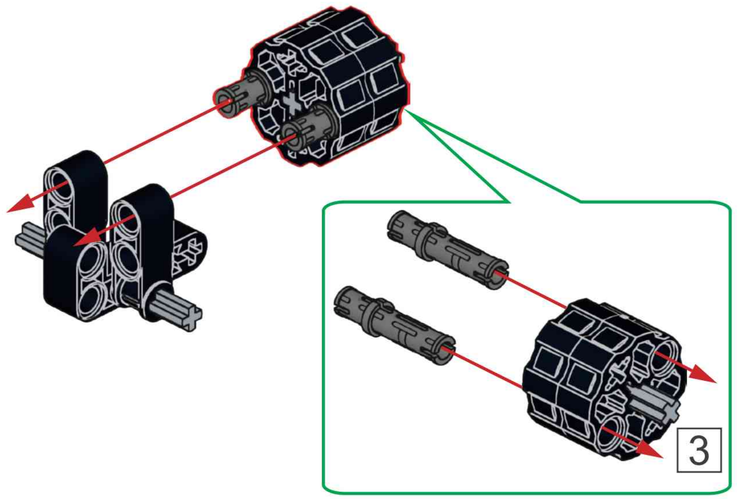


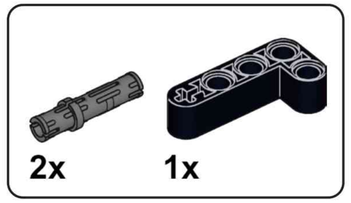


## A72

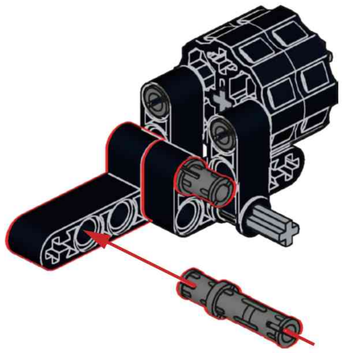

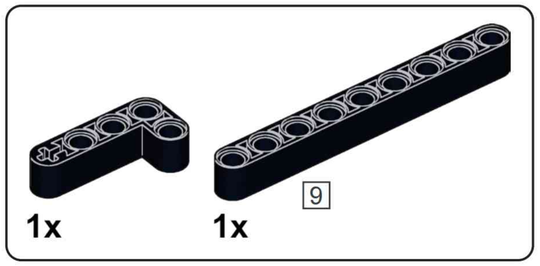


## A73

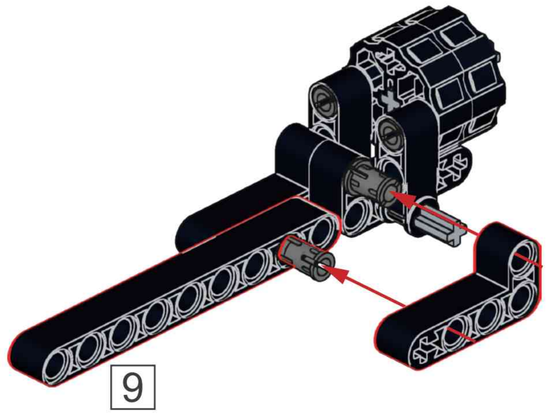


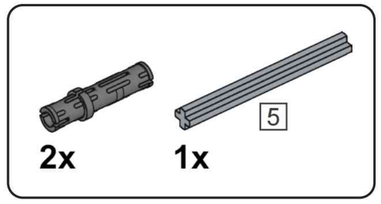


## A74

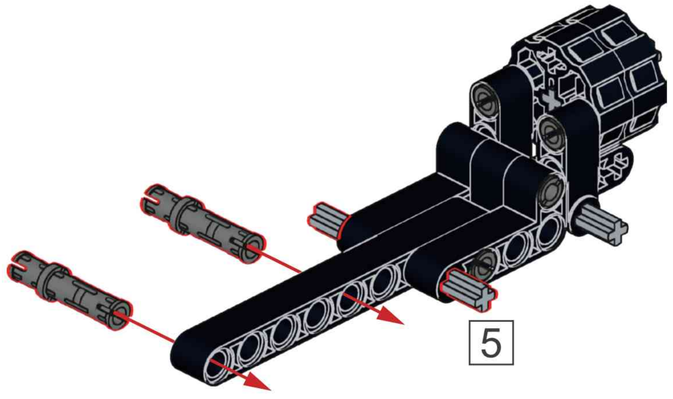


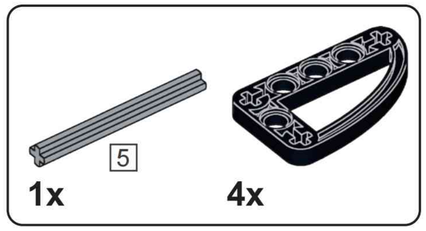


## A75

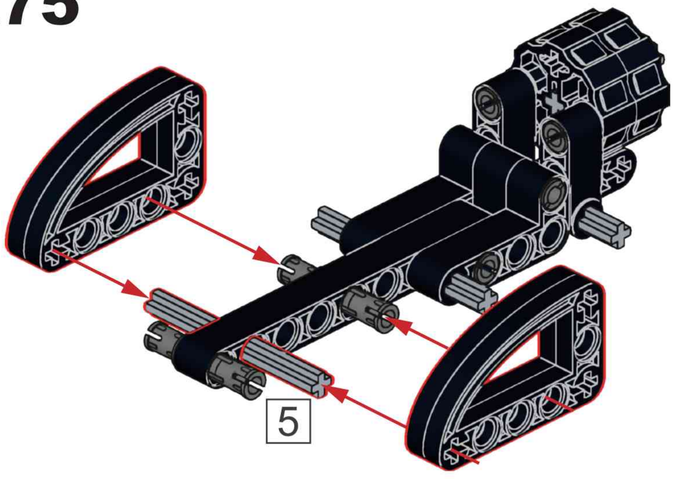


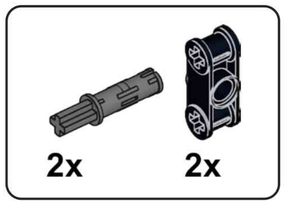


## A76

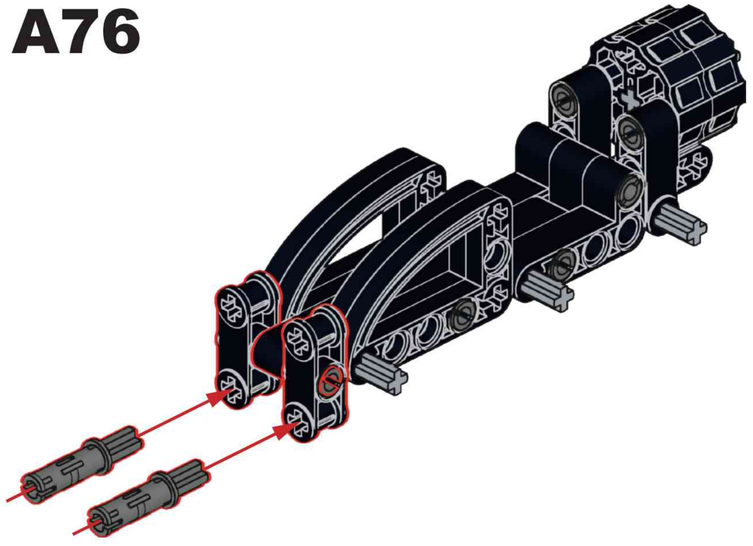

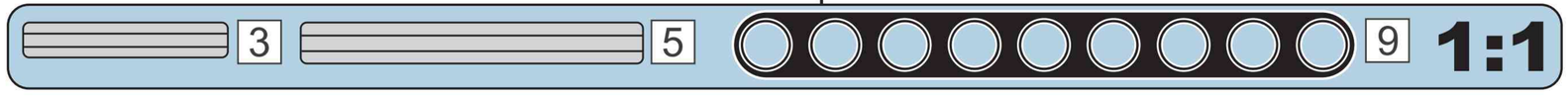

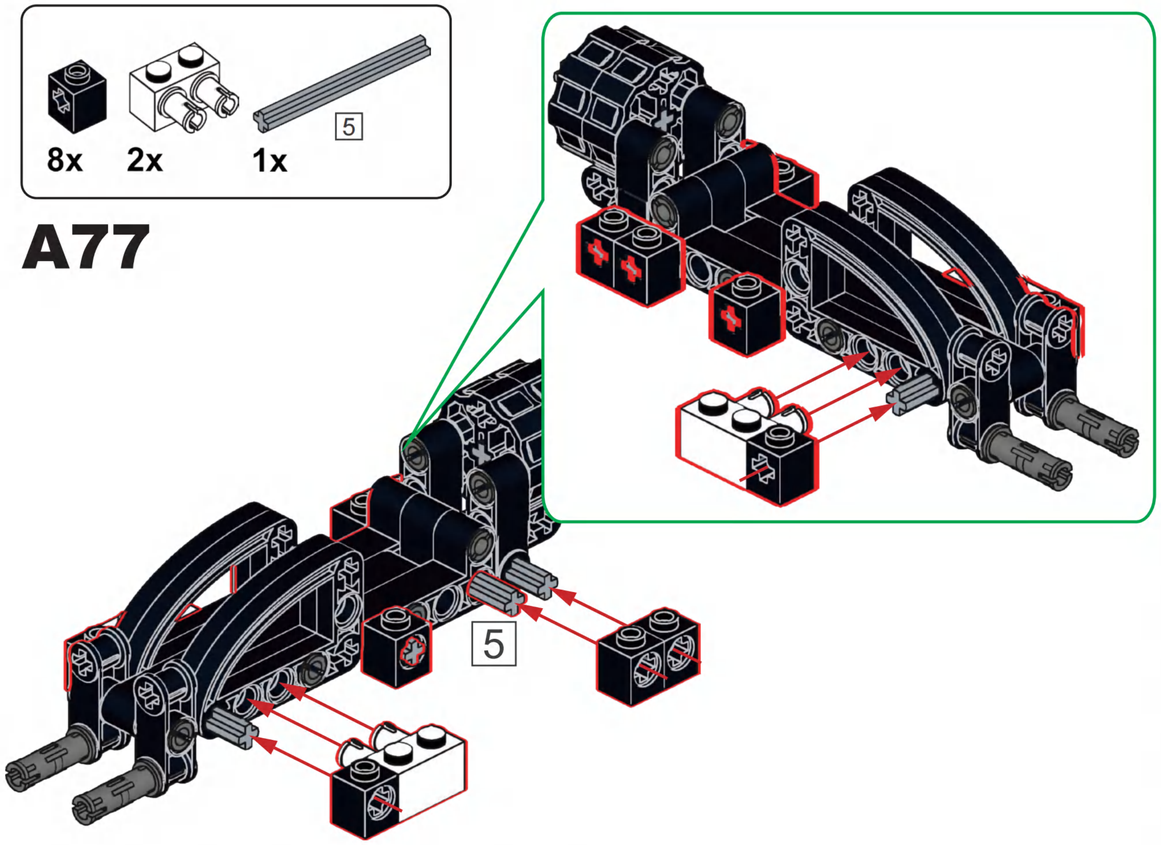
8x
2x
1x
5
A77
5

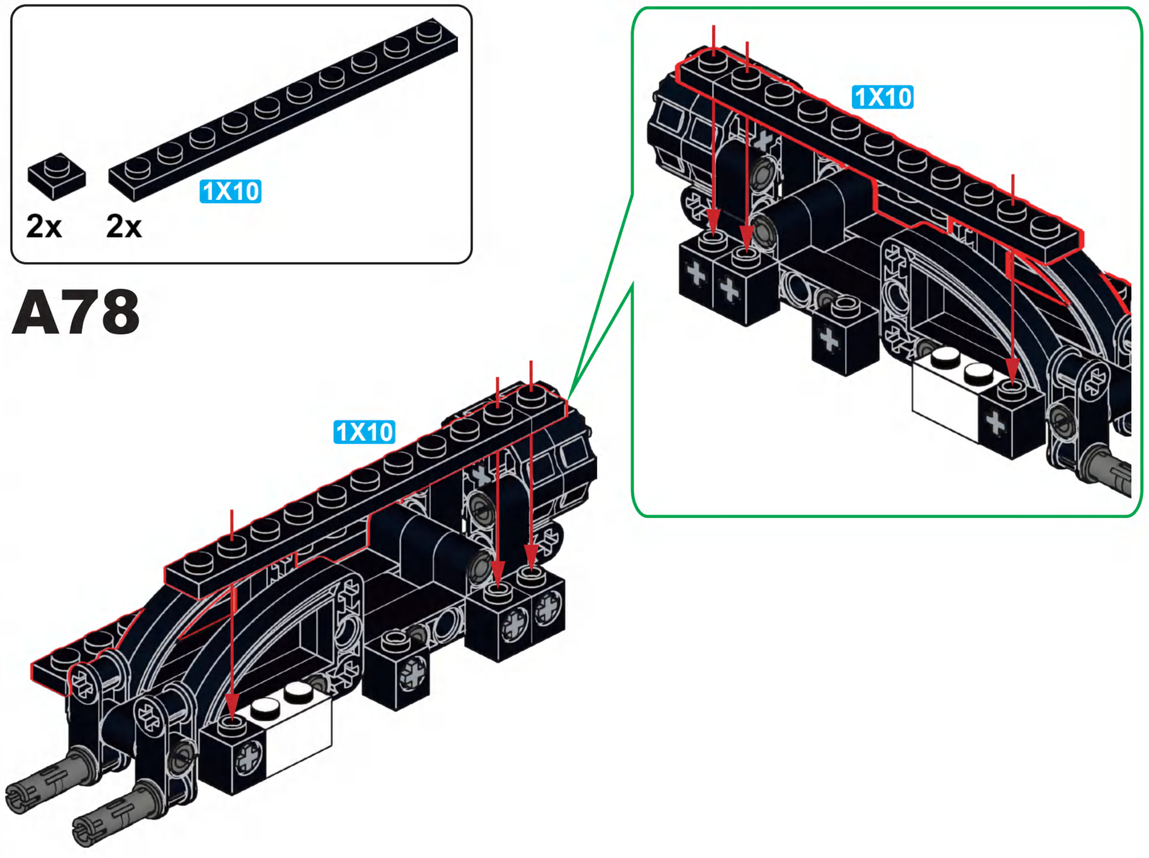
2x
2x
1X10
A78
1X10
1X10

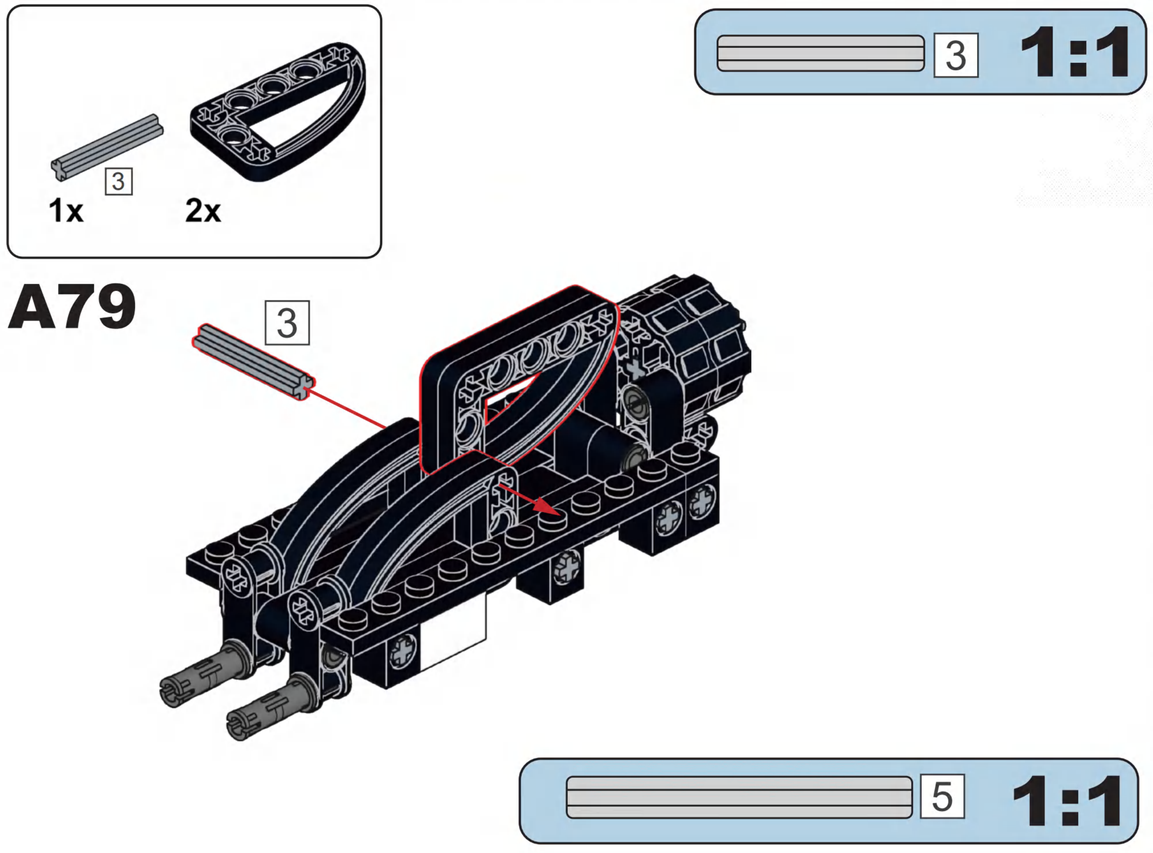
1x
2x
3
A79
3
3
1:1
5
1:1

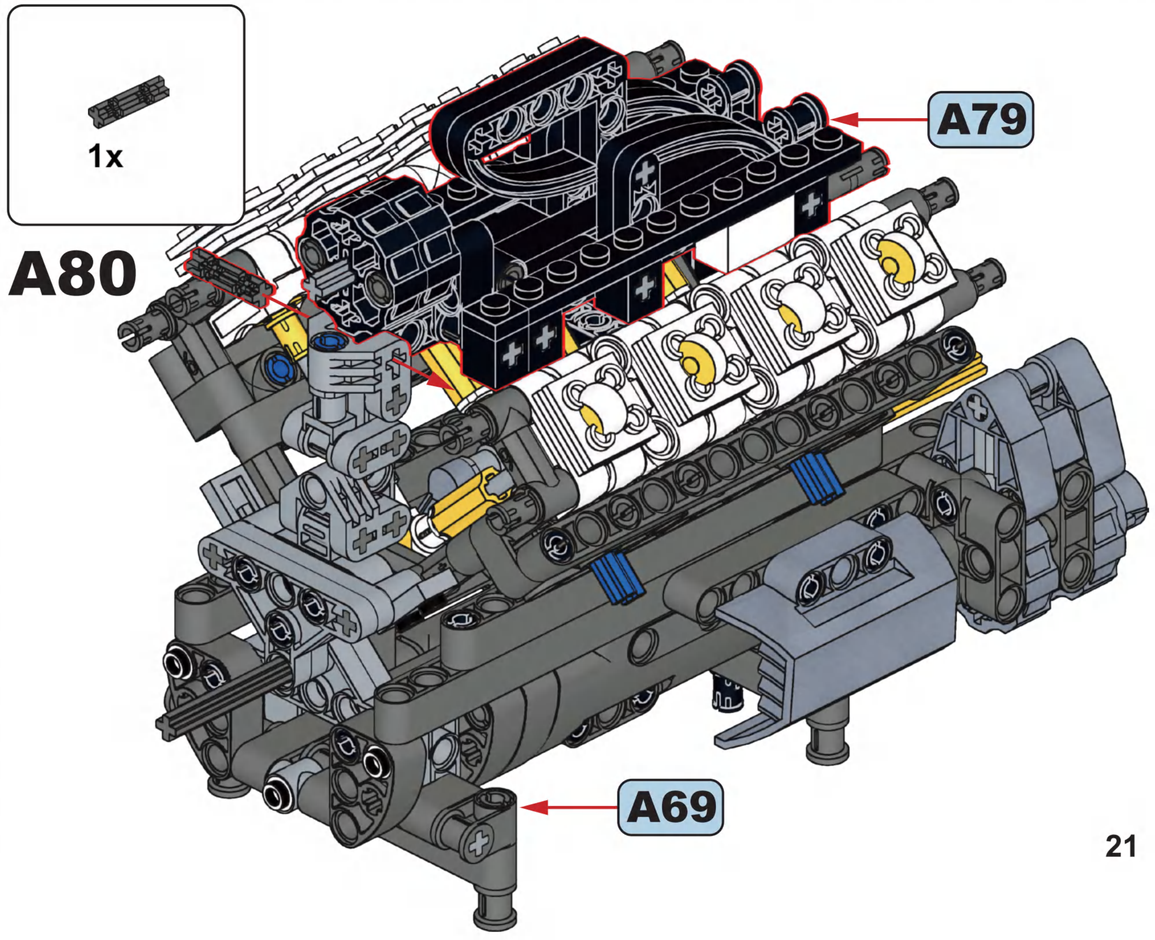
1x
A80
A79
A69

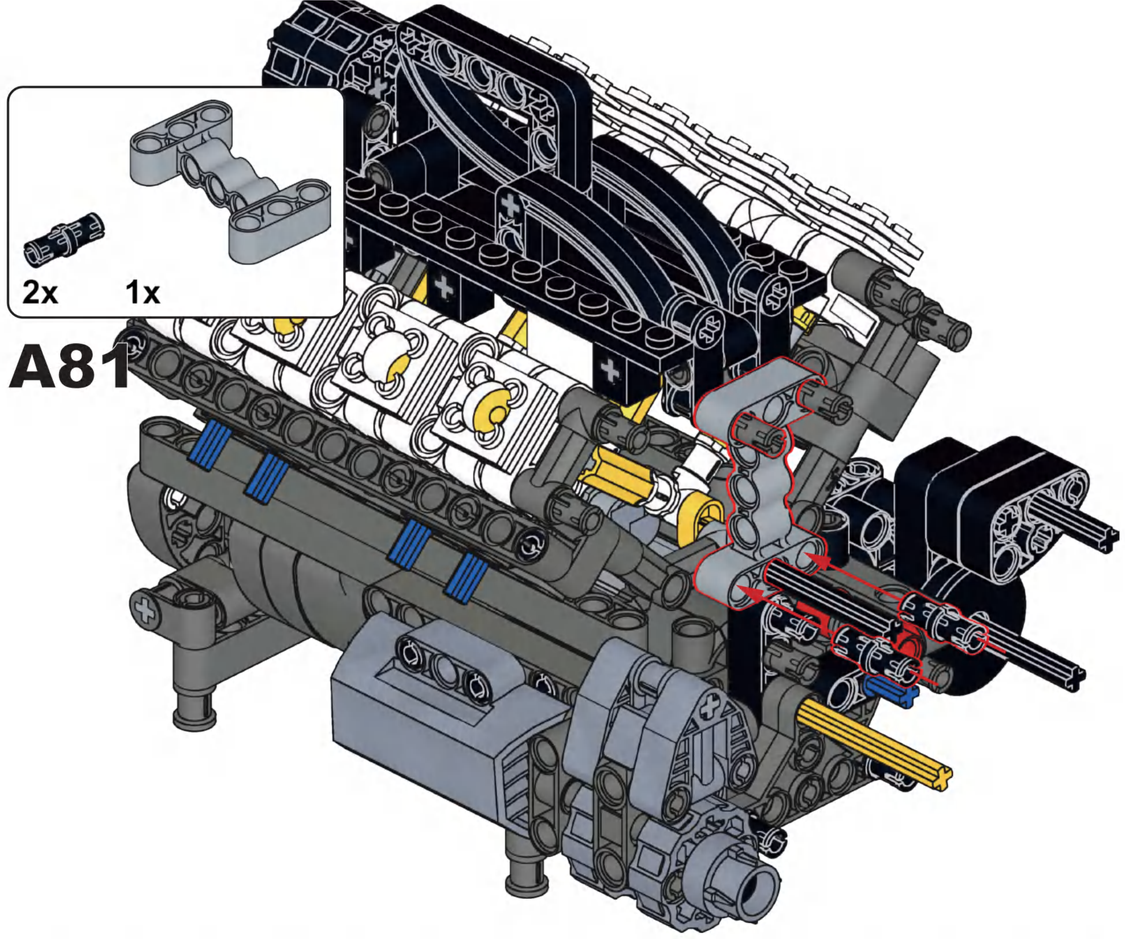
2x
1x
A81

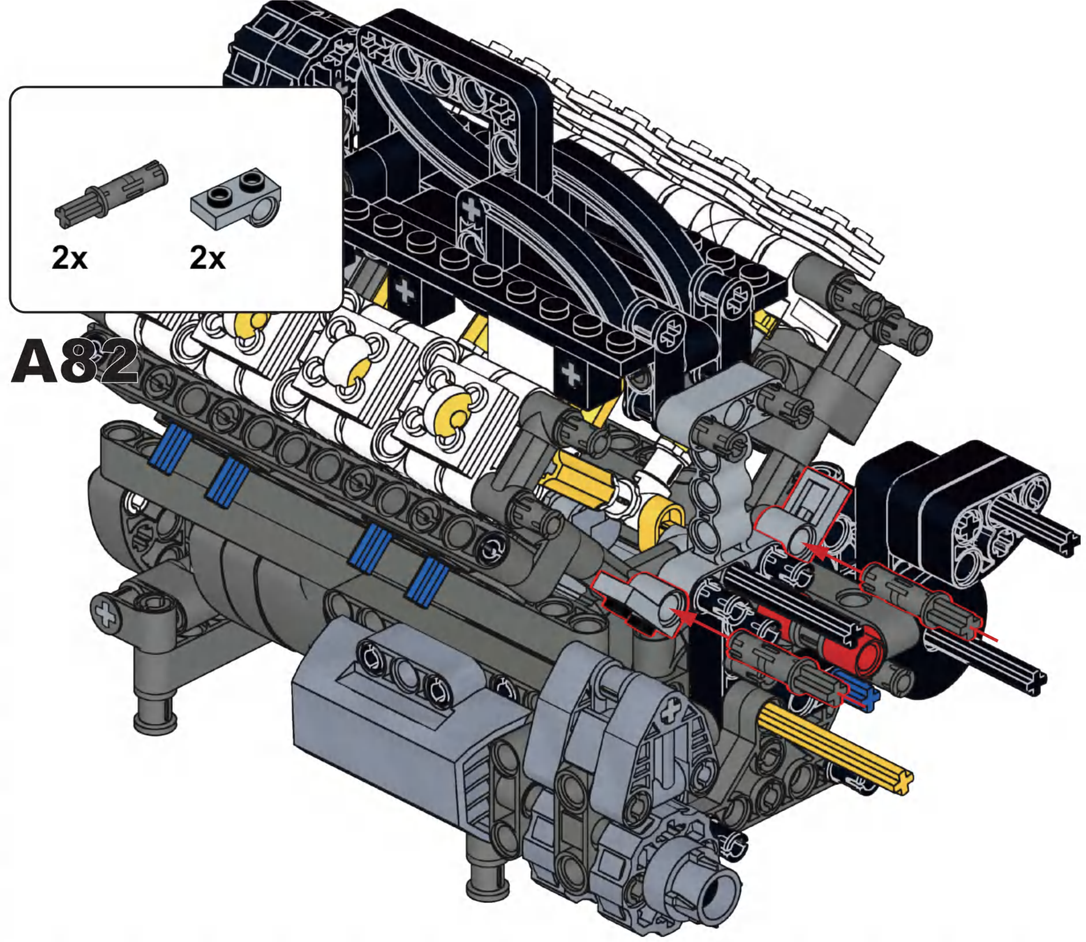
2x
2x
A82

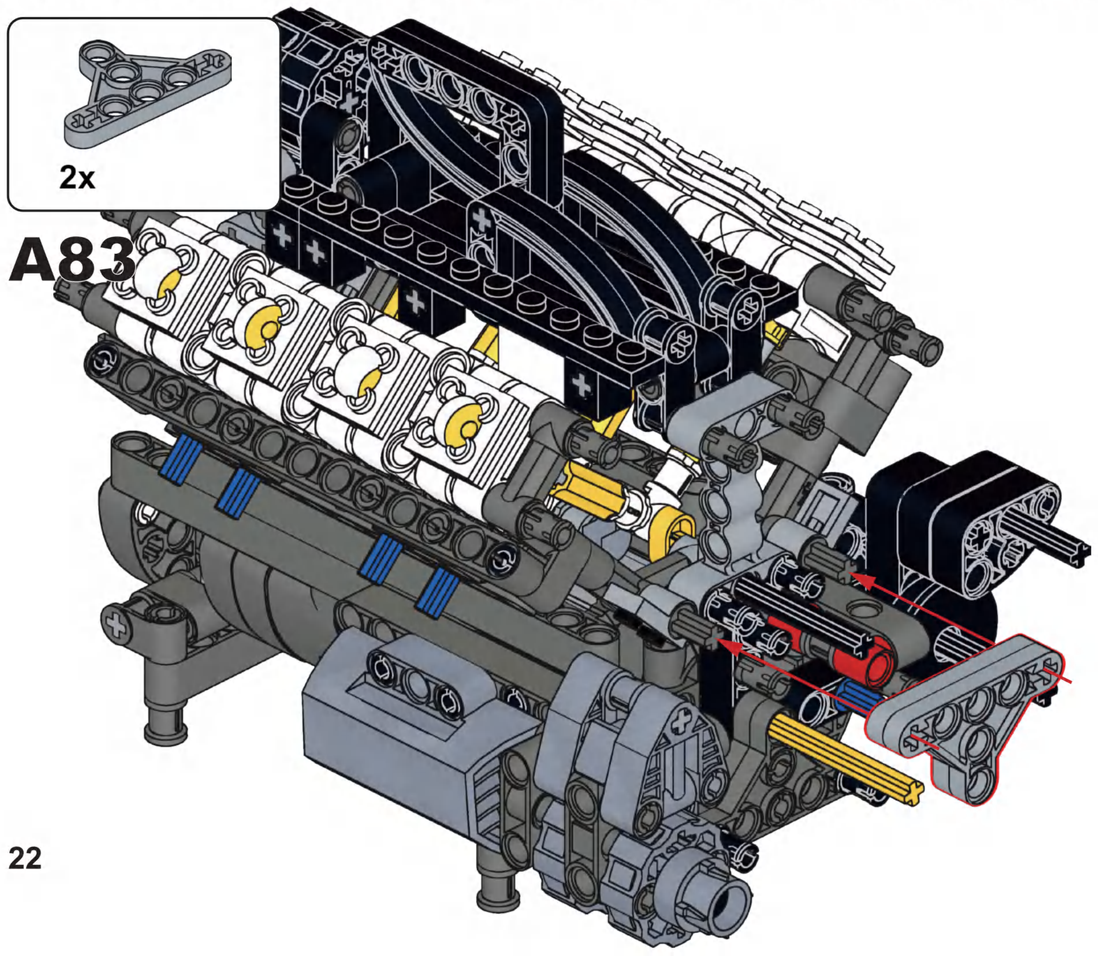
2x
A83

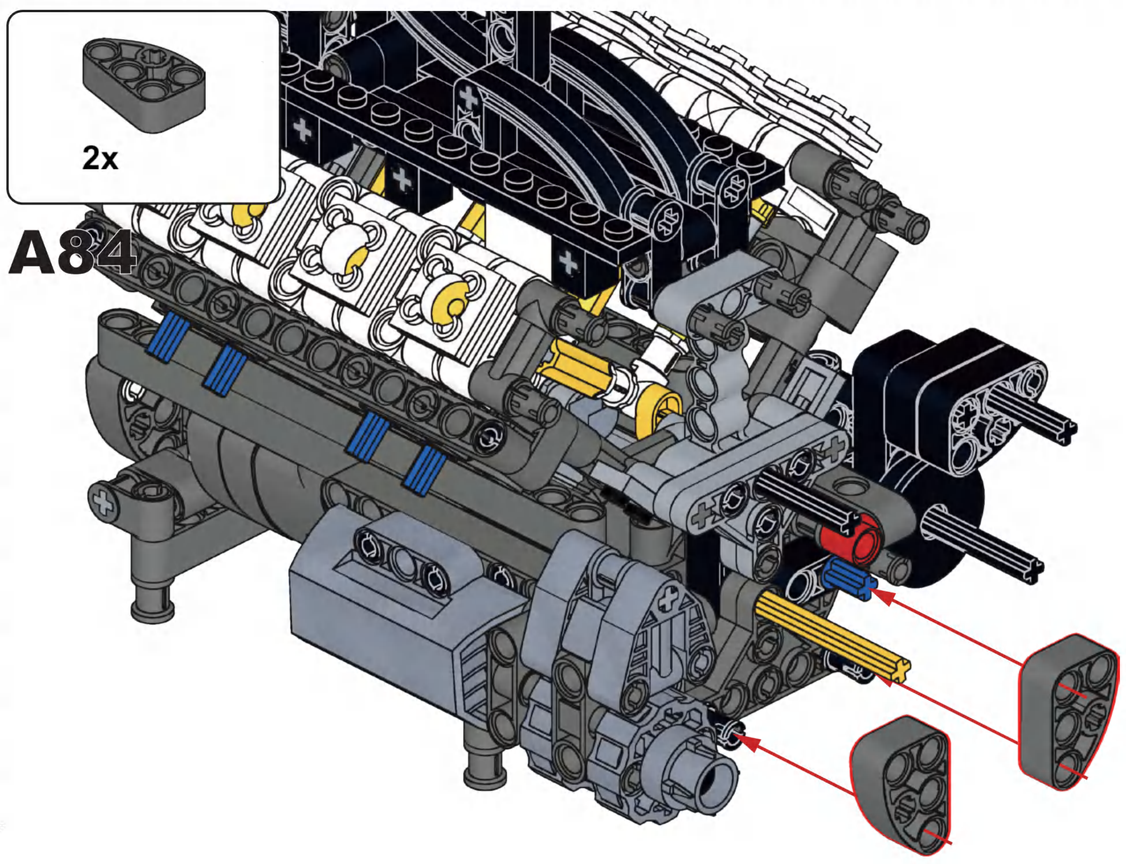
2x
A84

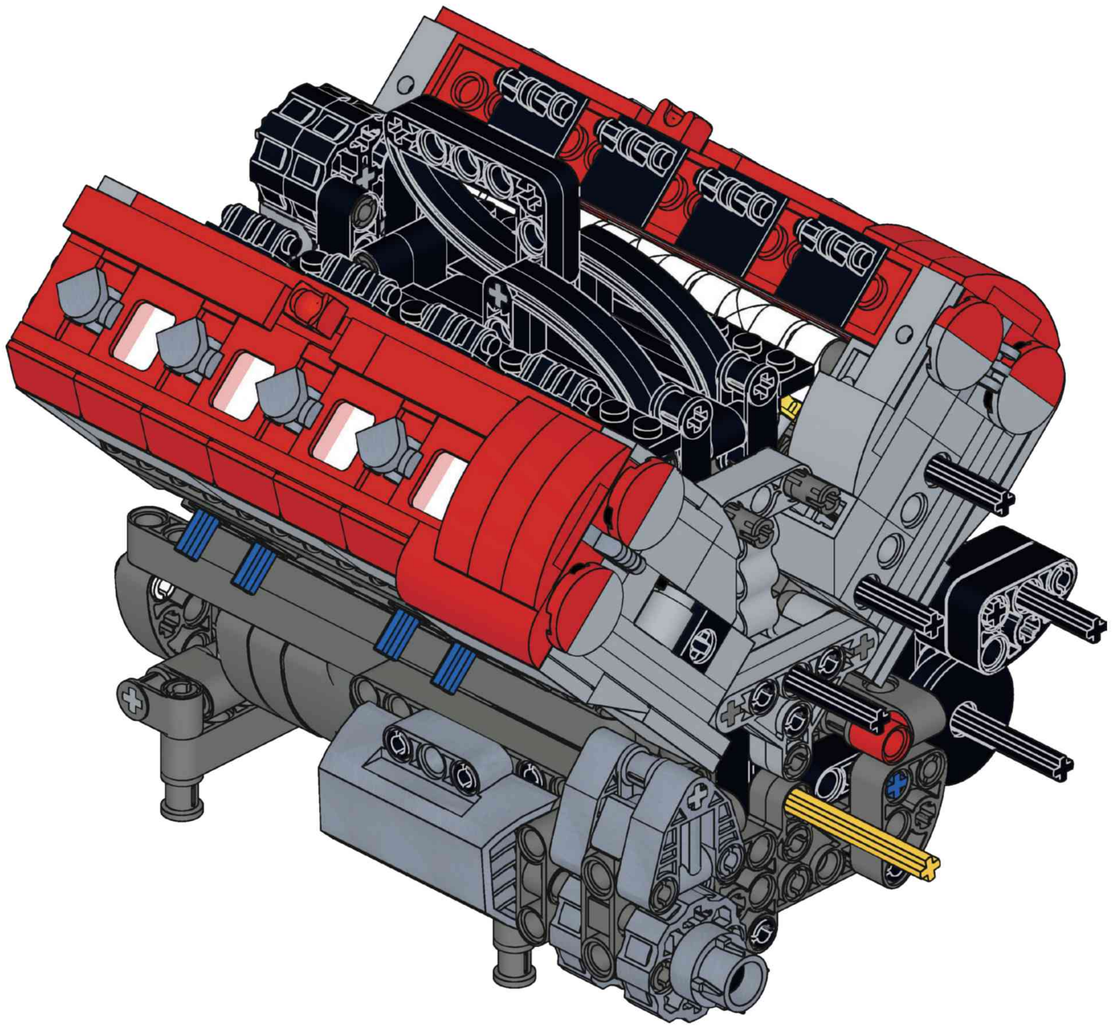

B

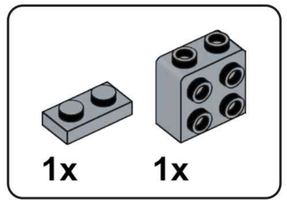


## B1

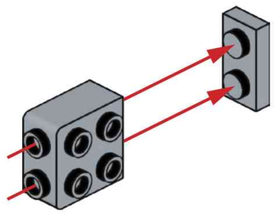

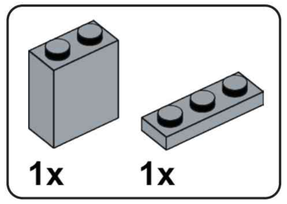


## B2

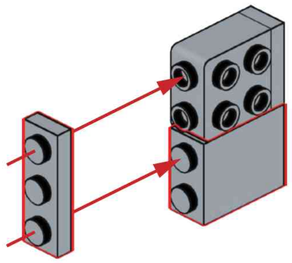

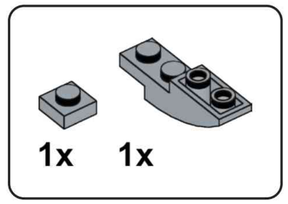


## B3

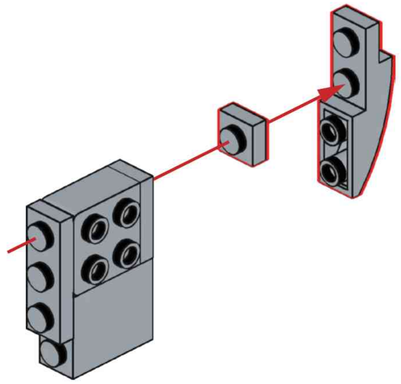

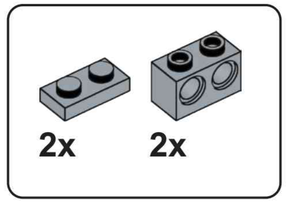


## B4

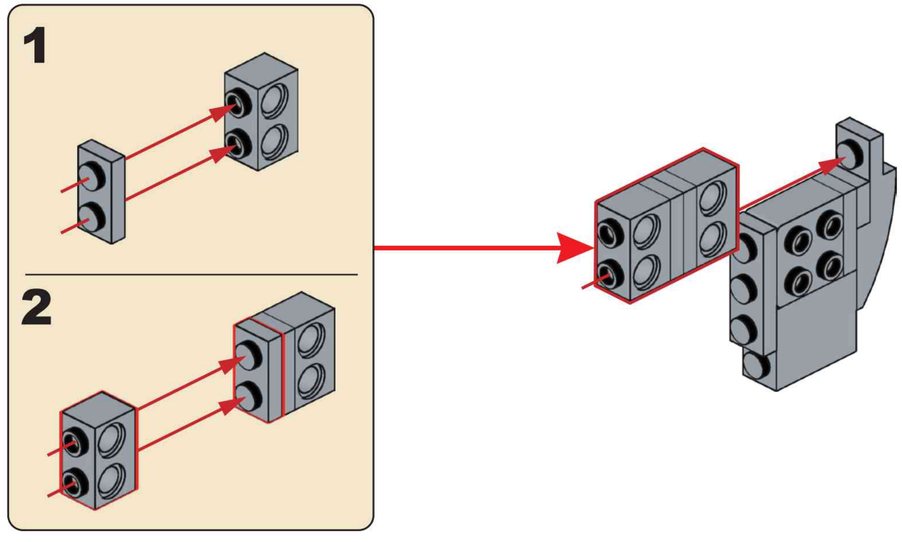


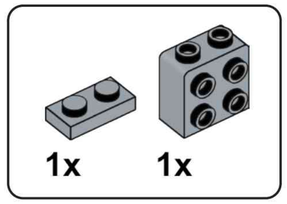


## B5

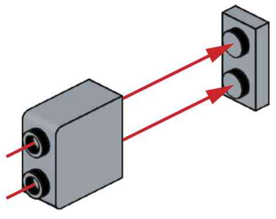

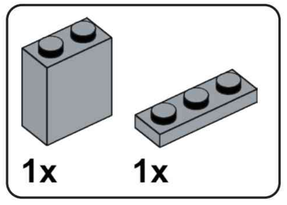


## B6

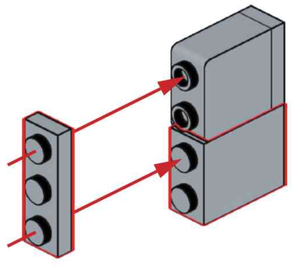

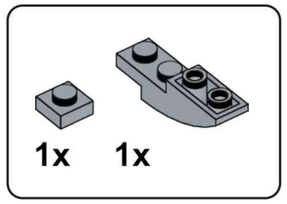


## B7

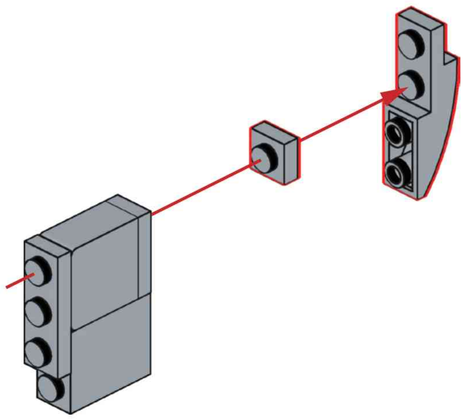

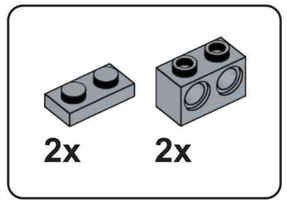


## B8

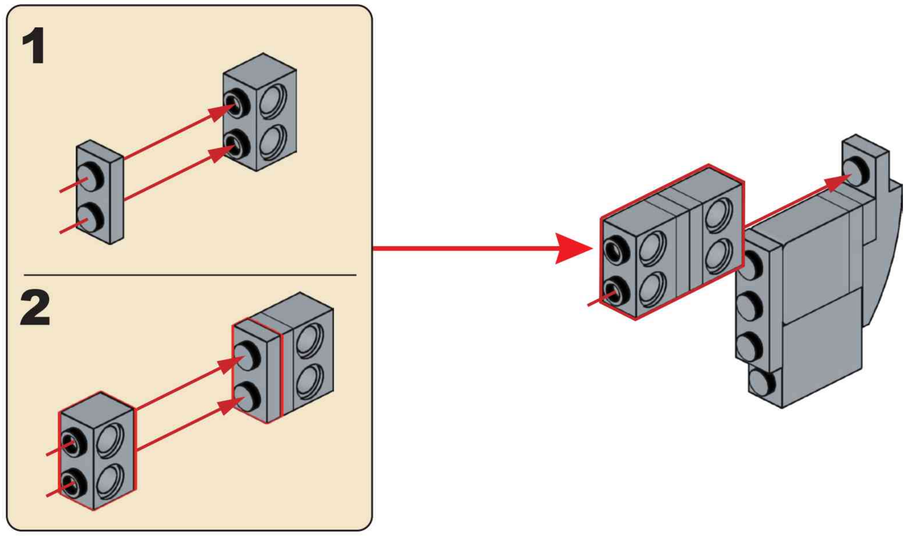


## B9

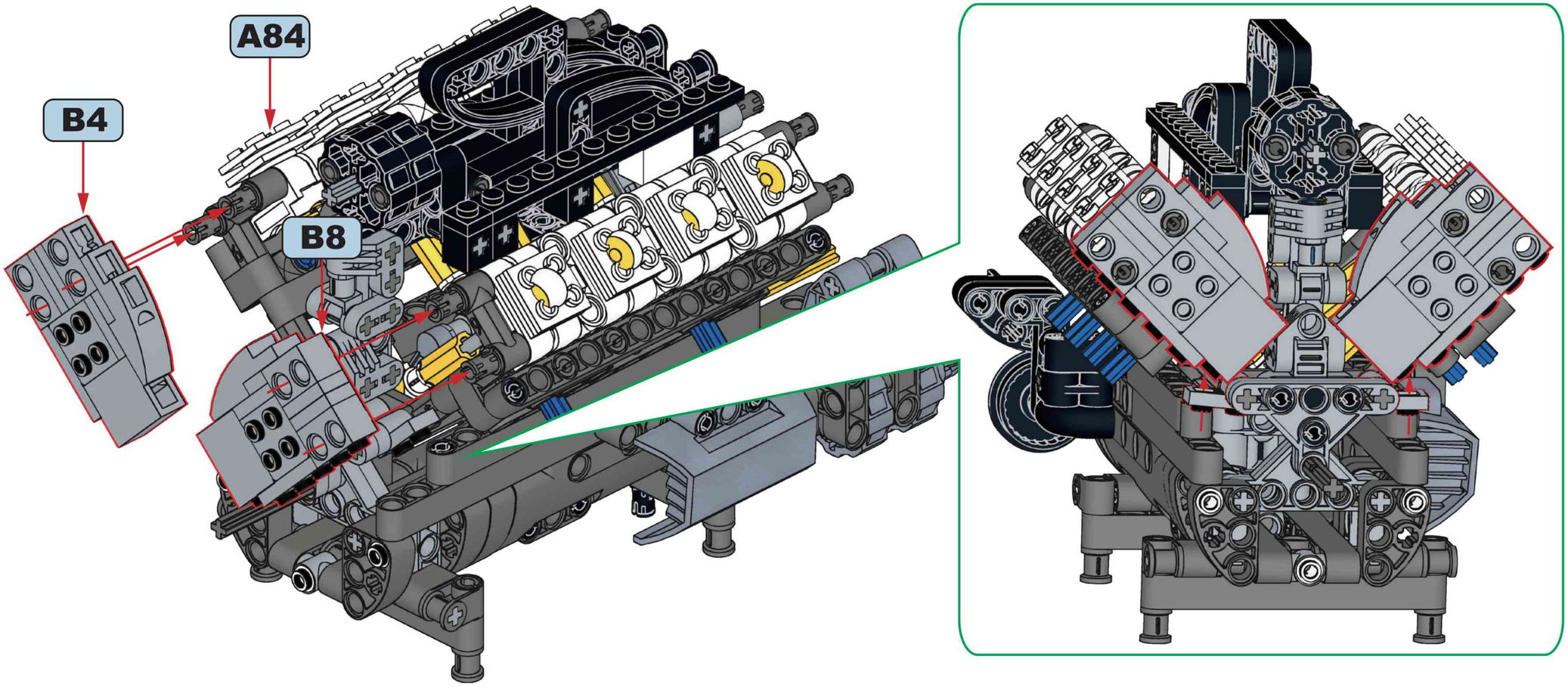

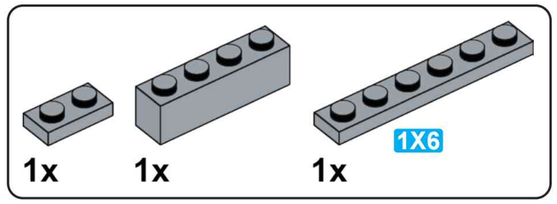


## B10

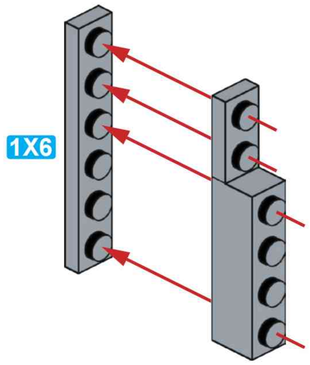


3 **1:1**

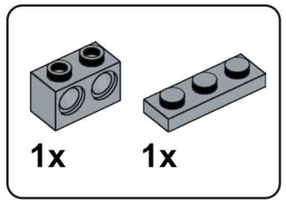


## B11

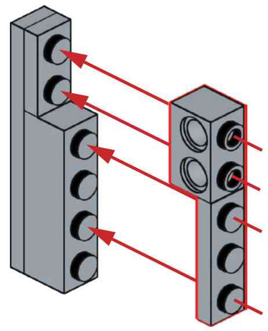

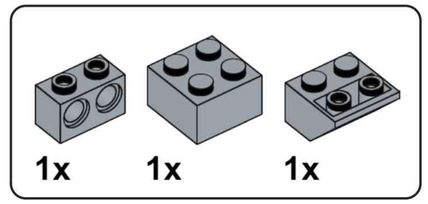


## B12

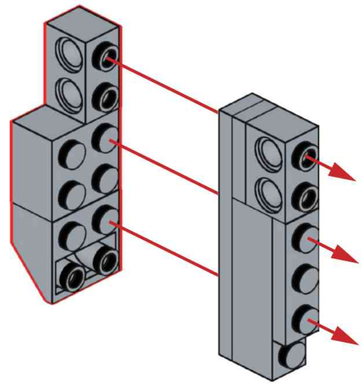

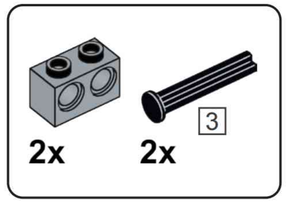


## B13

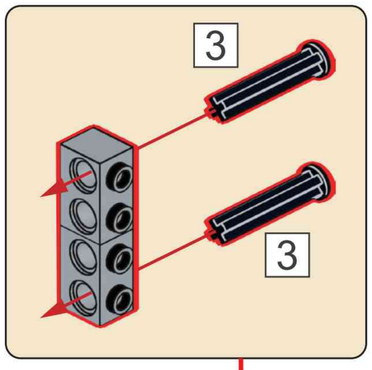


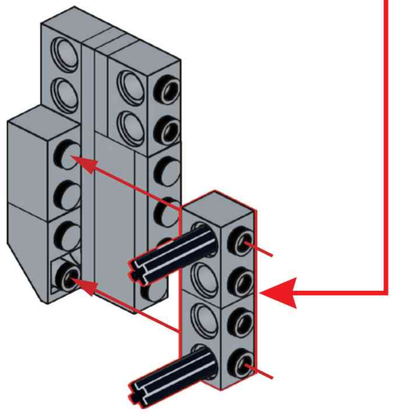

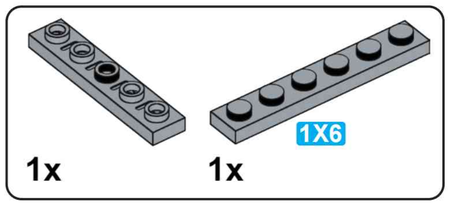


## B14

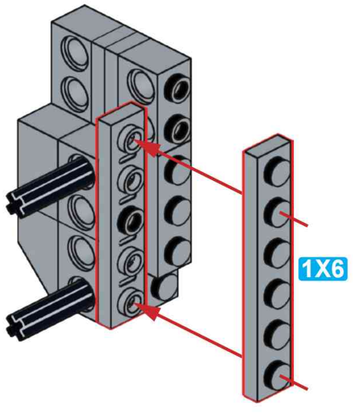


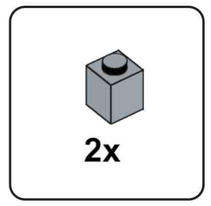


## B15

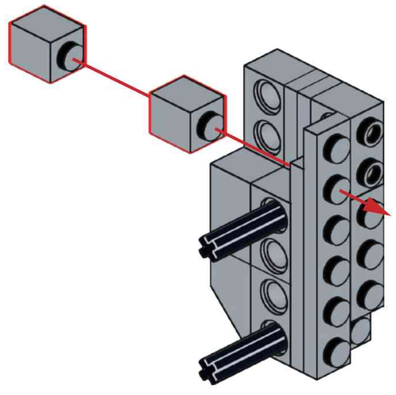

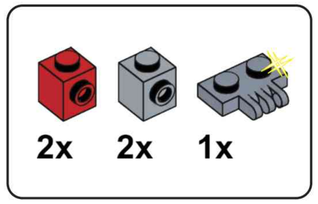


## B16

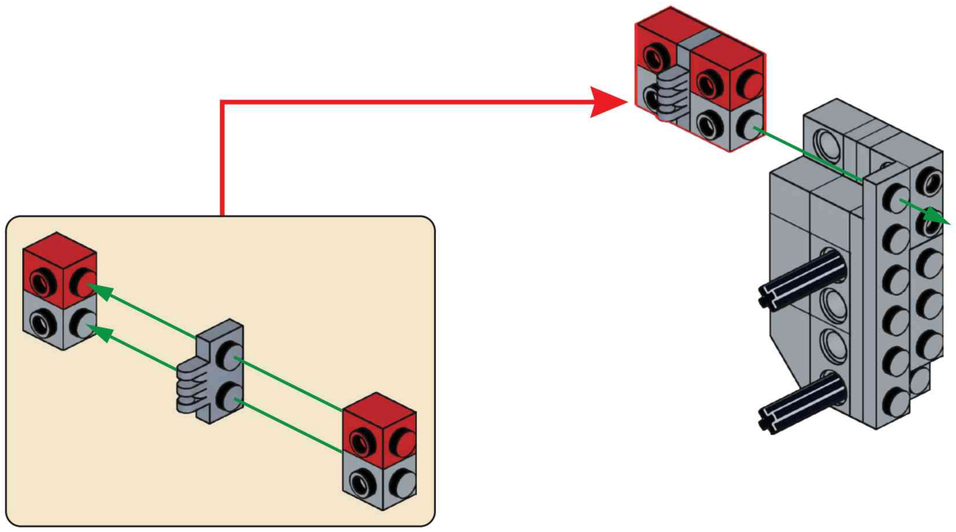

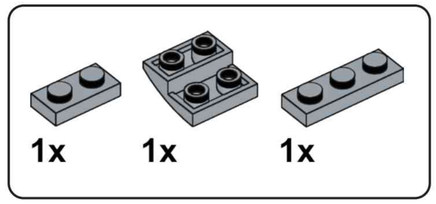


## B17

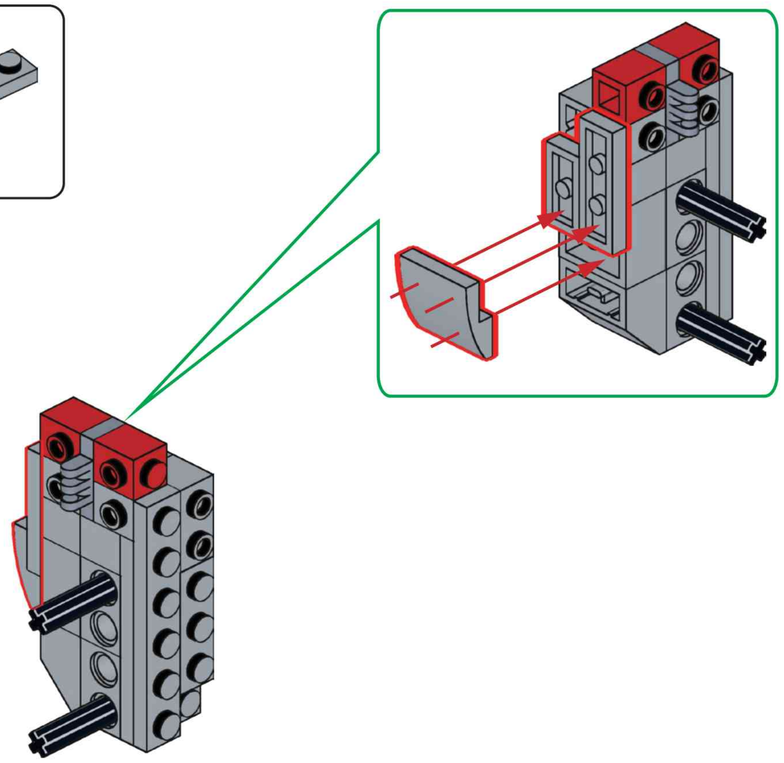

## B18

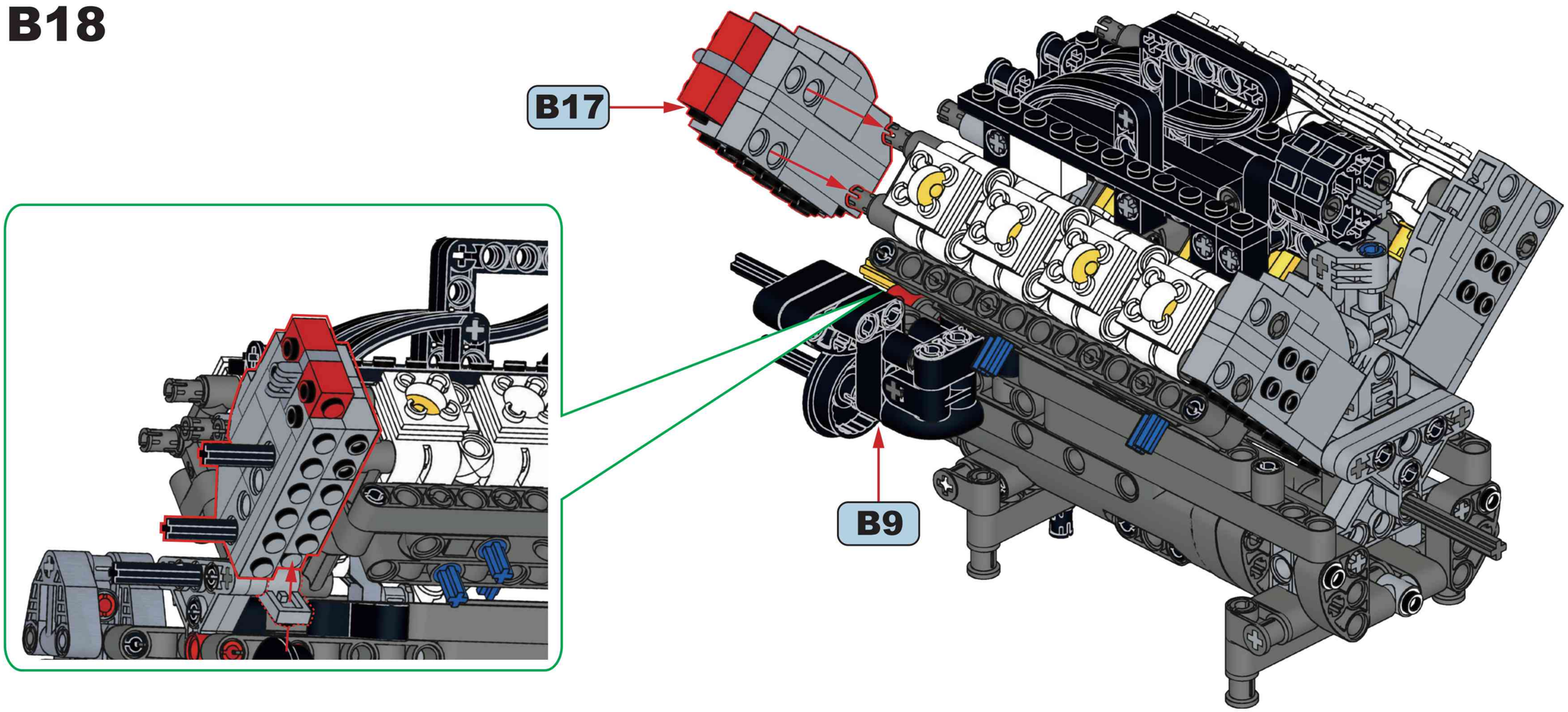

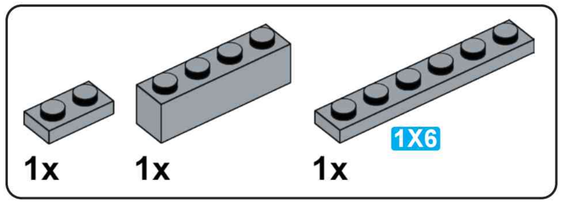


## B19

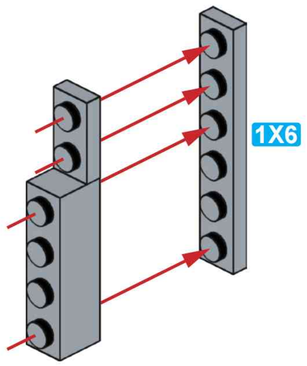


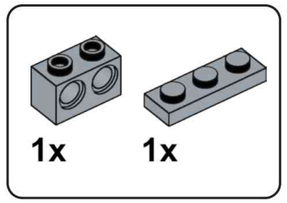


## B20

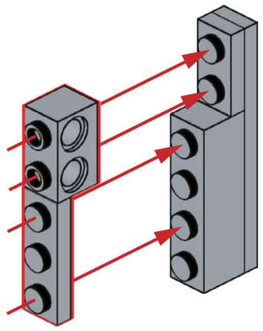

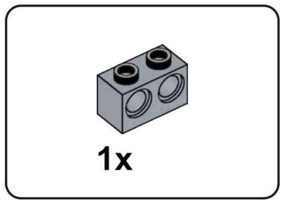


## B21

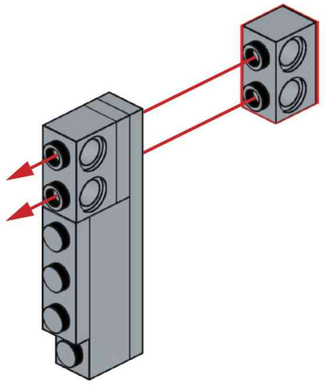

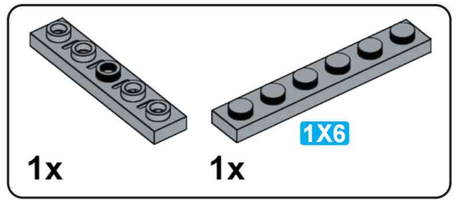


## B22

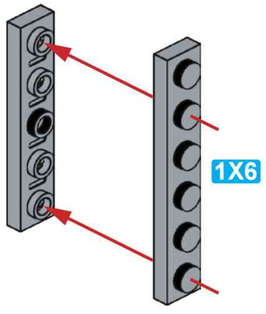


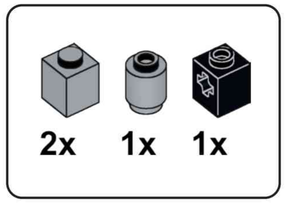


## B23

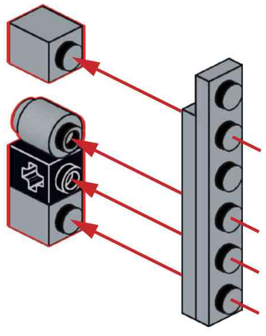

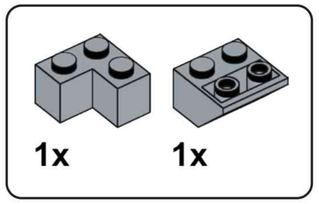


## B24

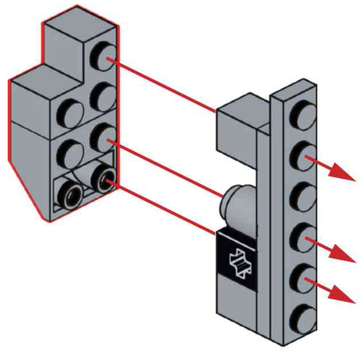

## B25

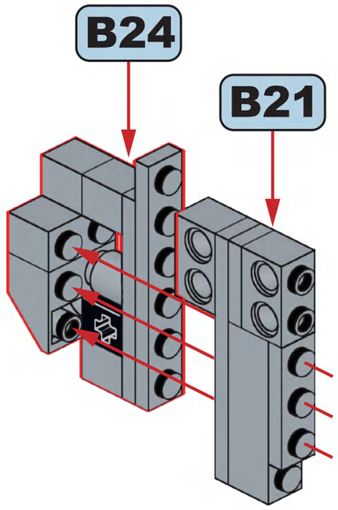


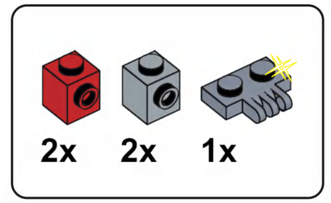


## B26

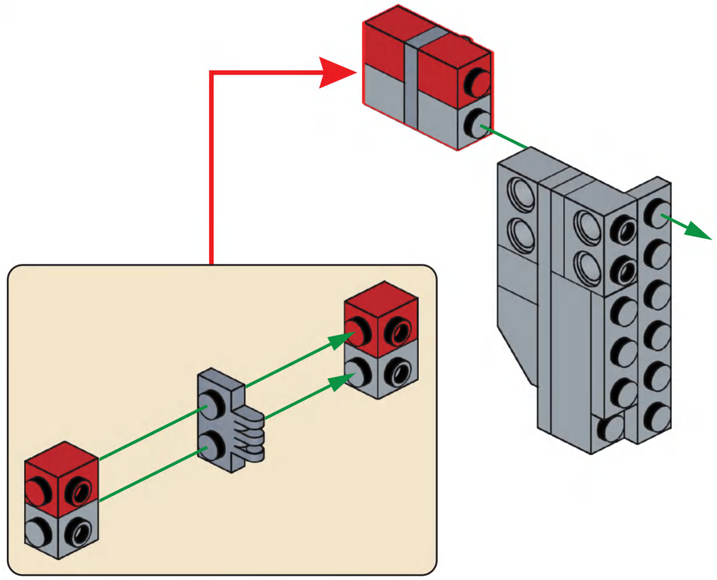

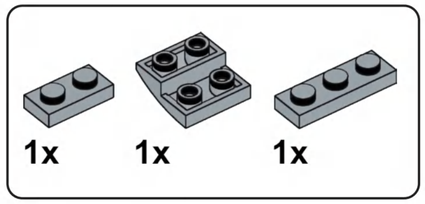


## B27

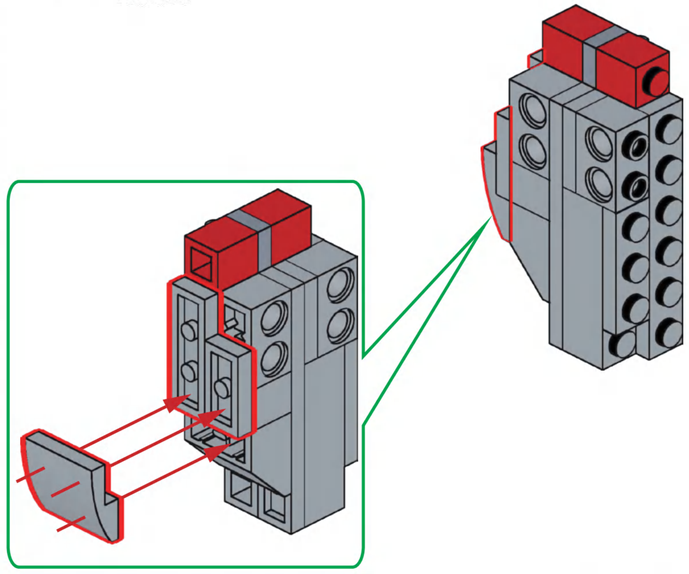

## B28

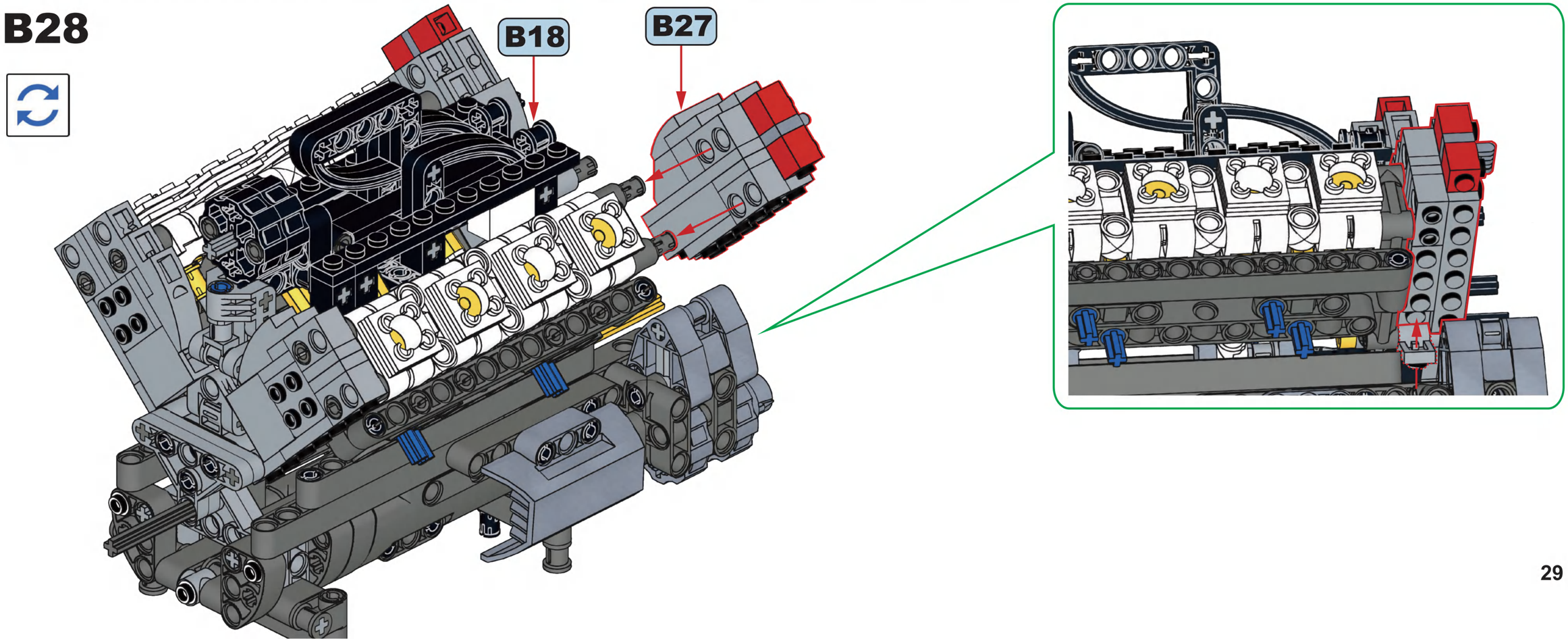

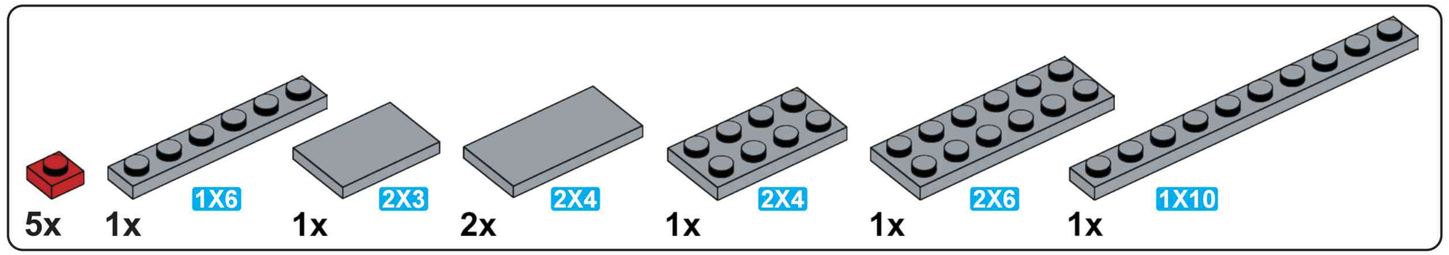
5x
1x
1X6
1x
2X3
2x
2X4
1x
2X4
1x
2X6
1x
1X10

## B29

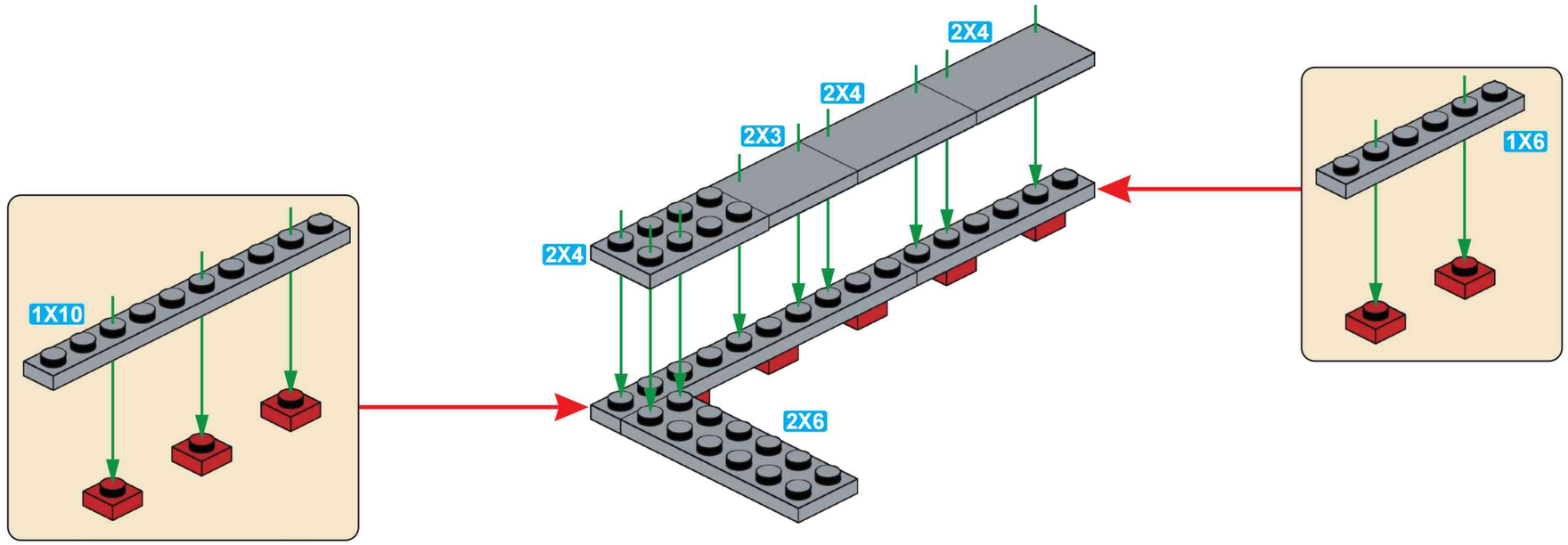
2X4
2X4
2X3
2X4
1X6
1X10
2X6

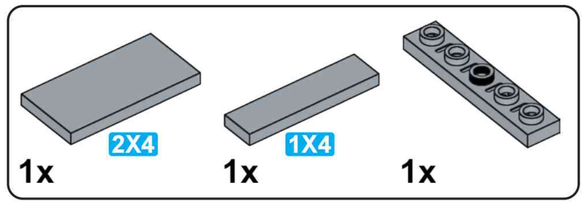
1x
2X4
1x
1X4
1x

## B30

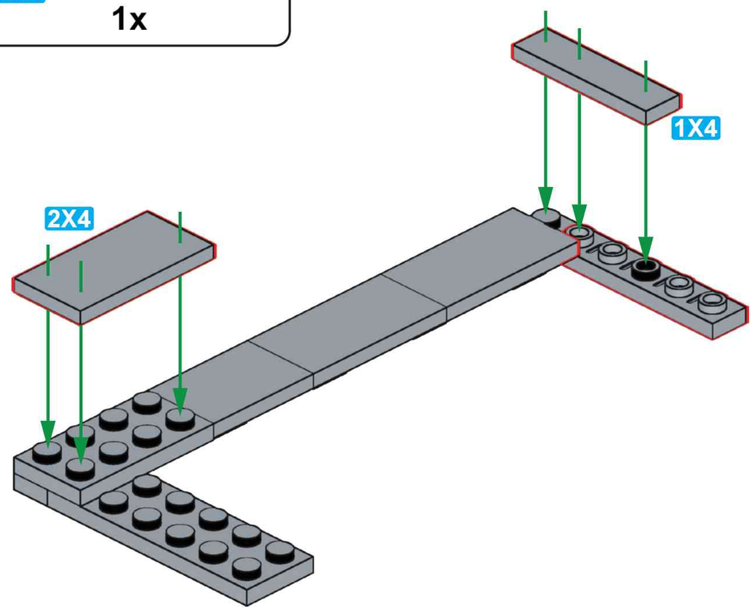
1X4
2X4

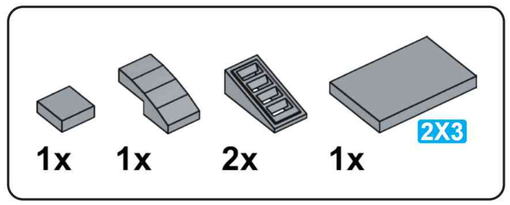
1x
1x
2x
1x
2X3

## B31

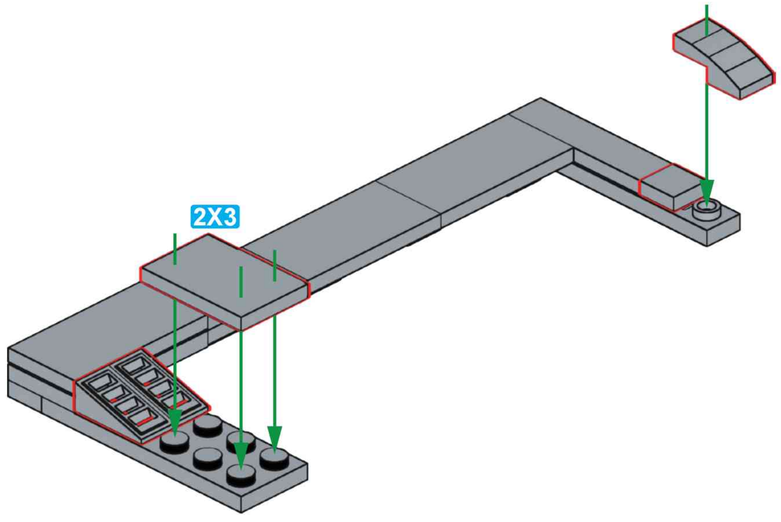
2X3

# B32

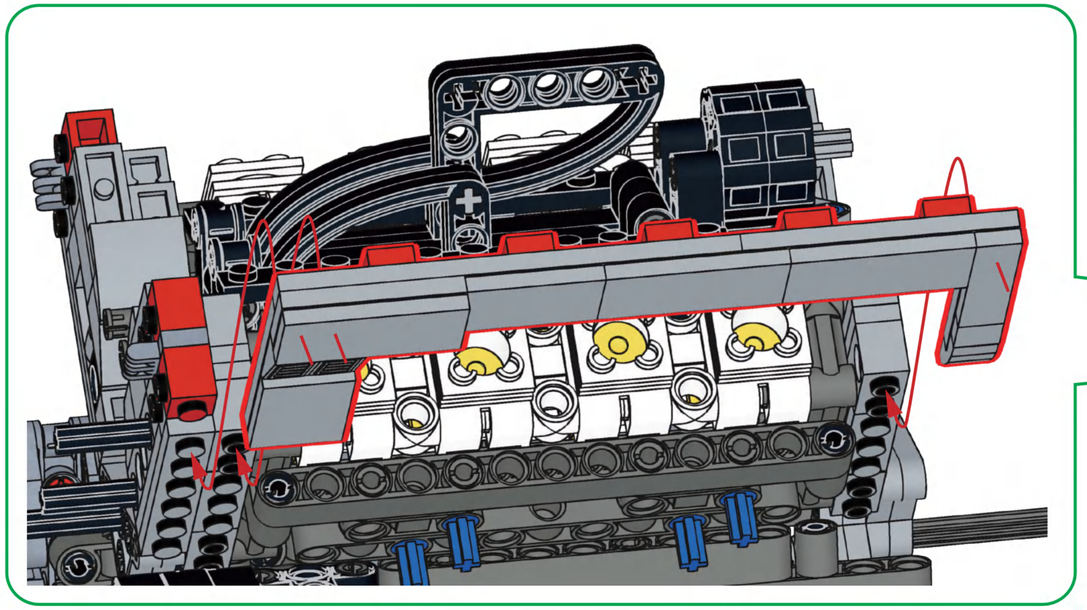

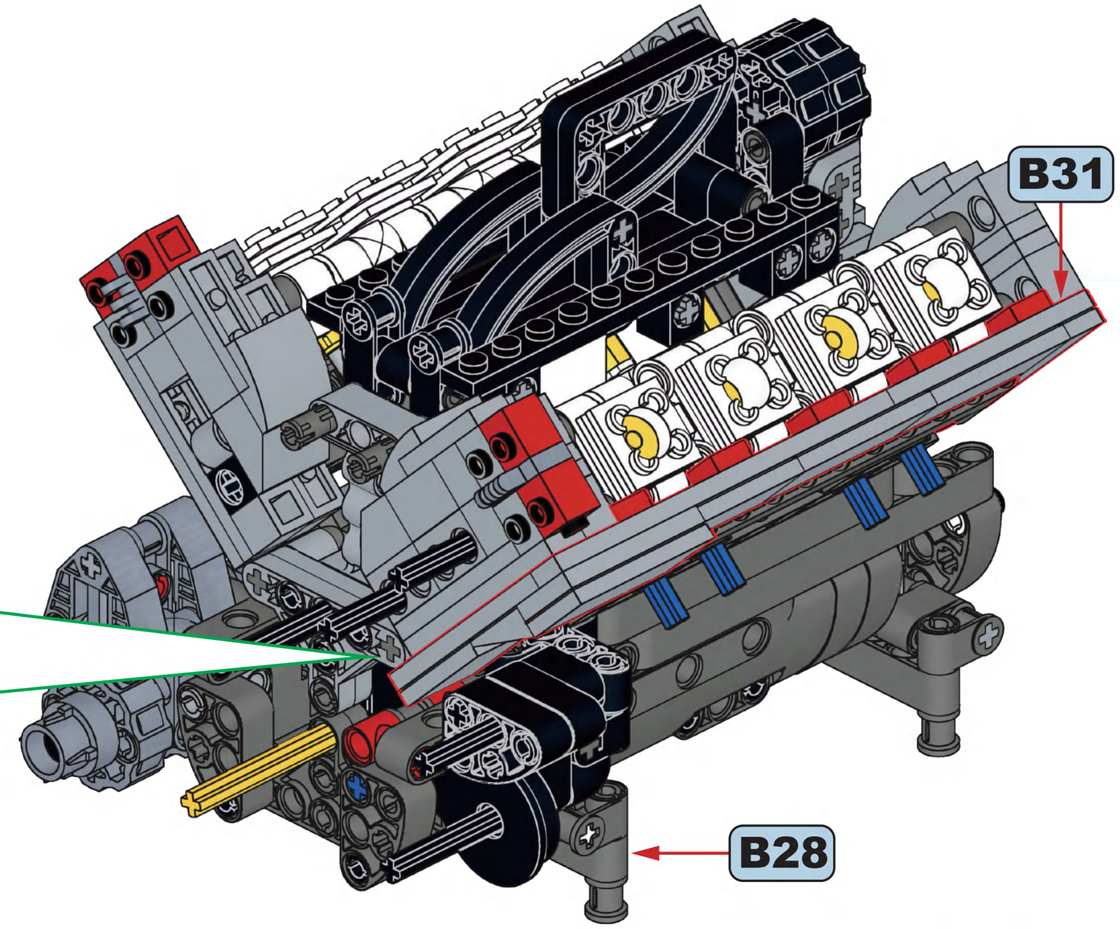


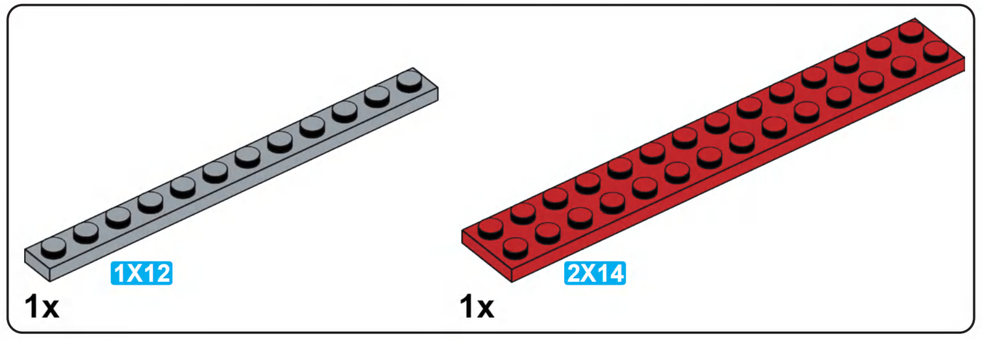


# B33

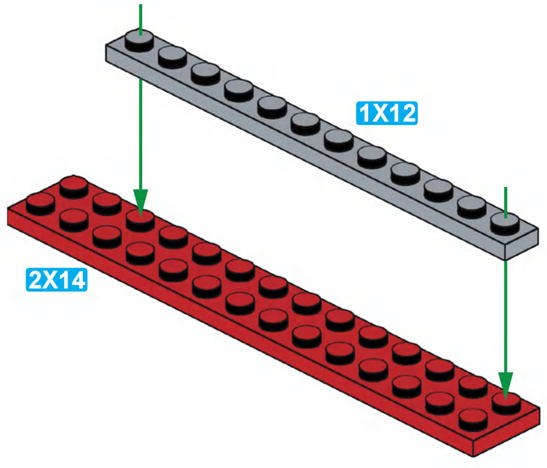


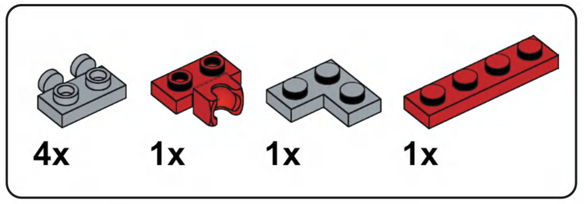


# B34

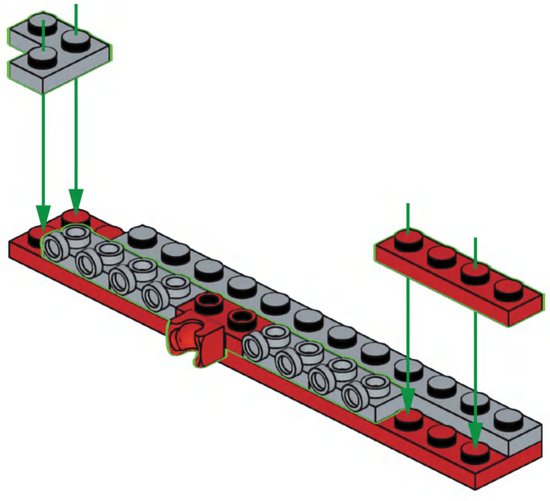

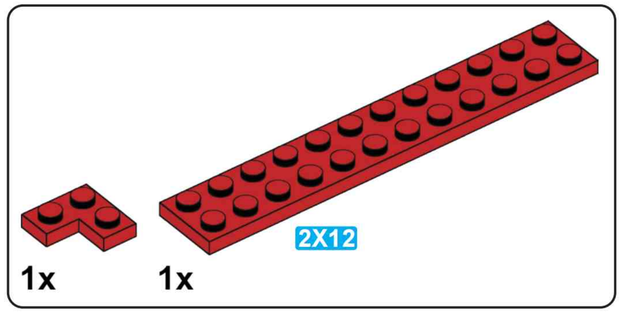


## B35

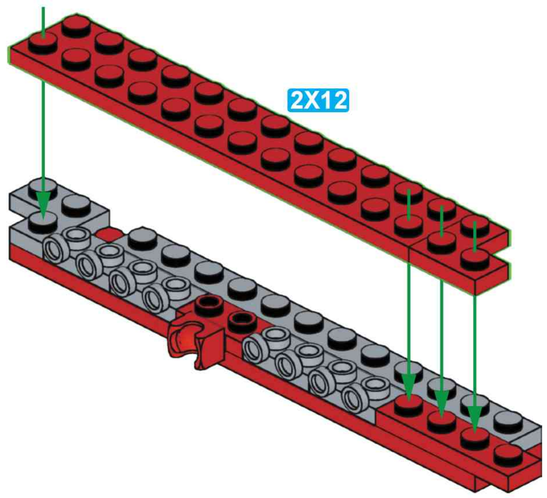


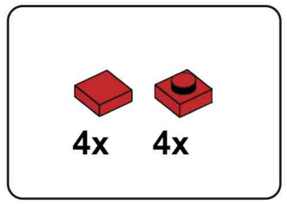


## B36

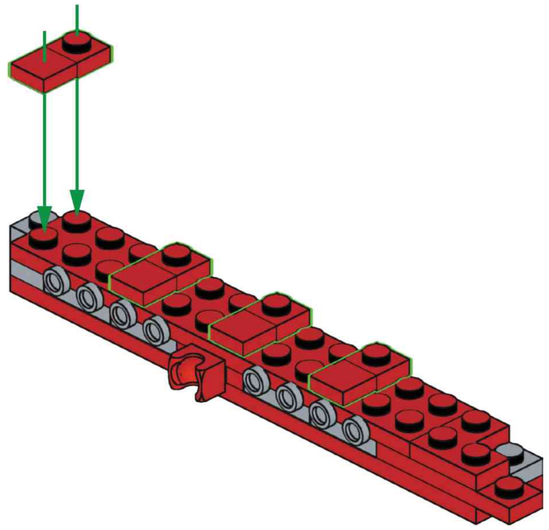

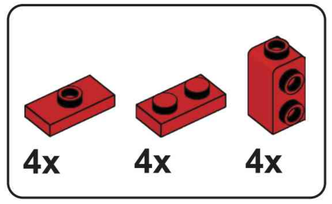


## B37

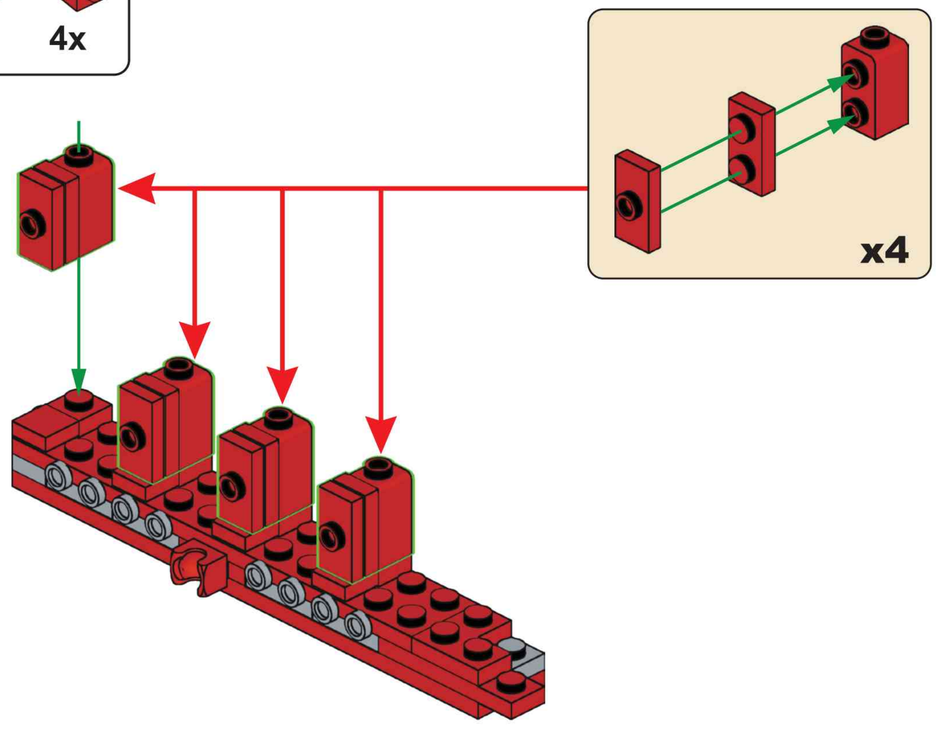


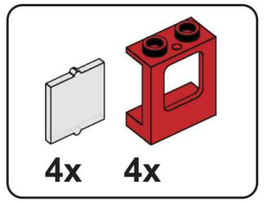


## B38

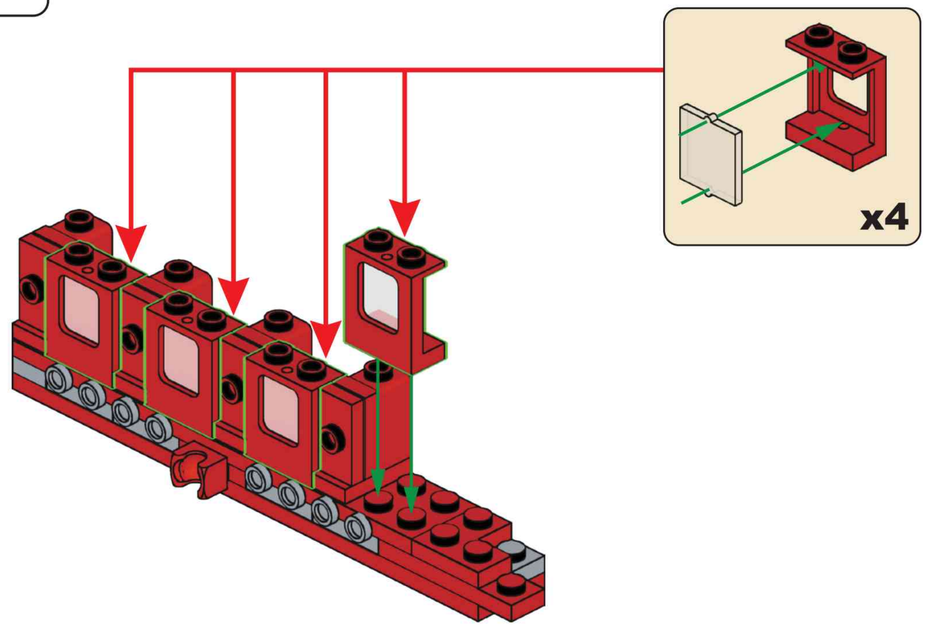

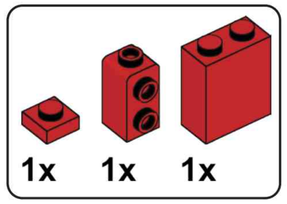


## B39

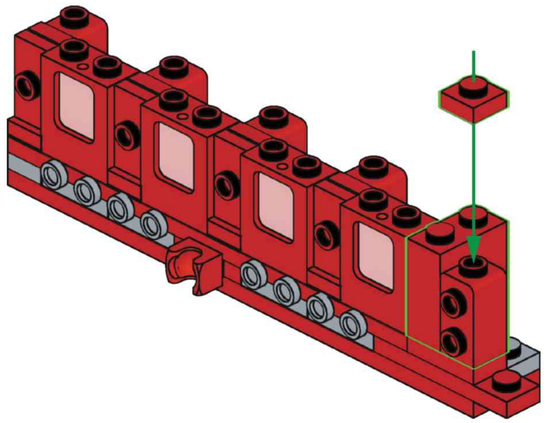

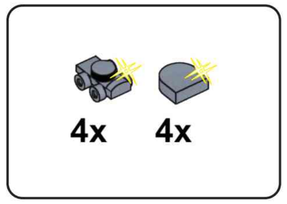


## B40

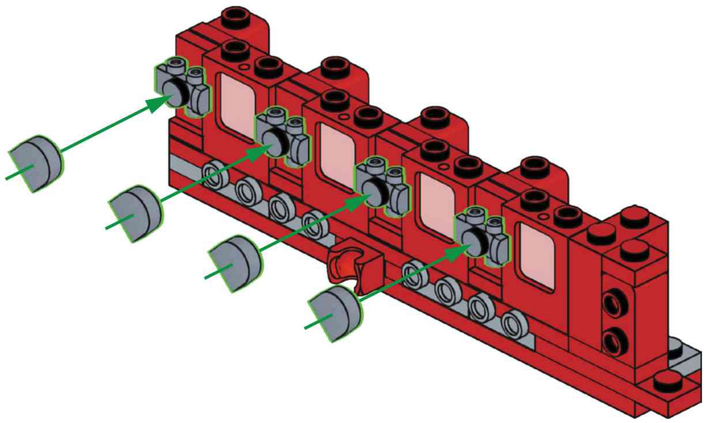

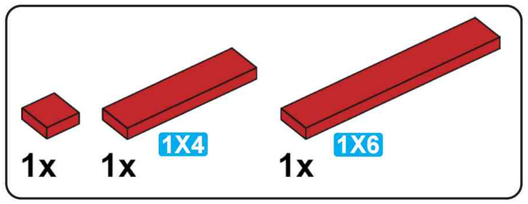


## B41

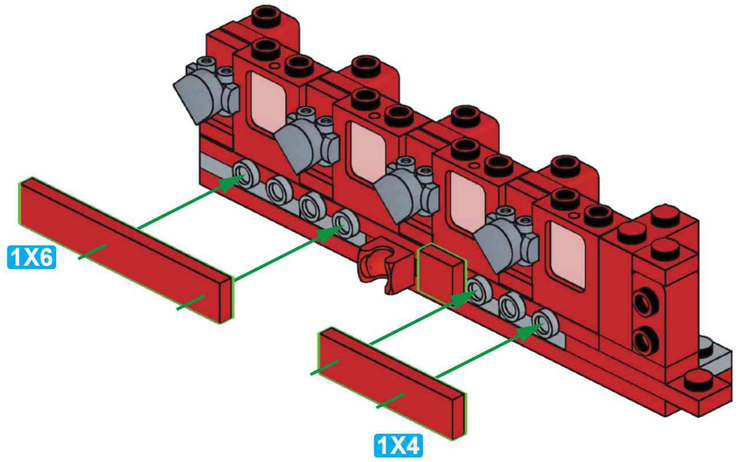


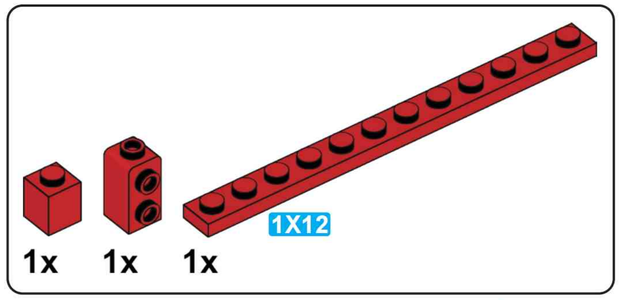


## B42

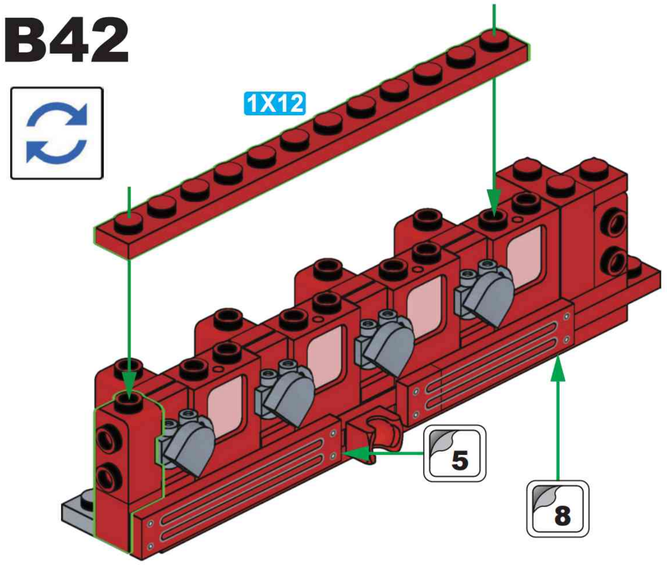


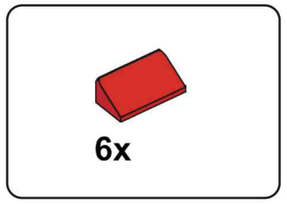


## B43

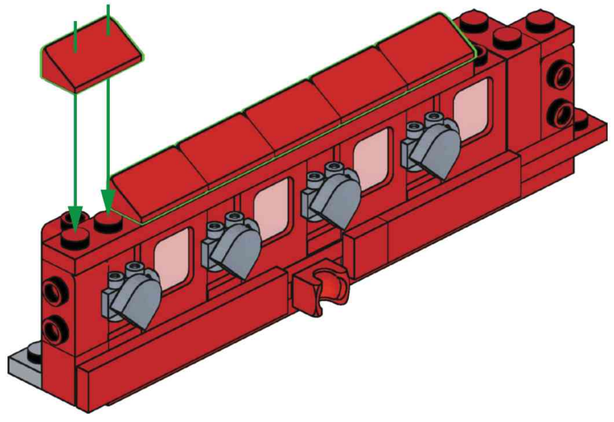




## B44

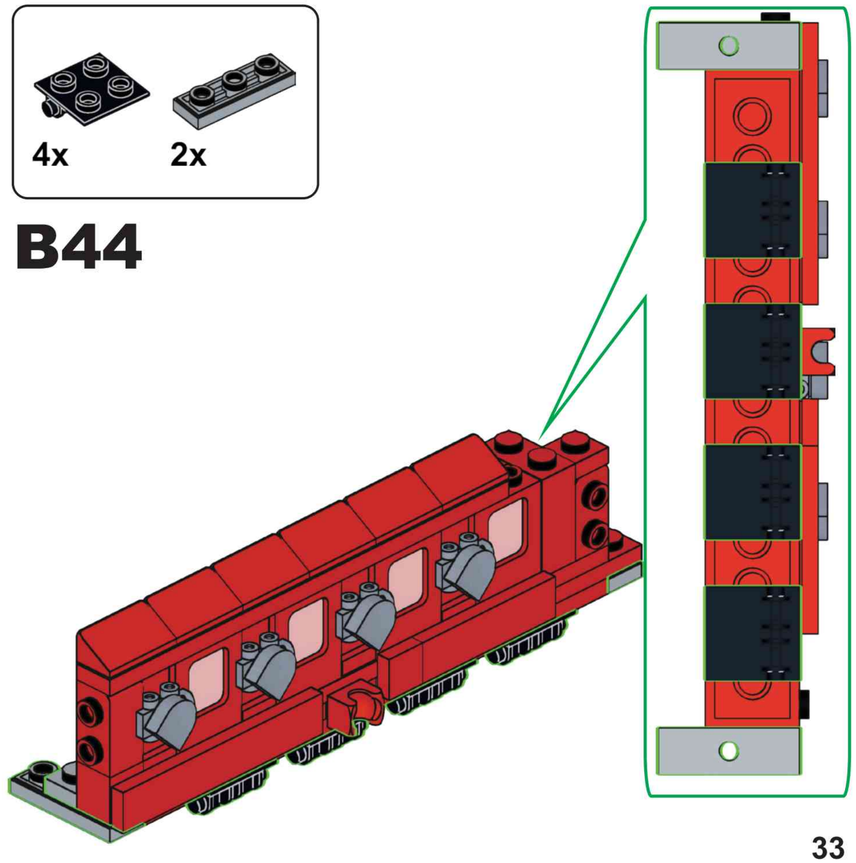

## B45

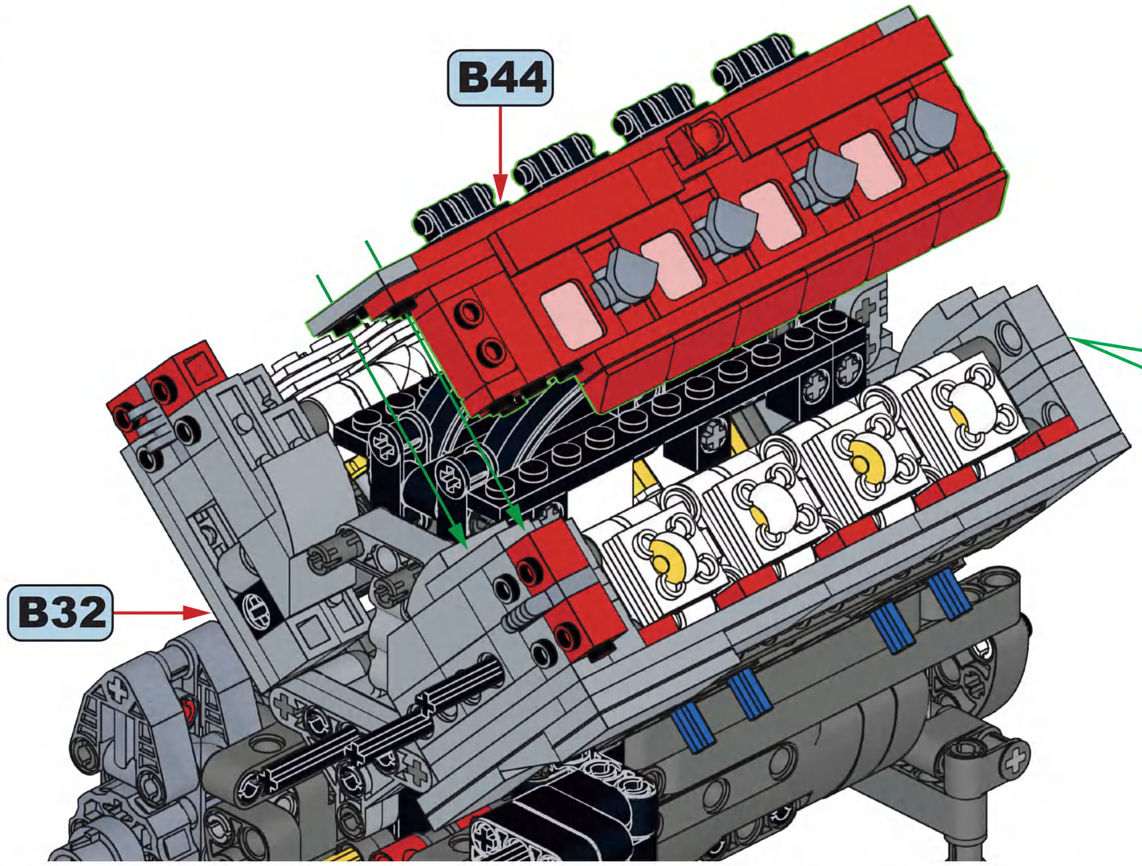


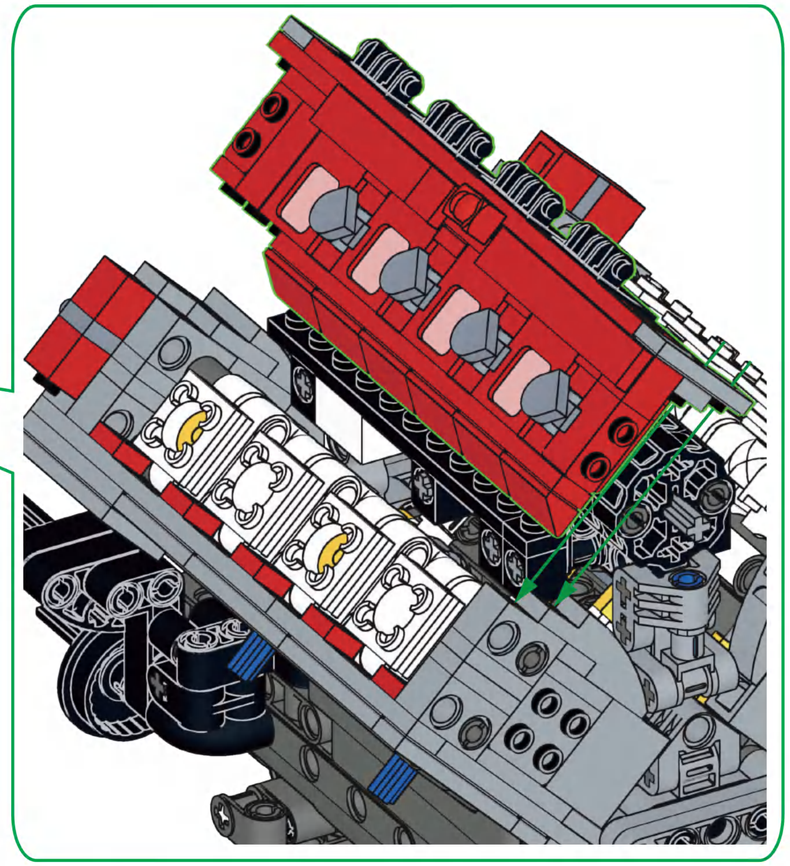

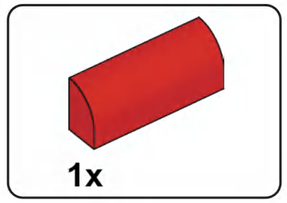


## B46

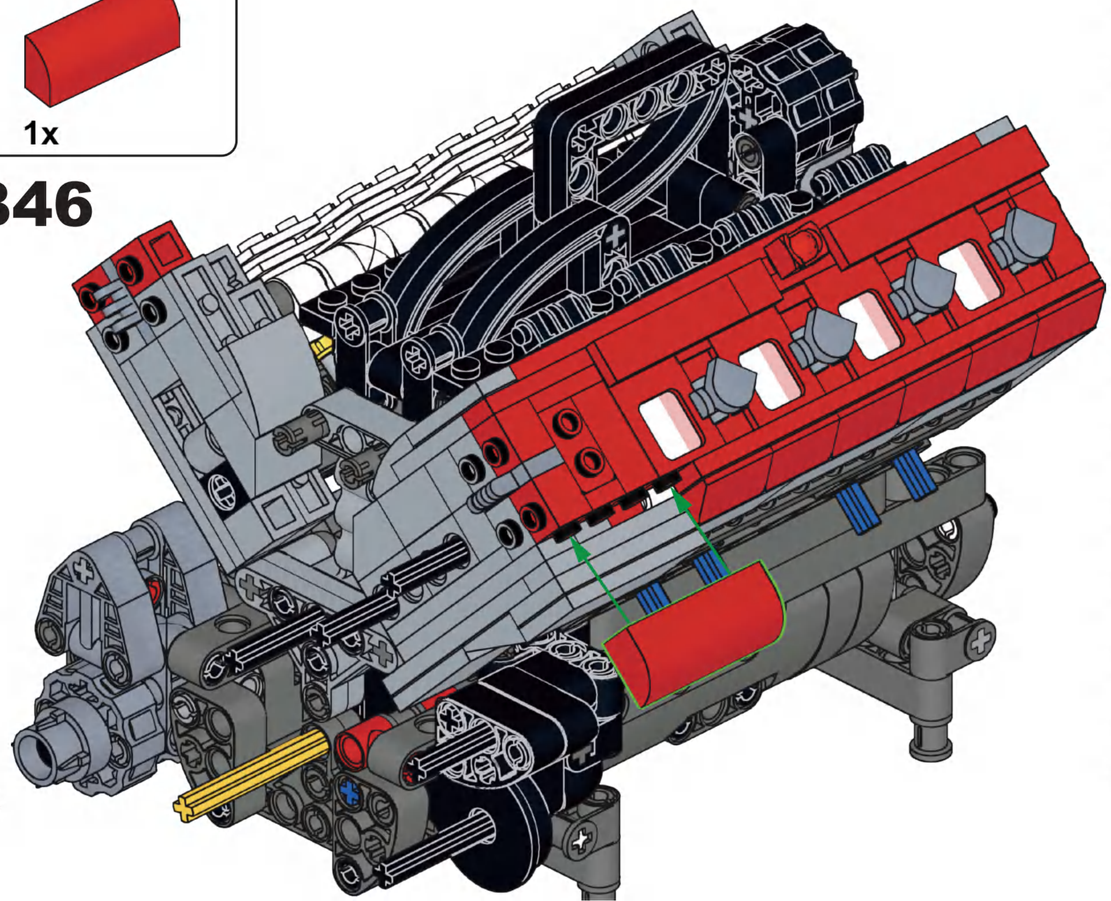

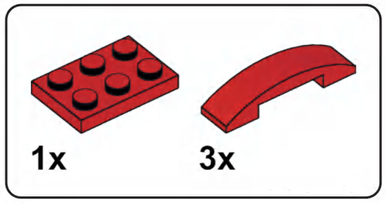


## B47

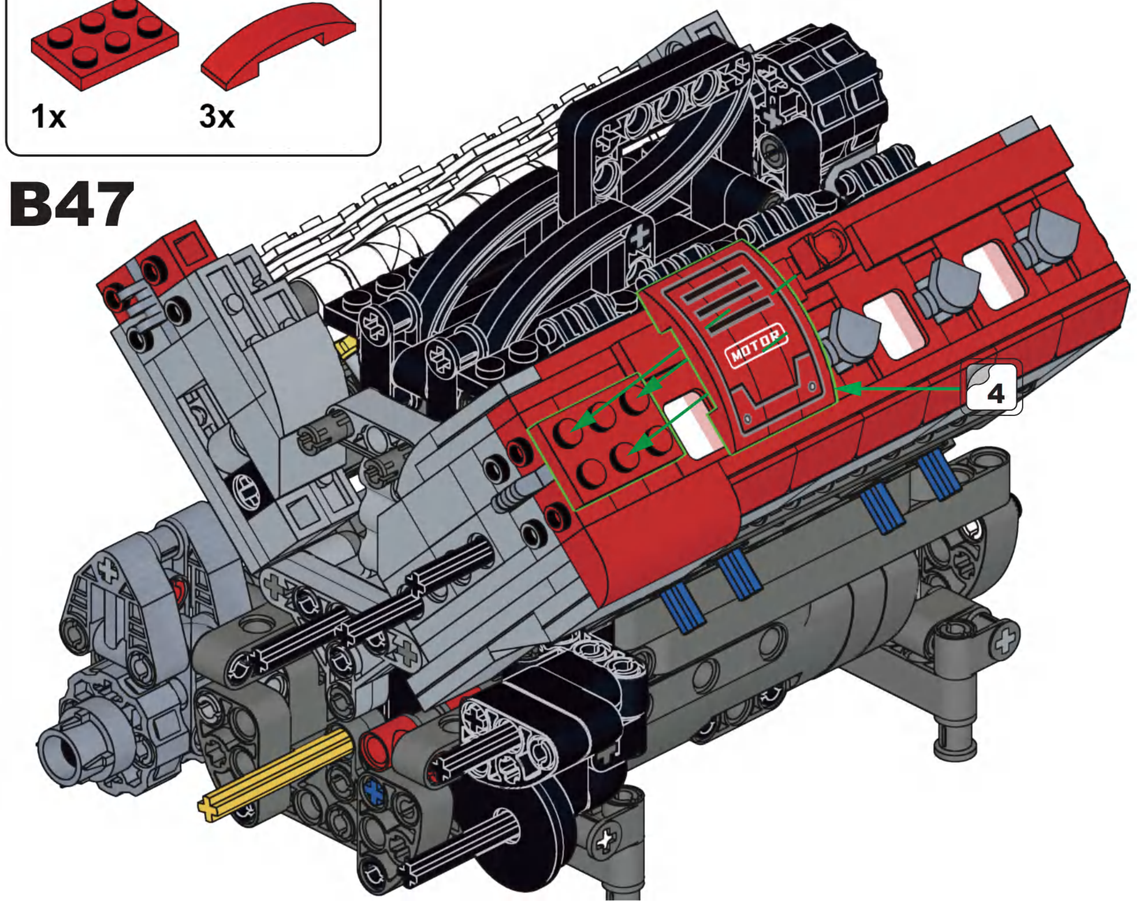

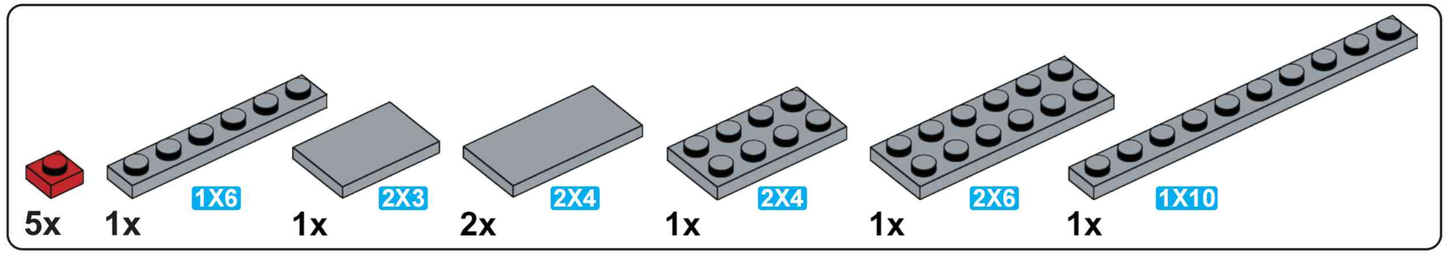
5x
1x
1X6
1x
2X3
2x
2X4
1x
2X4
1x
2X6
1x
1X10

# B48

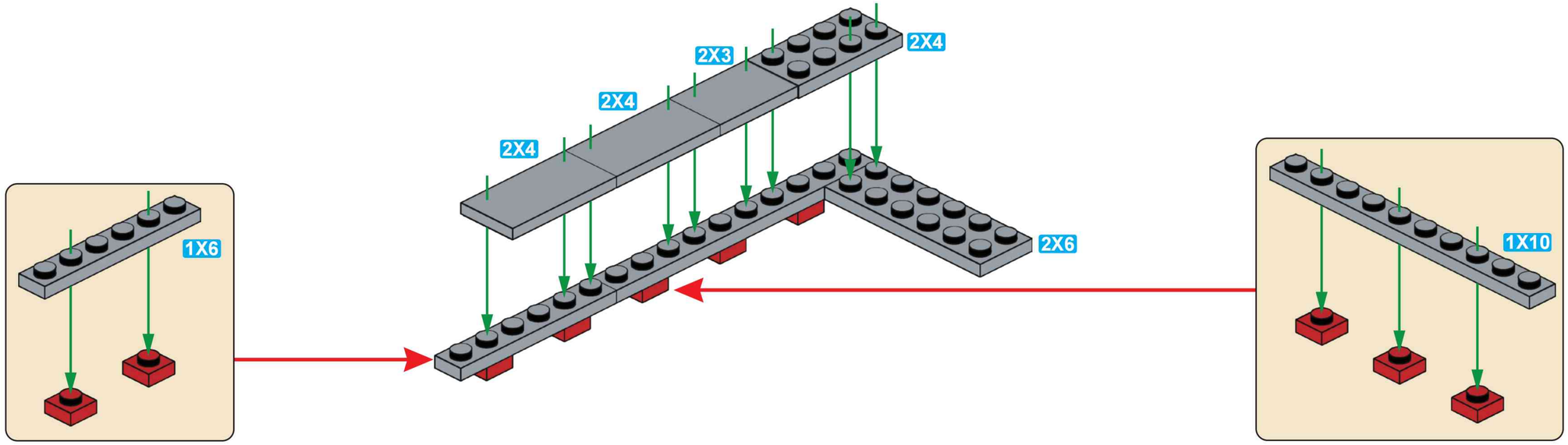
2X4
2X3
2X4
2X4
2X6
1X6
1X10

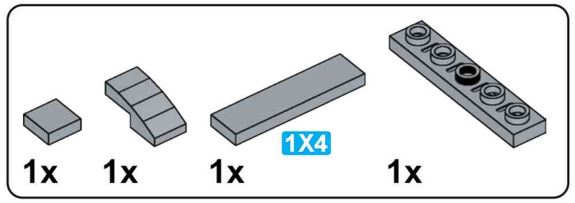
1x
1x
1x
1X4
1x

# B49

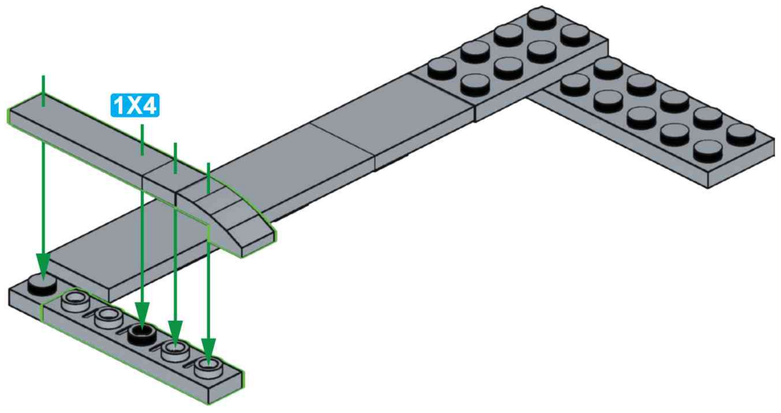
1X4

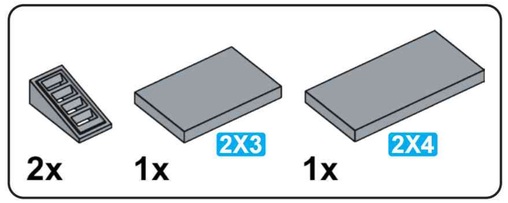
2x
1x
2X3
1x
2X4

# B50

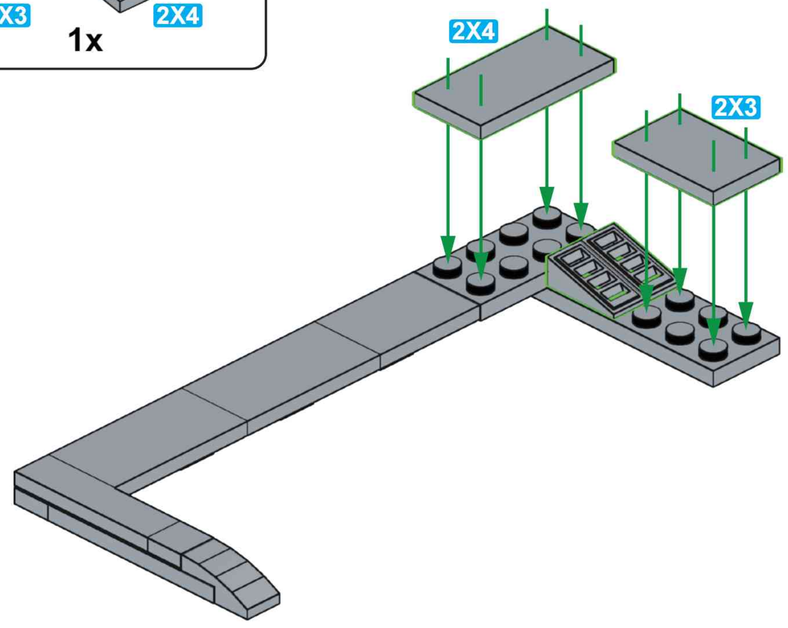
2X4
2X3

## B51

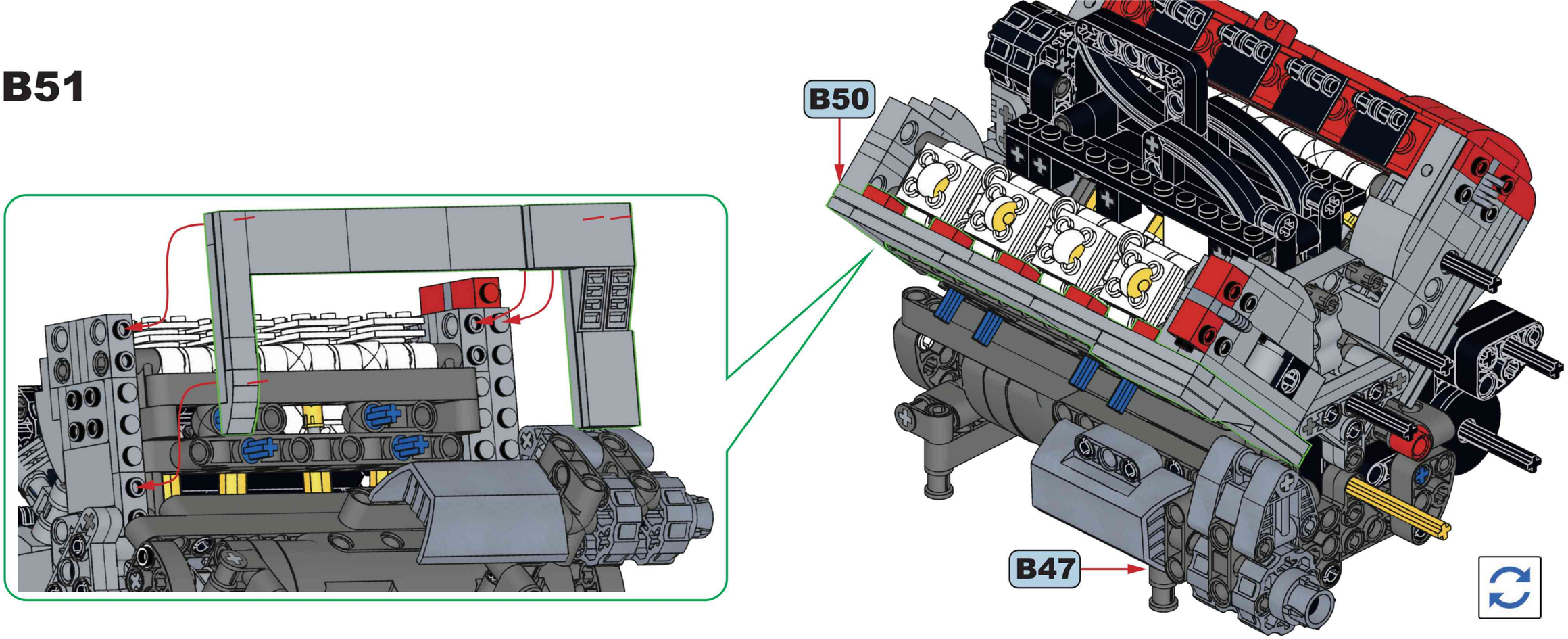


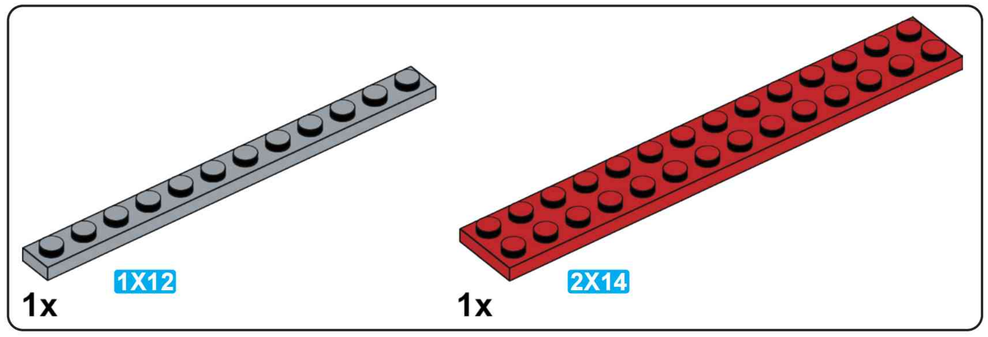


## B52

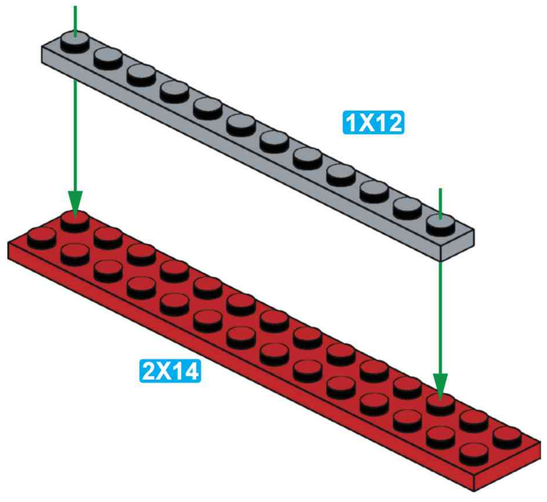


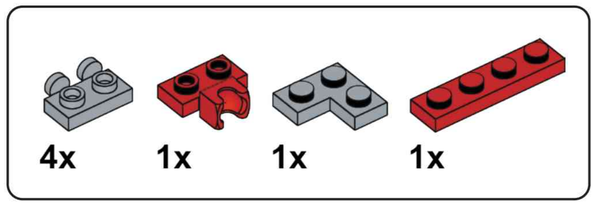


## B53

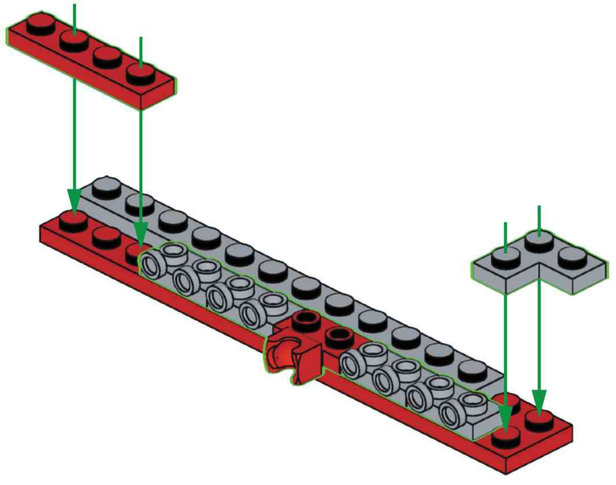

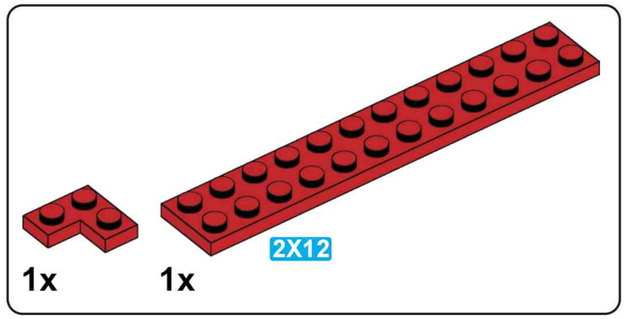


## B54

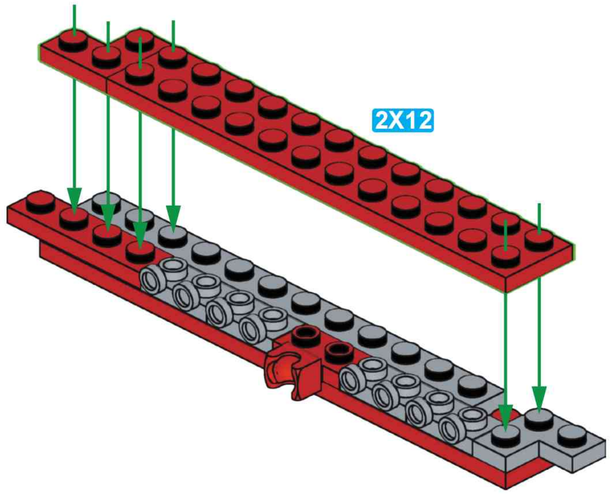


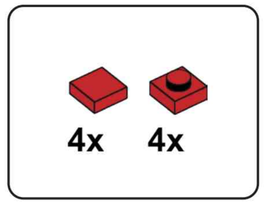


## B55

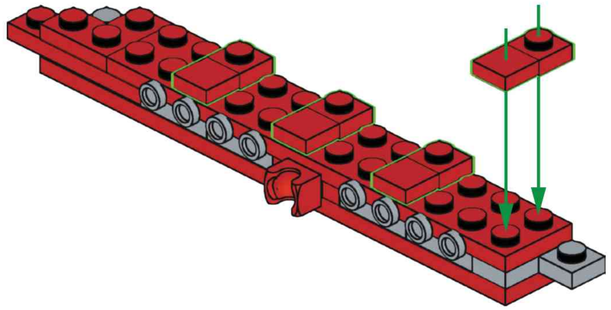

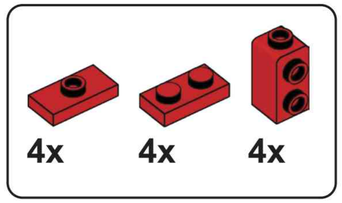


## B56

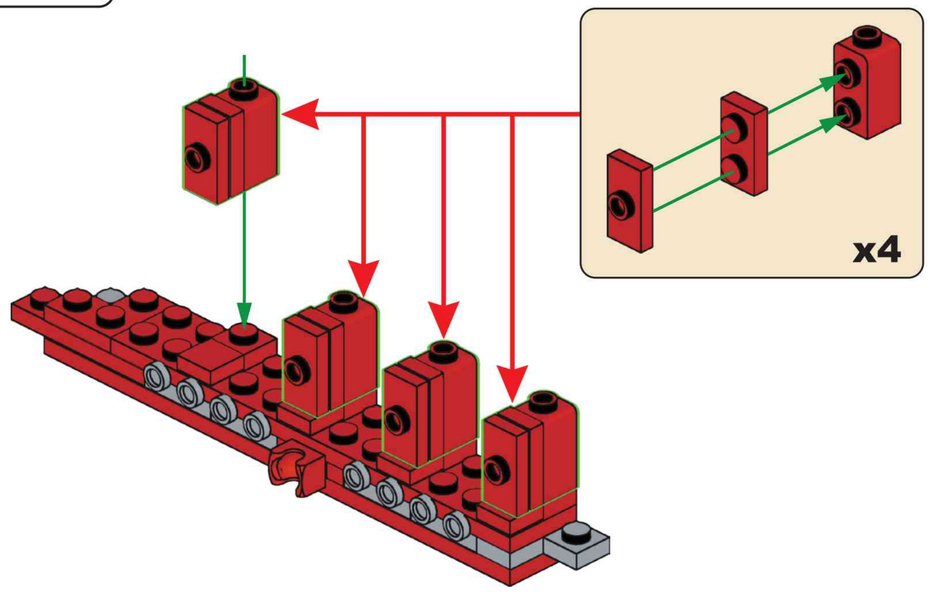


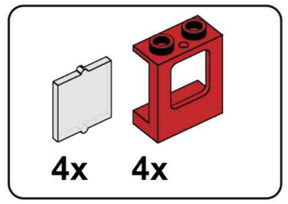


## B57

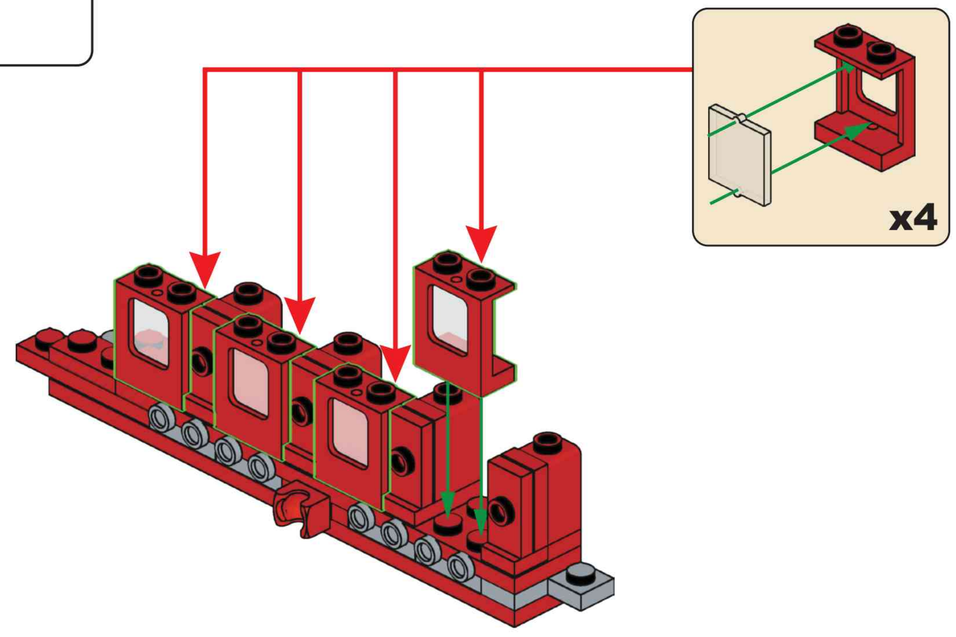

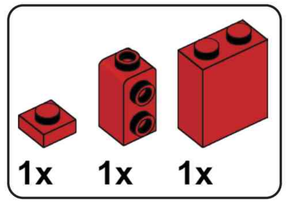


## B58

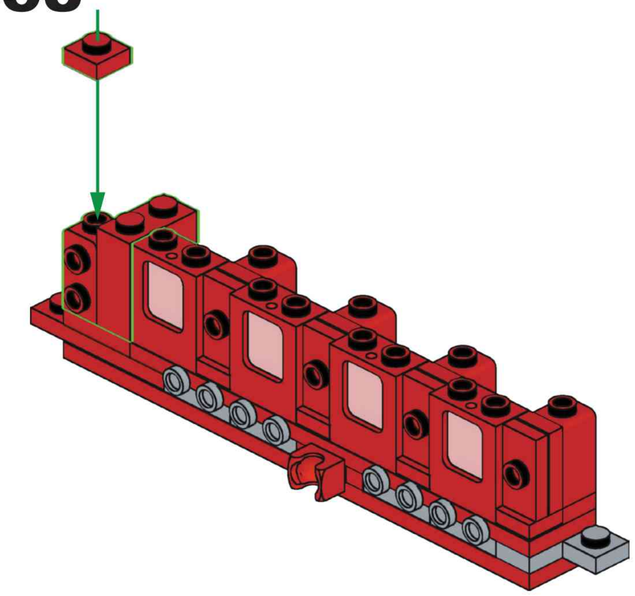

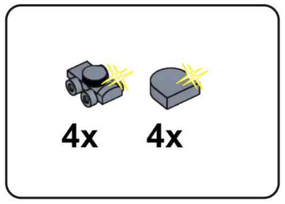


## B59

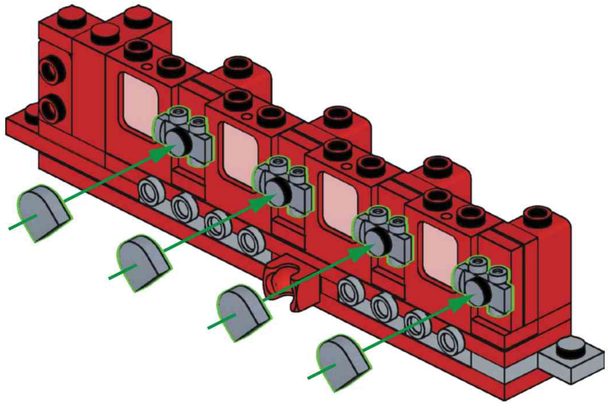

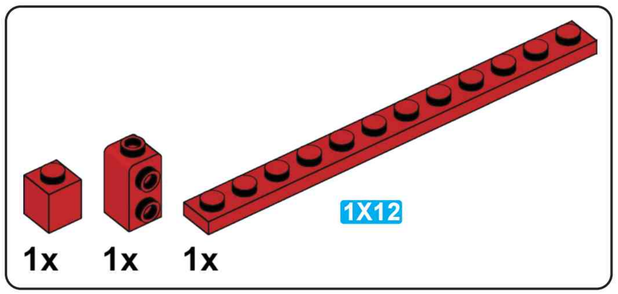


## B60

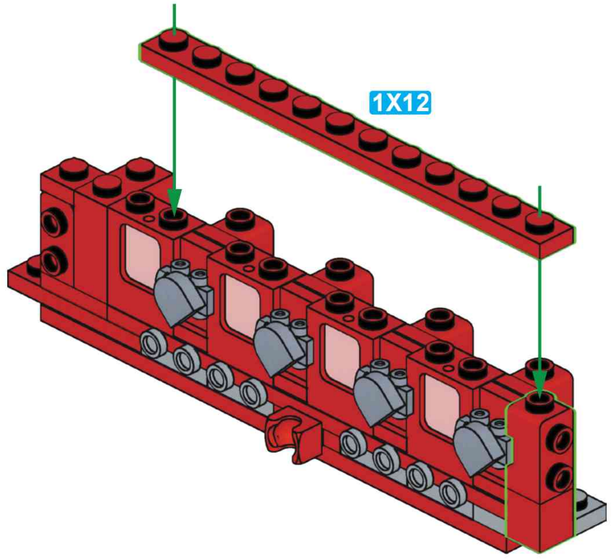


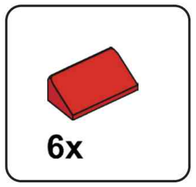


## B61

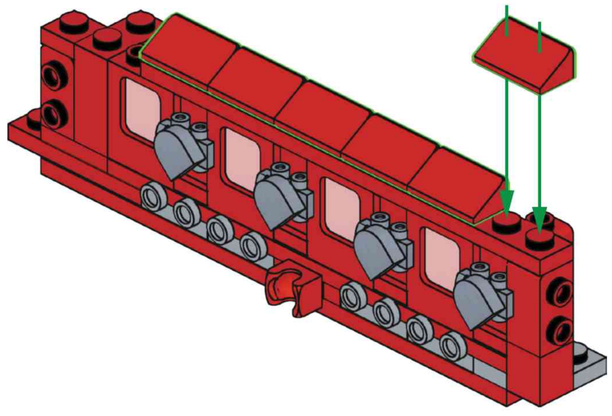

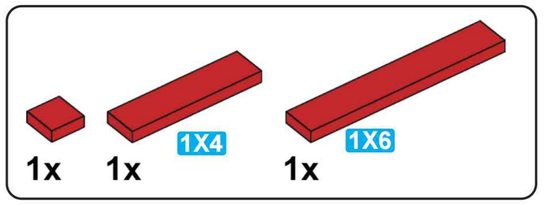


## B62

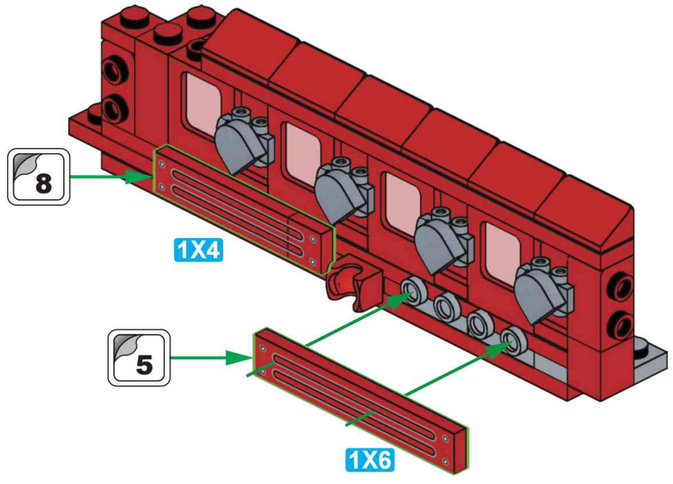





## B63

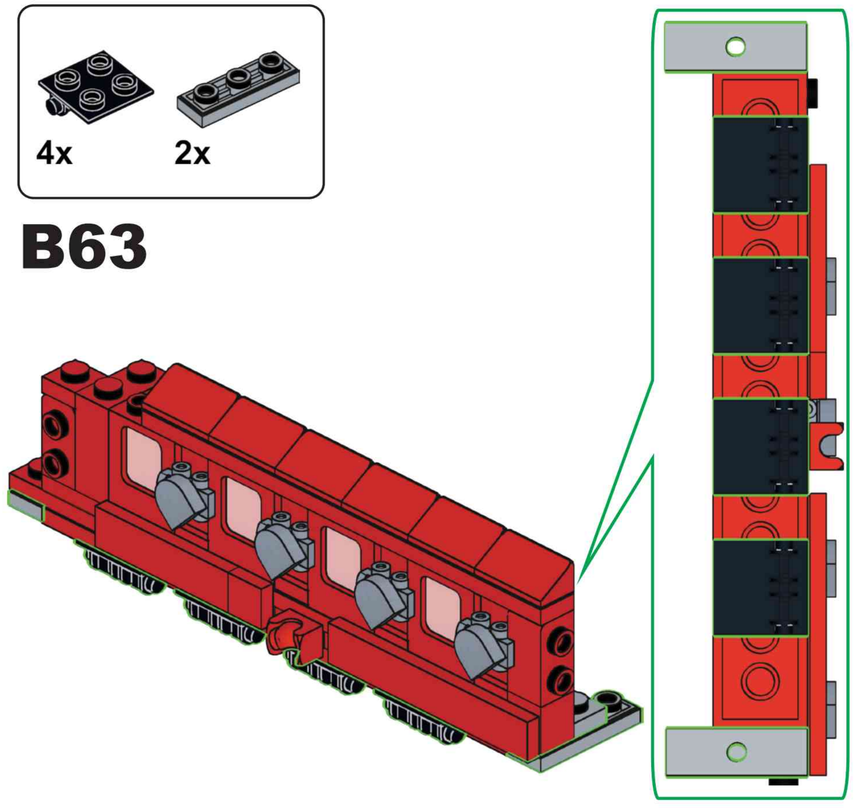

# B64

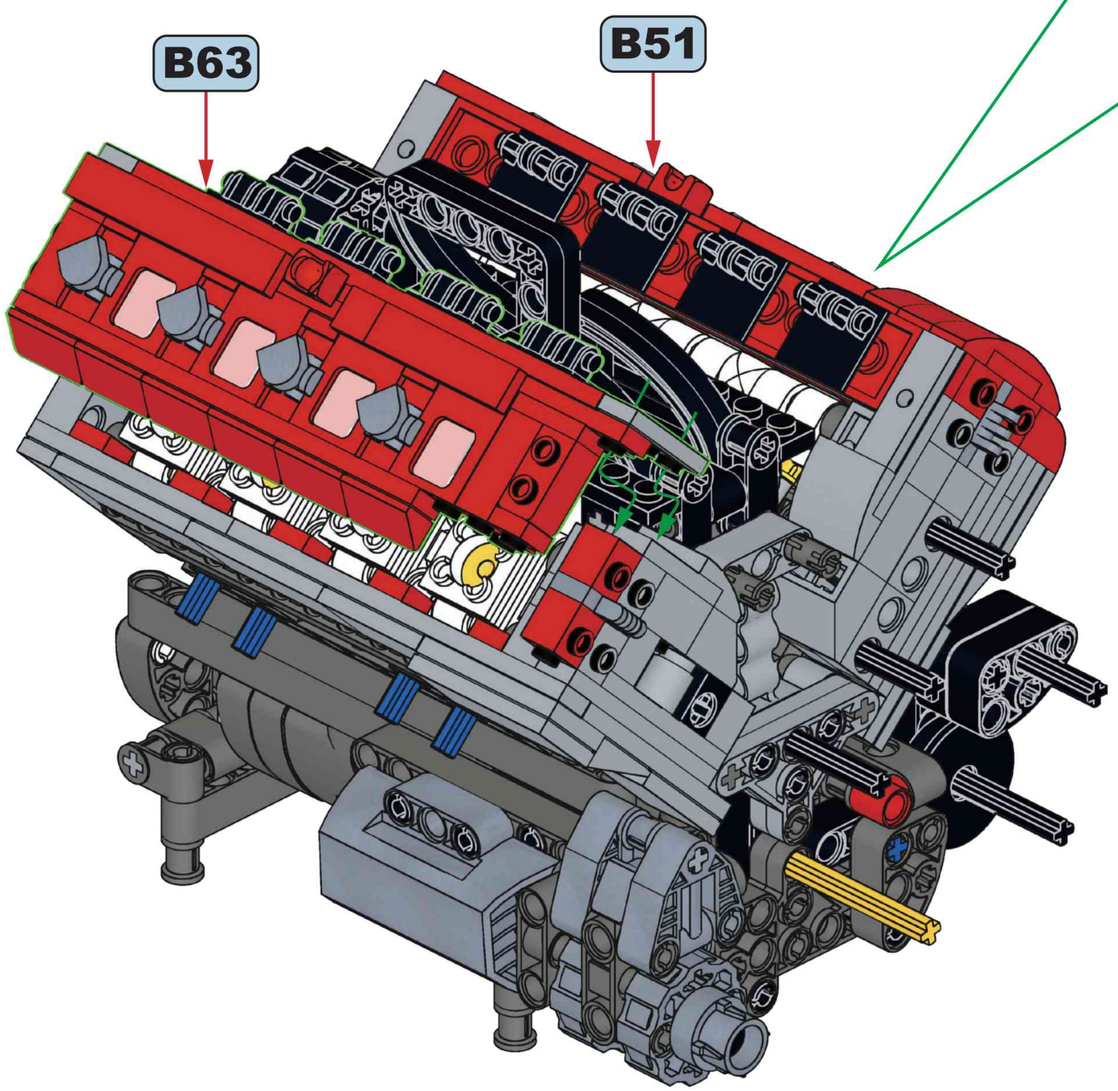


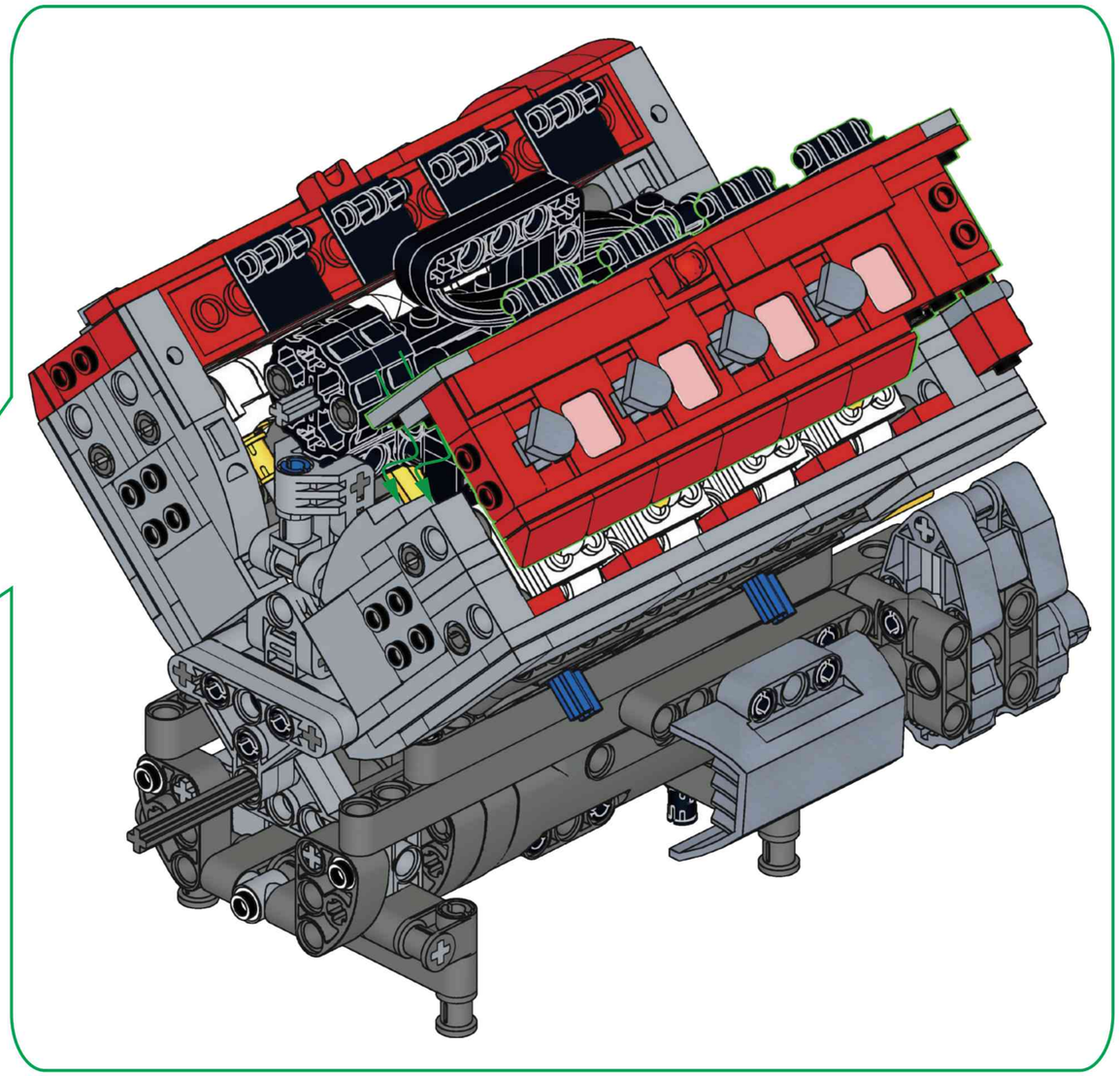

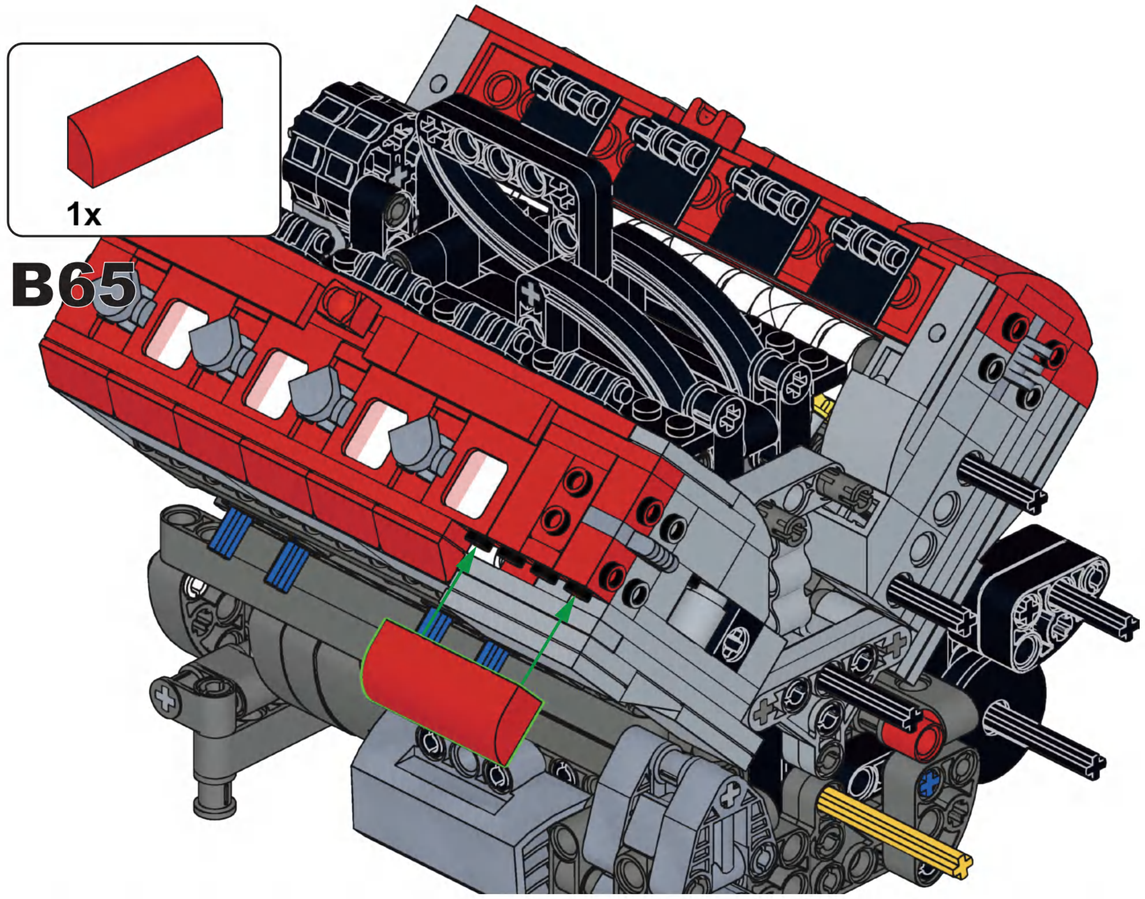


B65

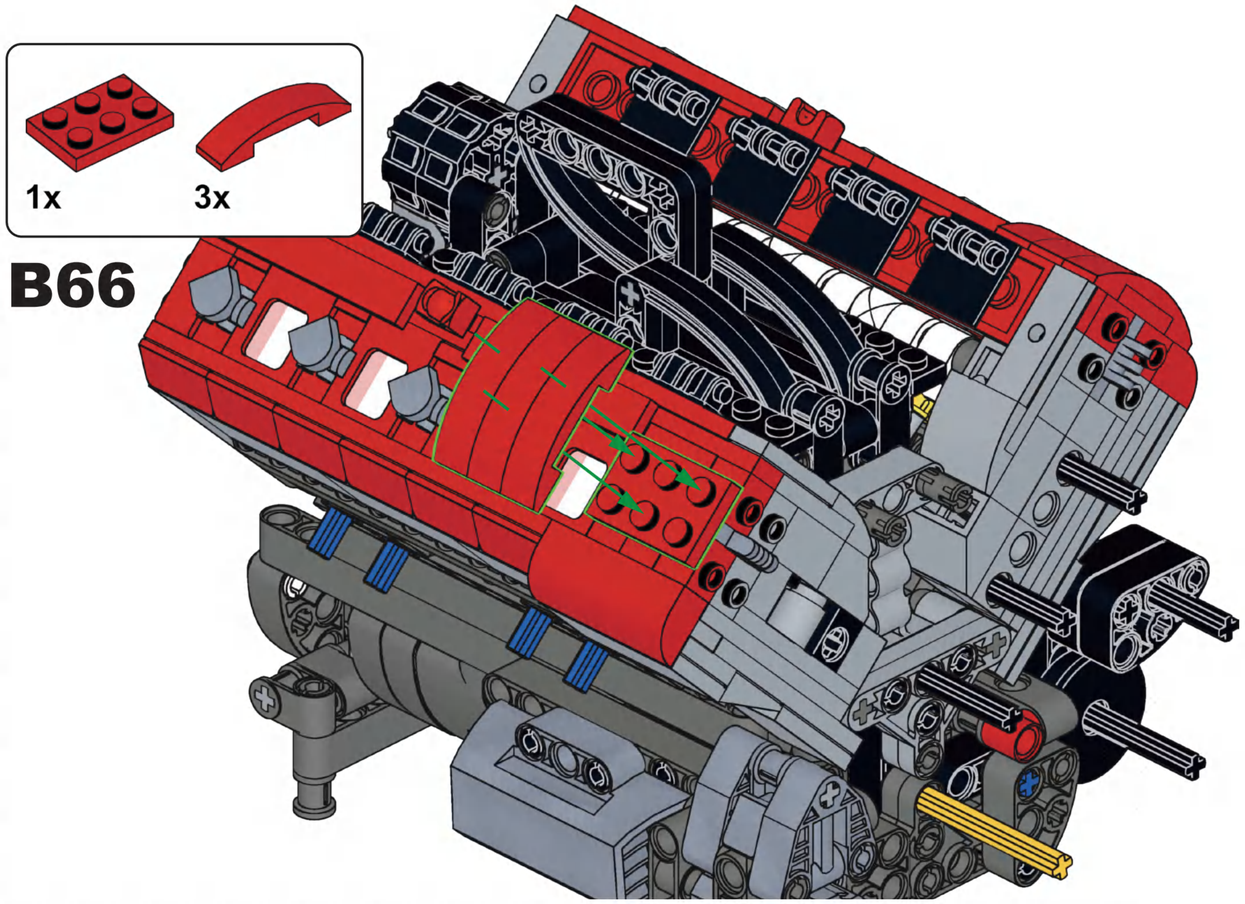


B66

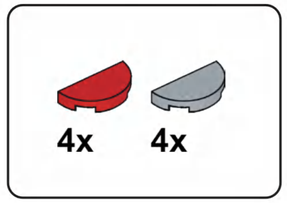


B67

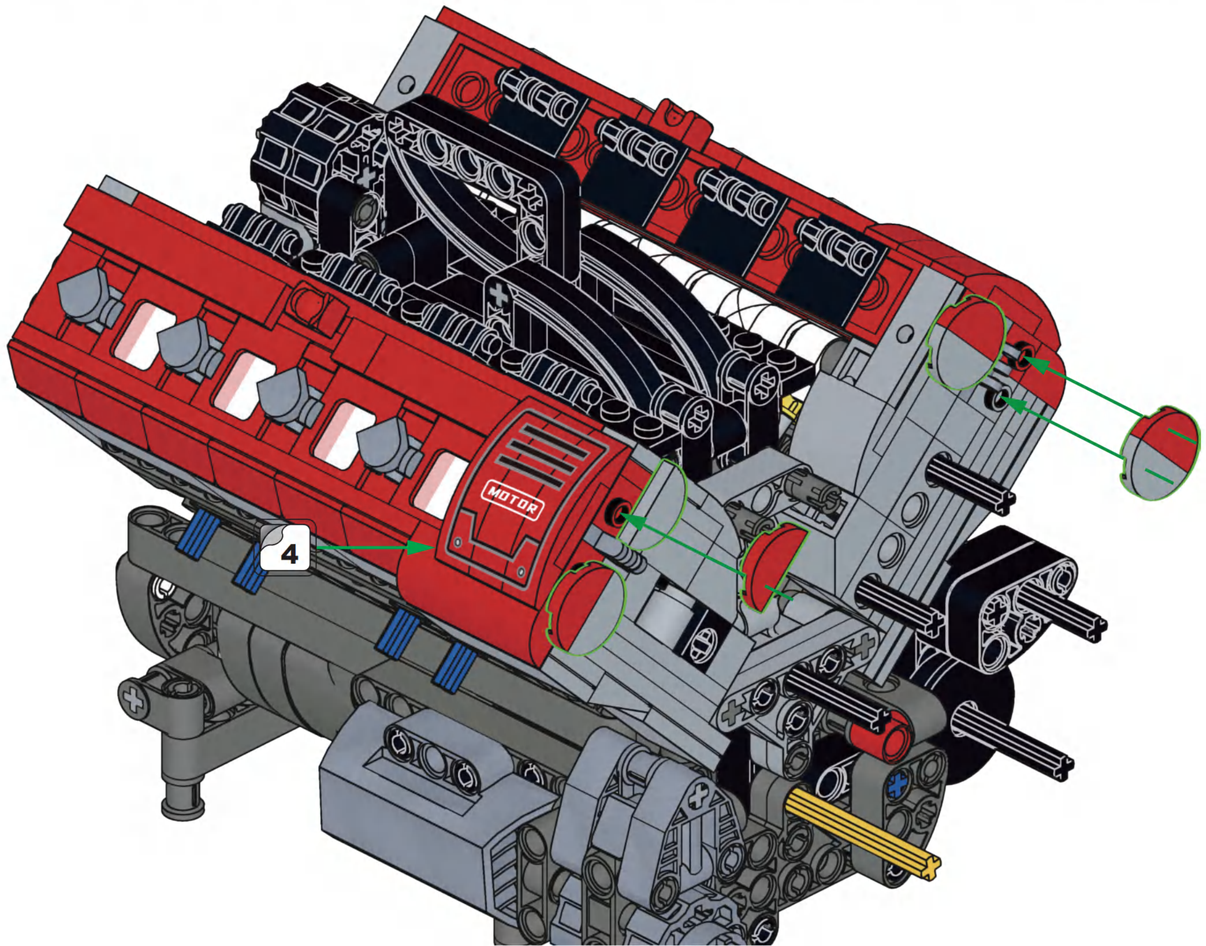

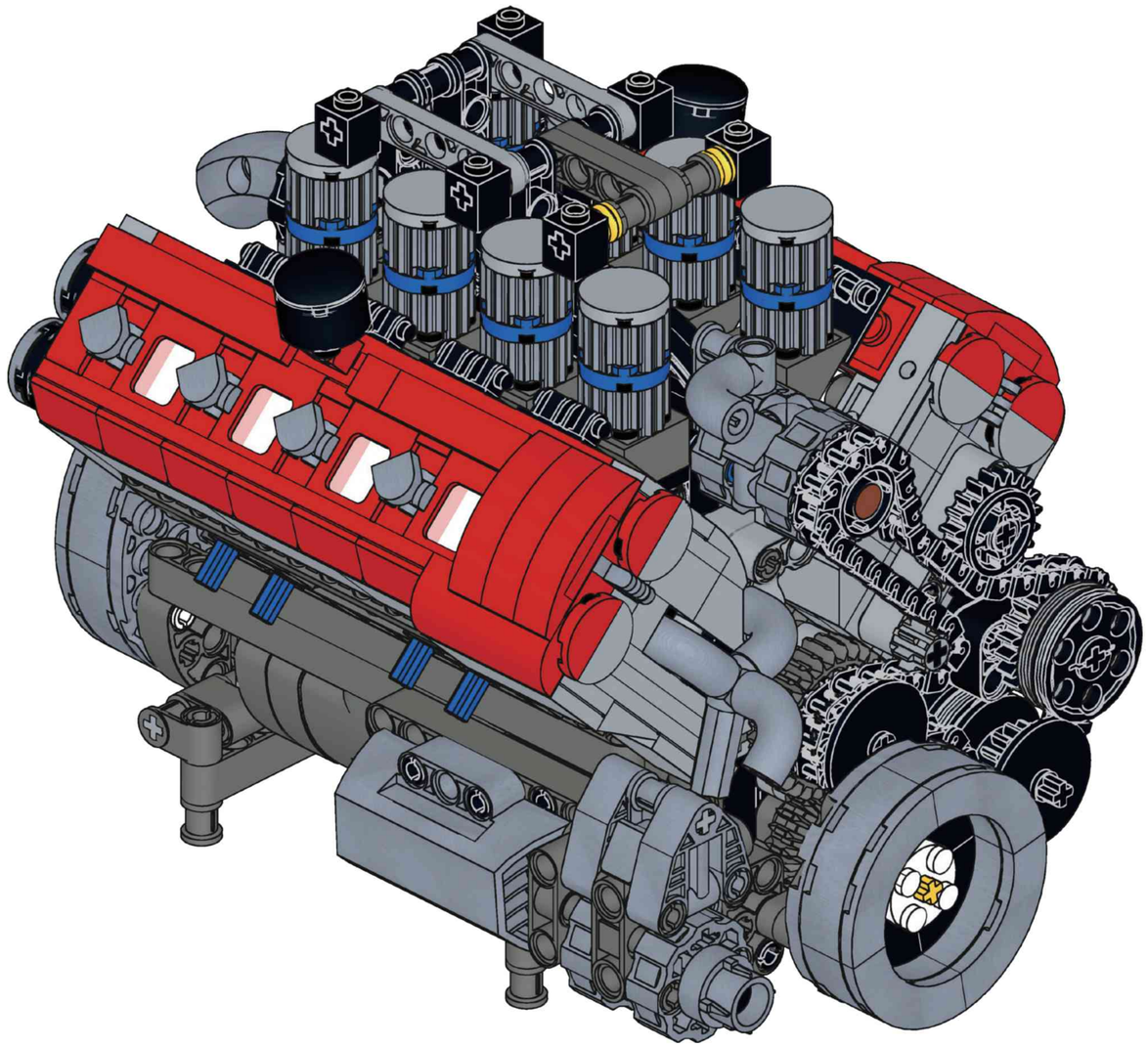

C