Reobrix

# TECHNOLOGIE

NO.11041

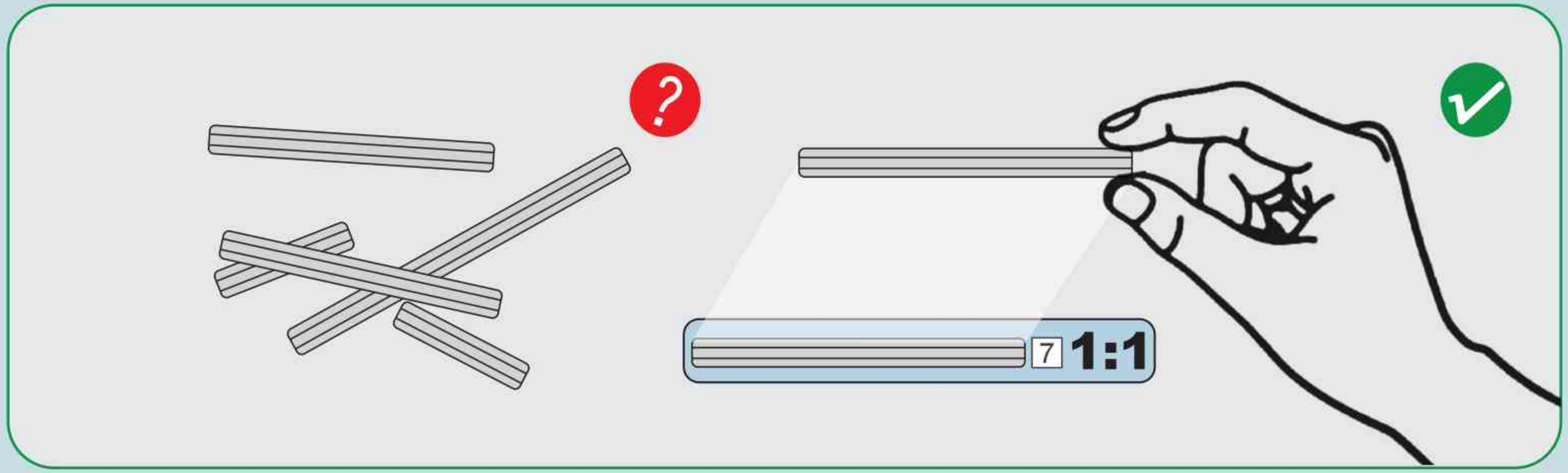
7
1:1

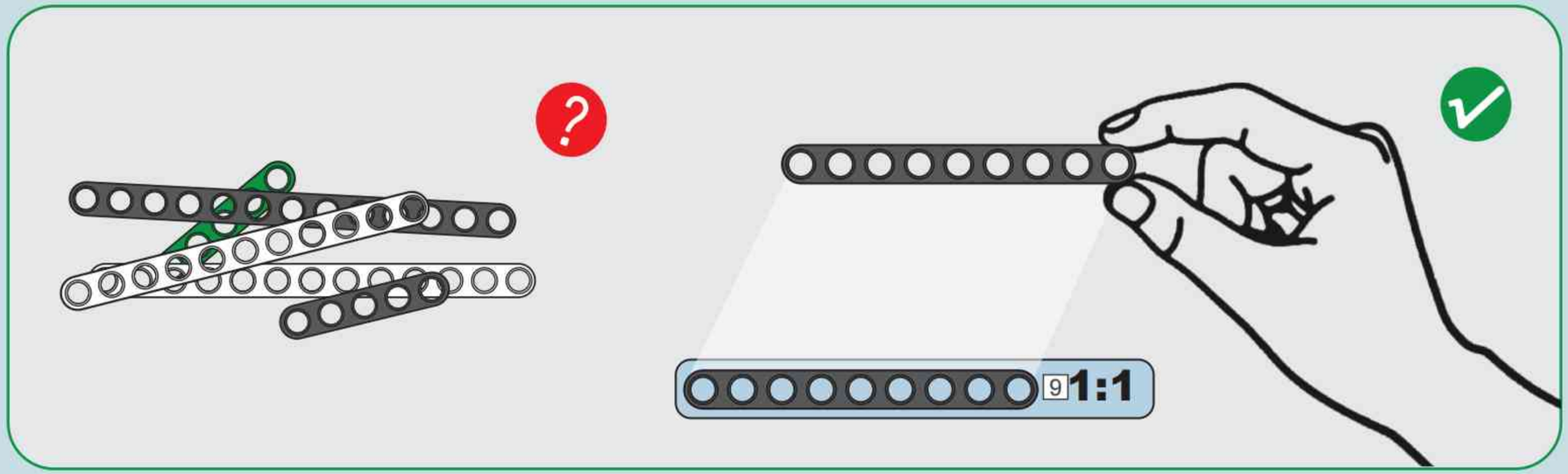
9
1:1

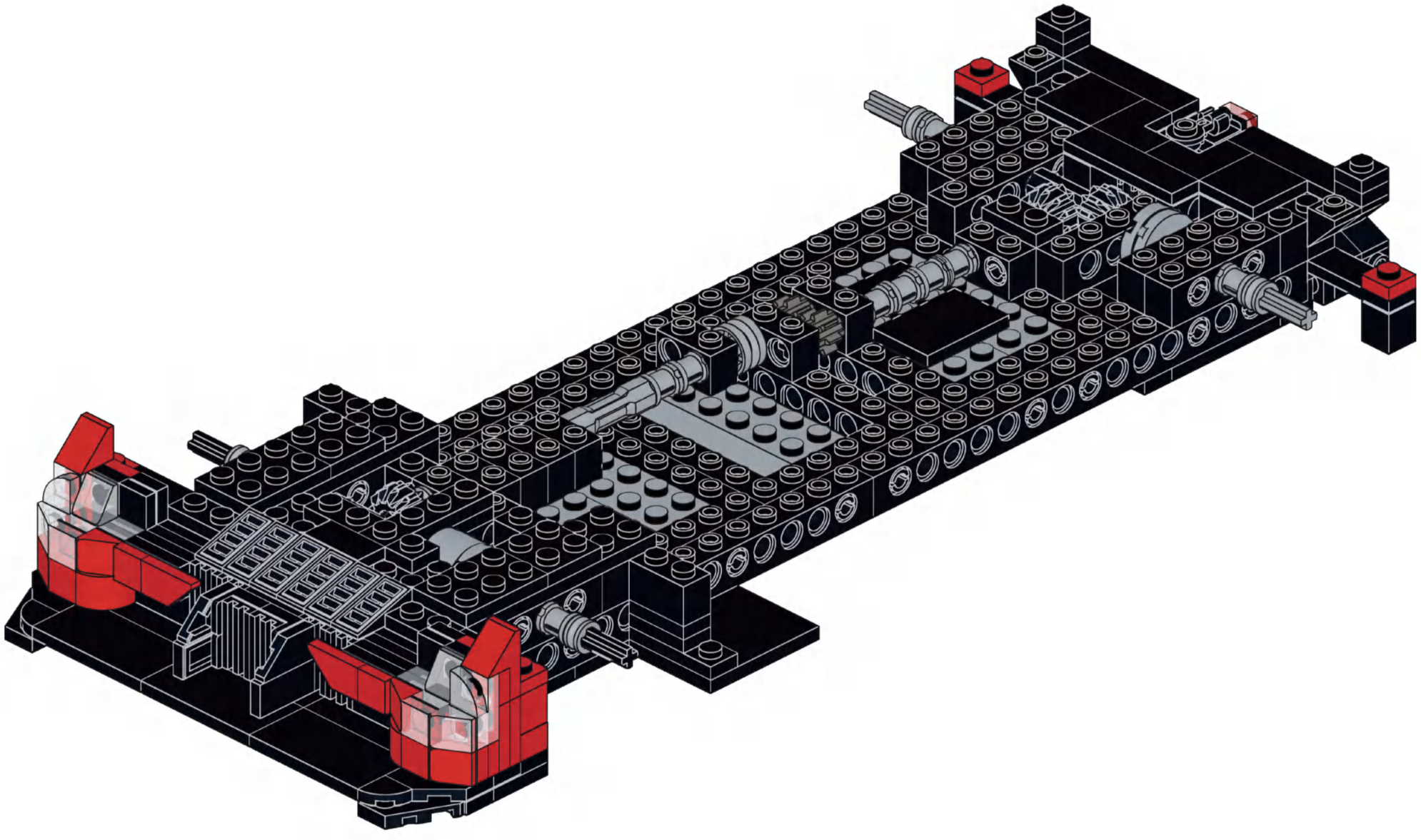

A

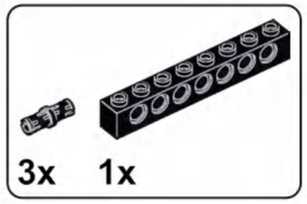


## A1

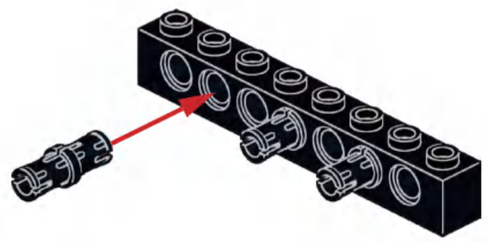

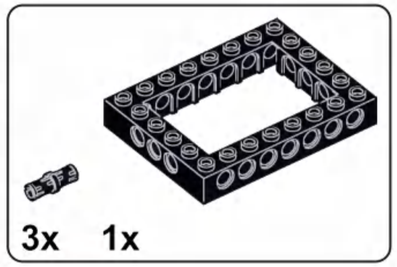


## A2

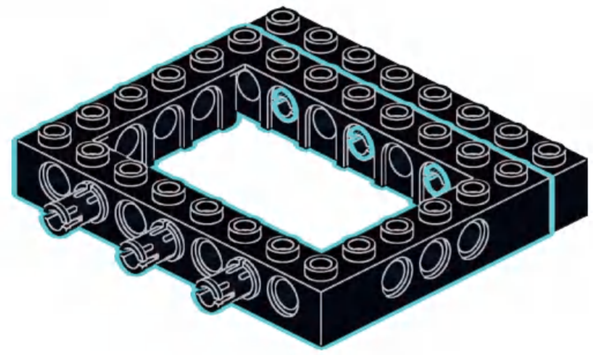

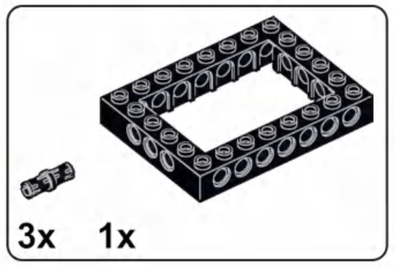


## A3

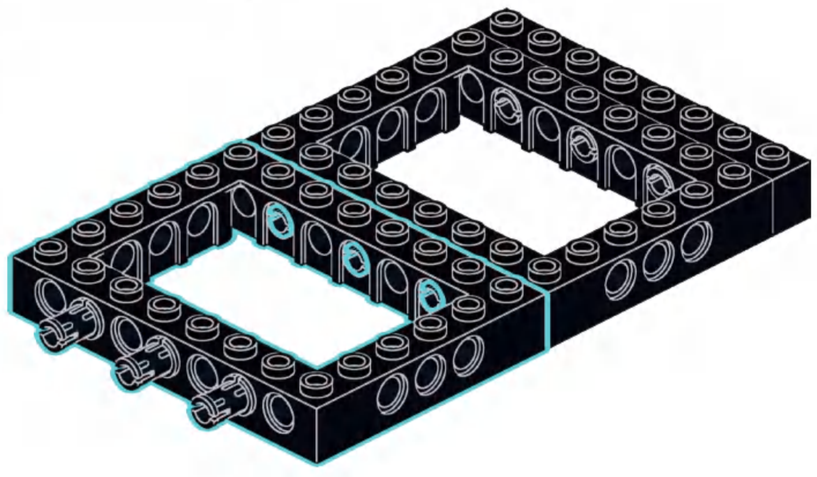

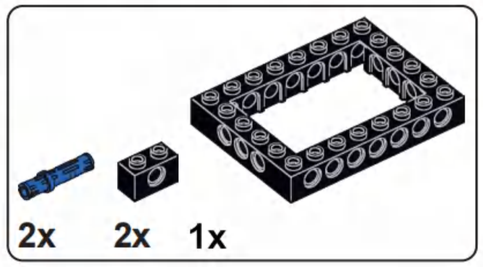


## A4

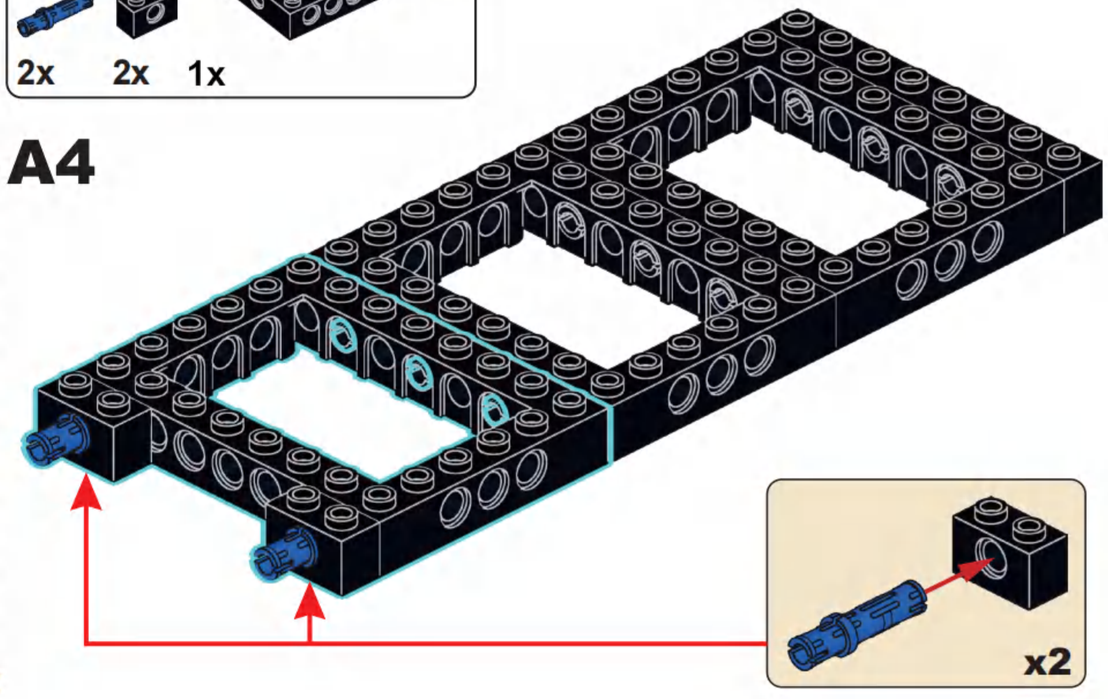

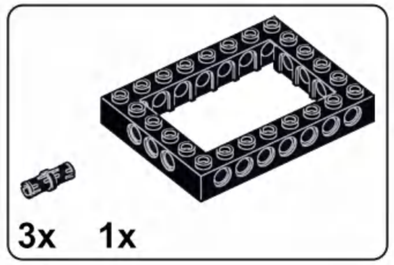


## A5

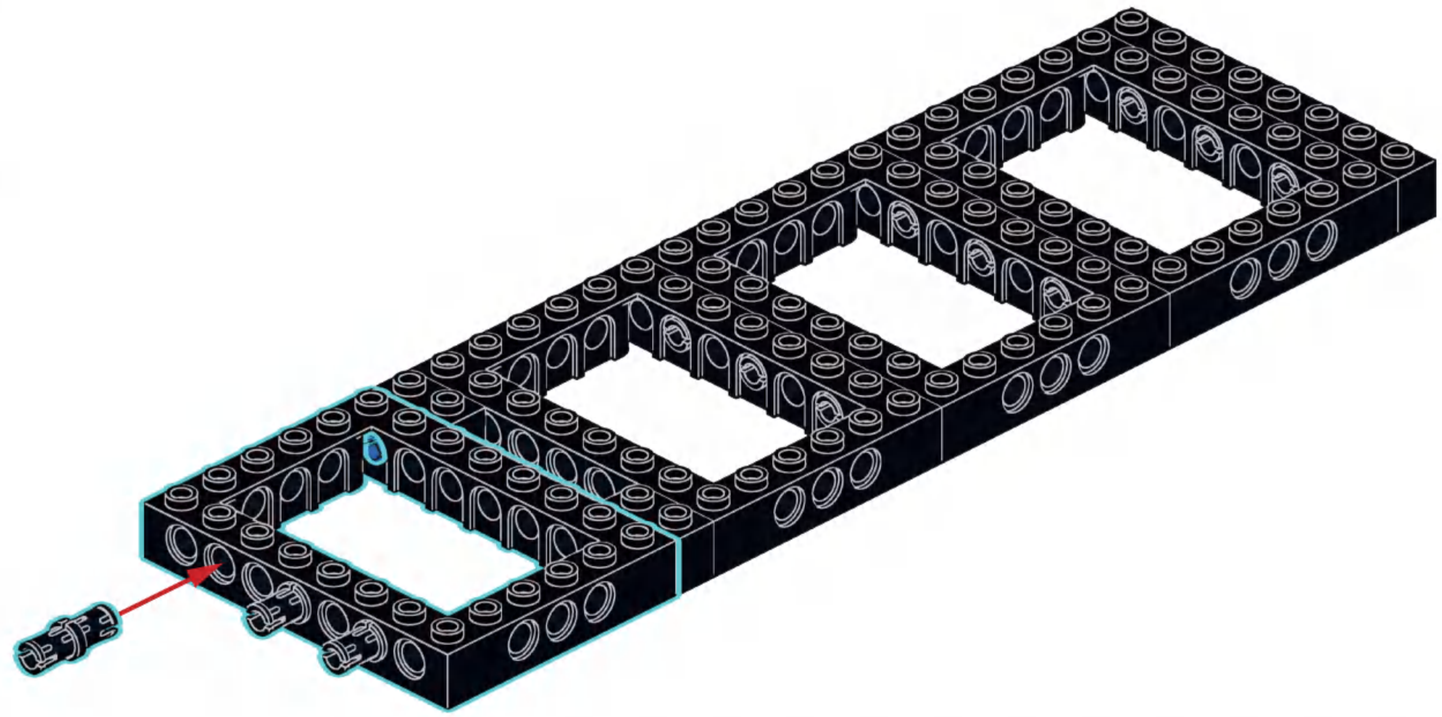

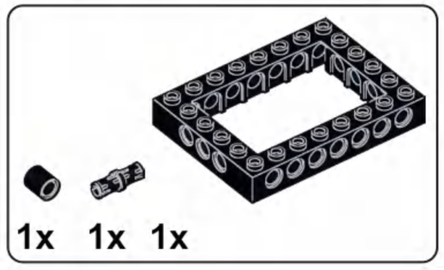


## A6

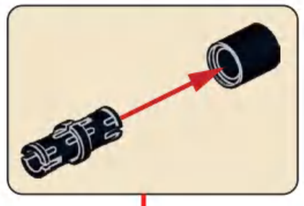

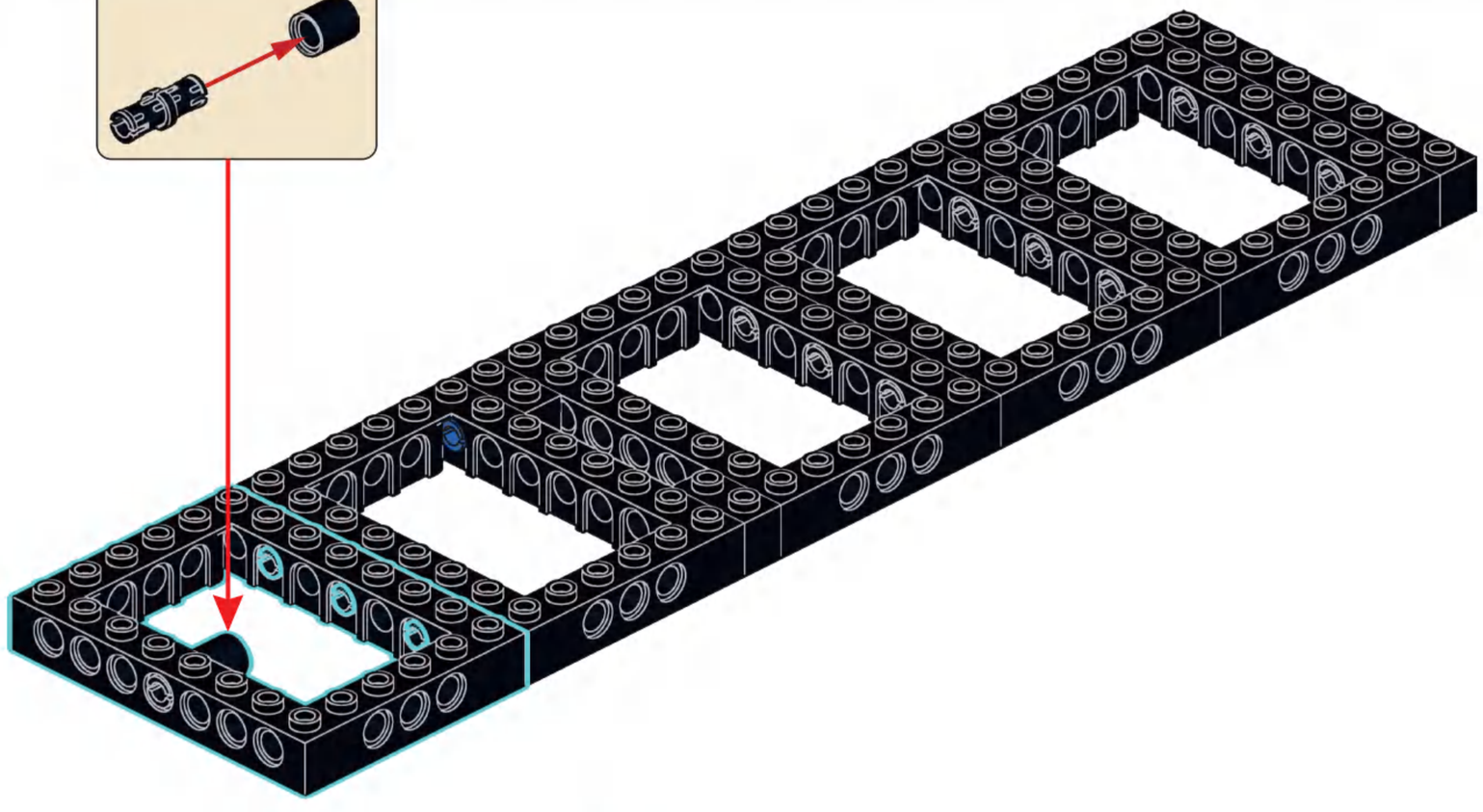

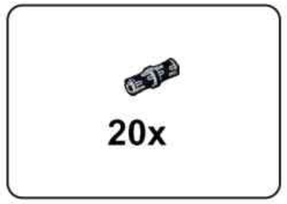


# A7

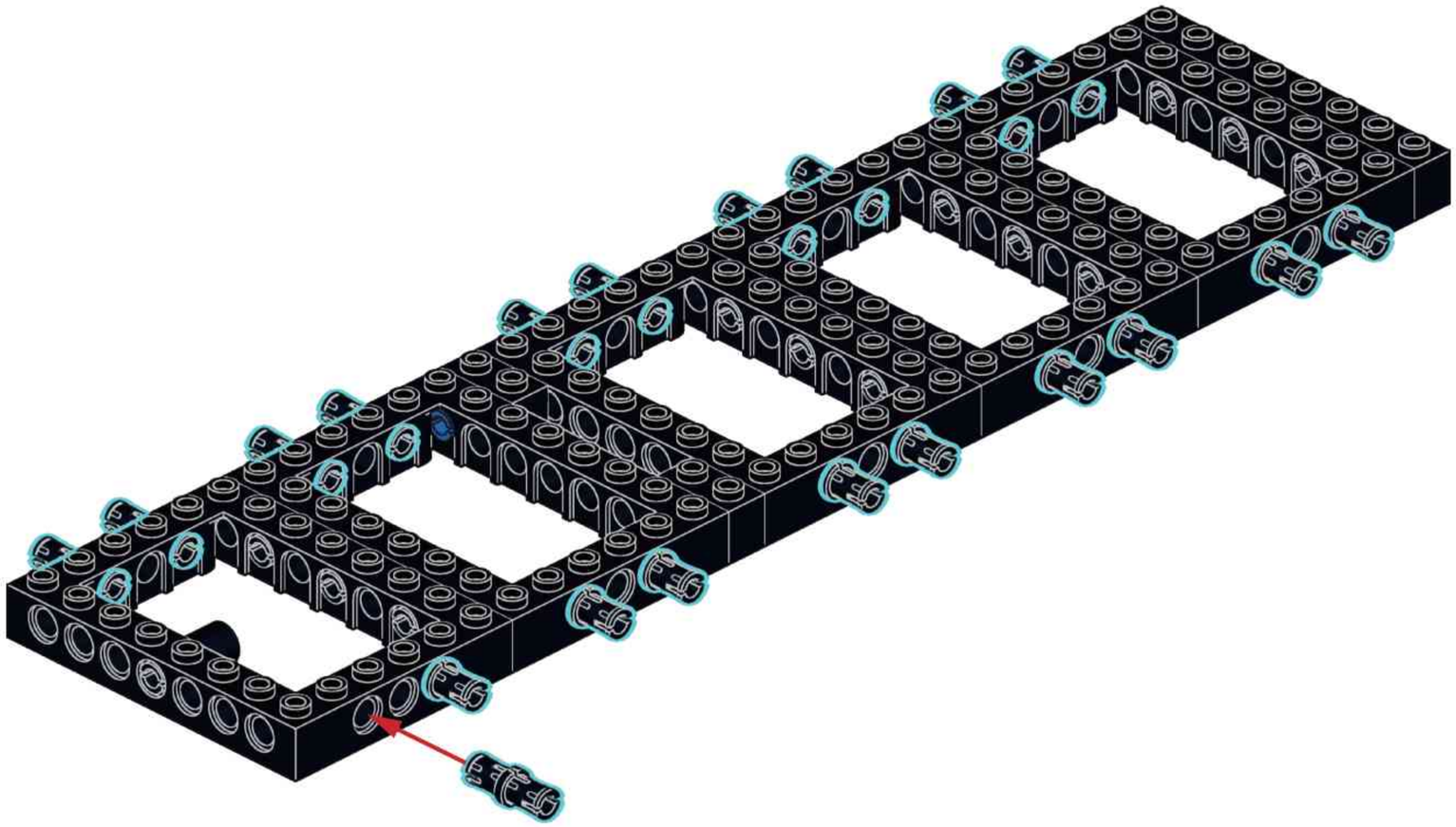

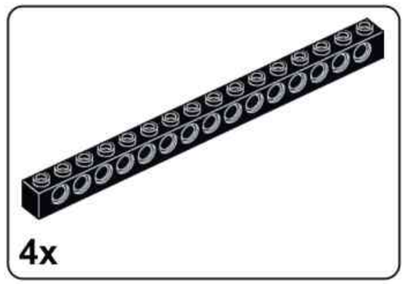


# A8

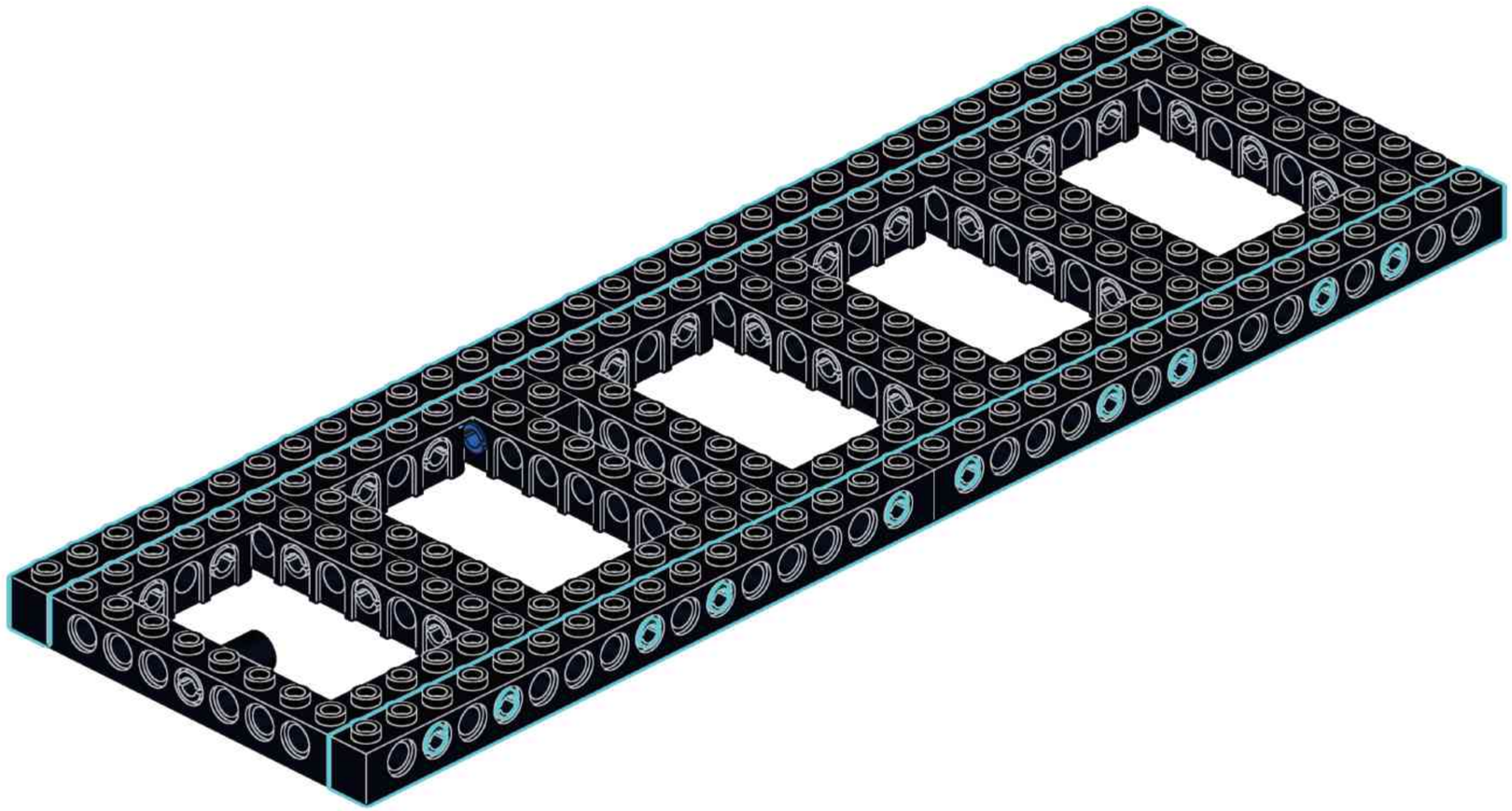

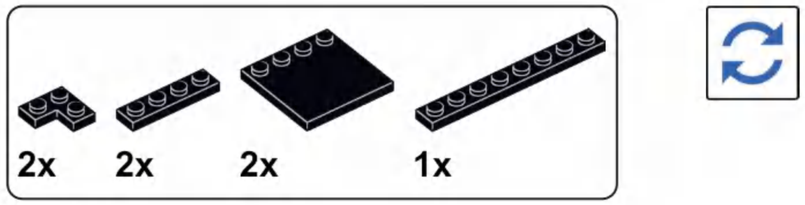




# A9

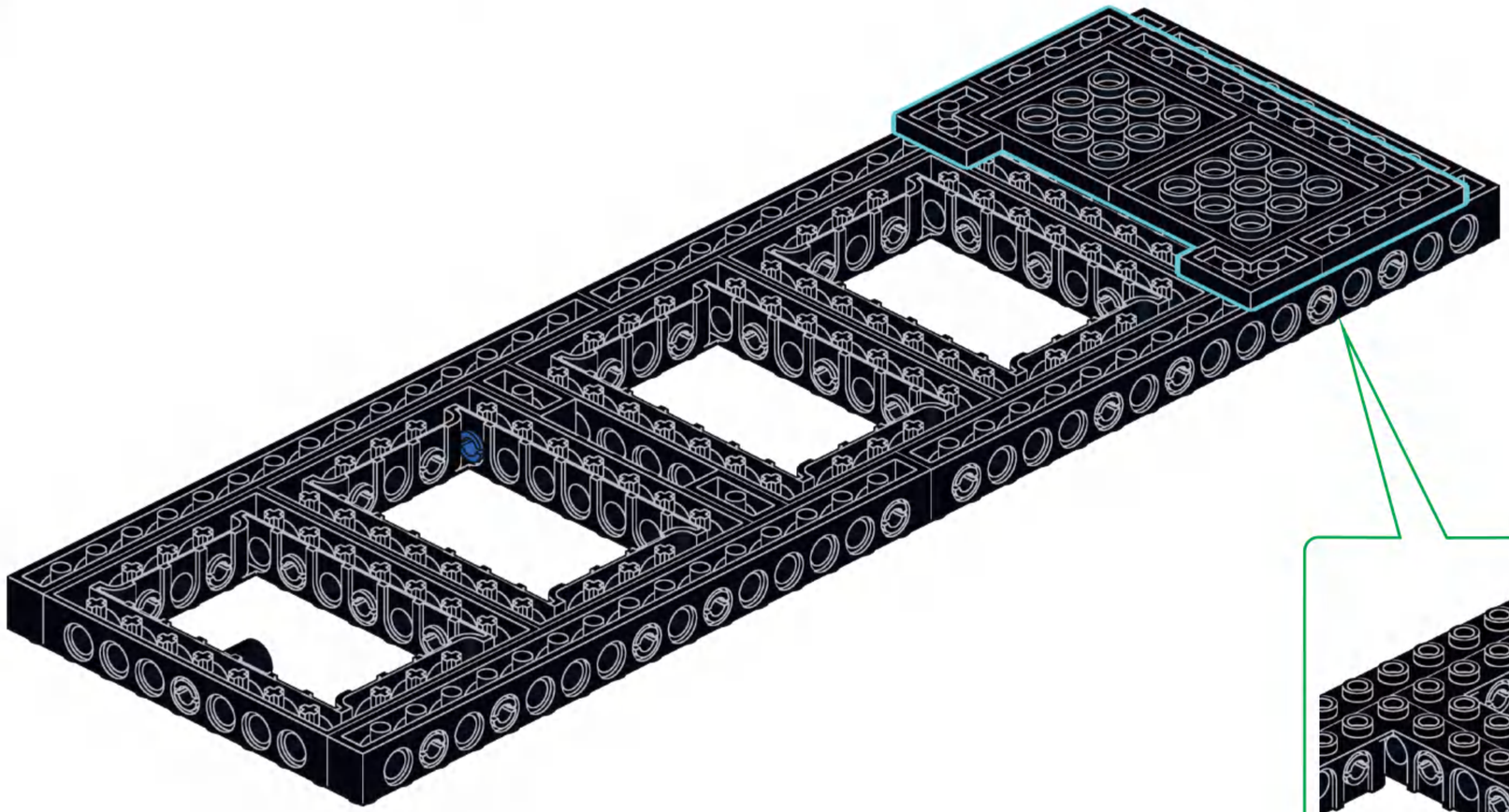

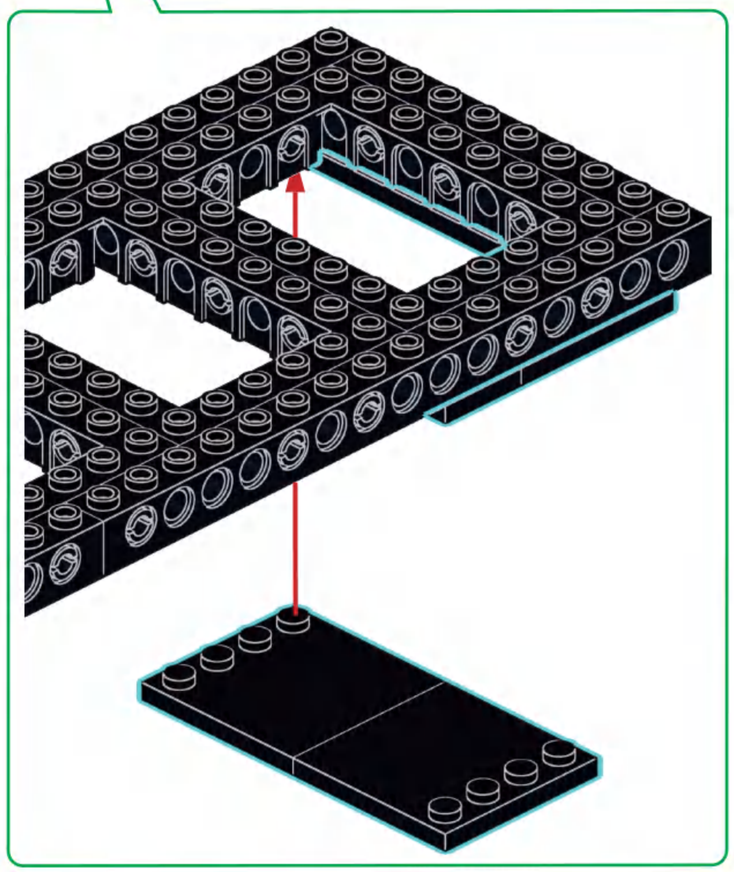

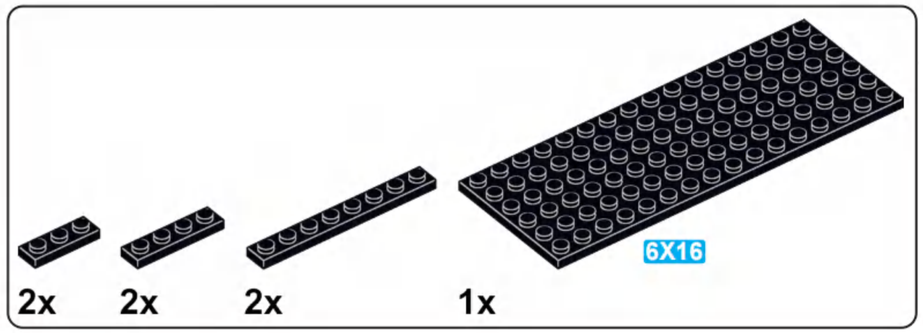


# A10

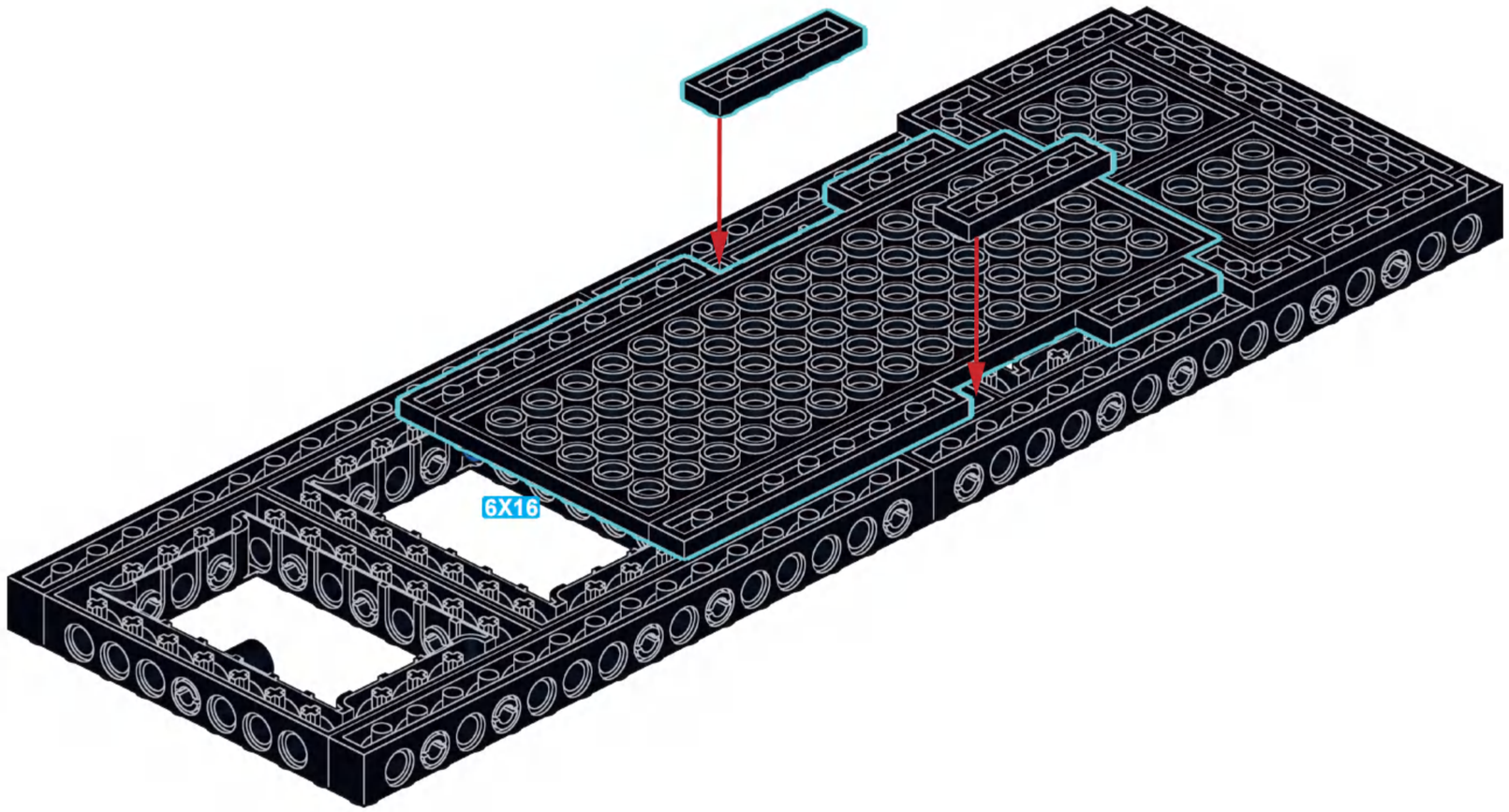

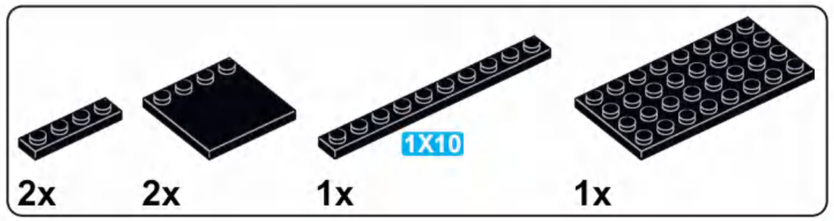


# A11

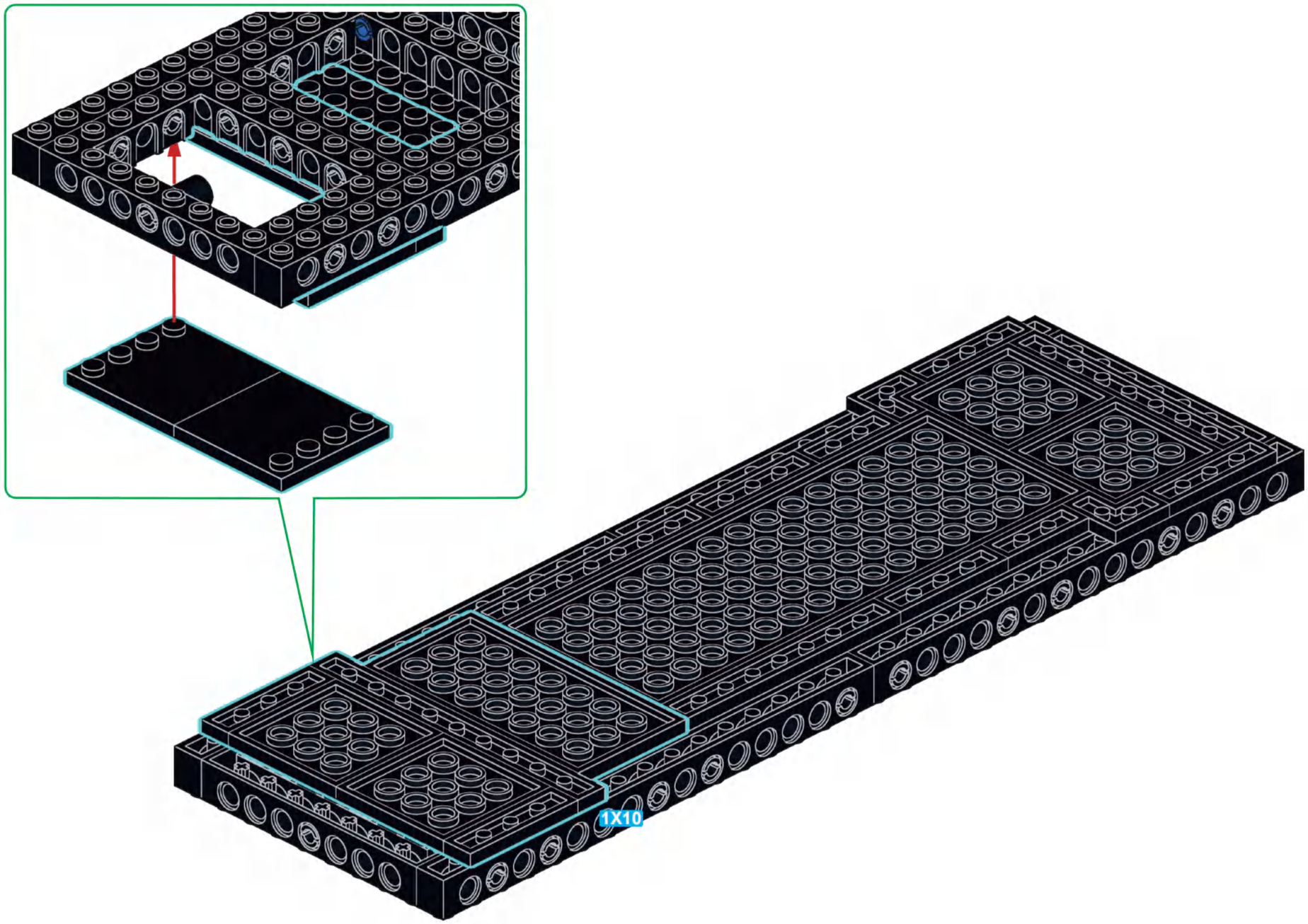

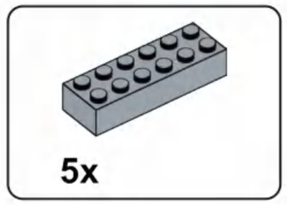

# A12

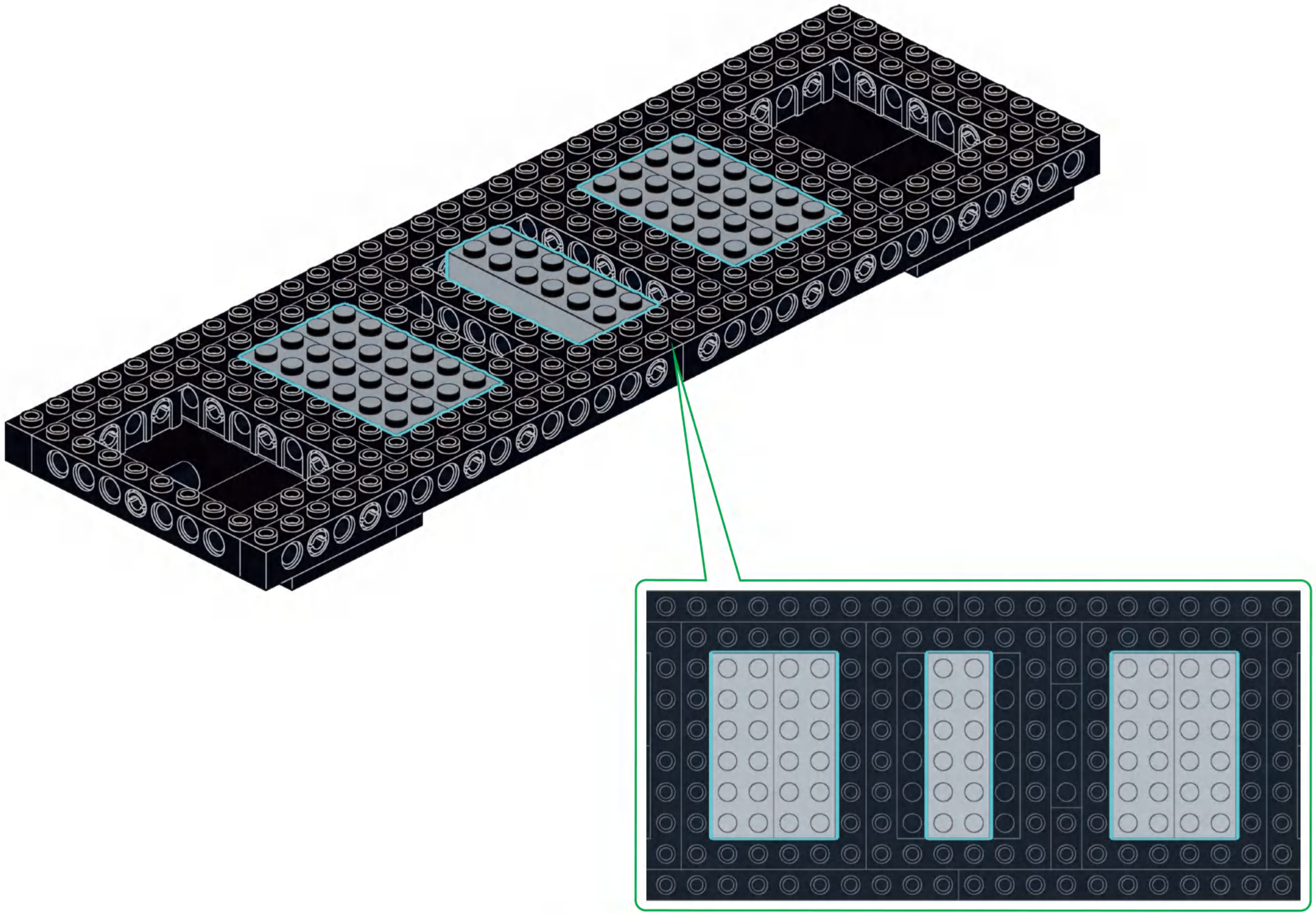

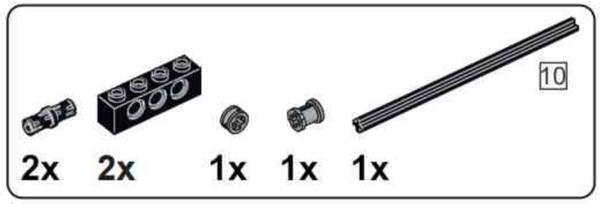


# A13

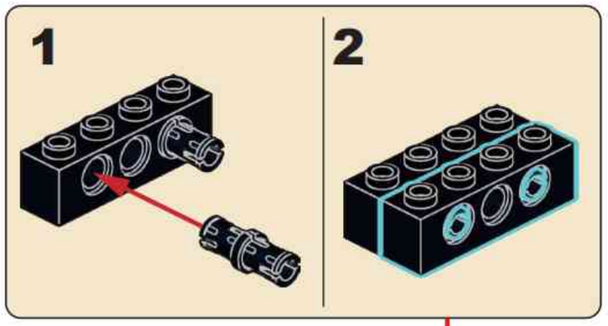


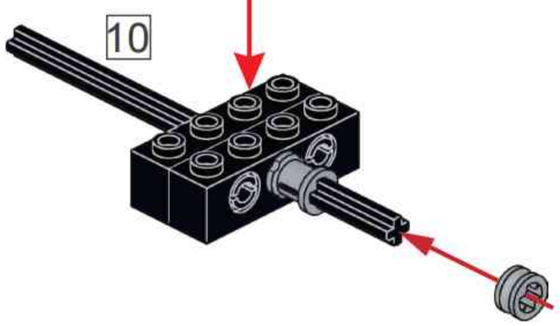

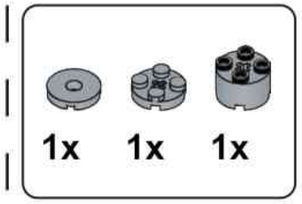


# A14

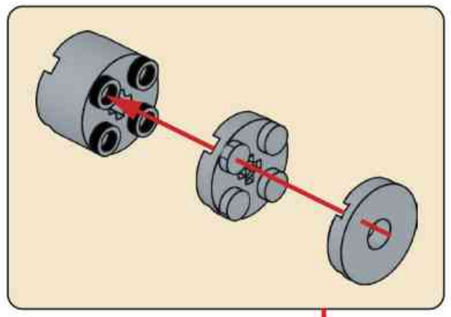

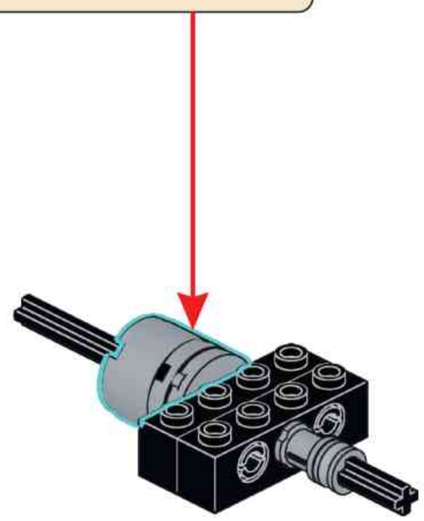

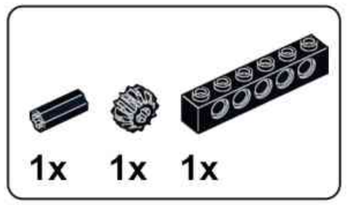


# A15

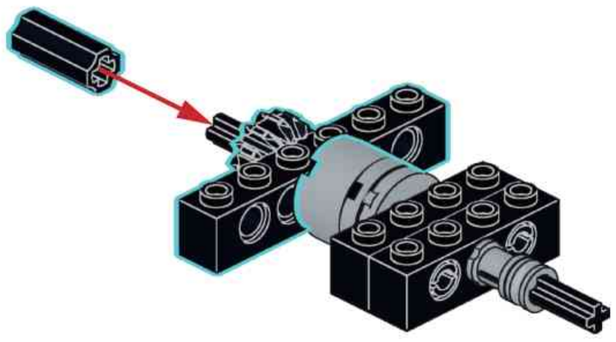

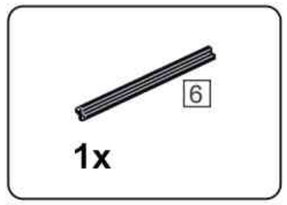


# A16

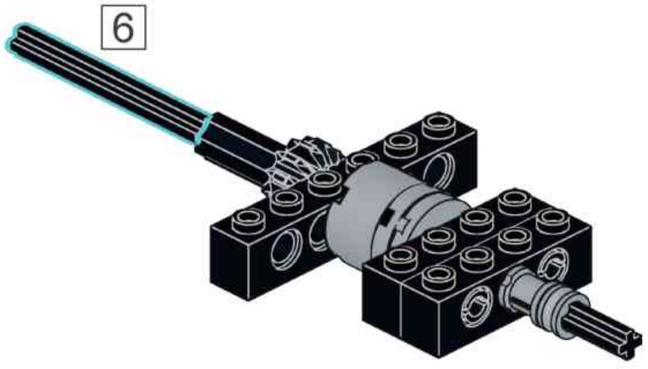


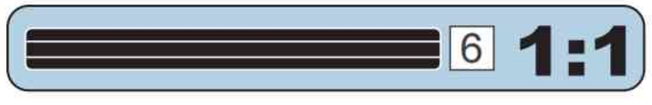

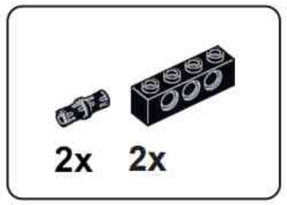


# A17

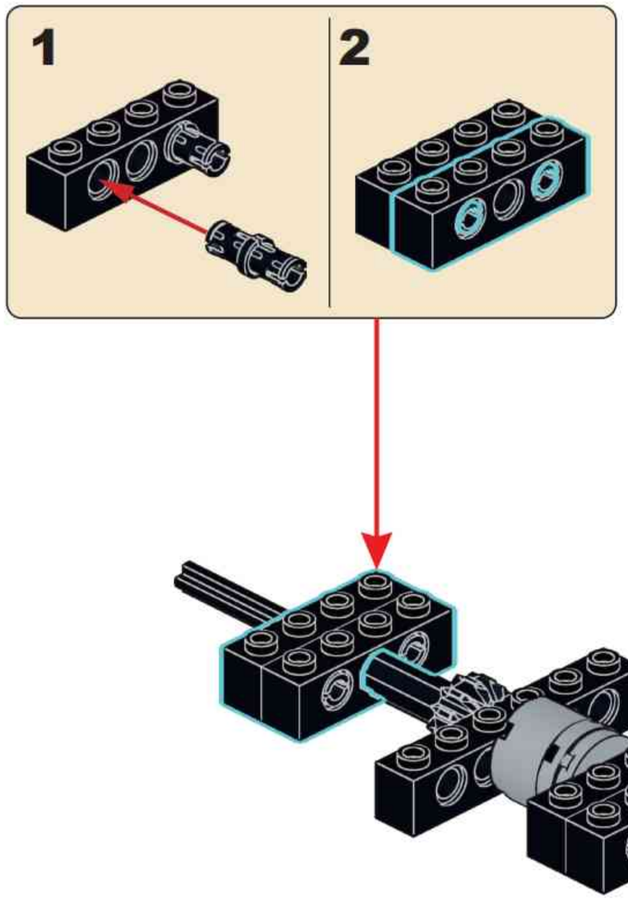


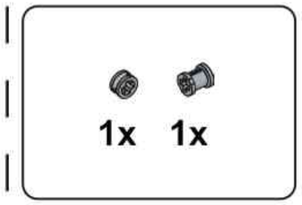


# A18

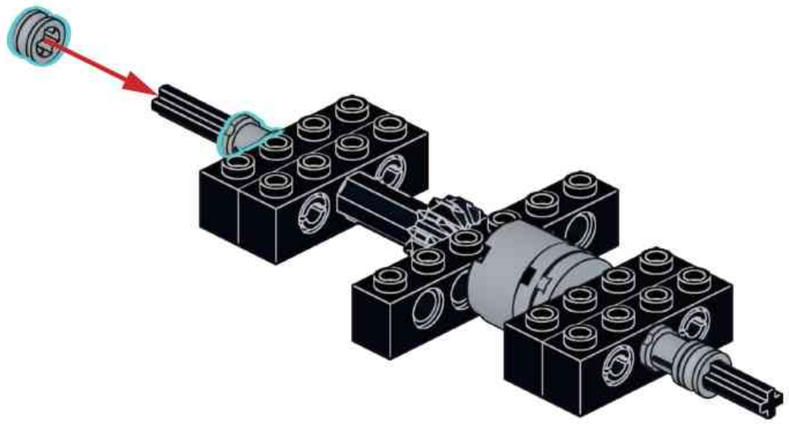

**A19**

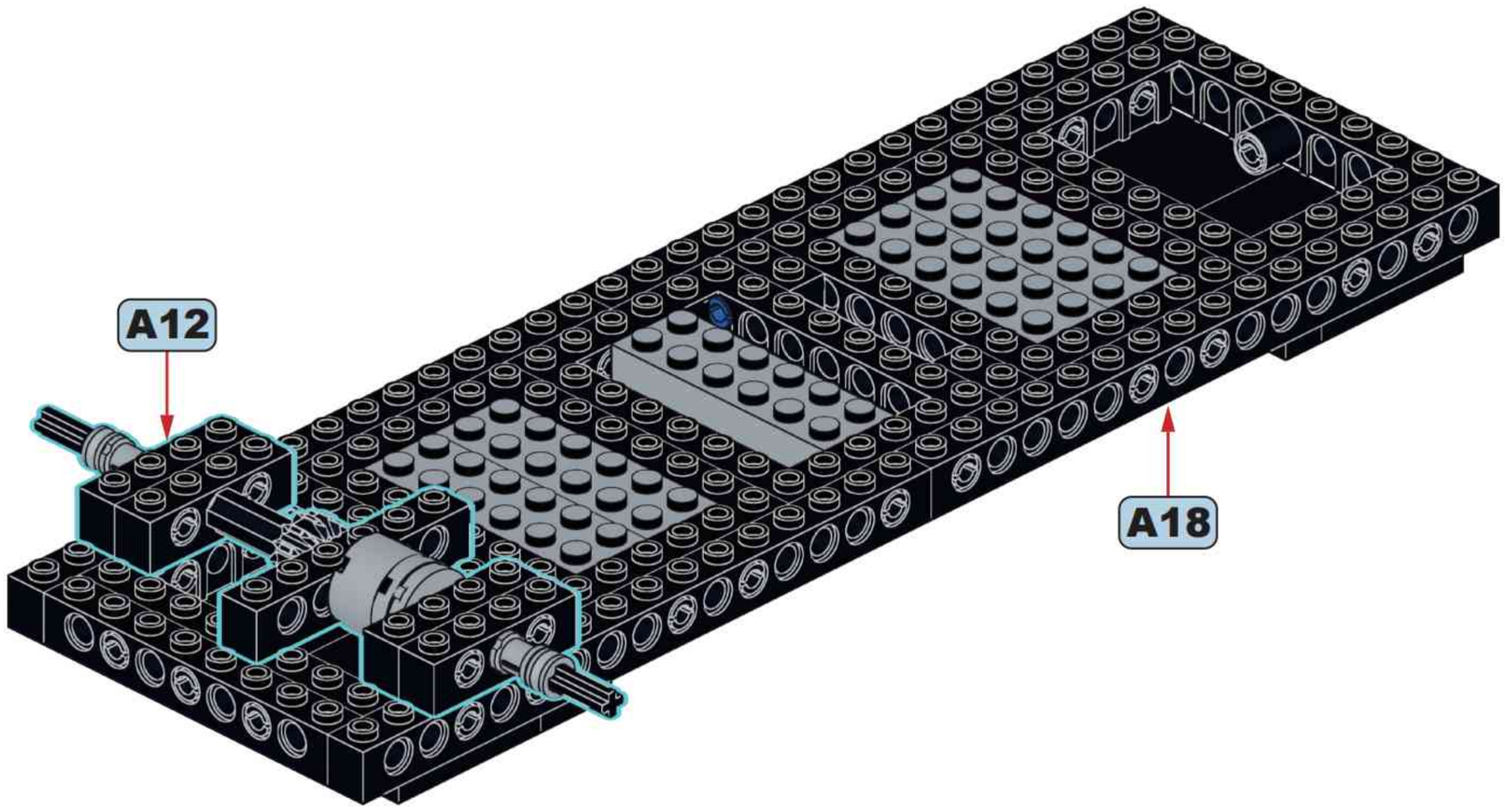

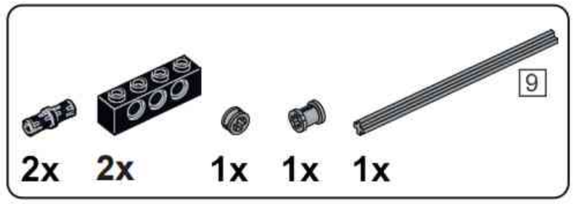


# A20

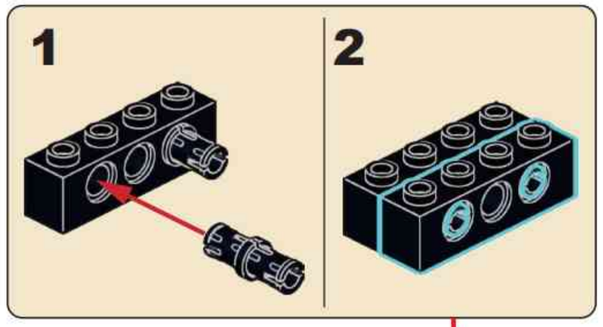


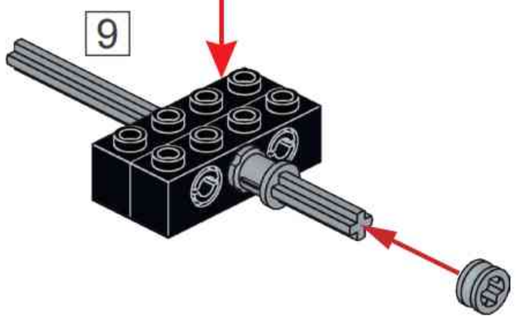


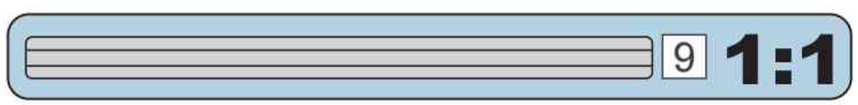


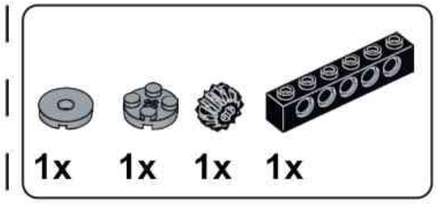


# A21

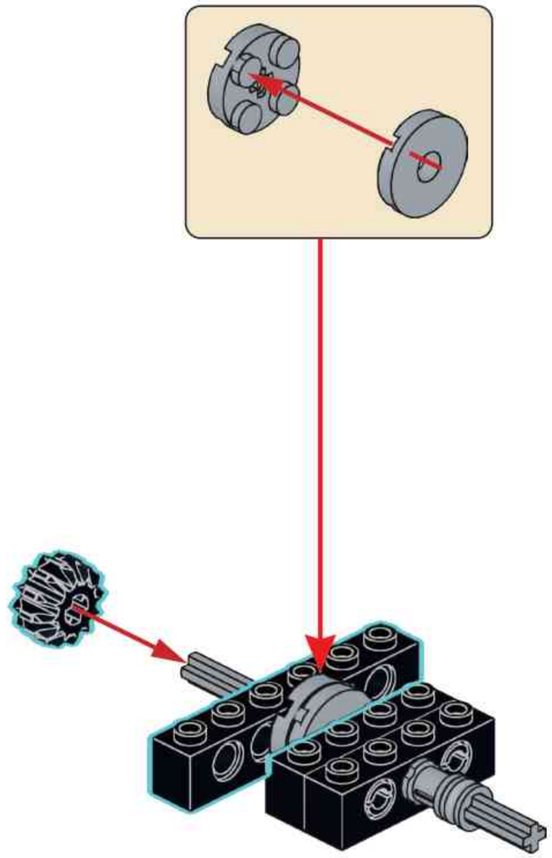

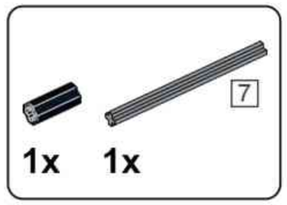


# A22

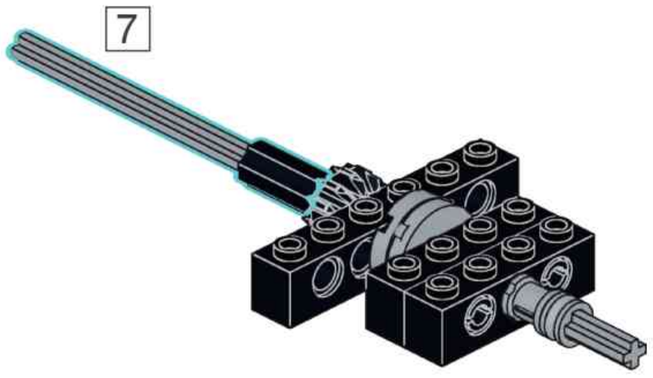


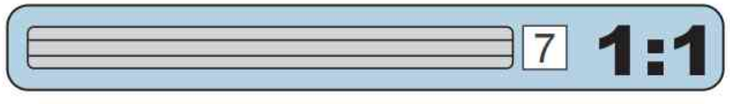


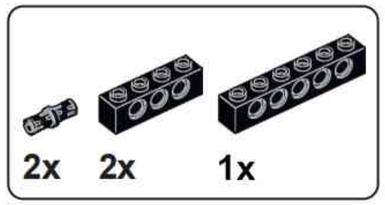


# A23

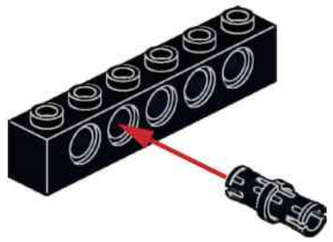

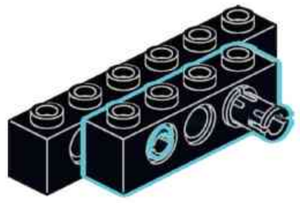

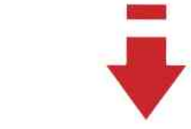

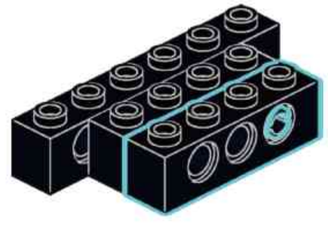

## A24

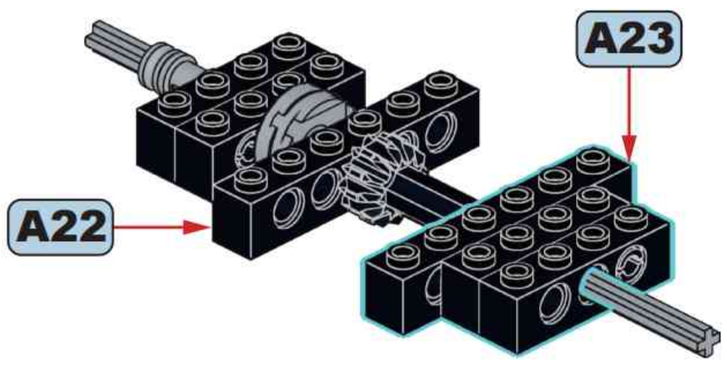


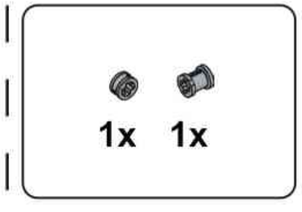


## A25

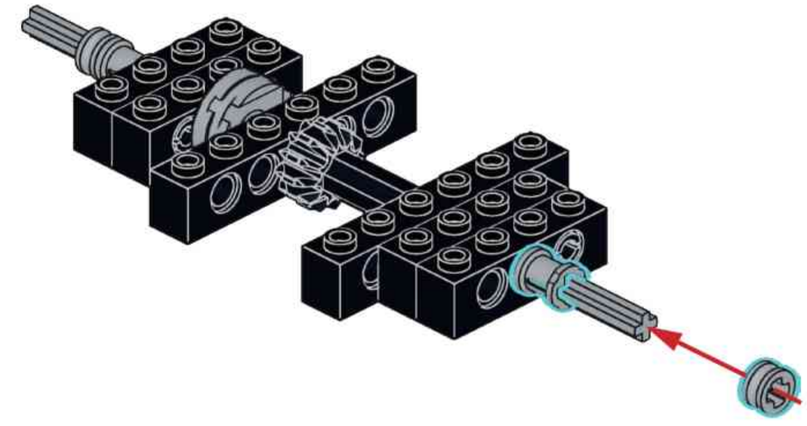

# A26

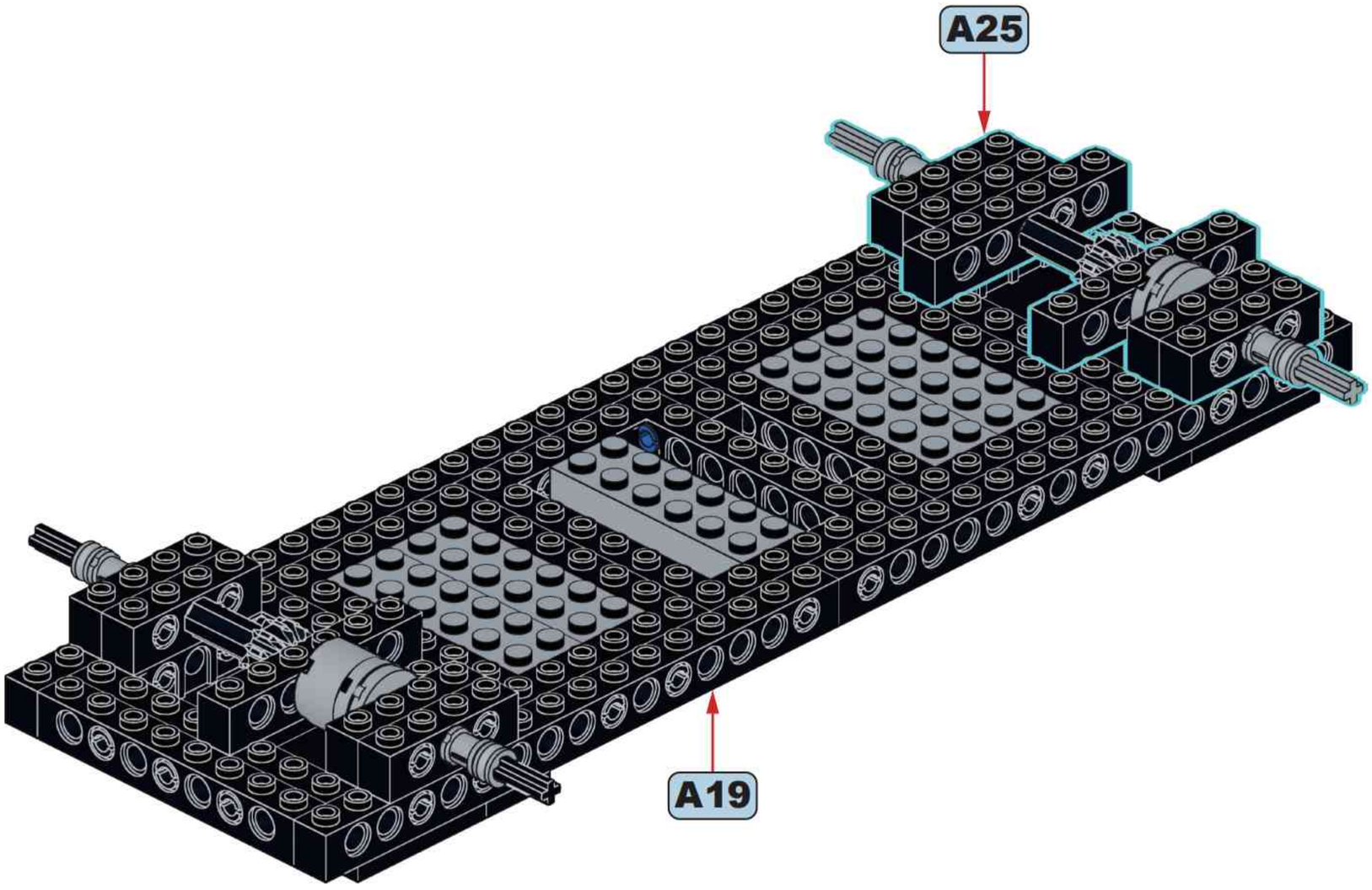

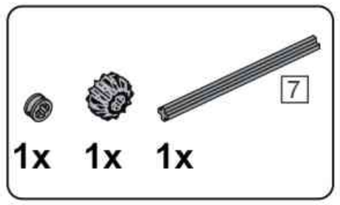


## A27

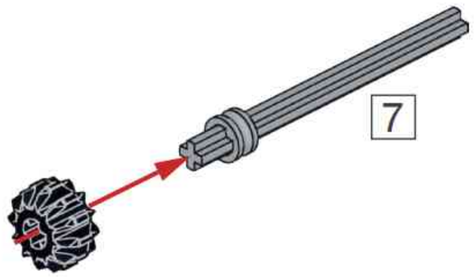


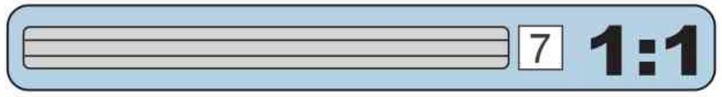


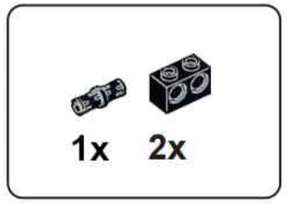


## A28

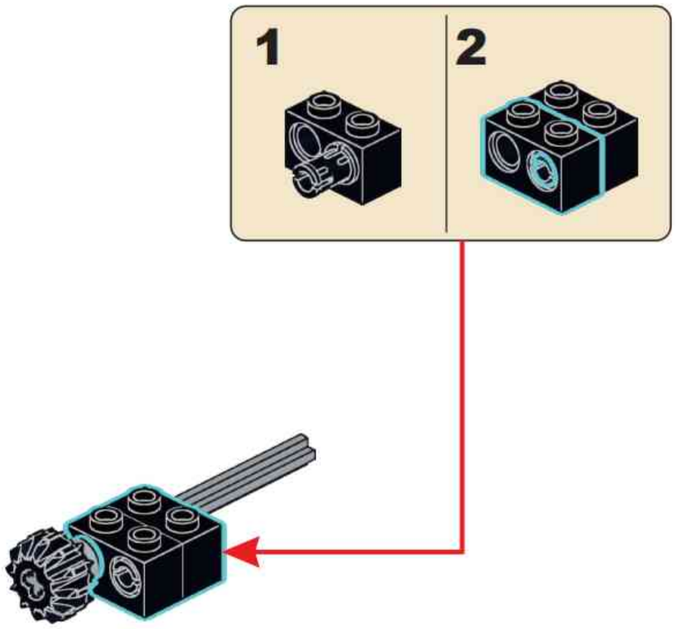


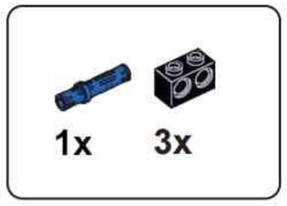


## A29

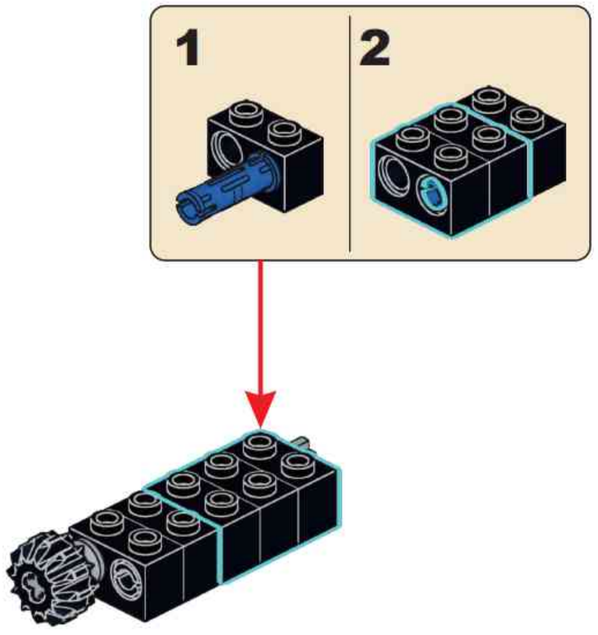


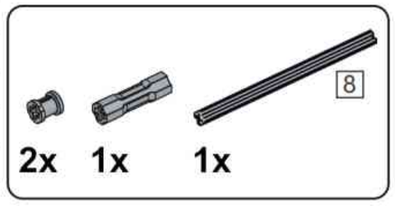


## A30

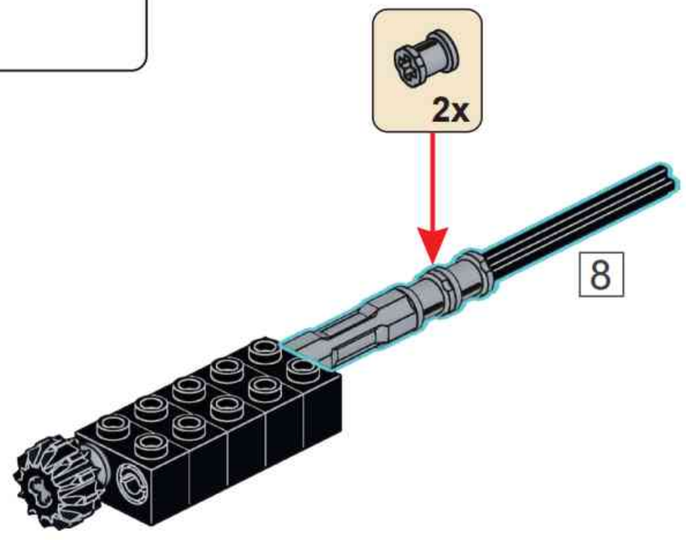


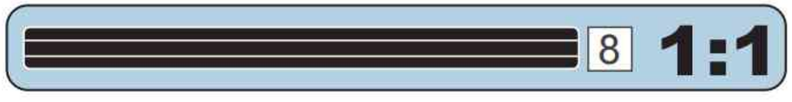

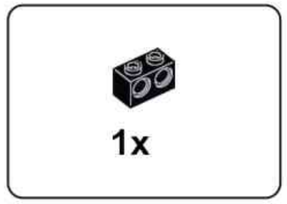


## A31

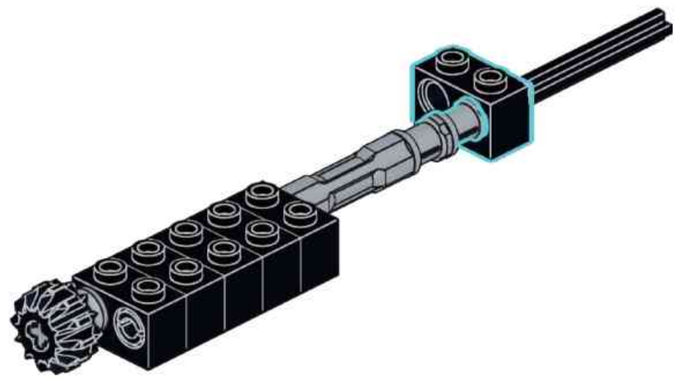

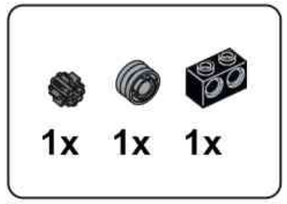


## A32

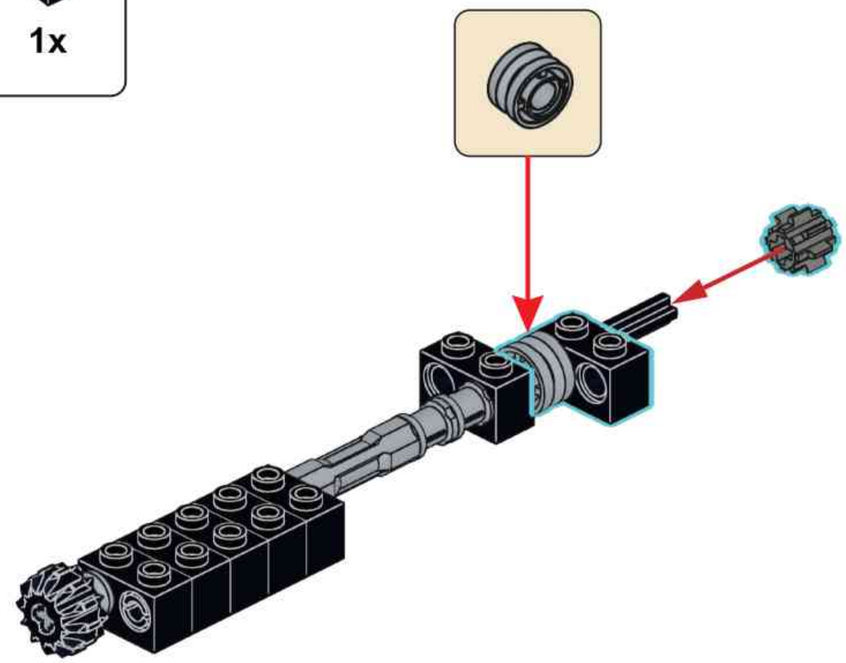

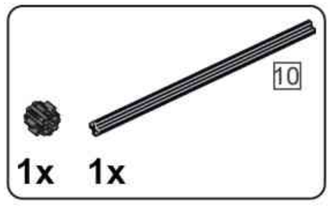


## A33

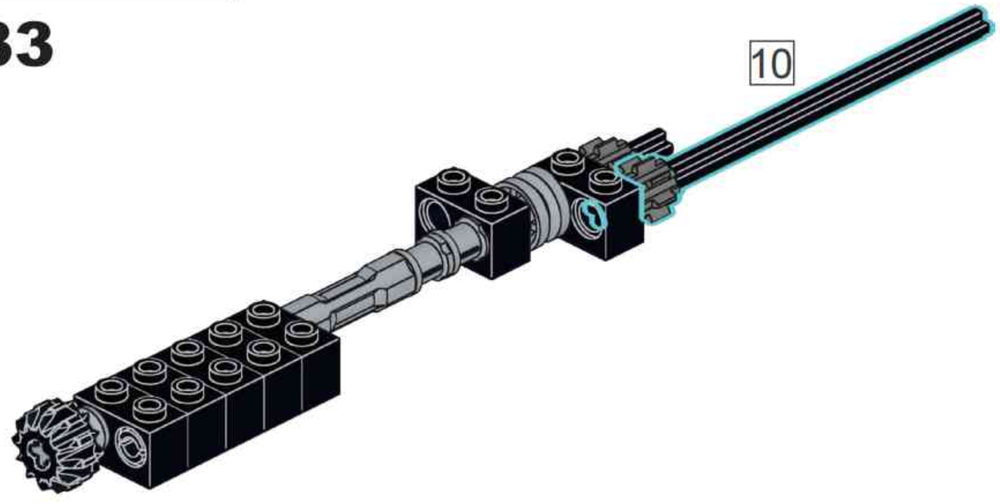

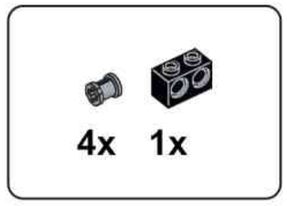


## A34

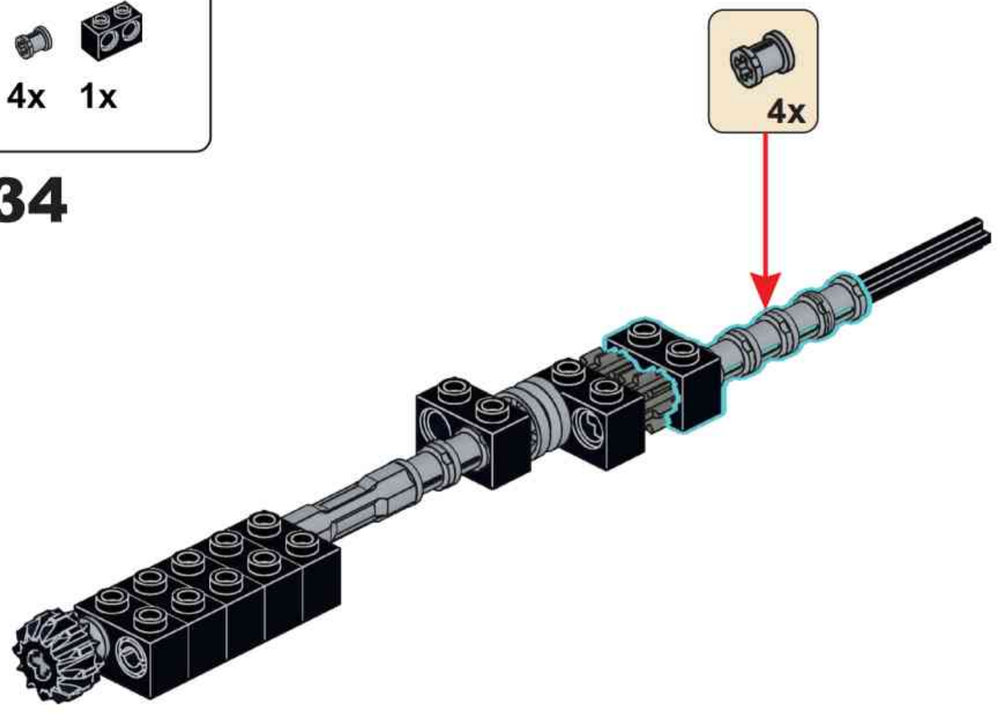

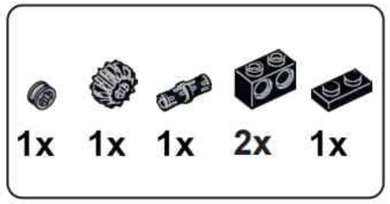


# A35

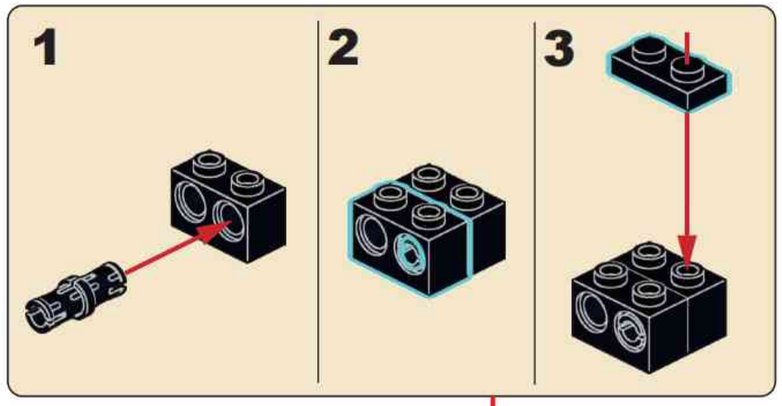


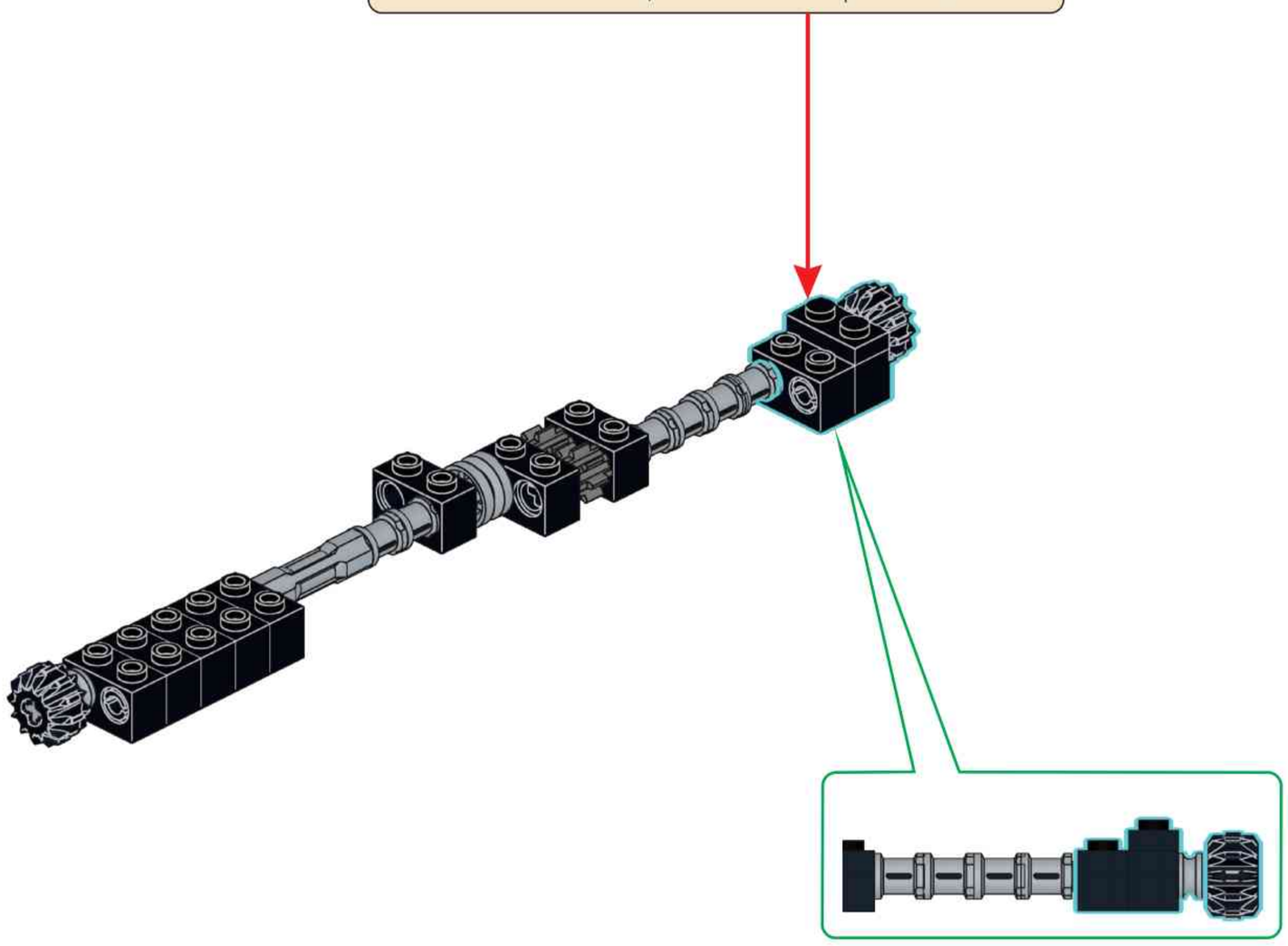

# A36

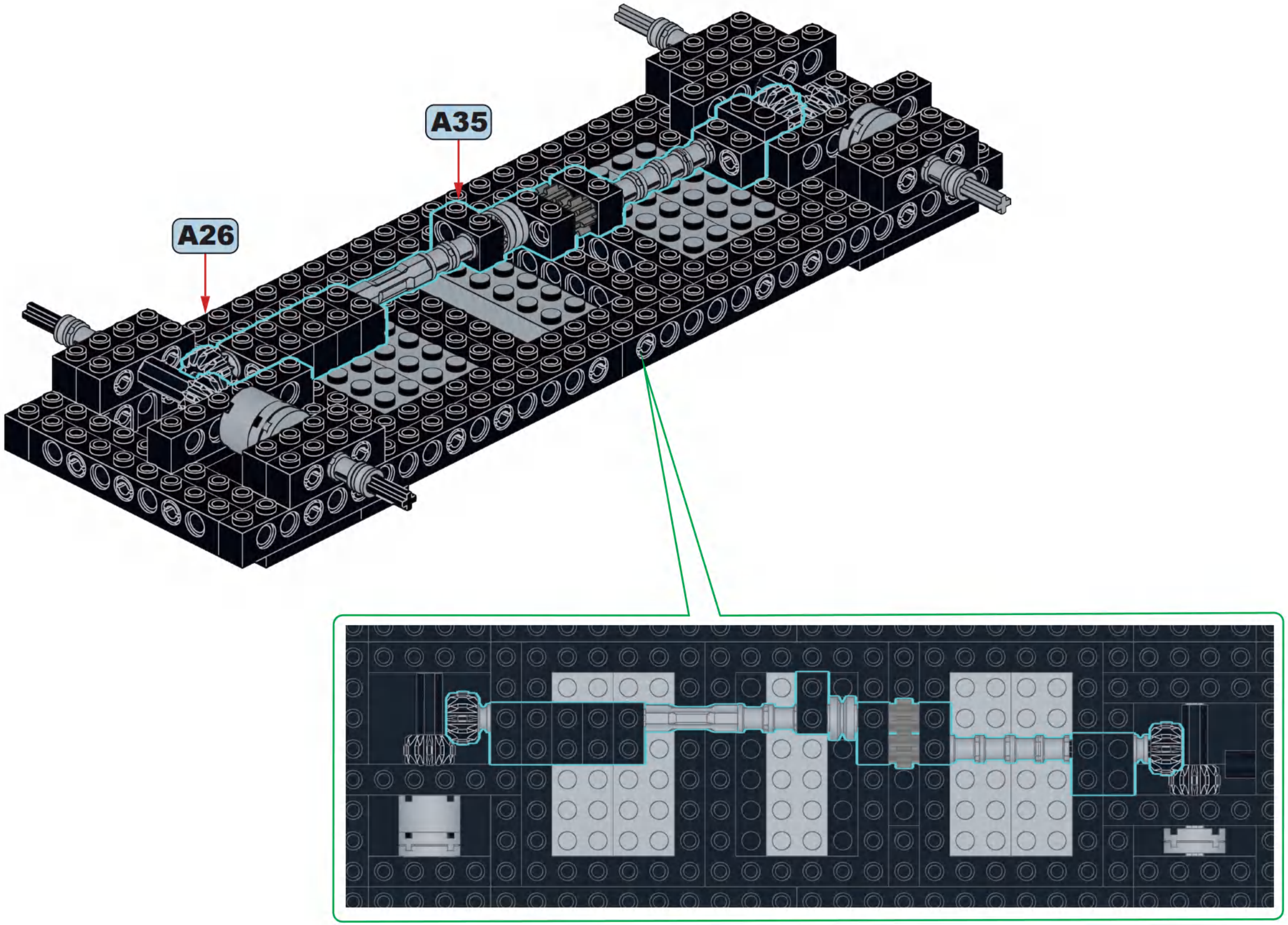

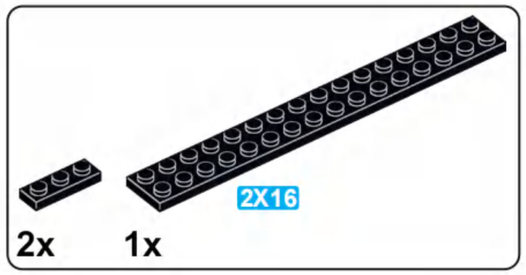


# A37

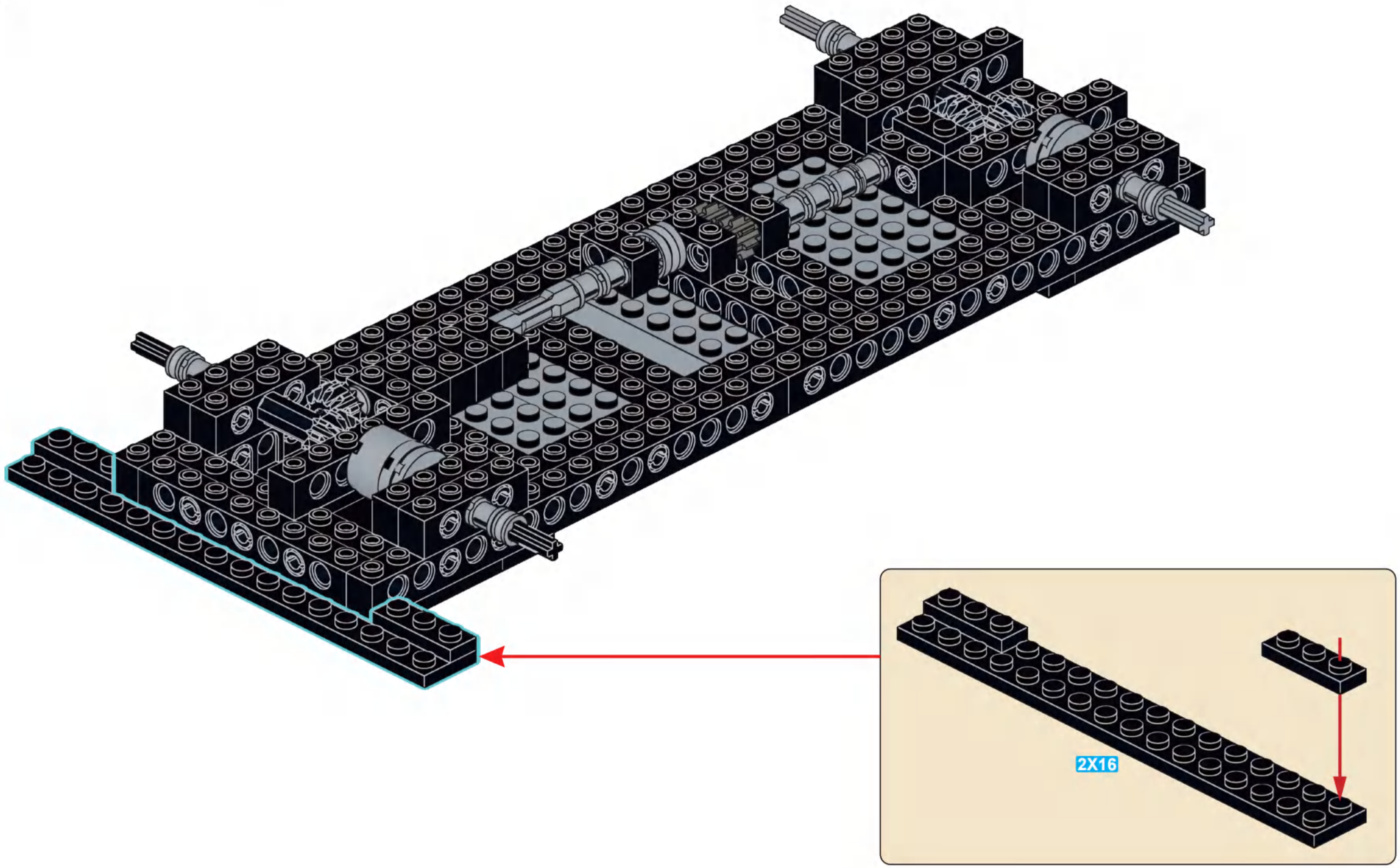

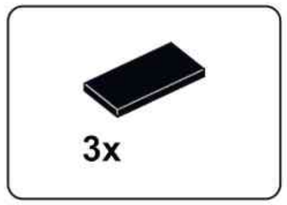


# A38

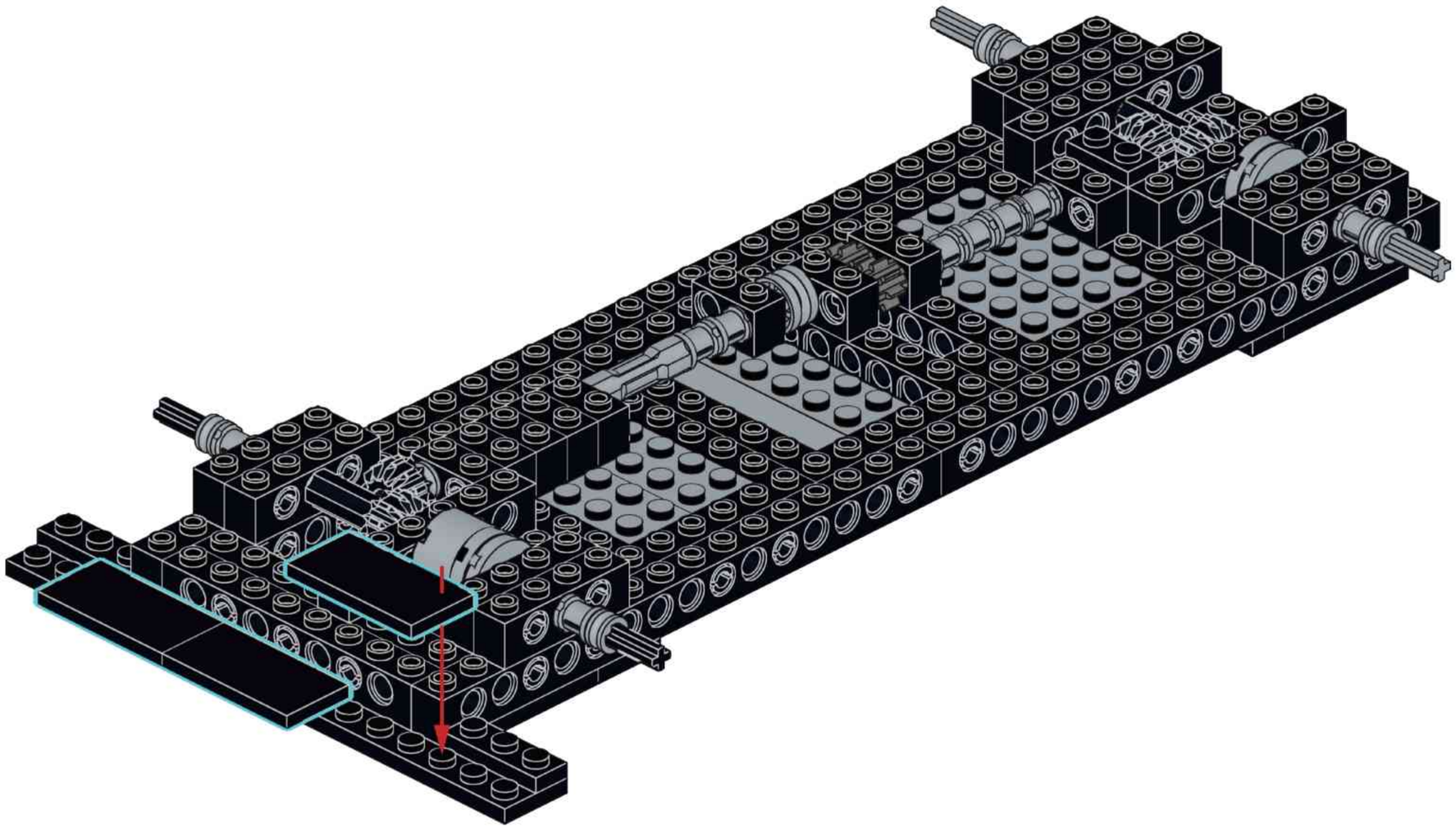

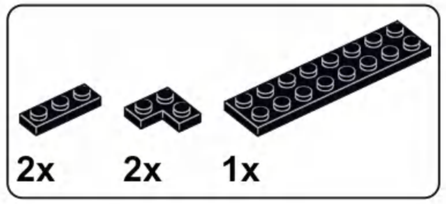


# A39

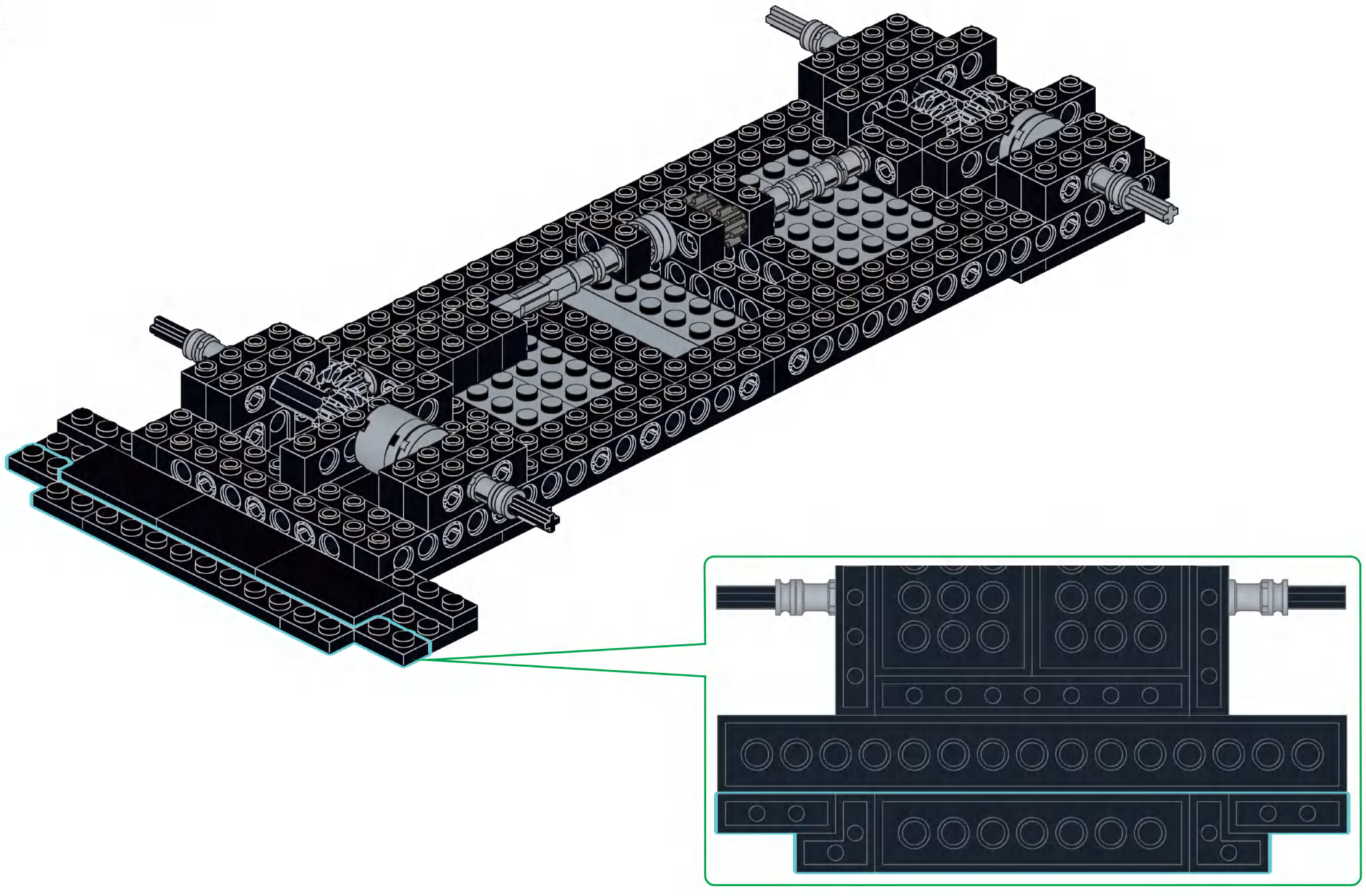

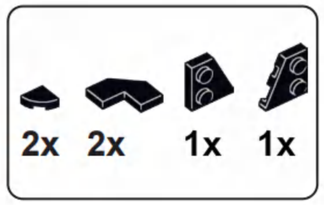


# A40

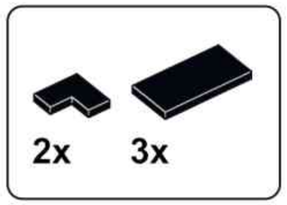


# A41

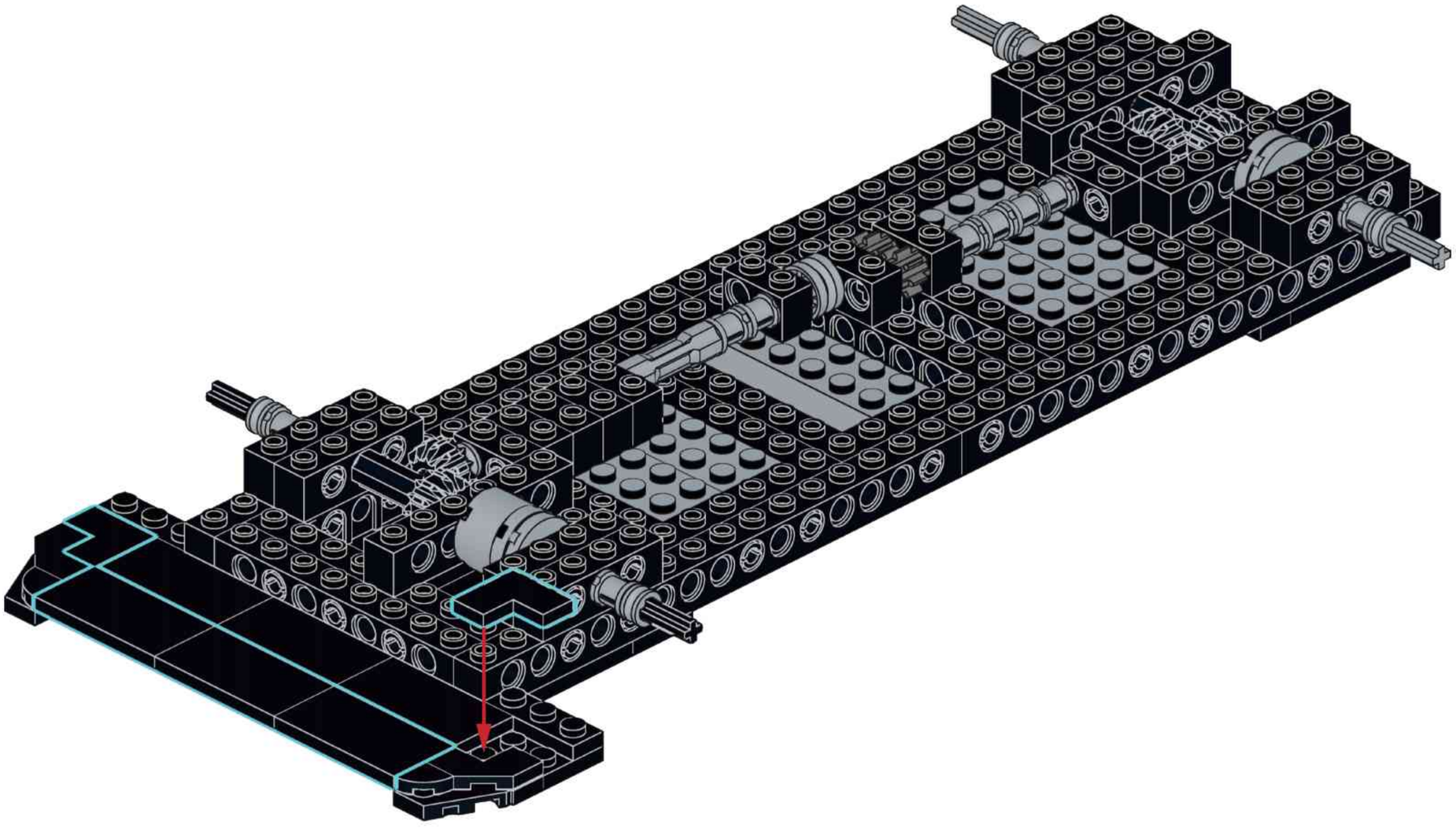

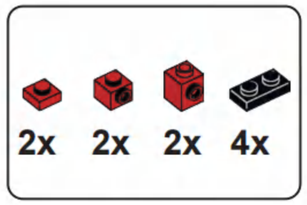


# A42

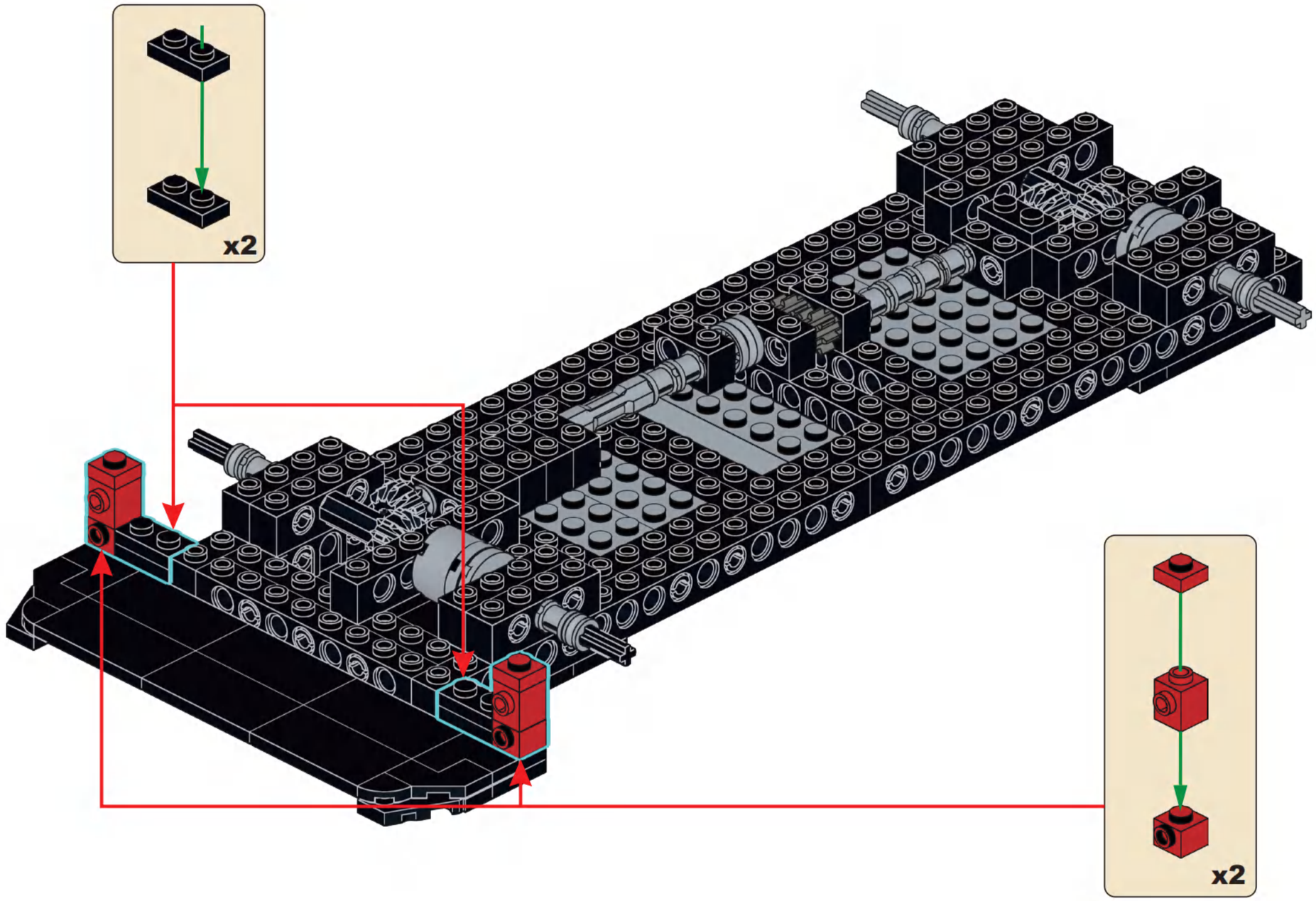

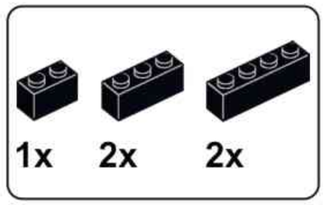


# A43

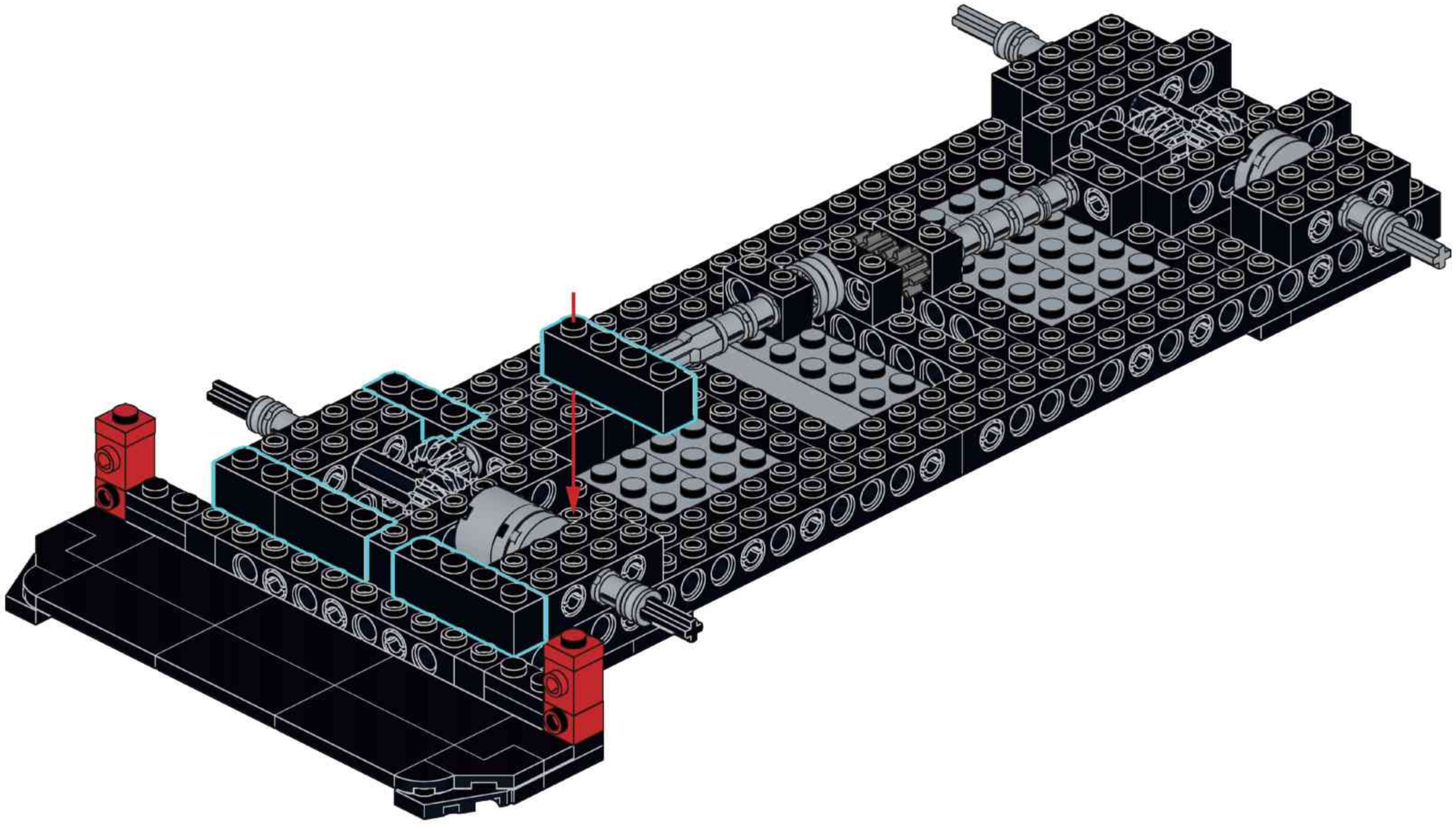

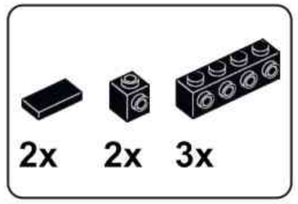


# A44

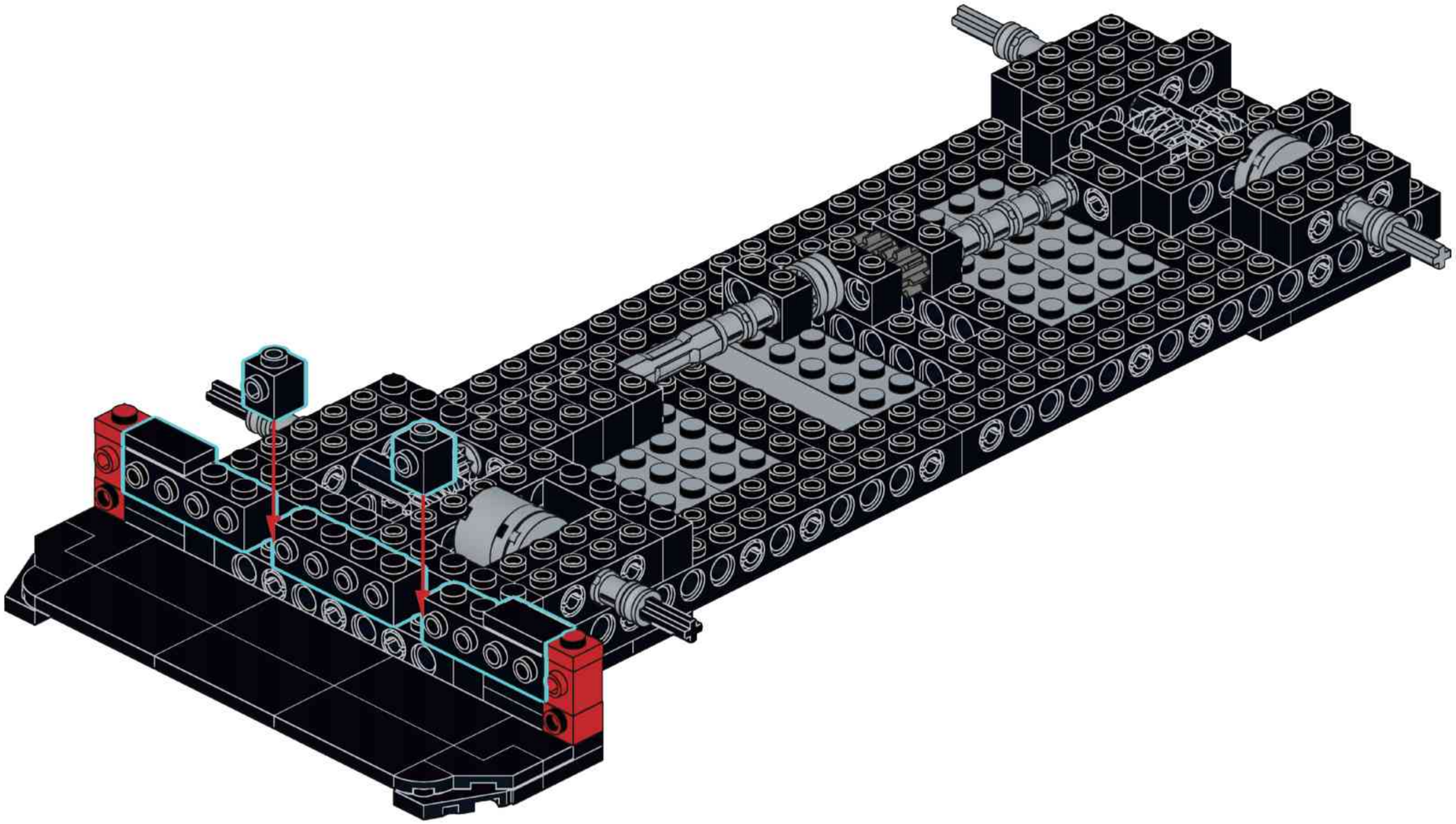

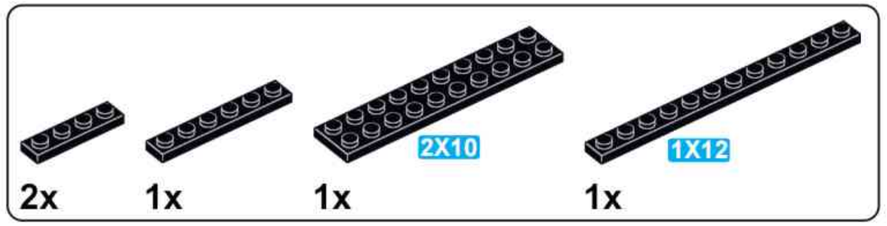


# A45

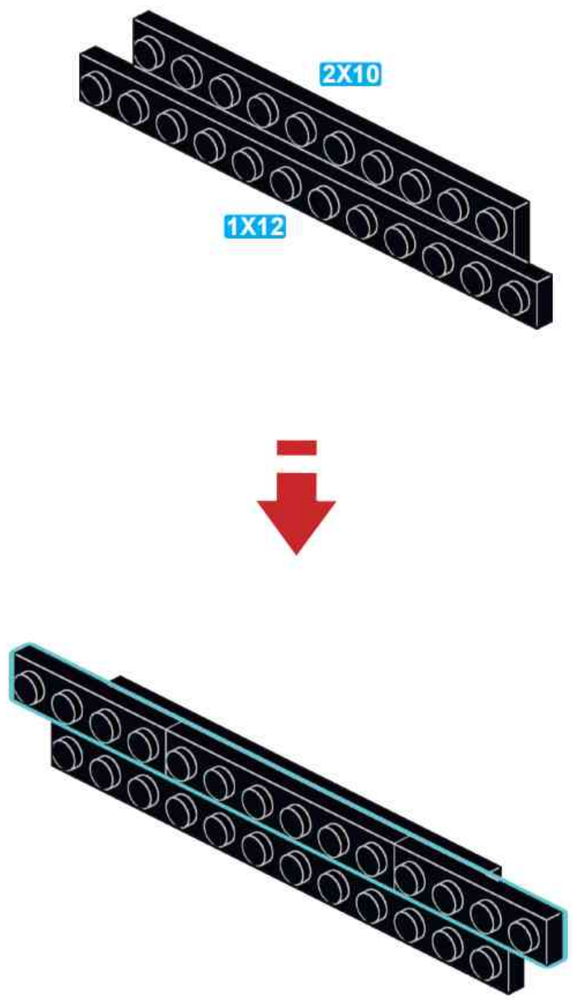


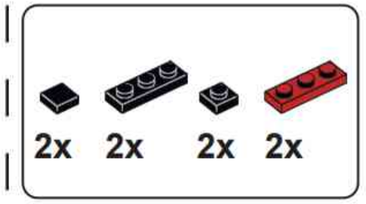


# A46

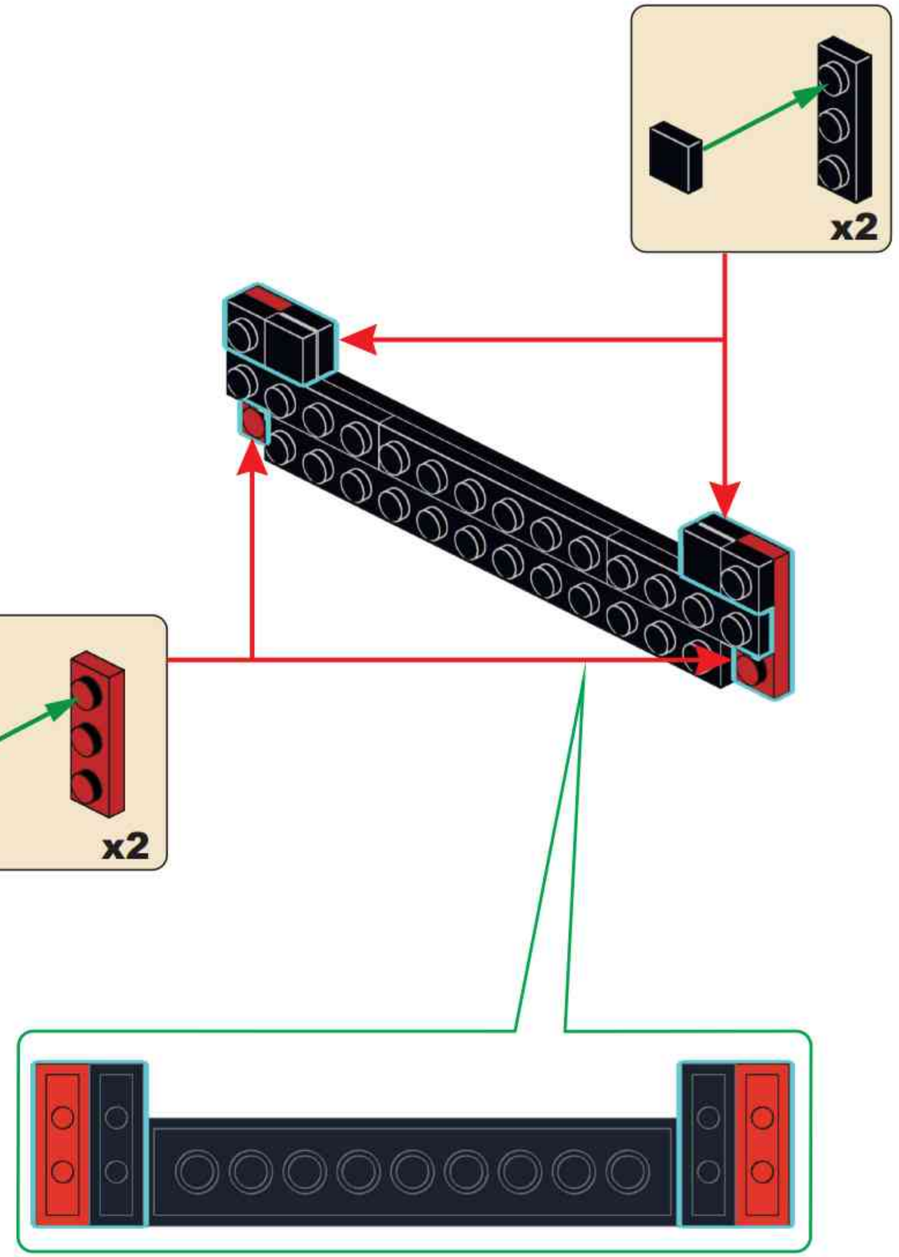

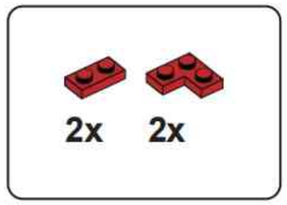


## A47

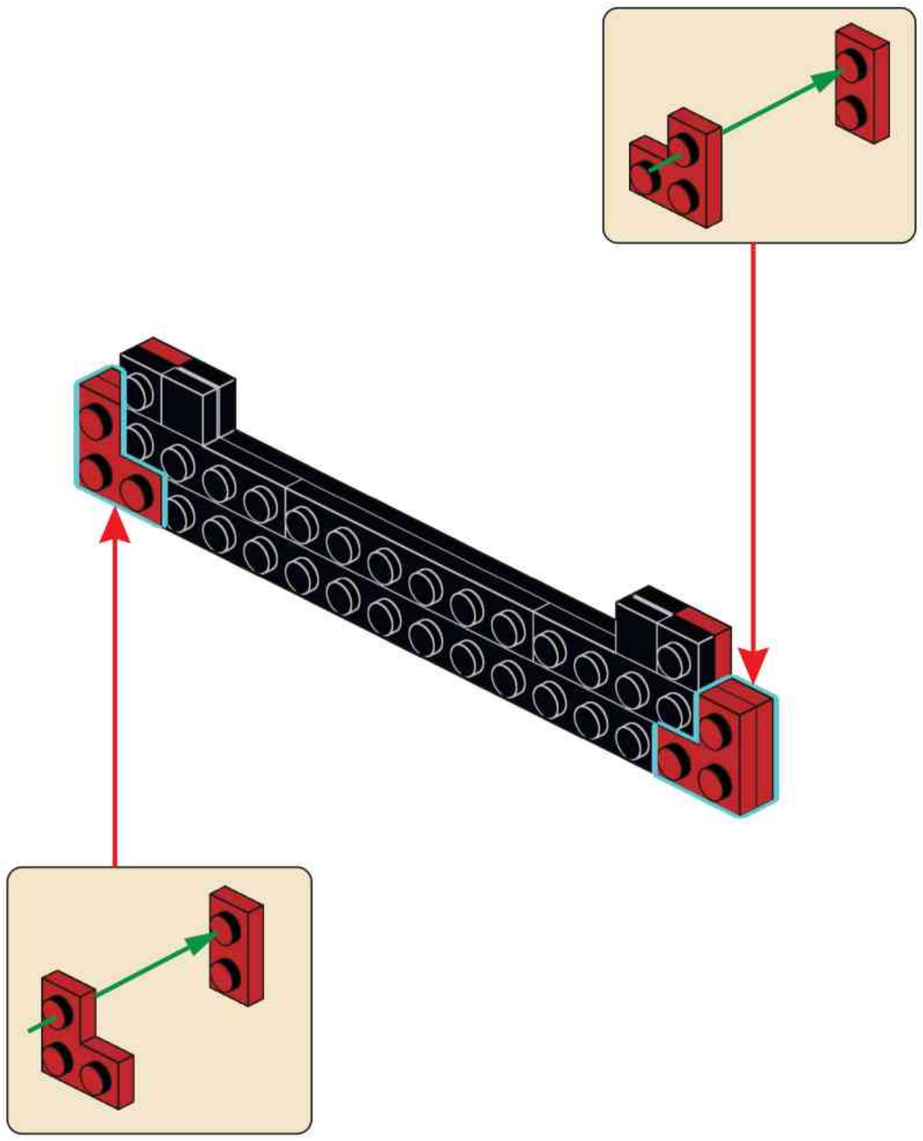

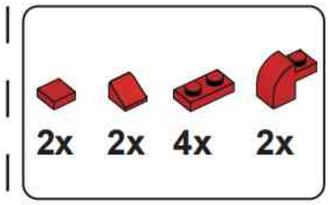


## A48

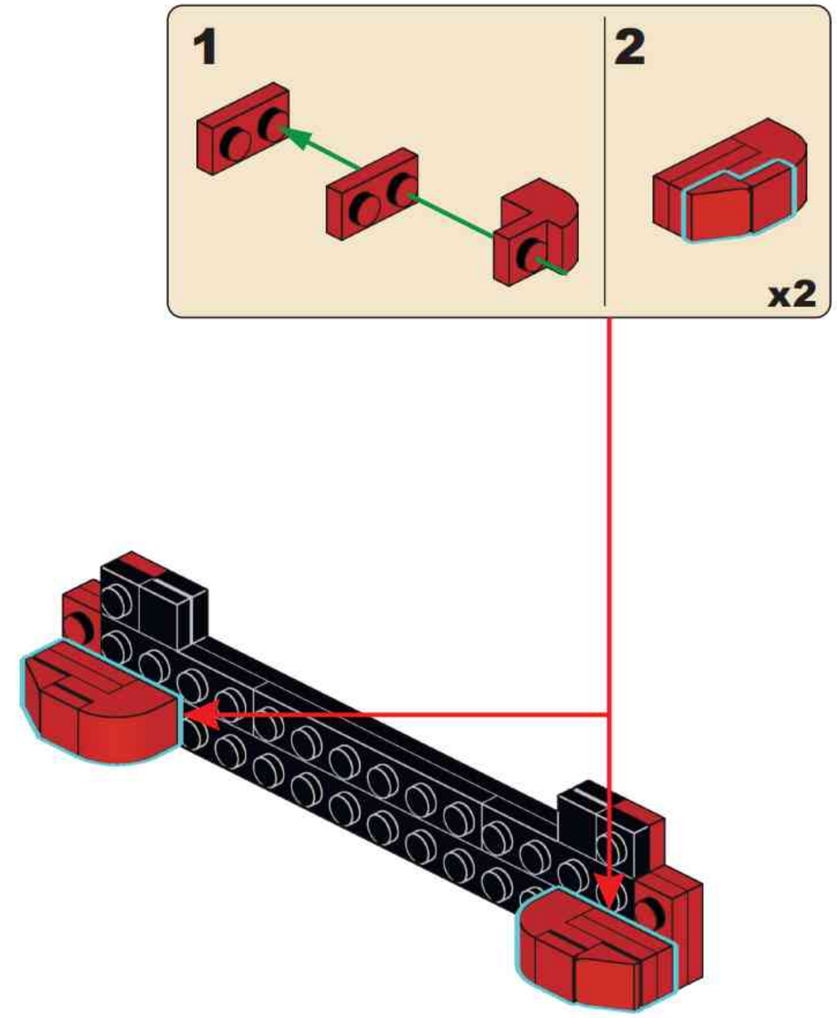

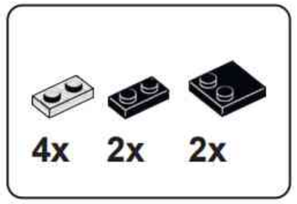


## A49

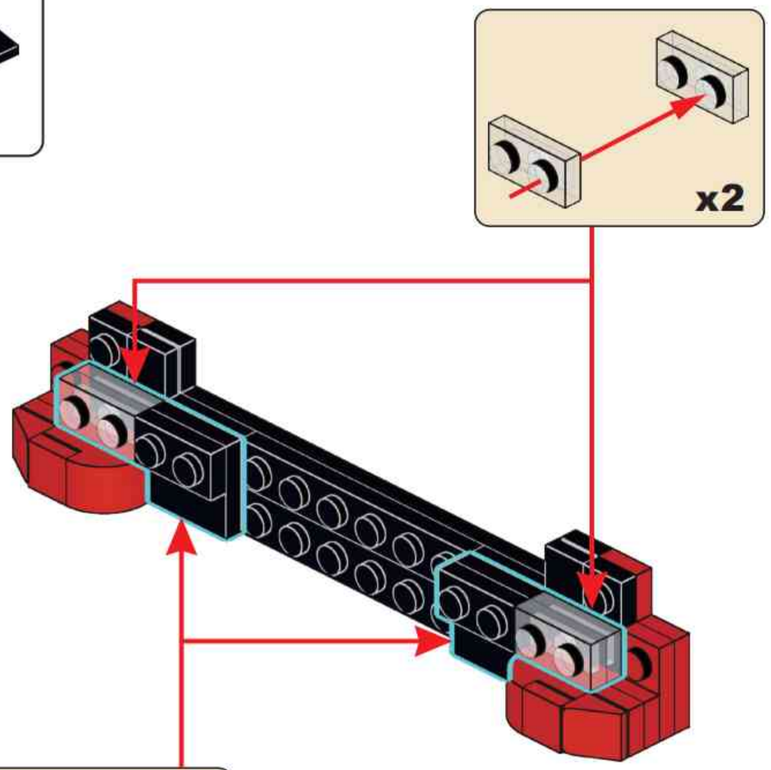


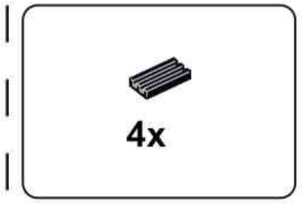


## A50

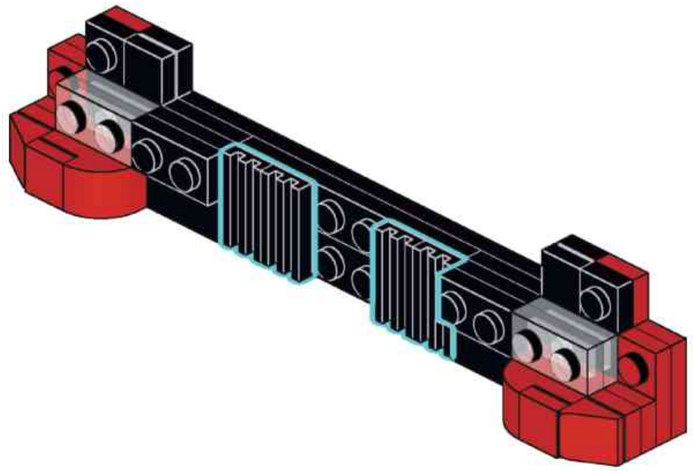

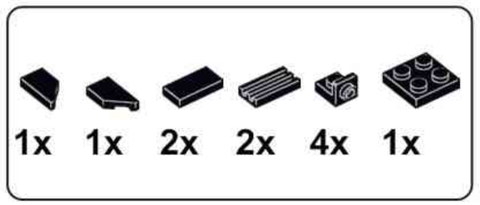


## A51

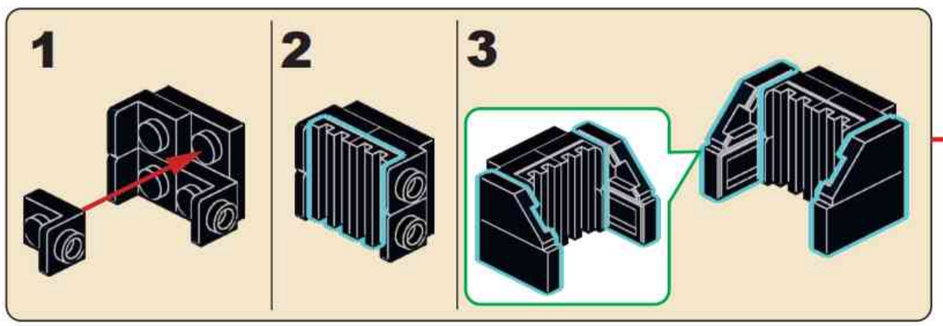


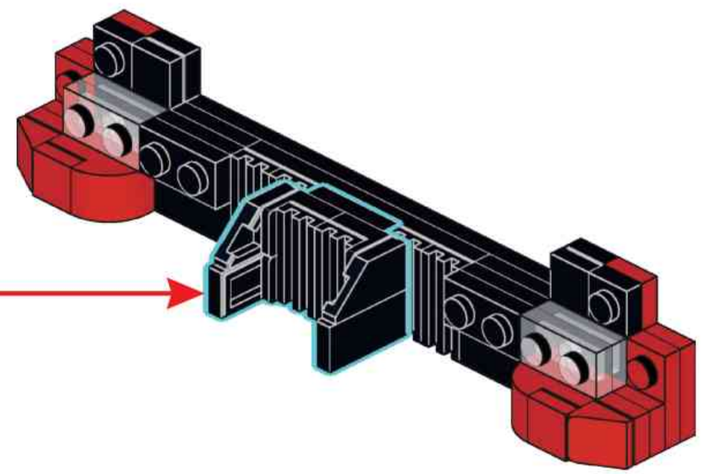

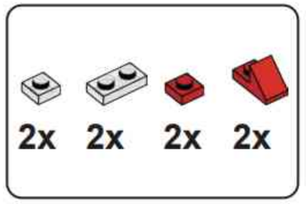


## A52

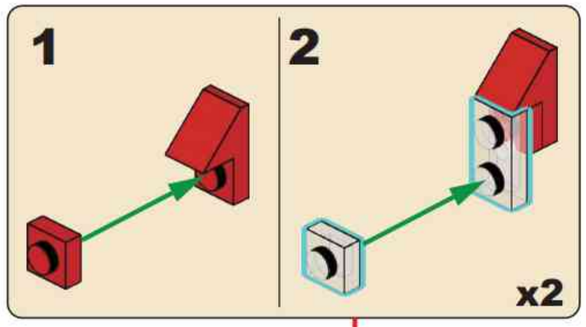


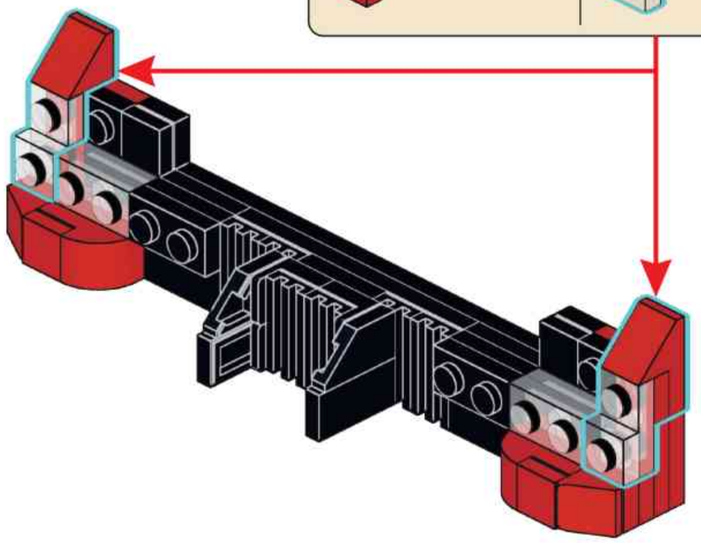

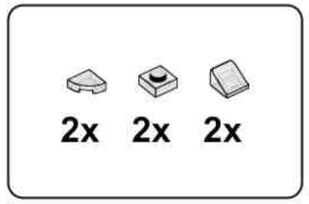


## A53

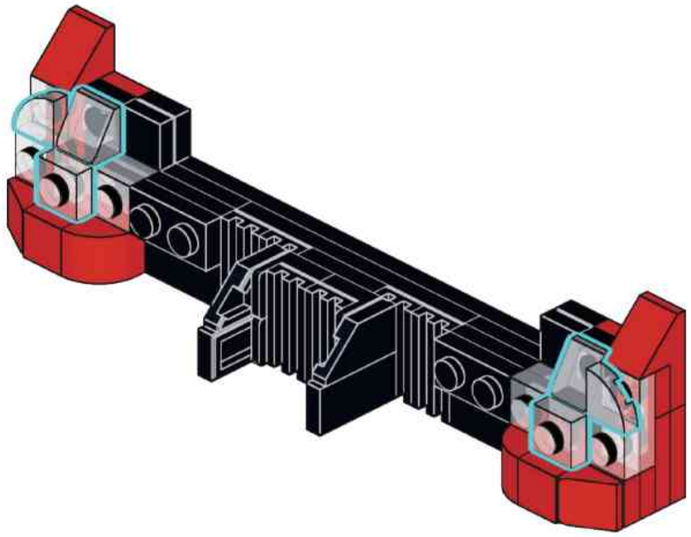

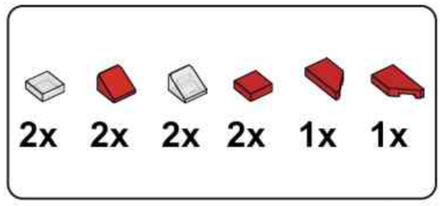


## A54

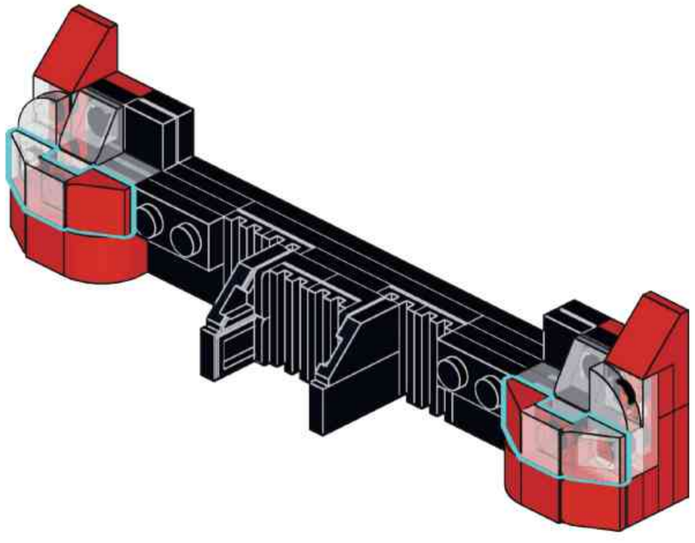

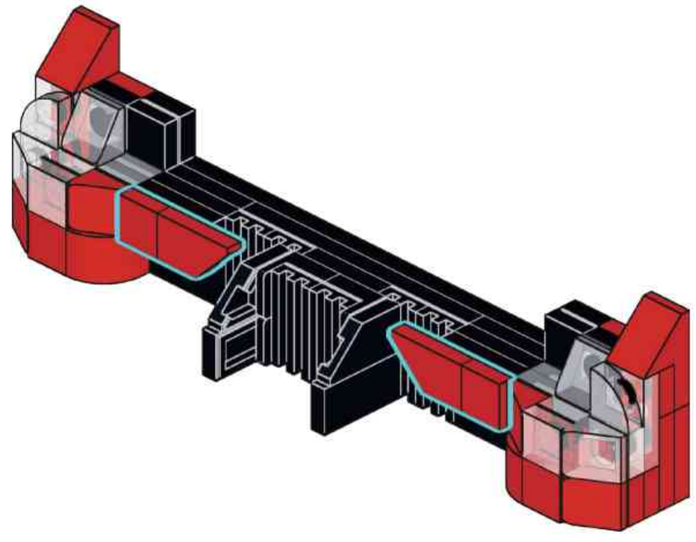

# A55

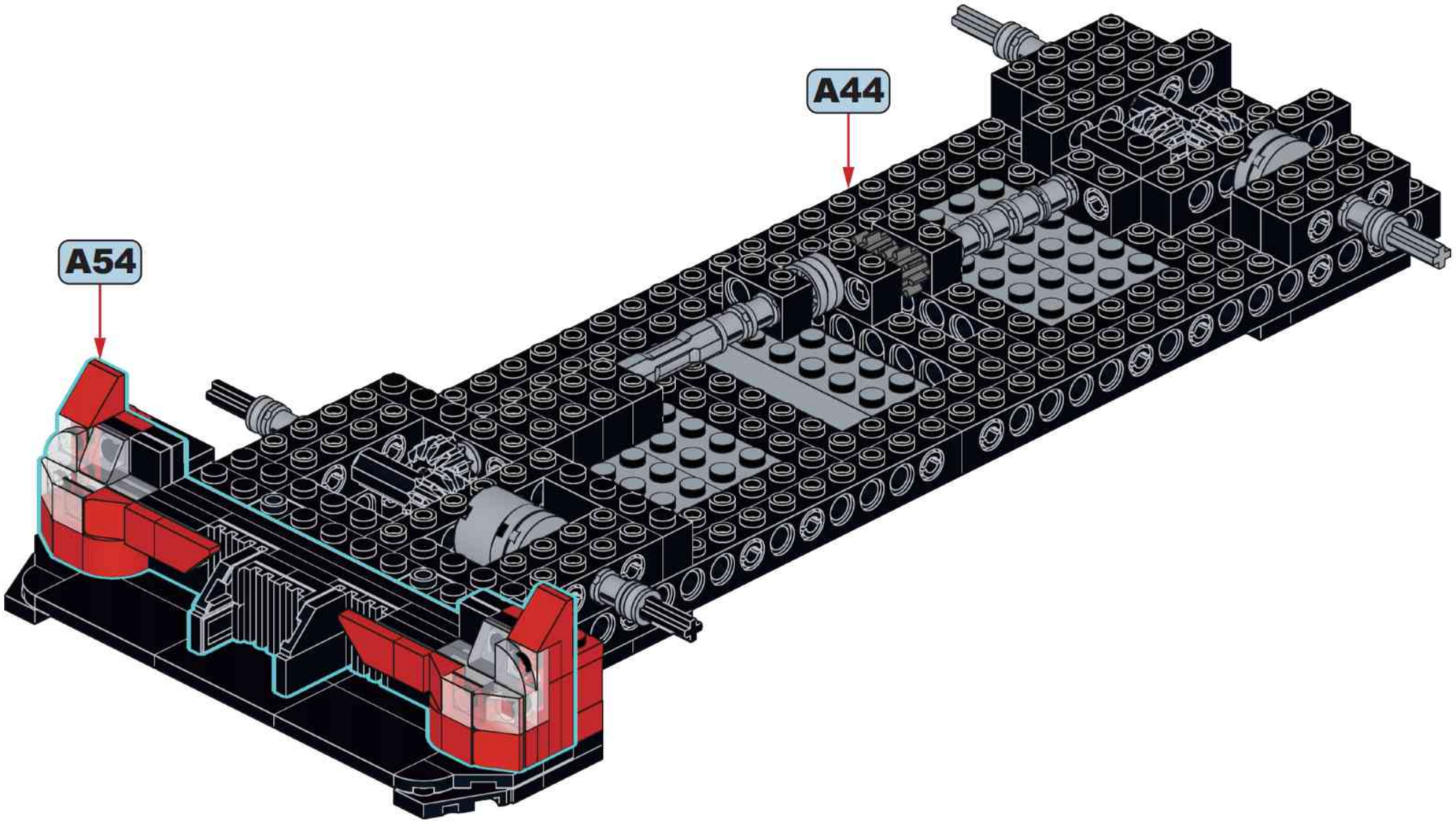

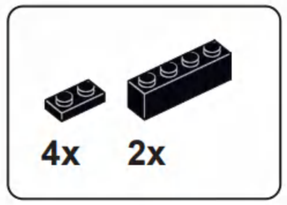


# A56

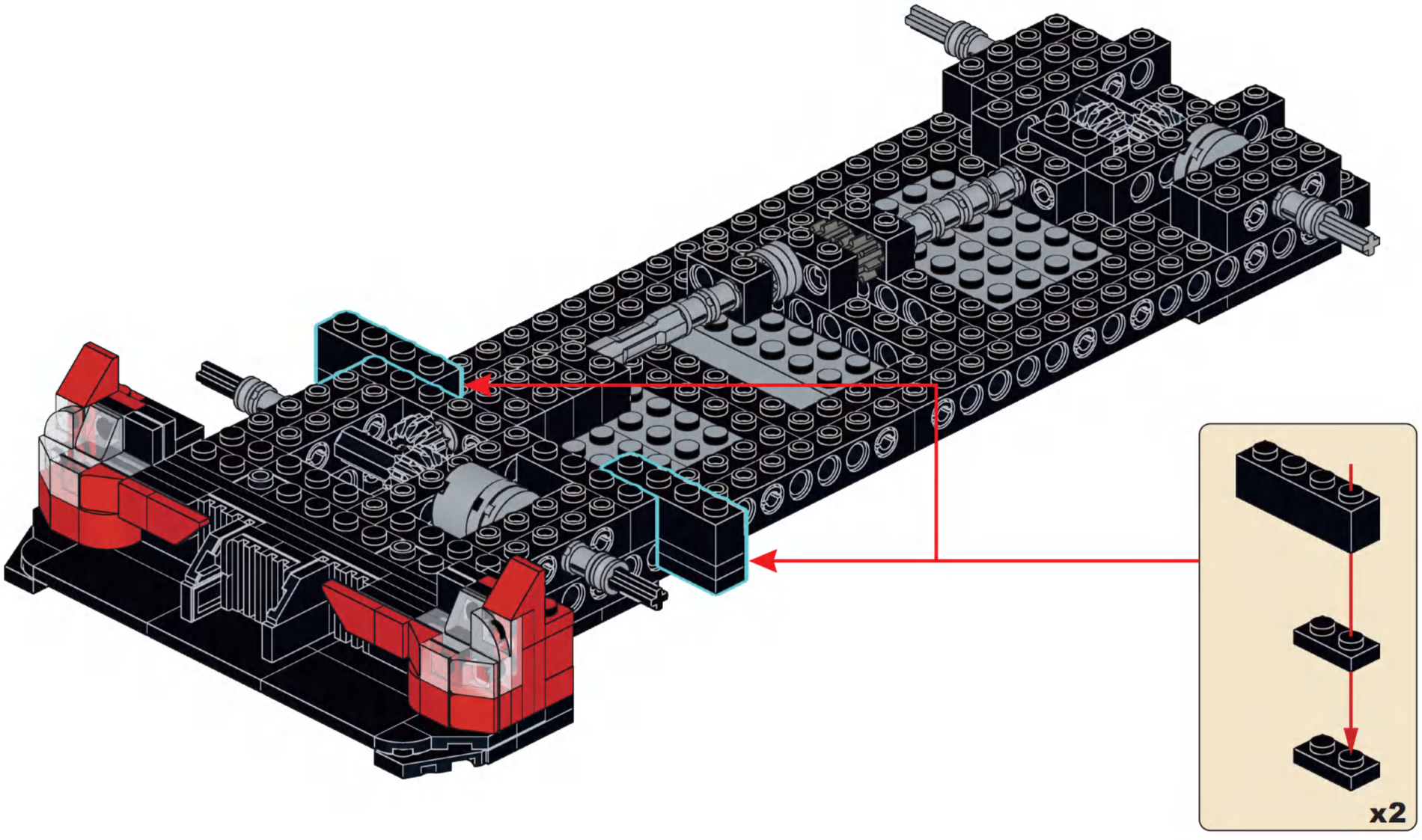

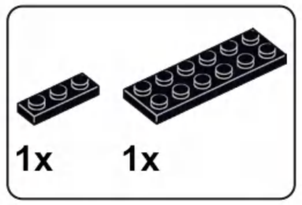


# A57

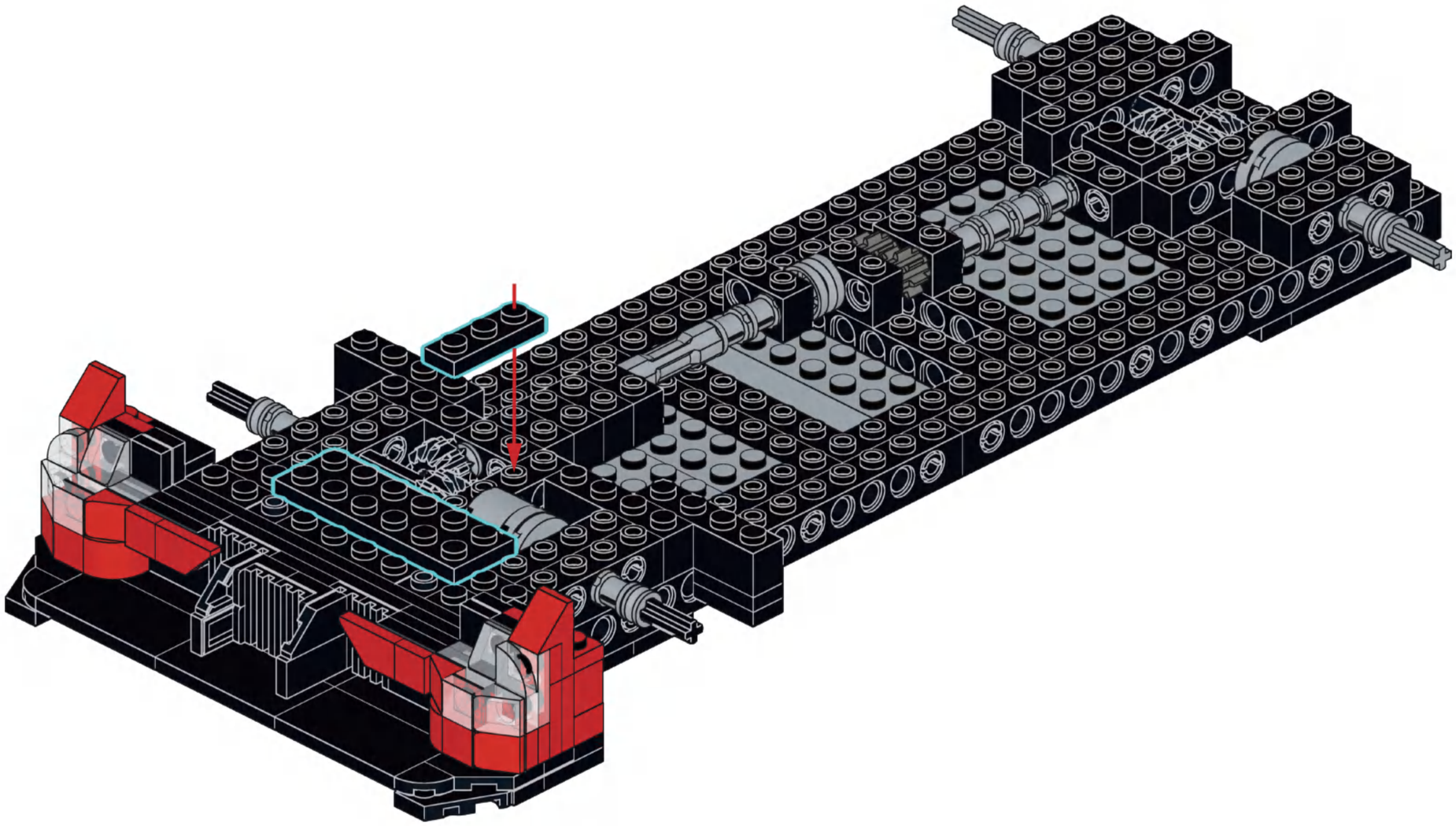

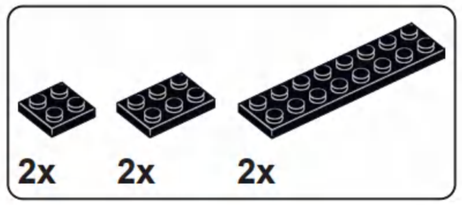


# A58

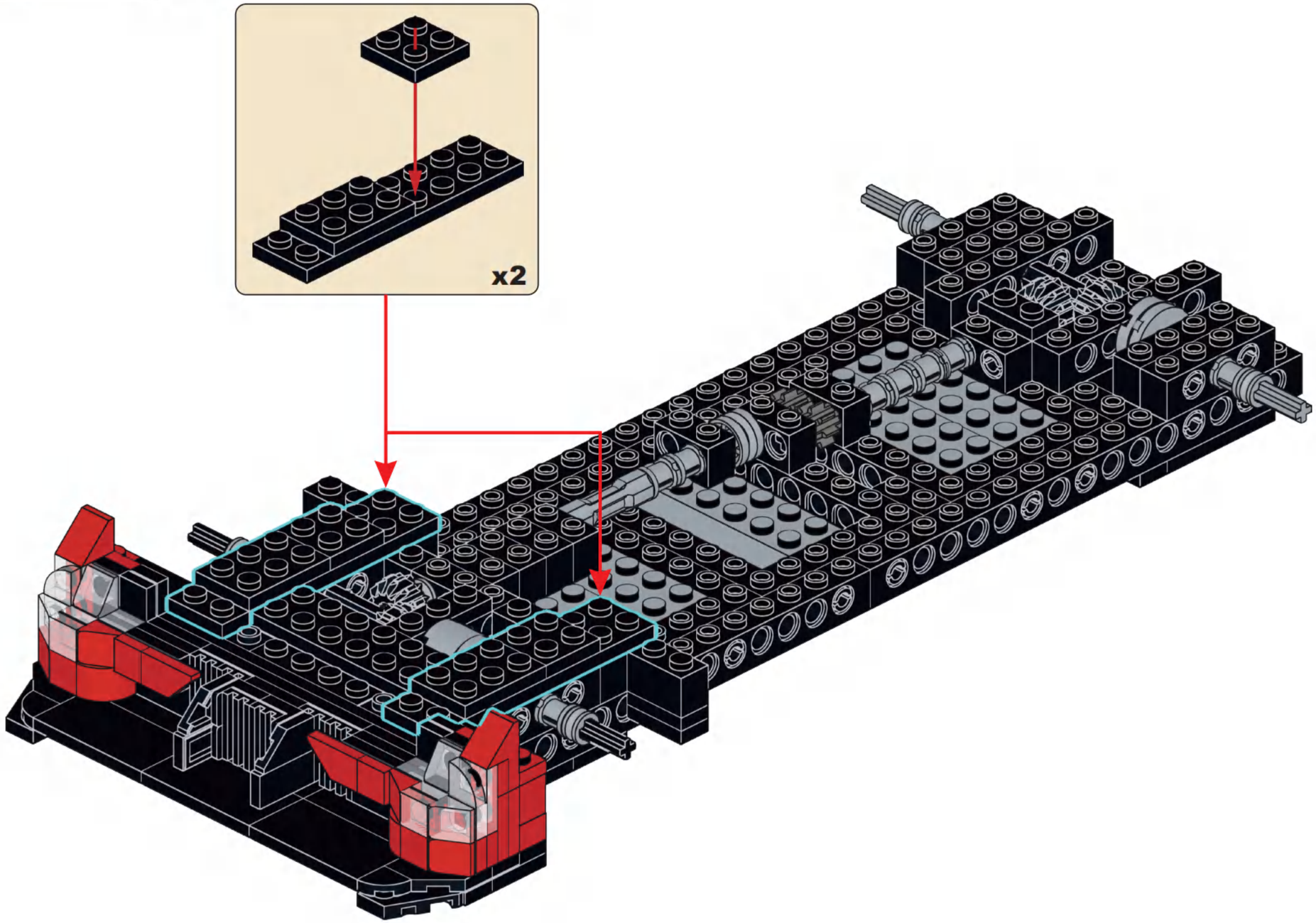

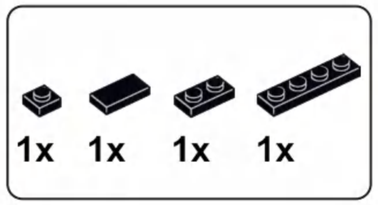


# A59

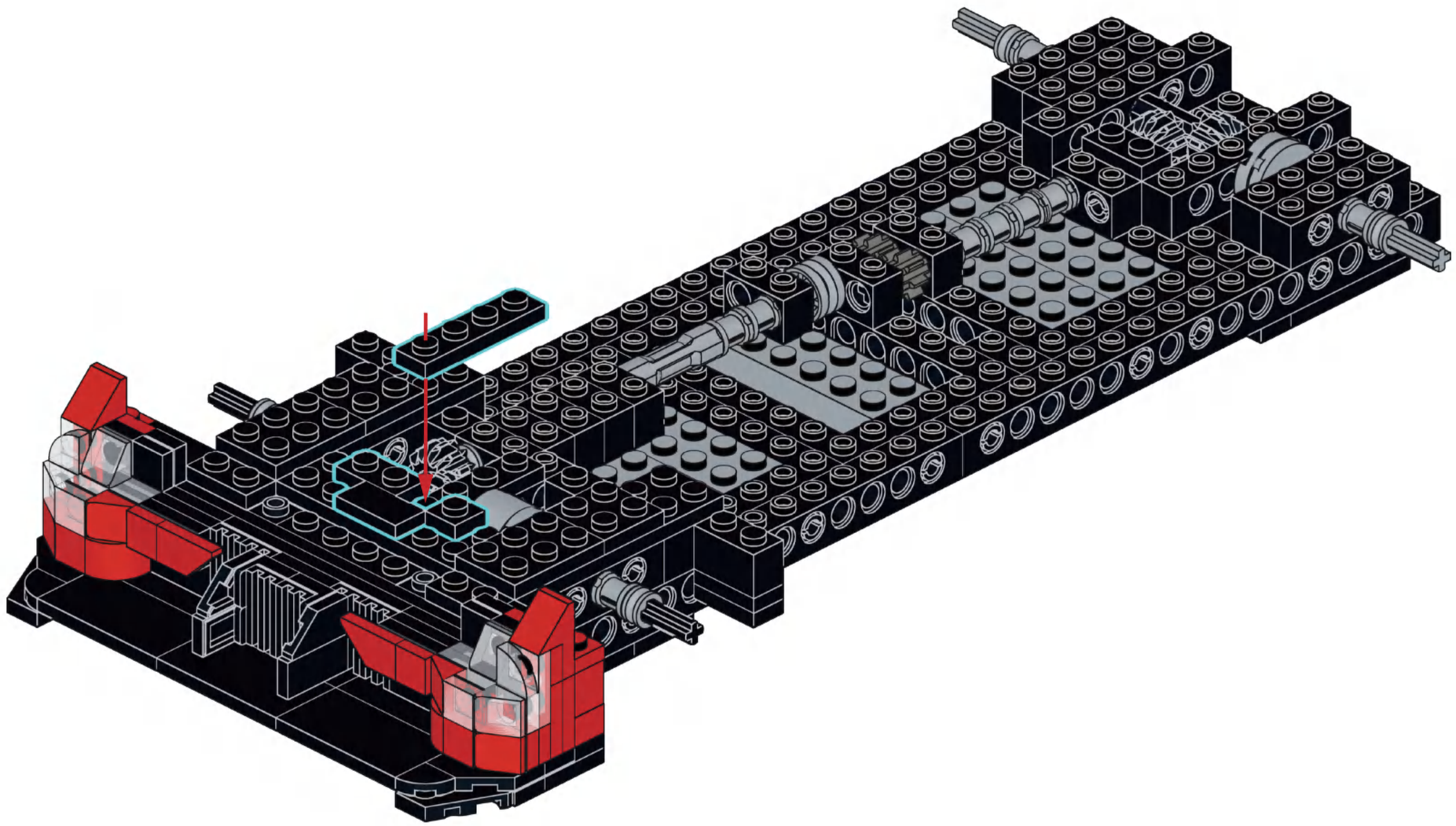

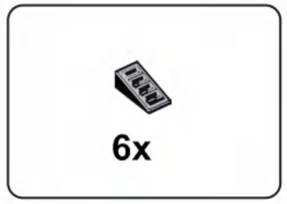


# A60

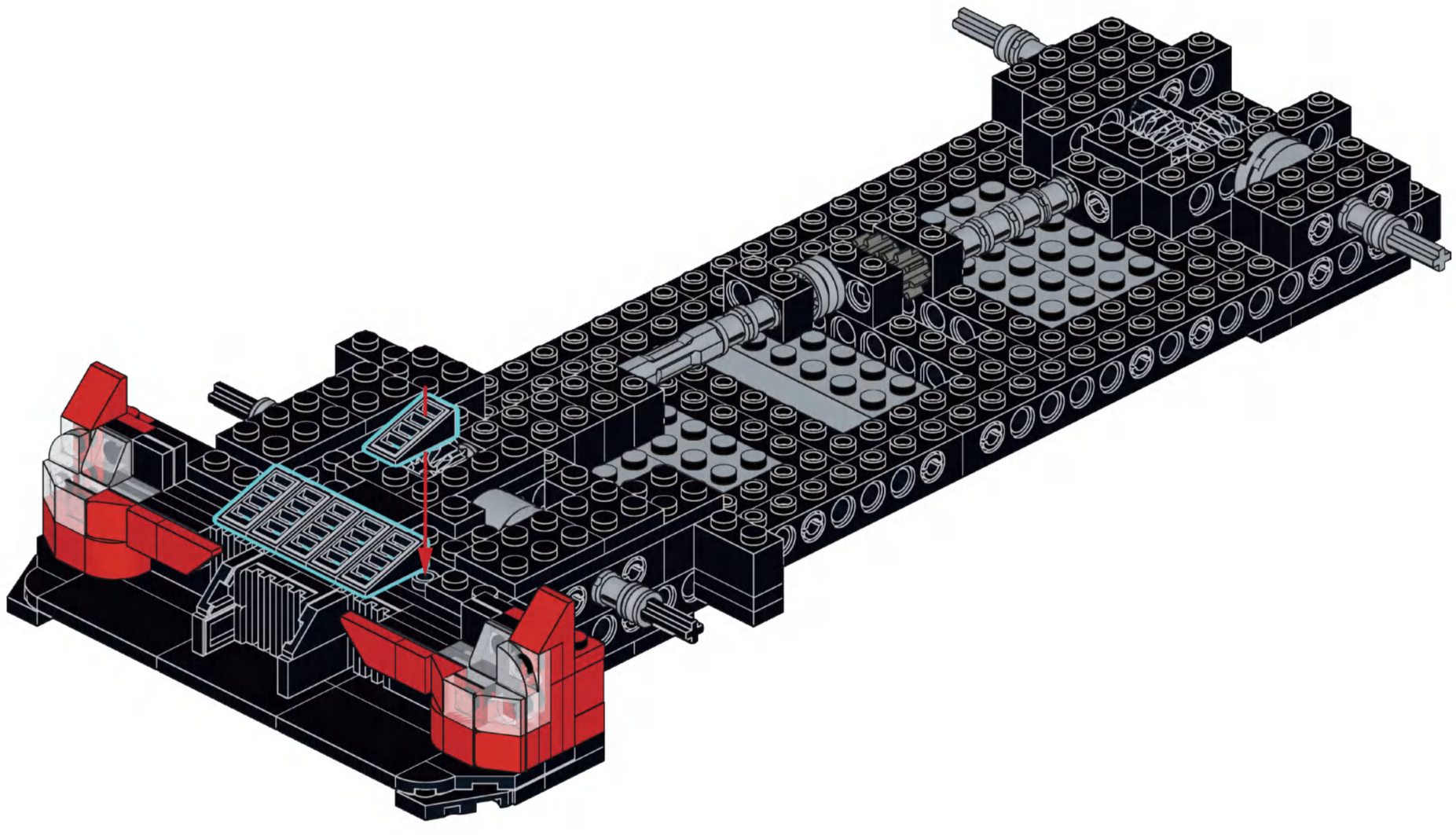

# A61

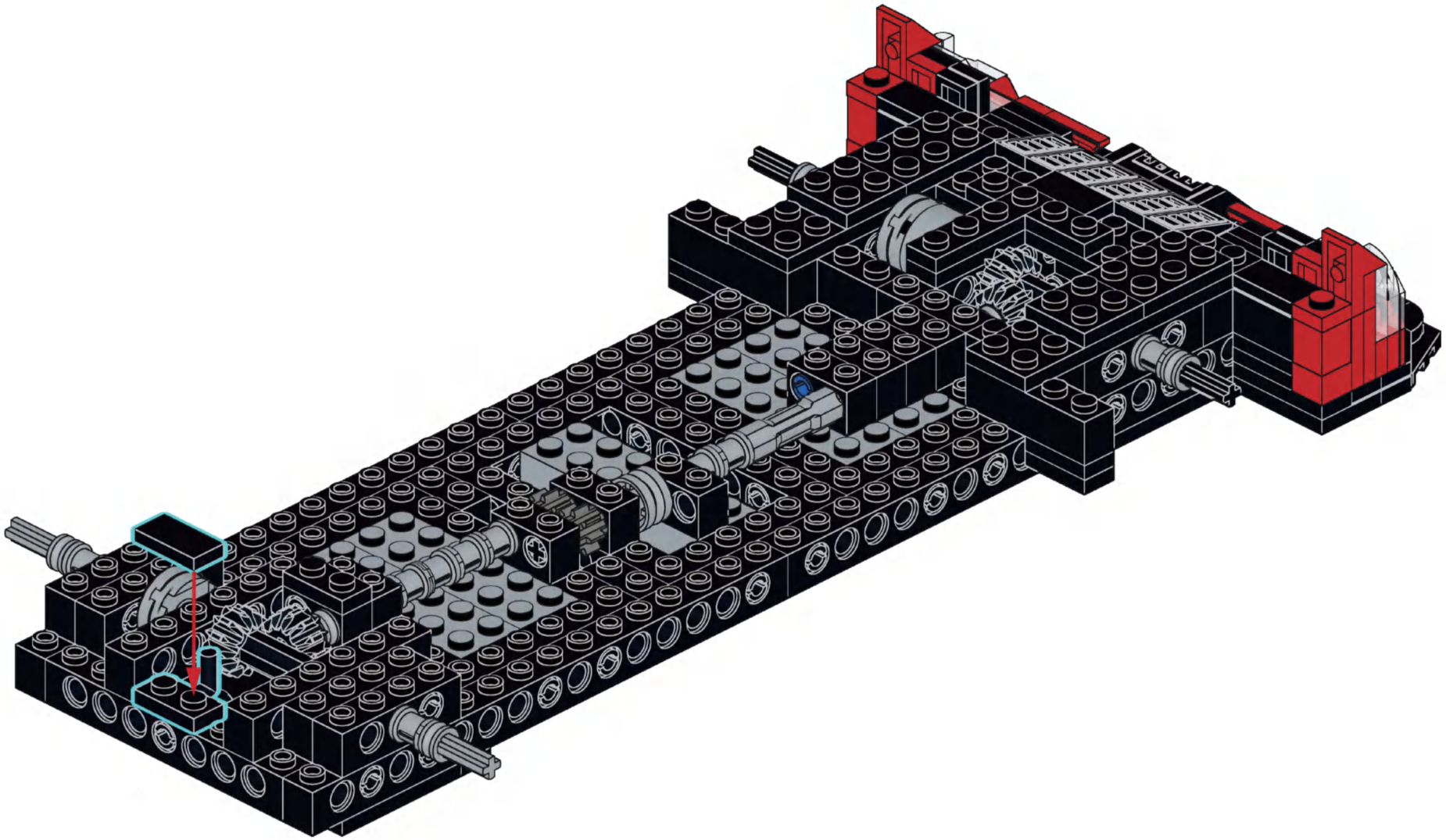

# A62

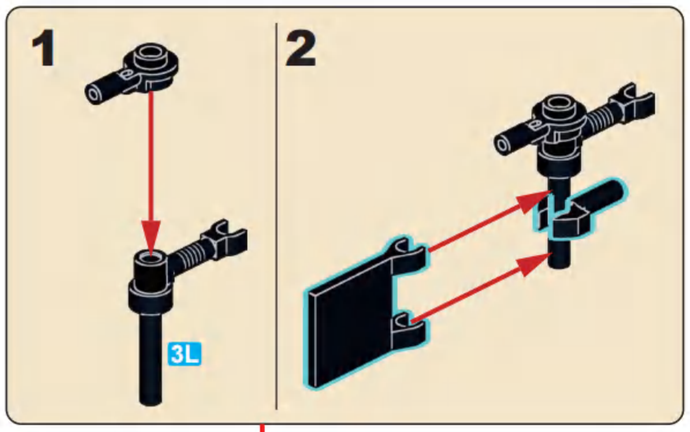


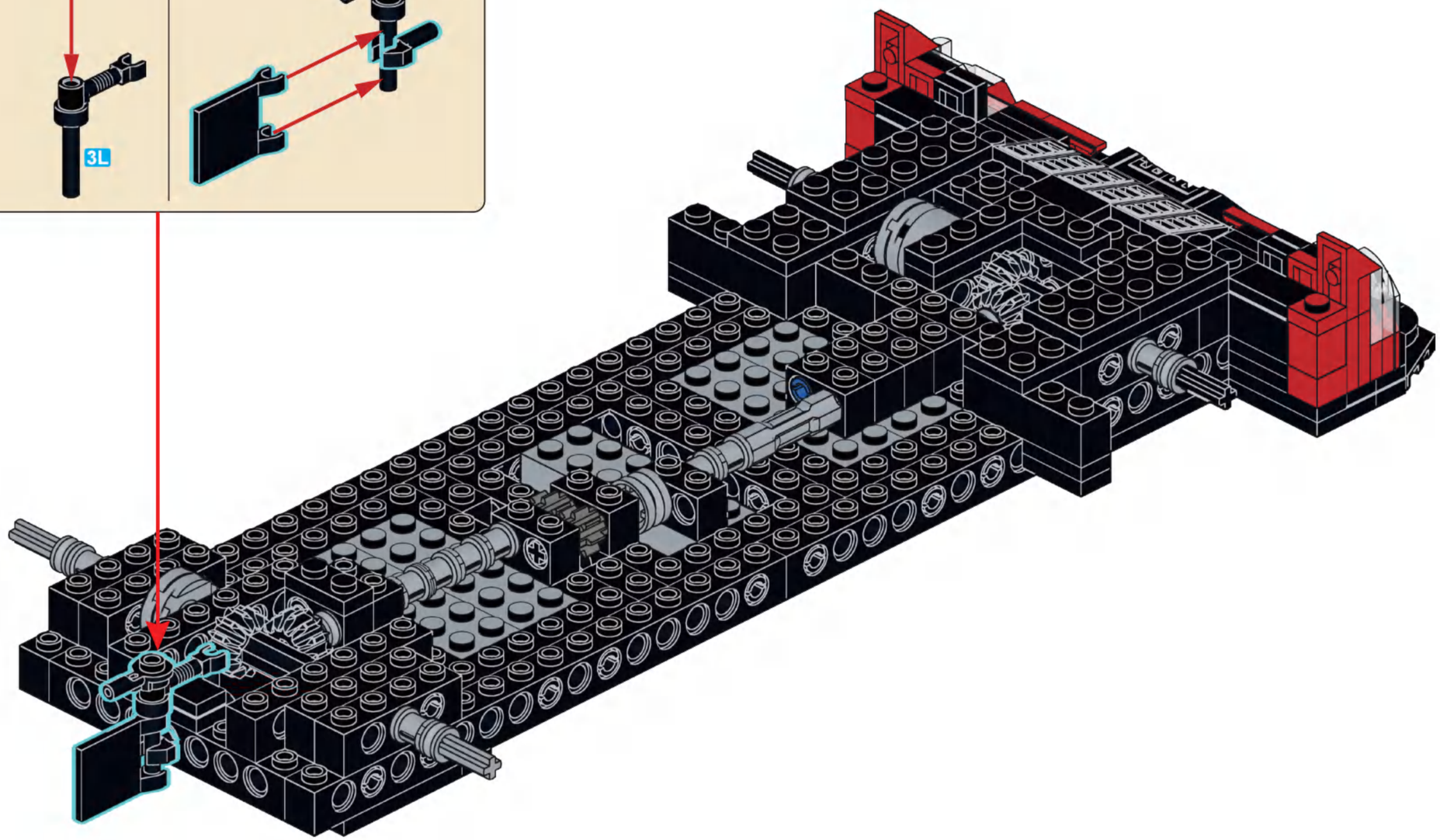

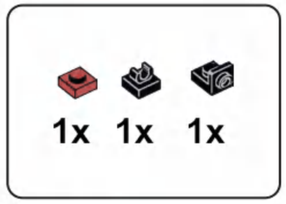


# A63

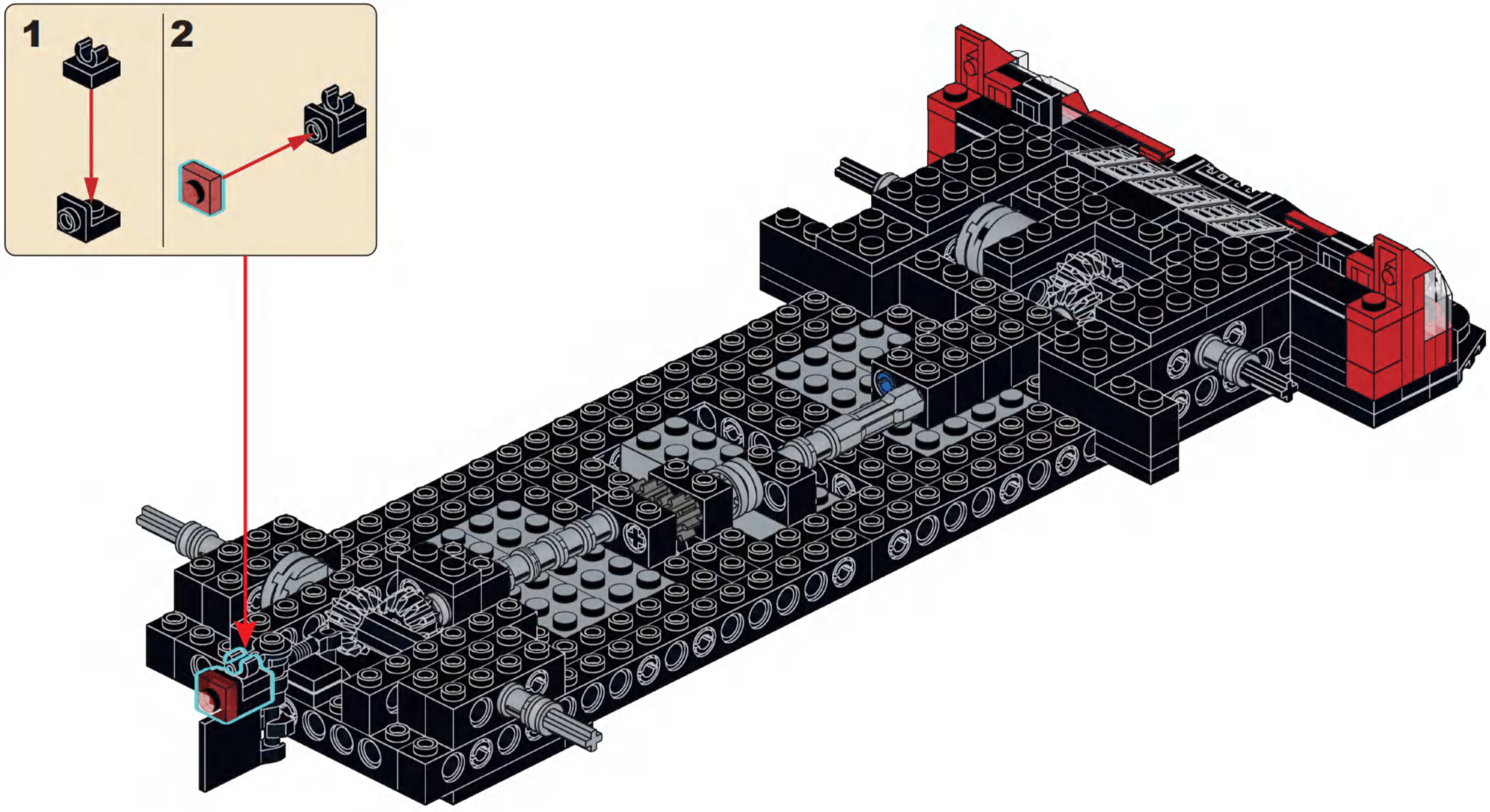

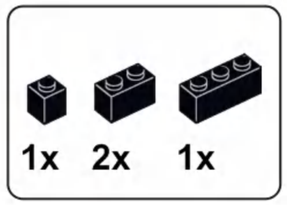


# A64

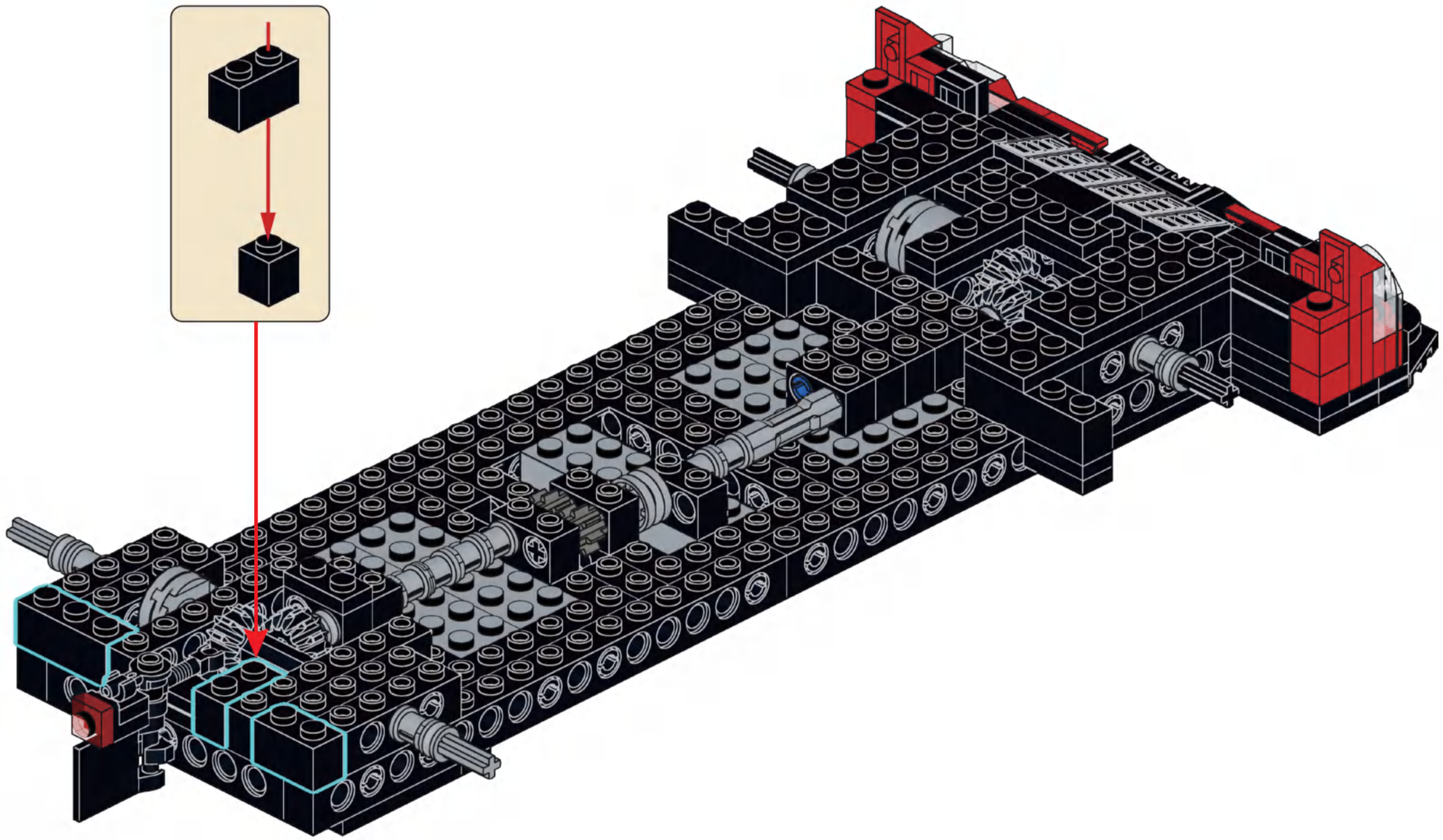

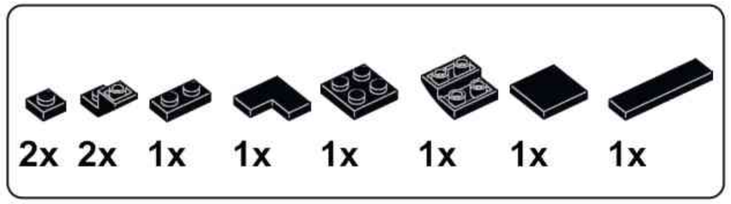


## A65

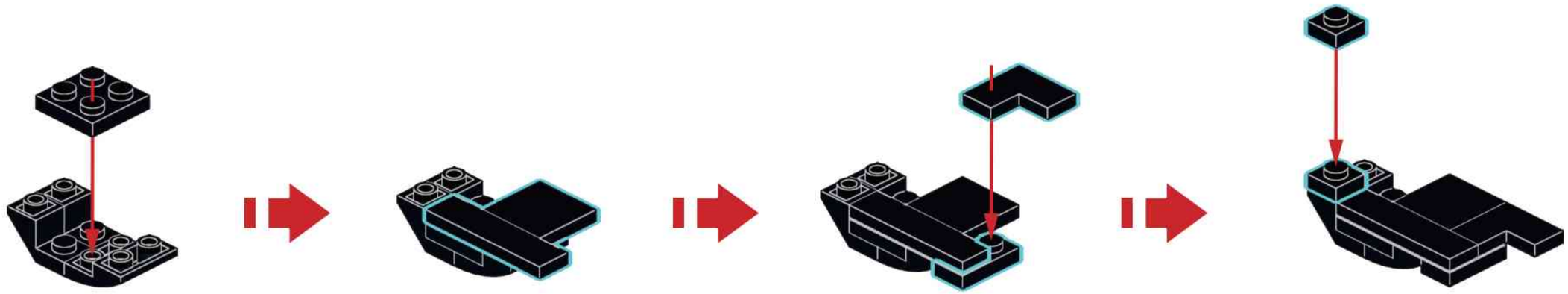

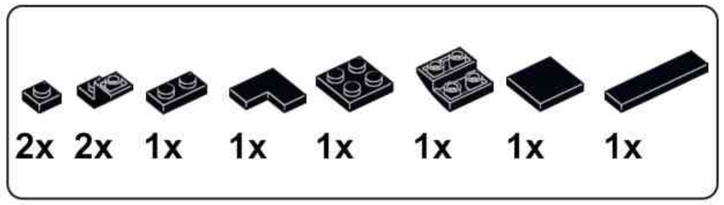


## A66

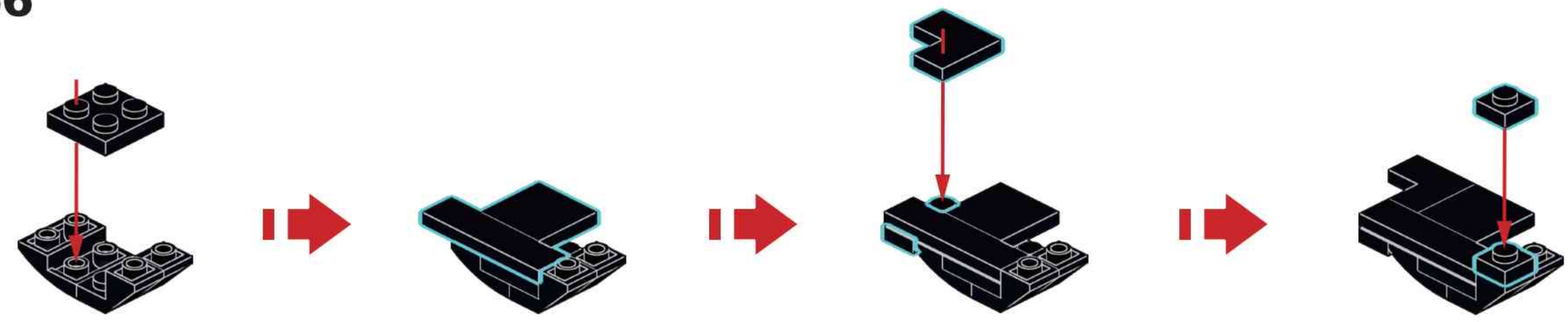

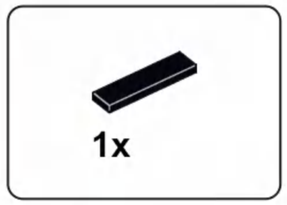


**A67**

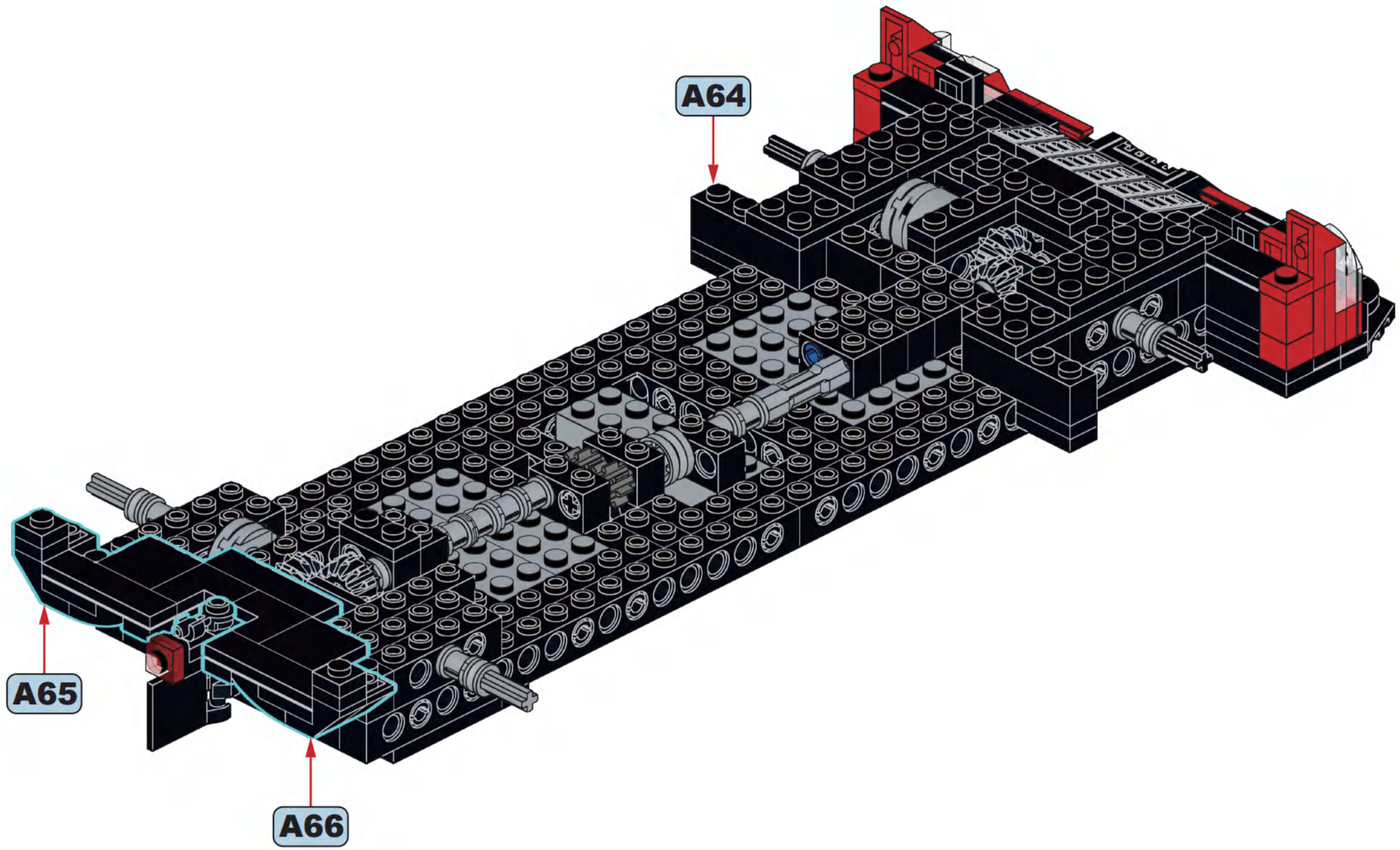

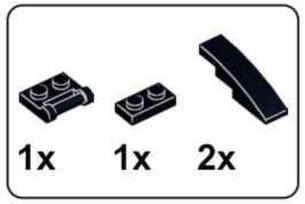


## A68

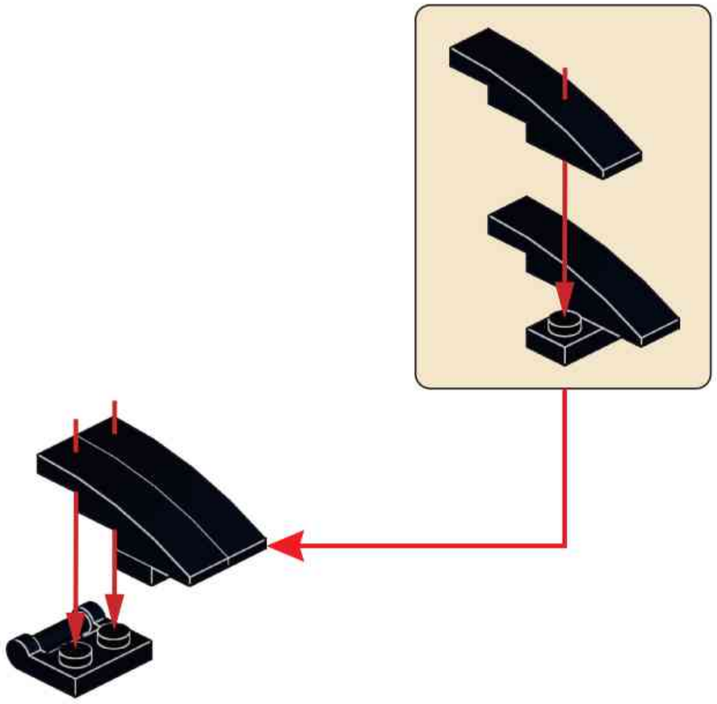

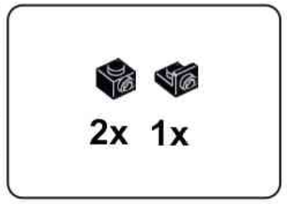


## A69

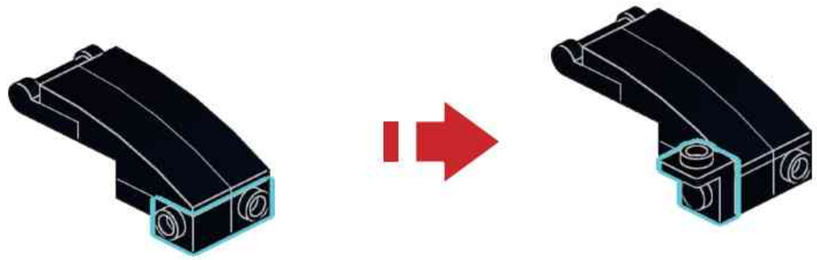

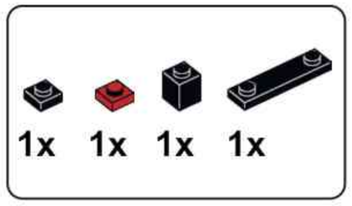


## A70

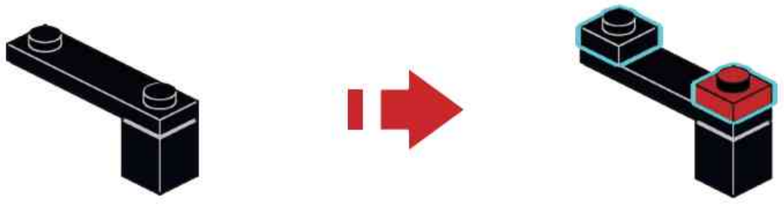




## A71

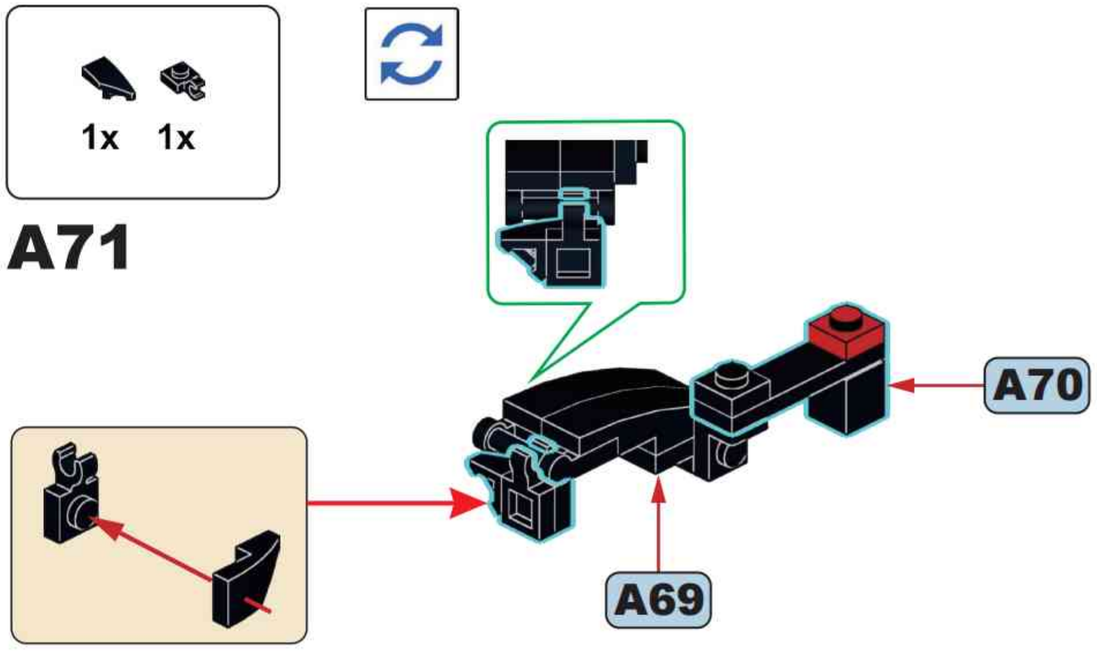

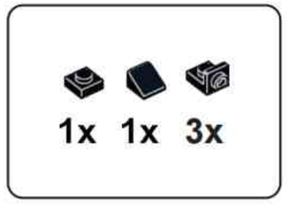


## A72

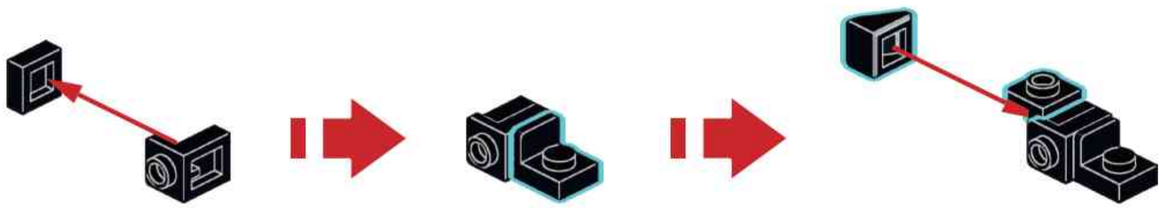

## A73

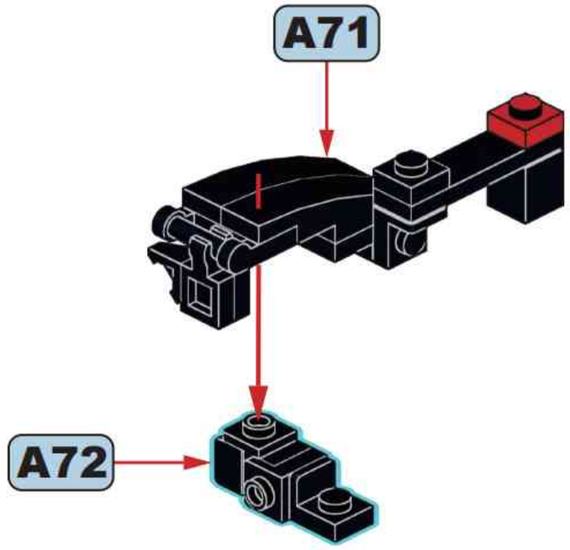


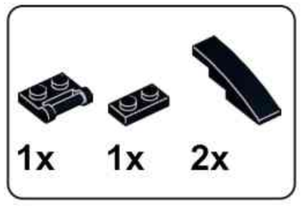


## A74

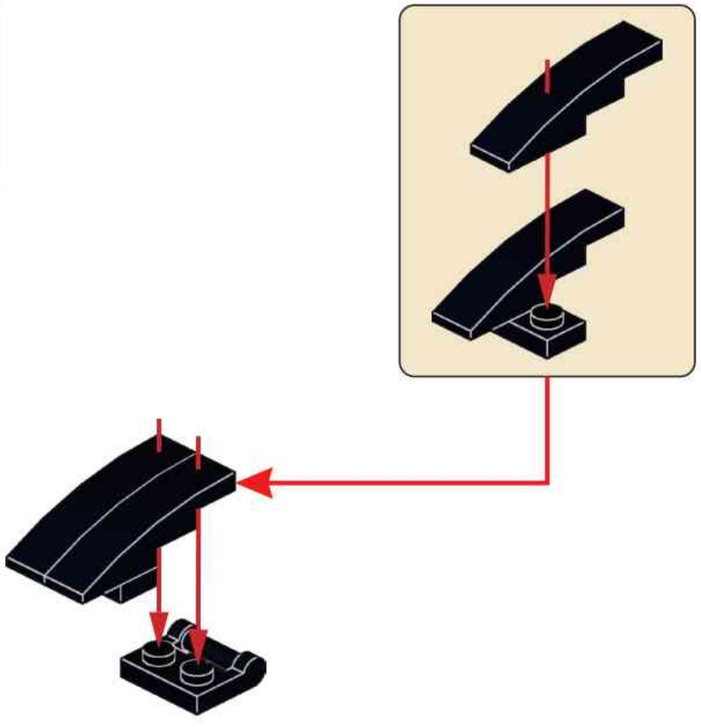

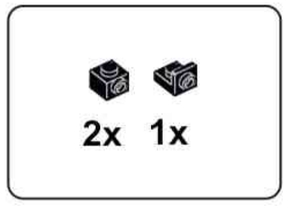


## A75

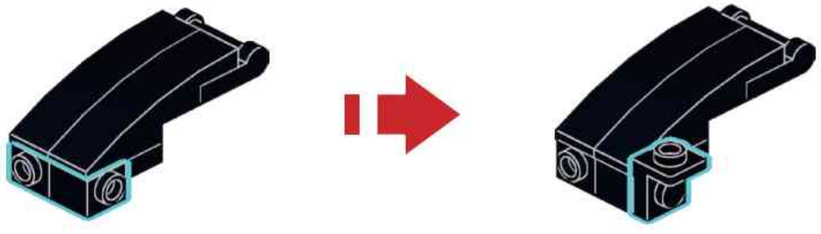

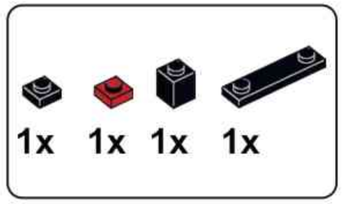


## A76

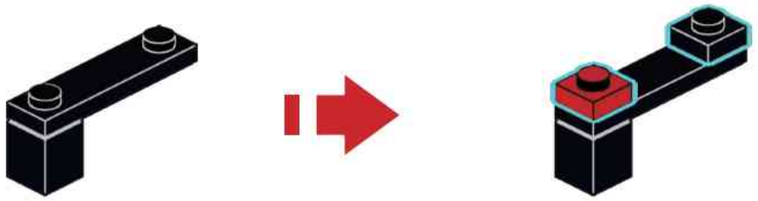

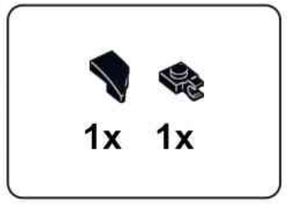


## A77

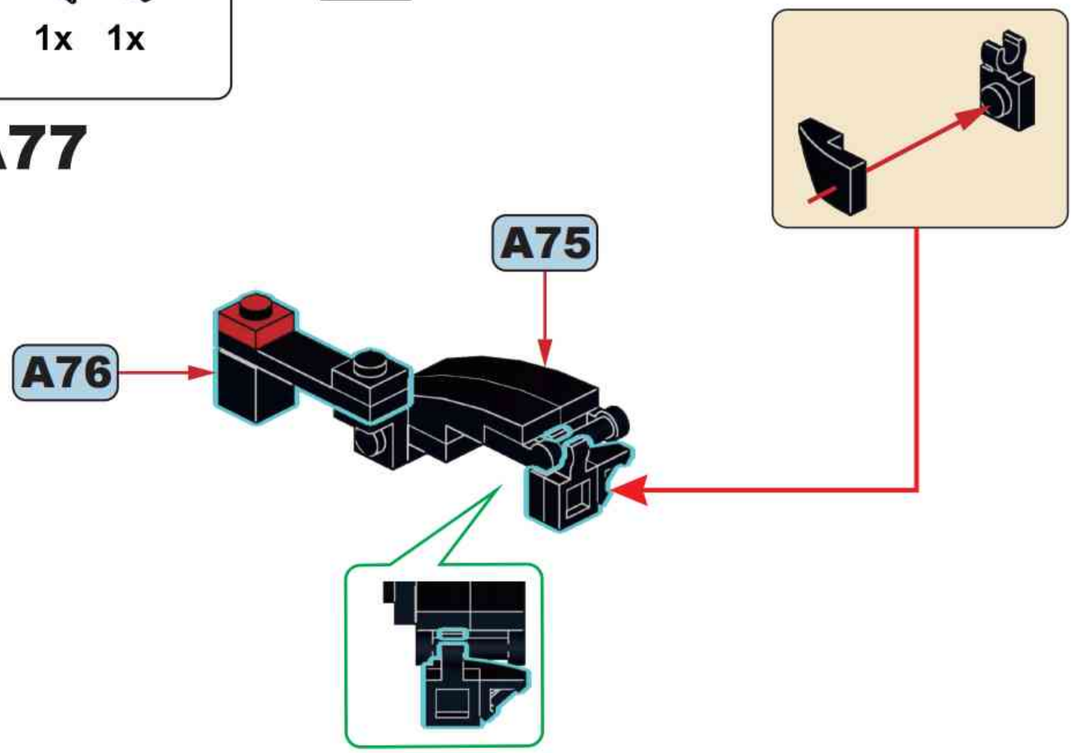


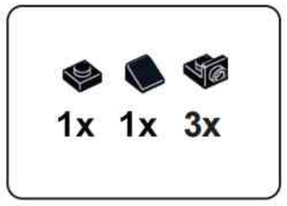


## A78

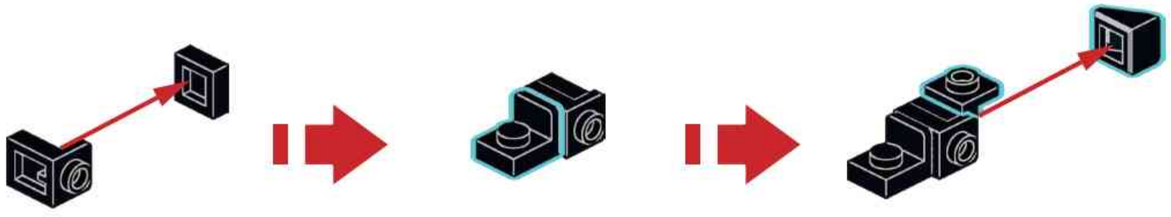

## A79

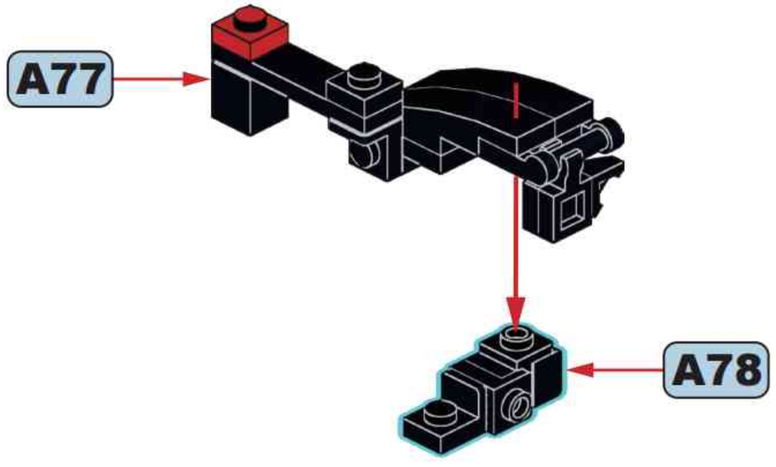

**A80**

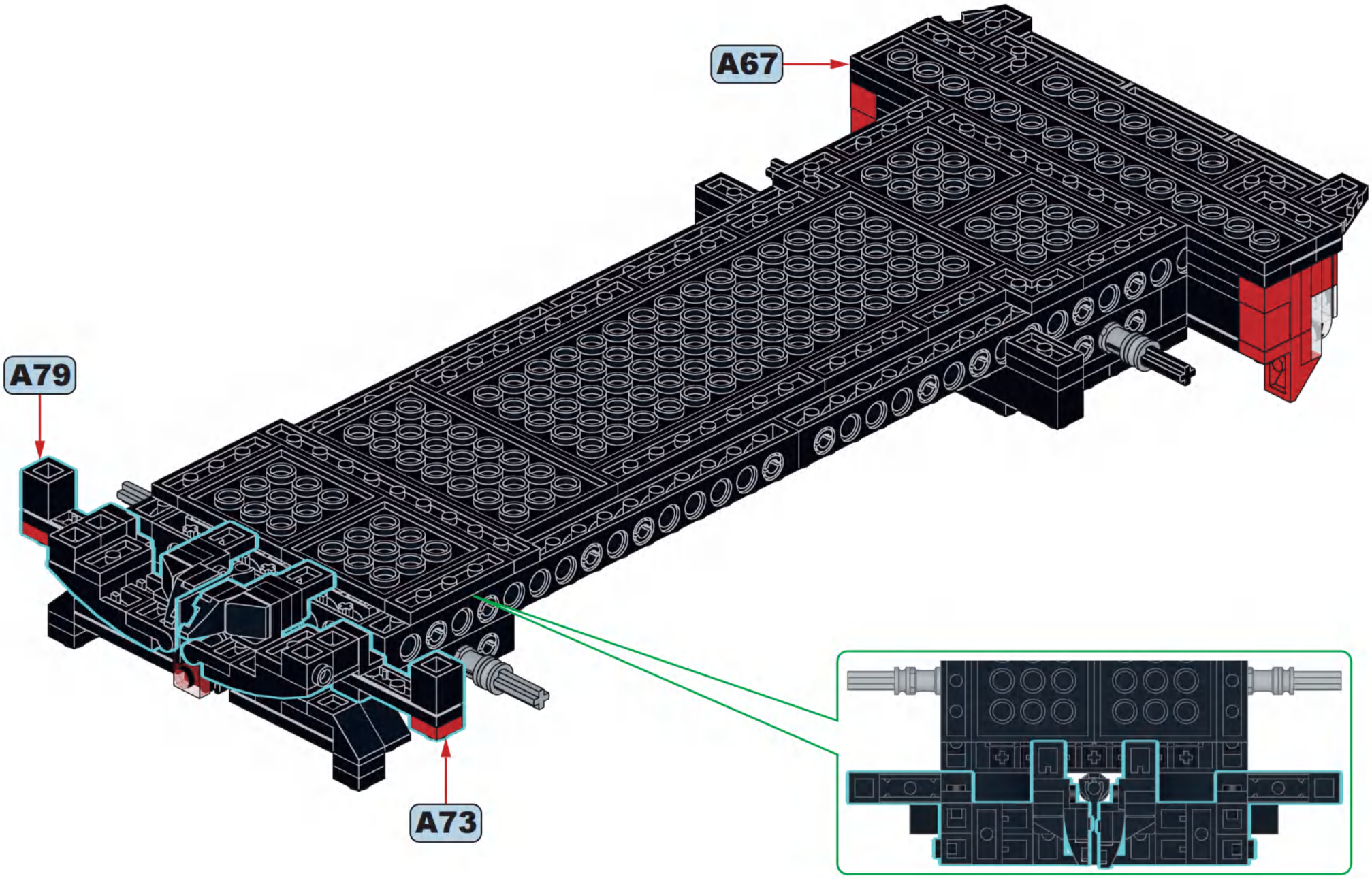

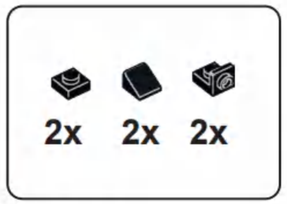


# A81

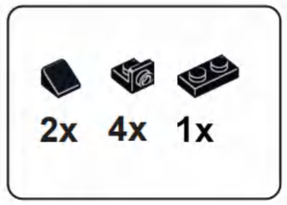


# A82

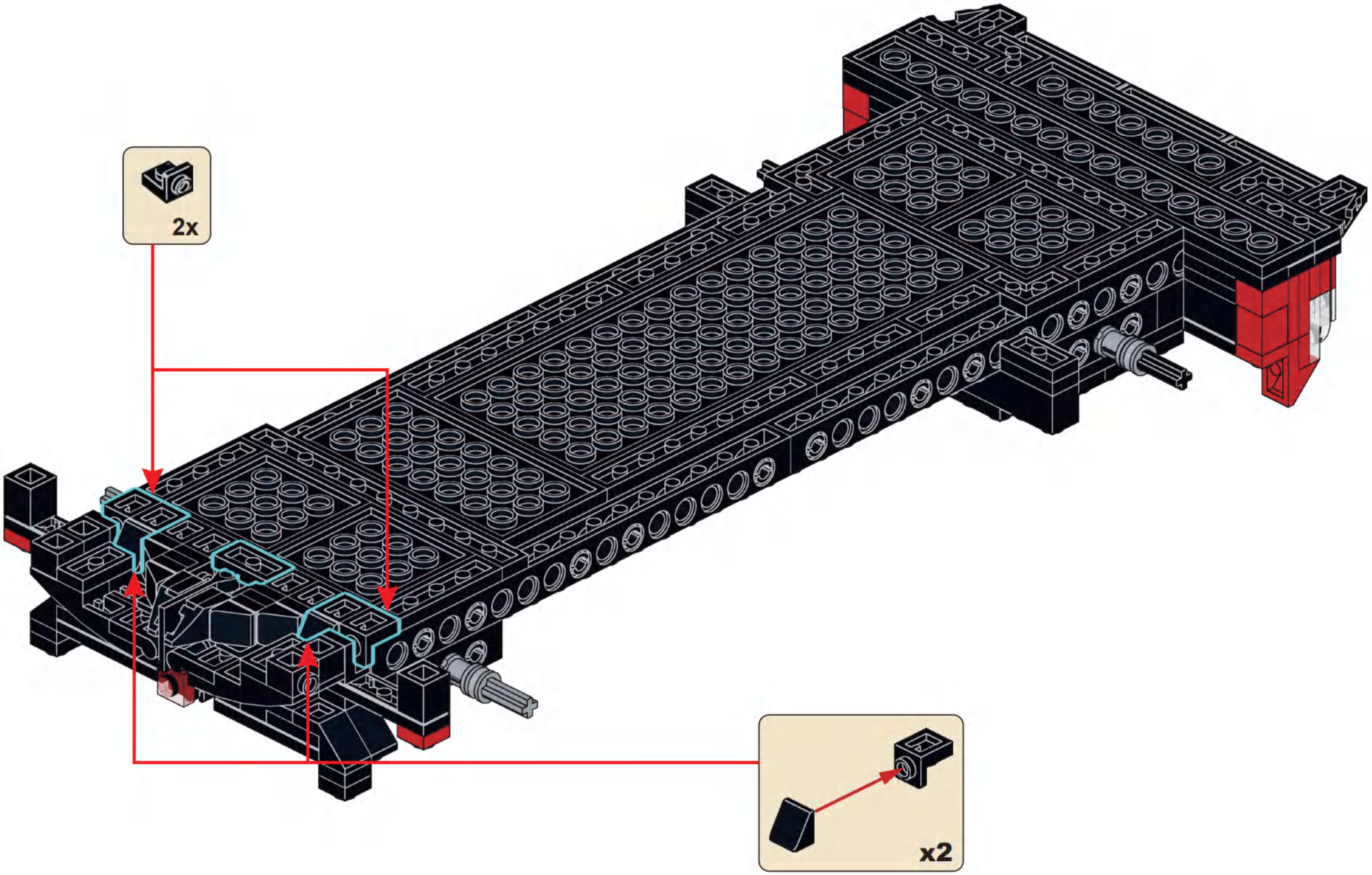

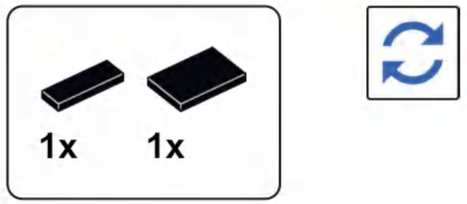




# A83

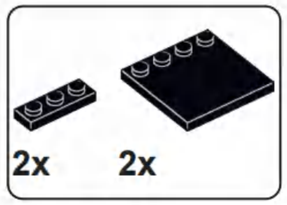


# A84

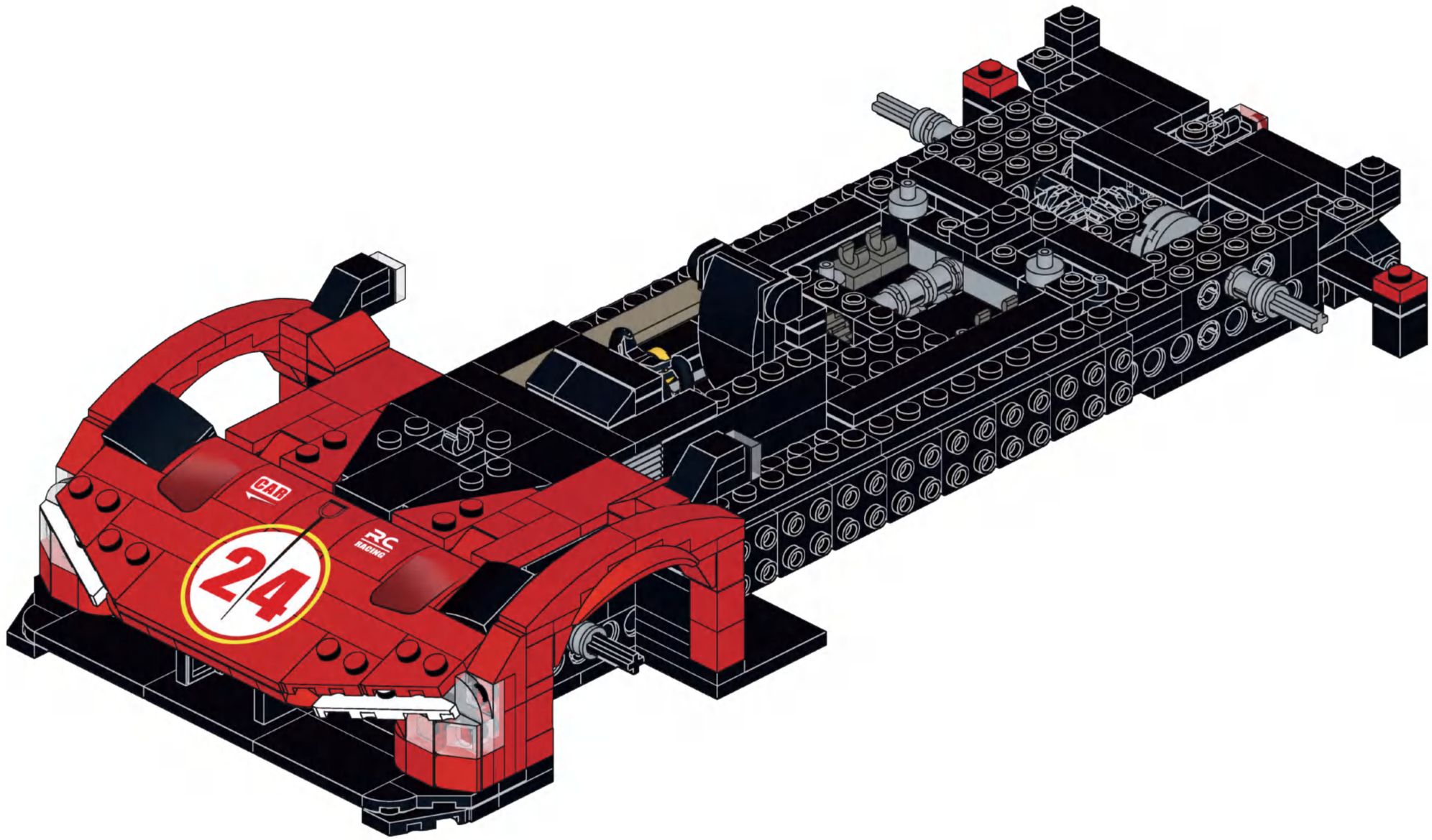


B

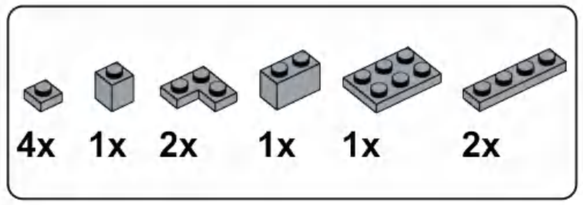


# B1

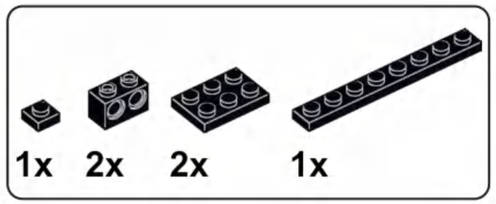


# B2

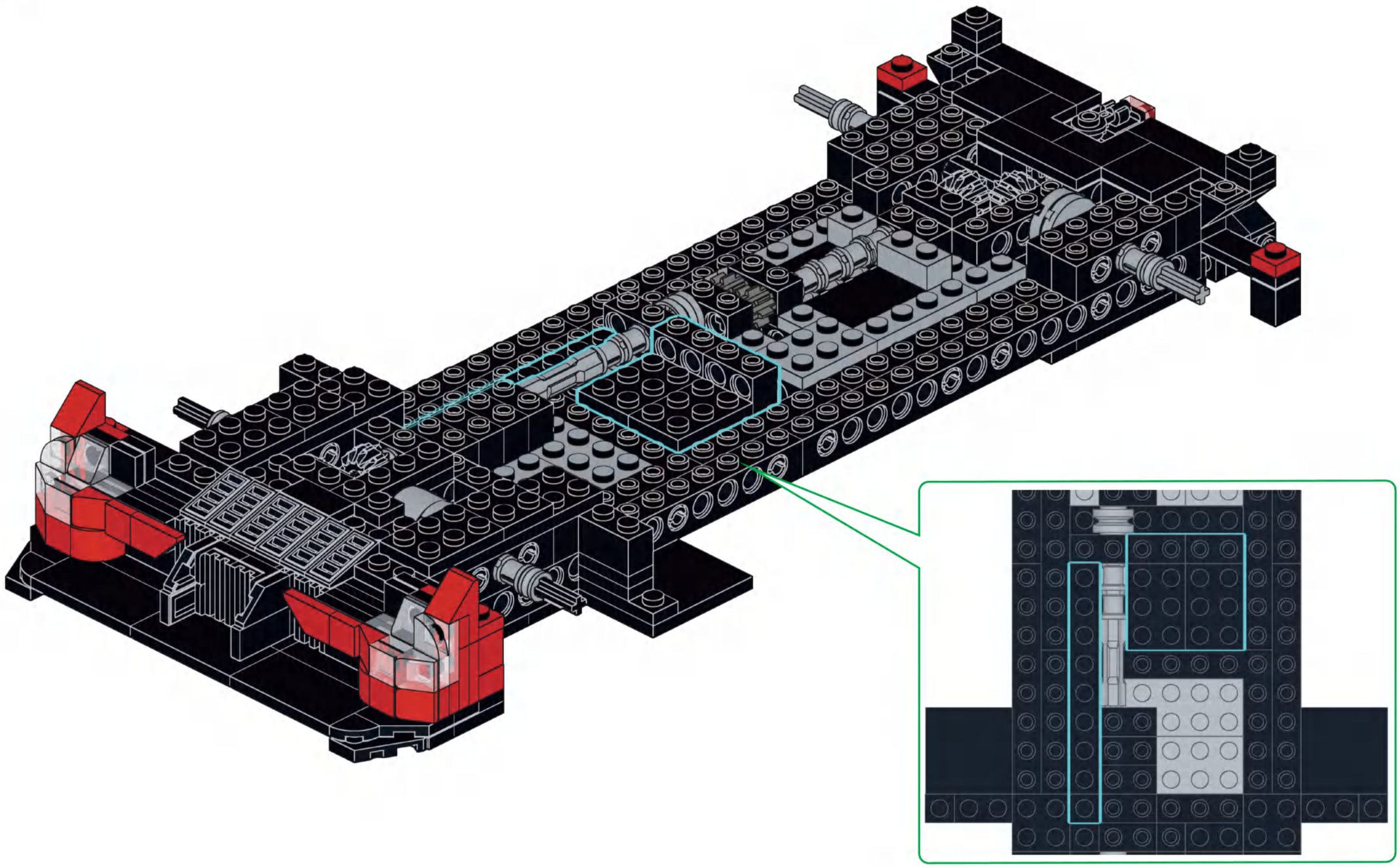

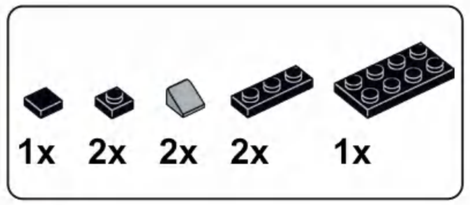


# B3

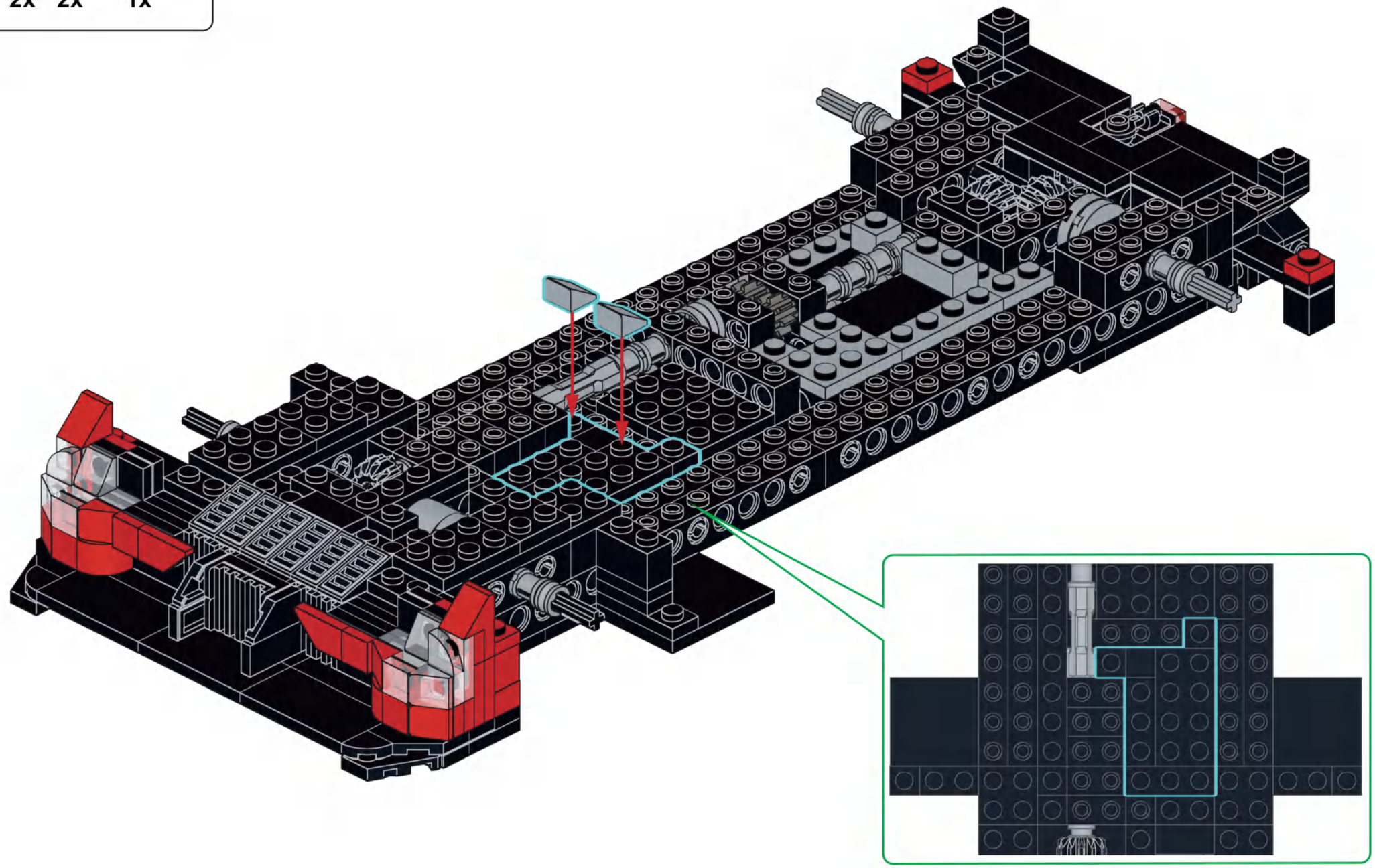

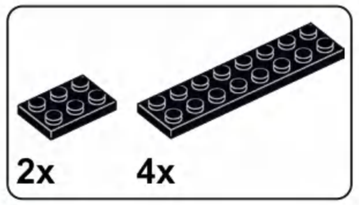


# B4

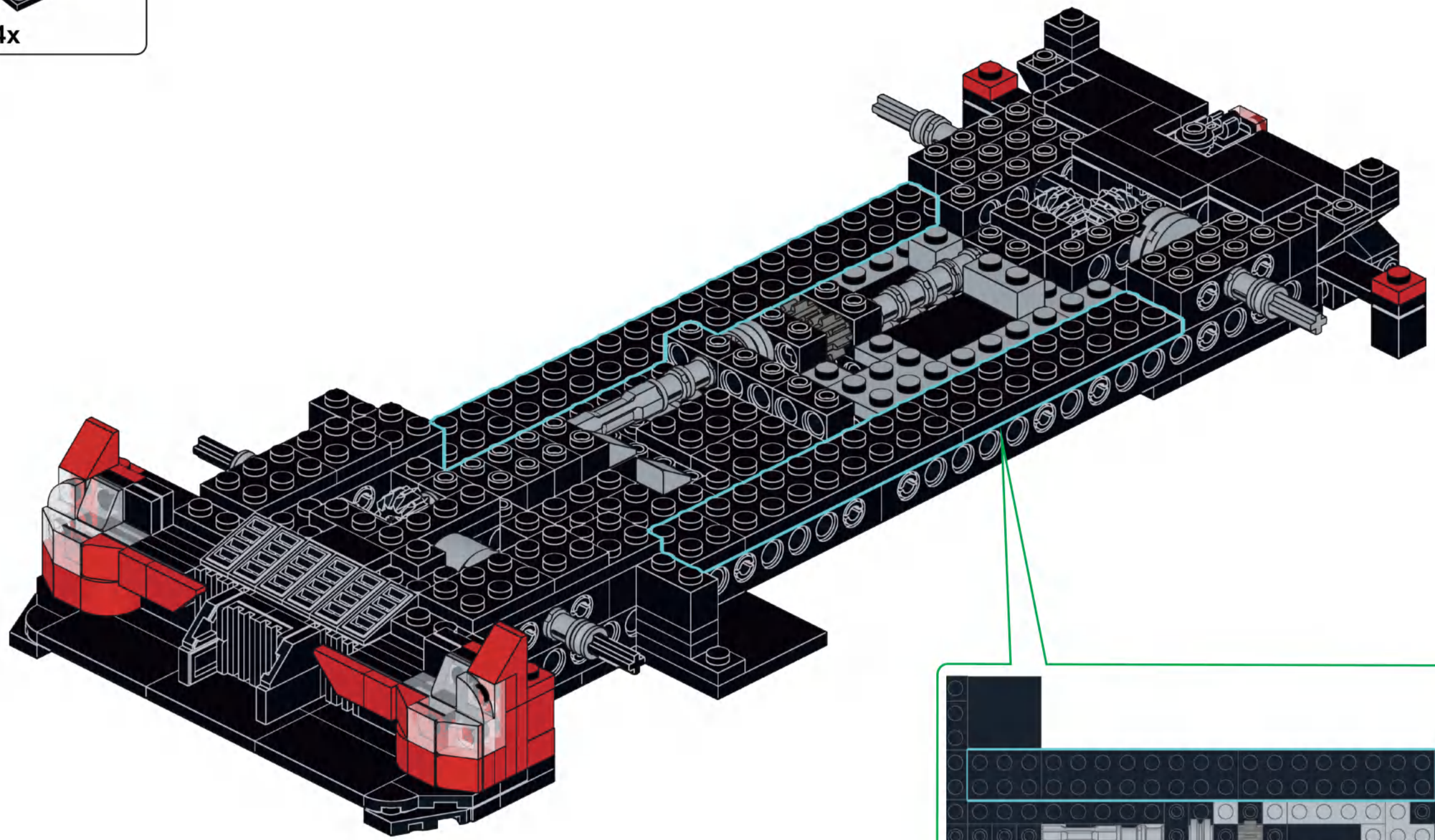

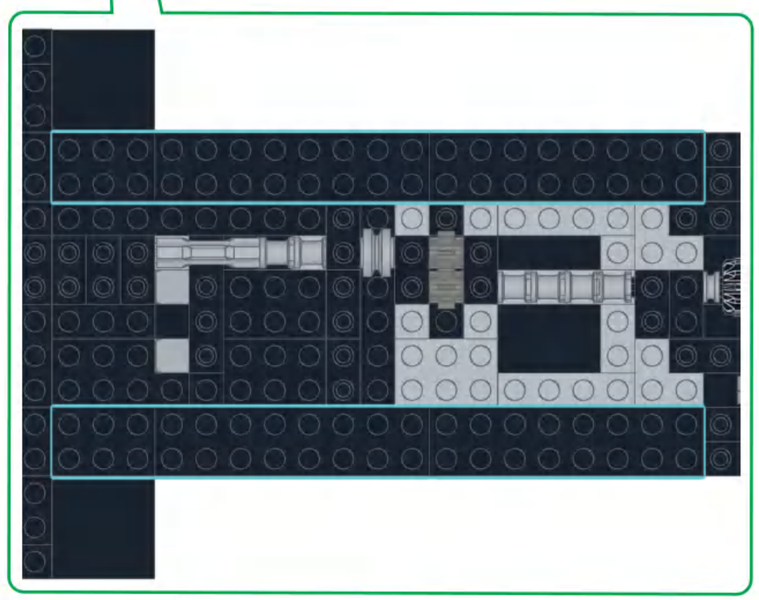

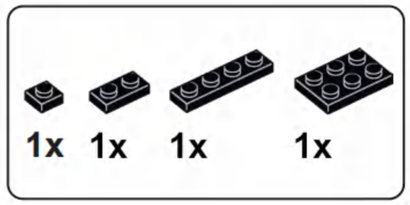


# B5

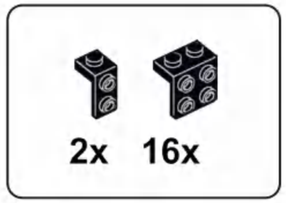


# B6

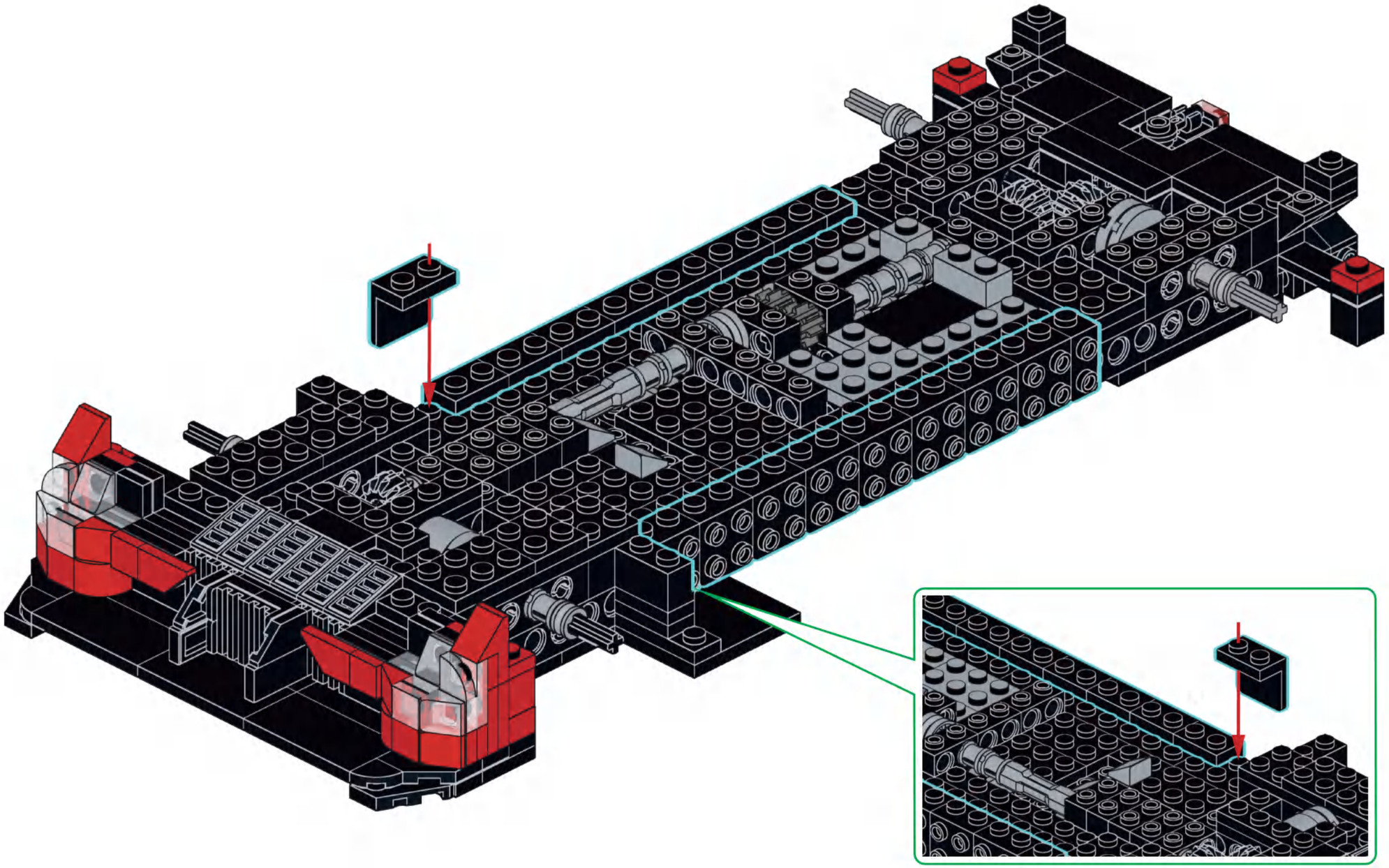

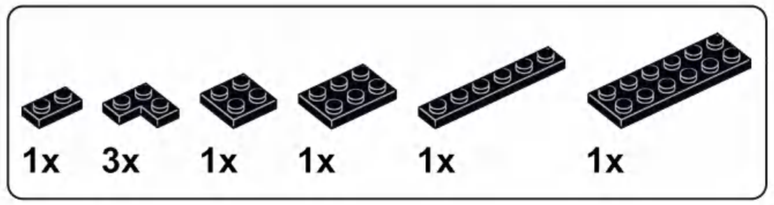


# B7

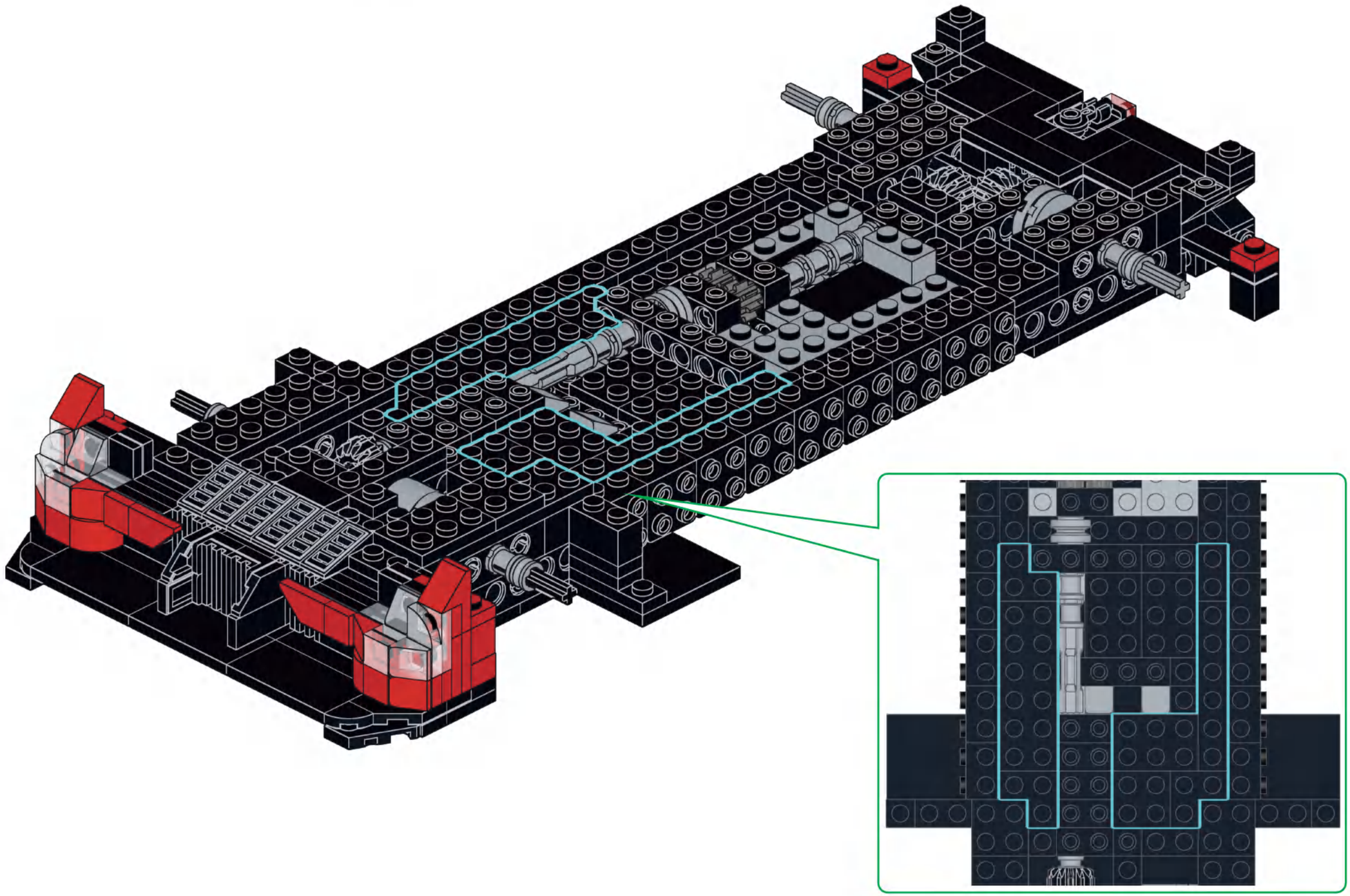

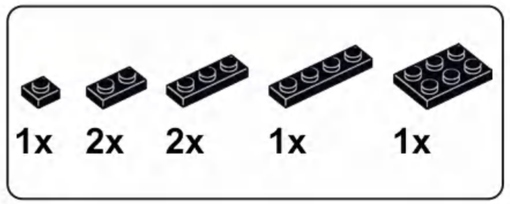


# B8

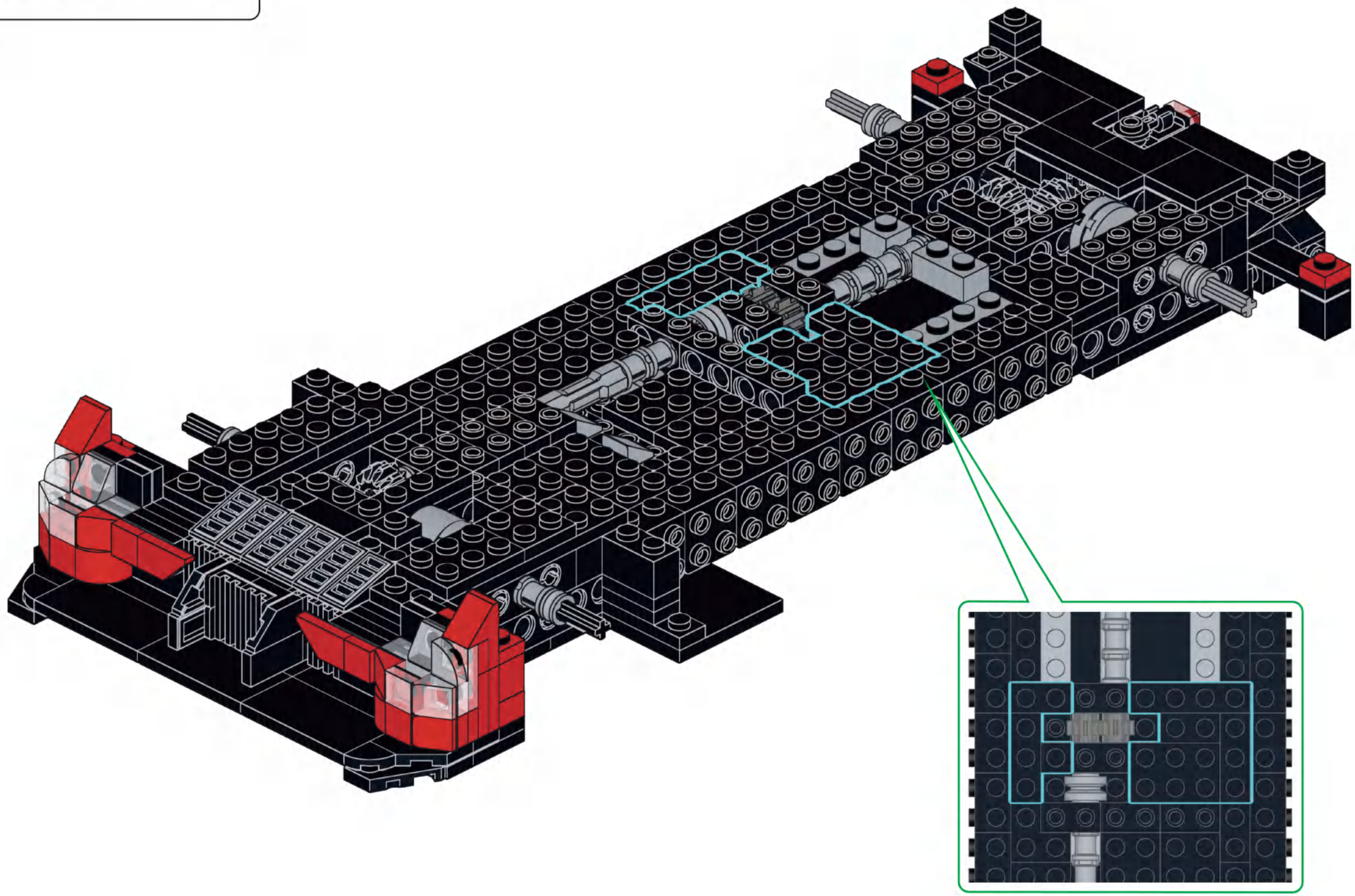

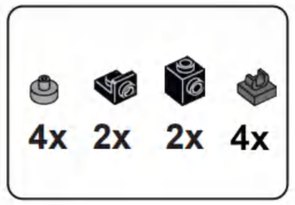


# B9

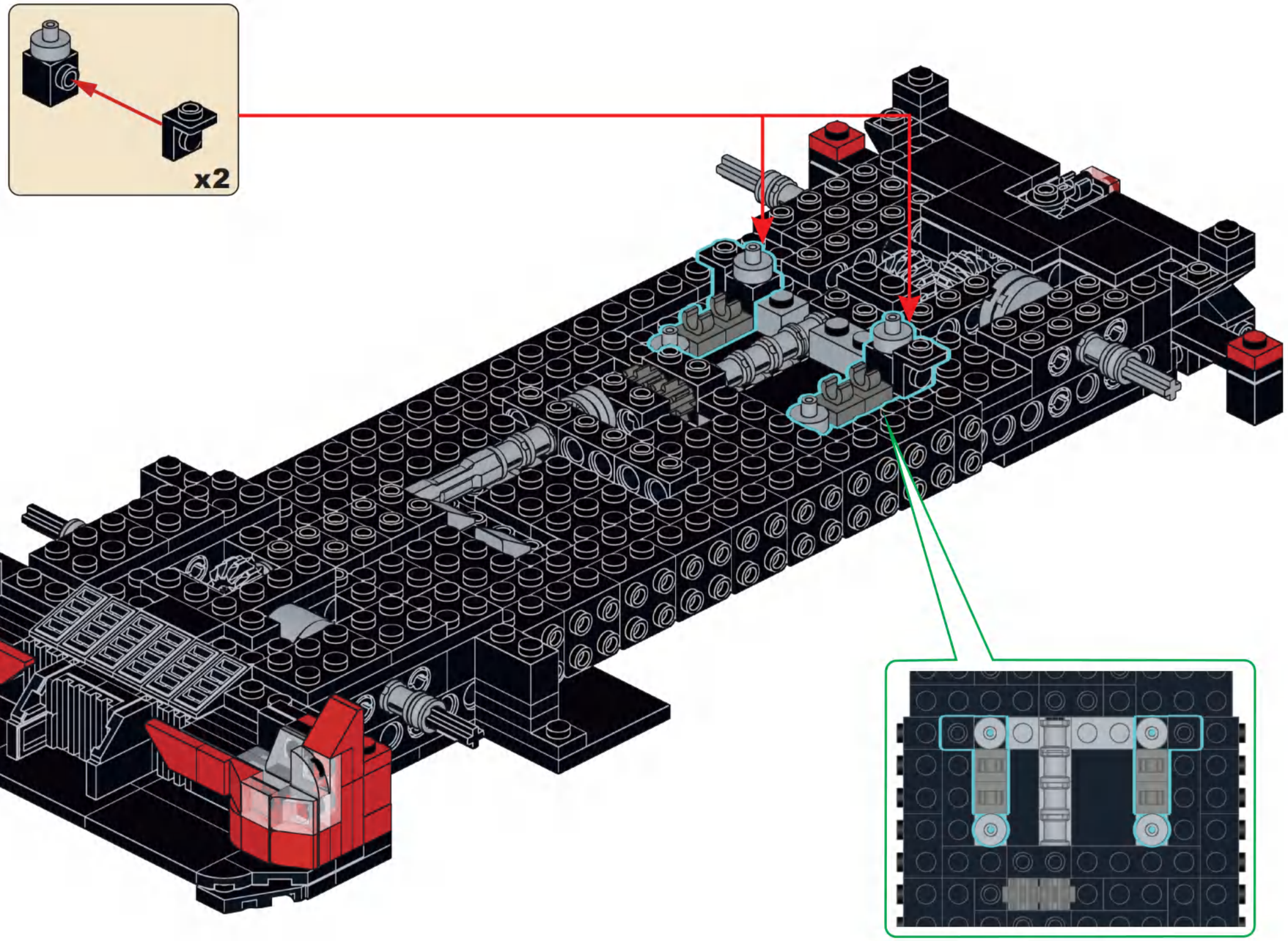

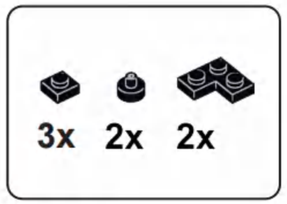


**B10**

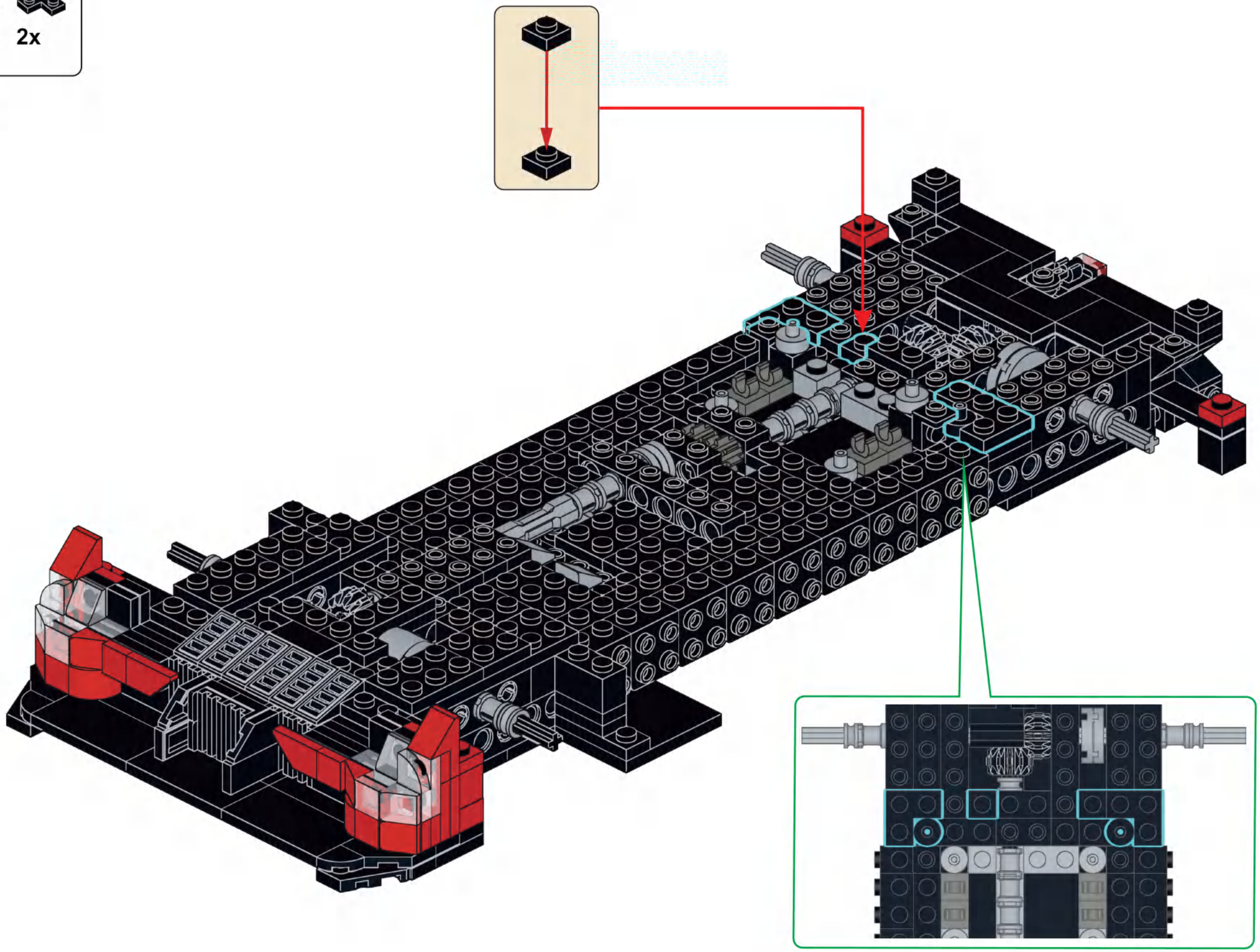

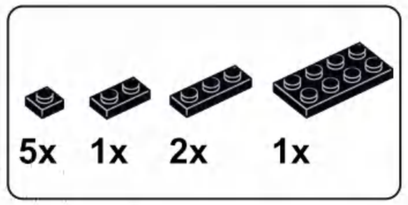


# B11

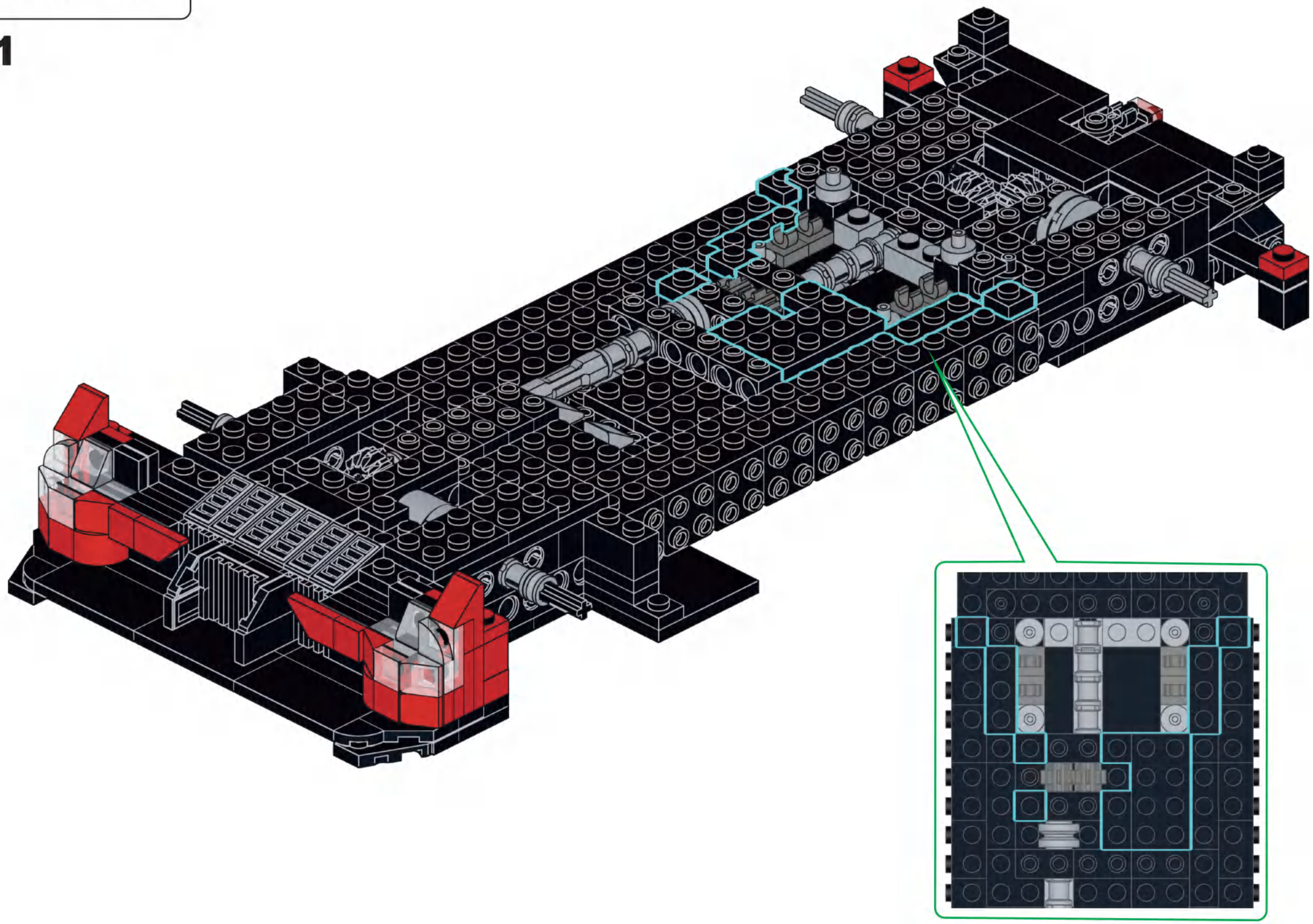

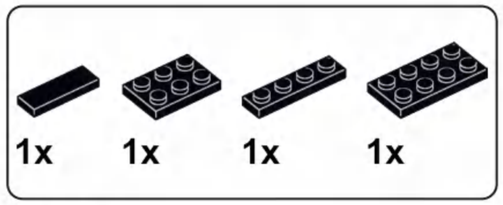


# B12

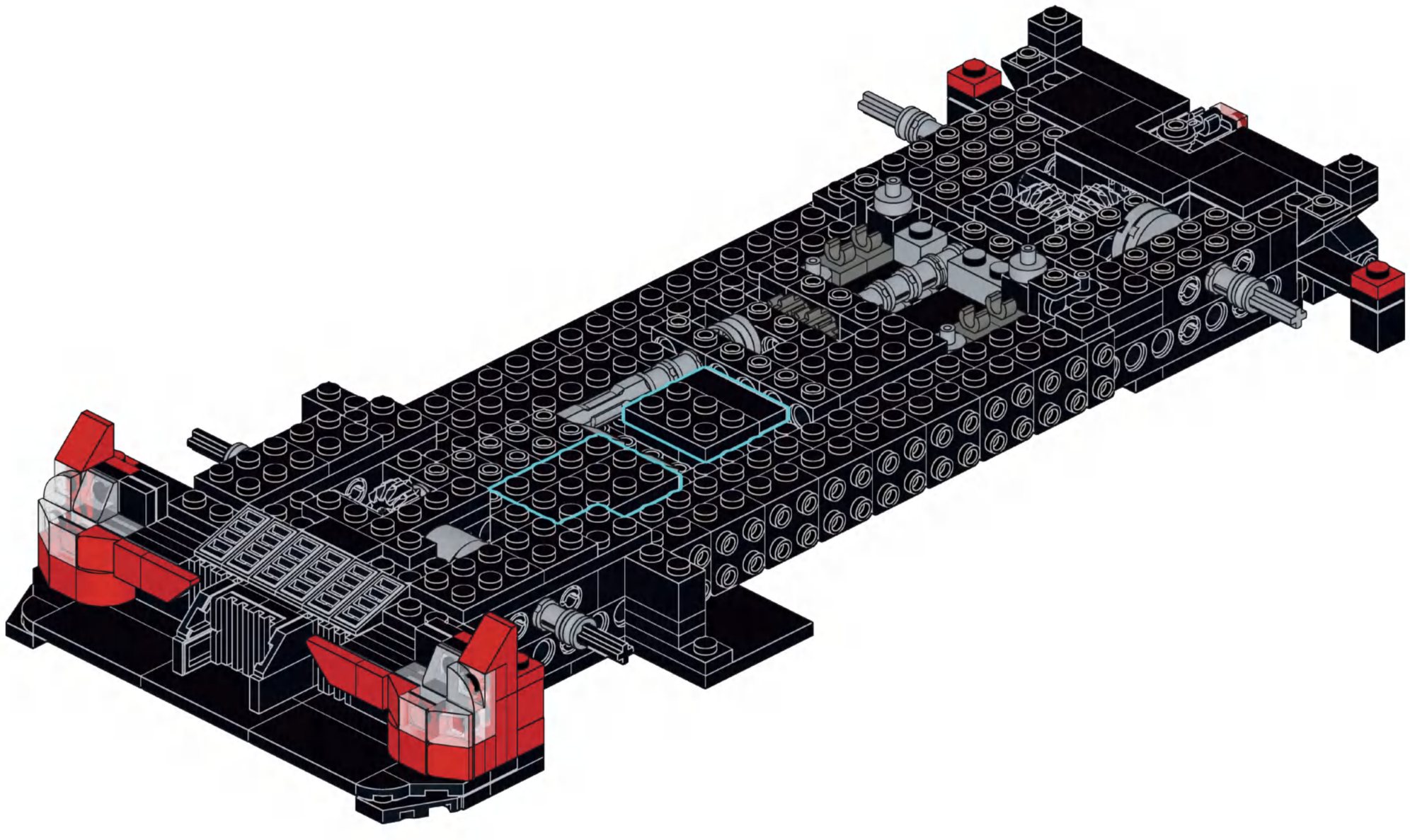

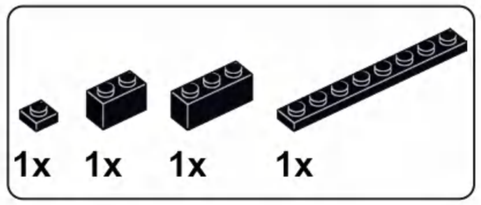


# B13

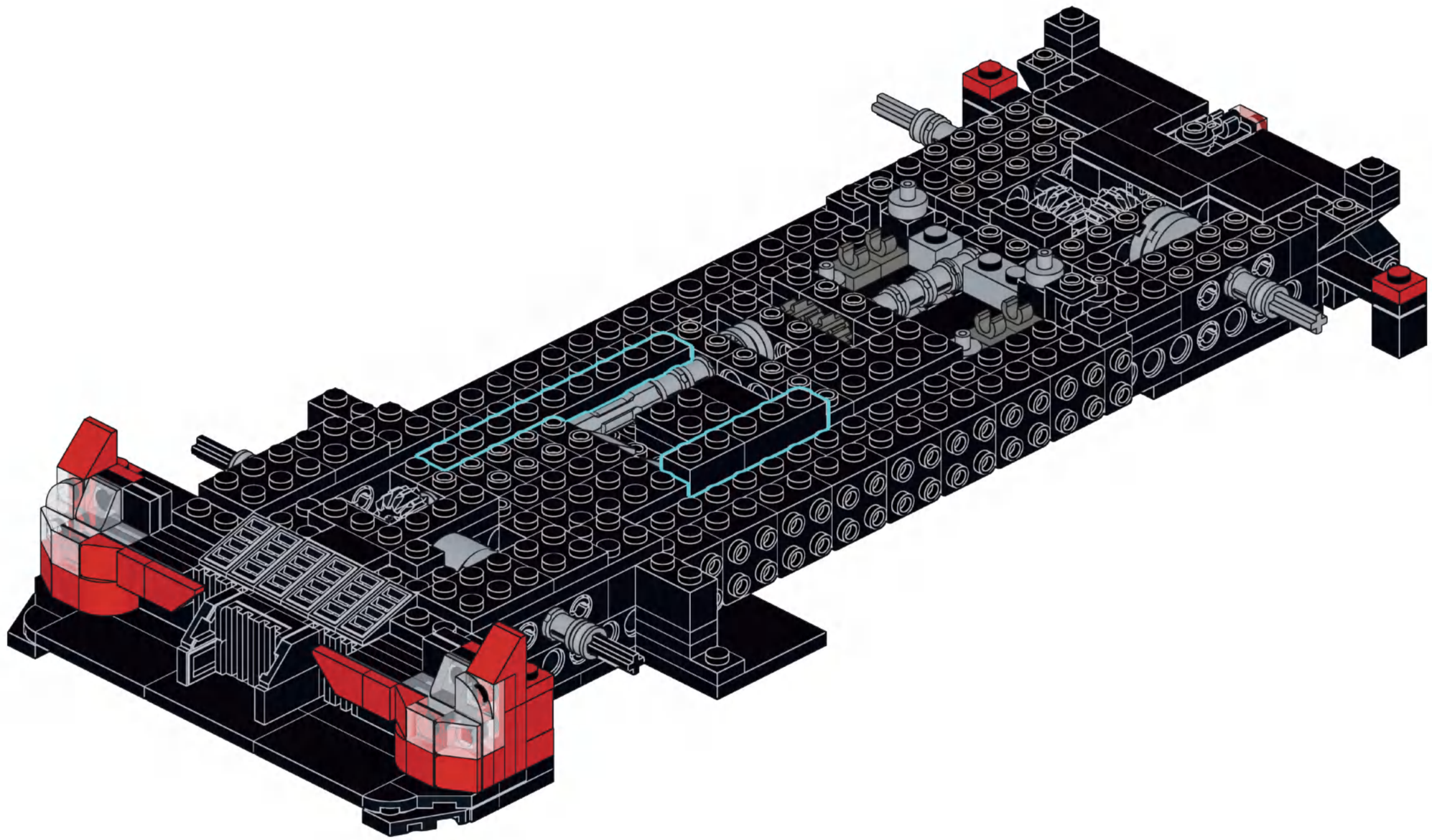

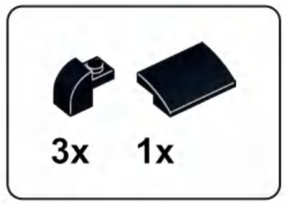


# B14

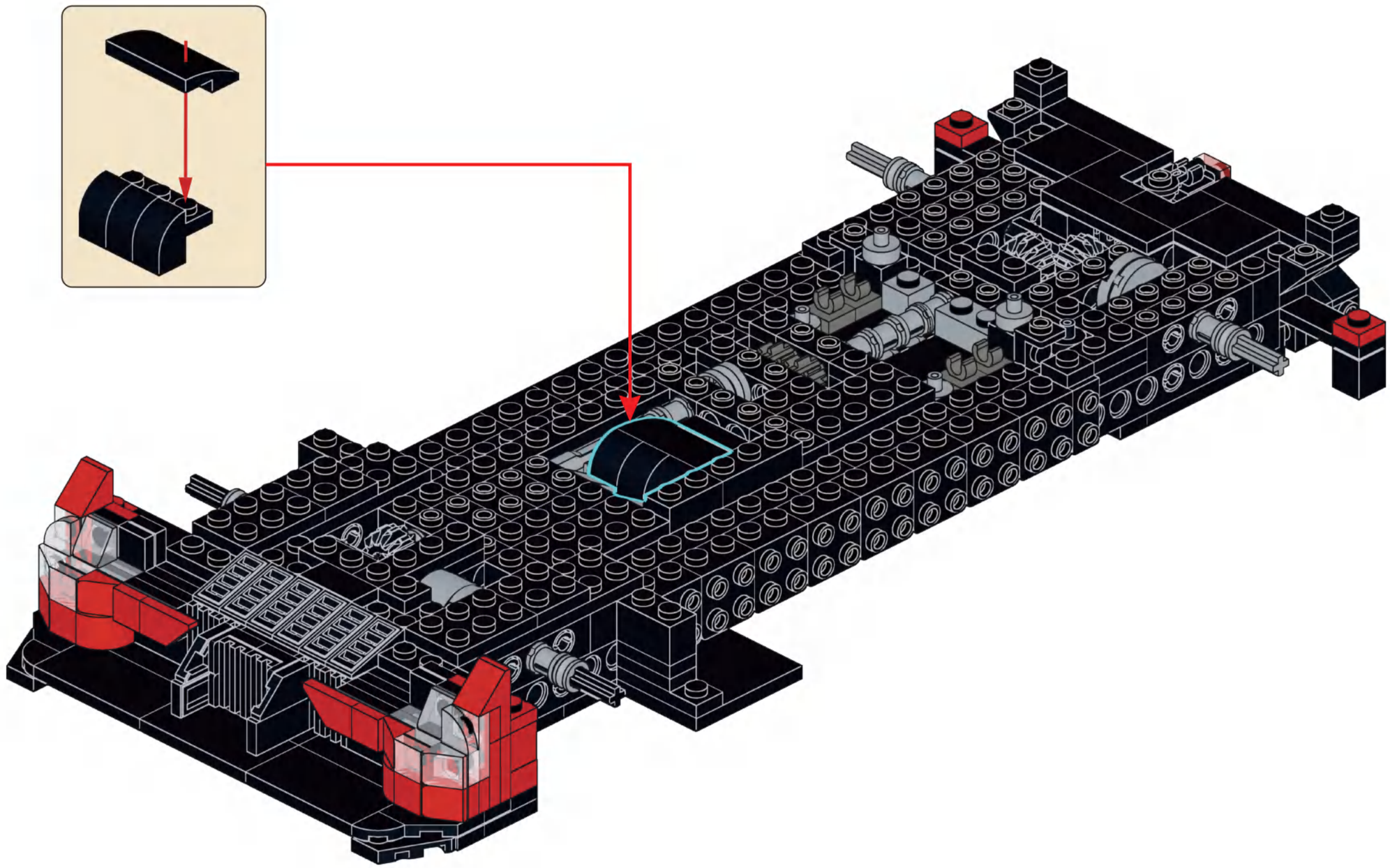

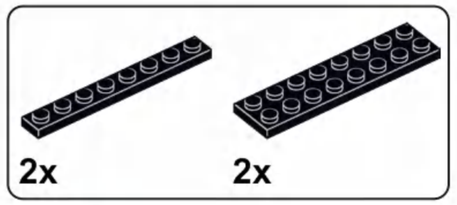


# B15

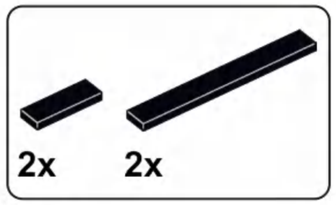


# B16

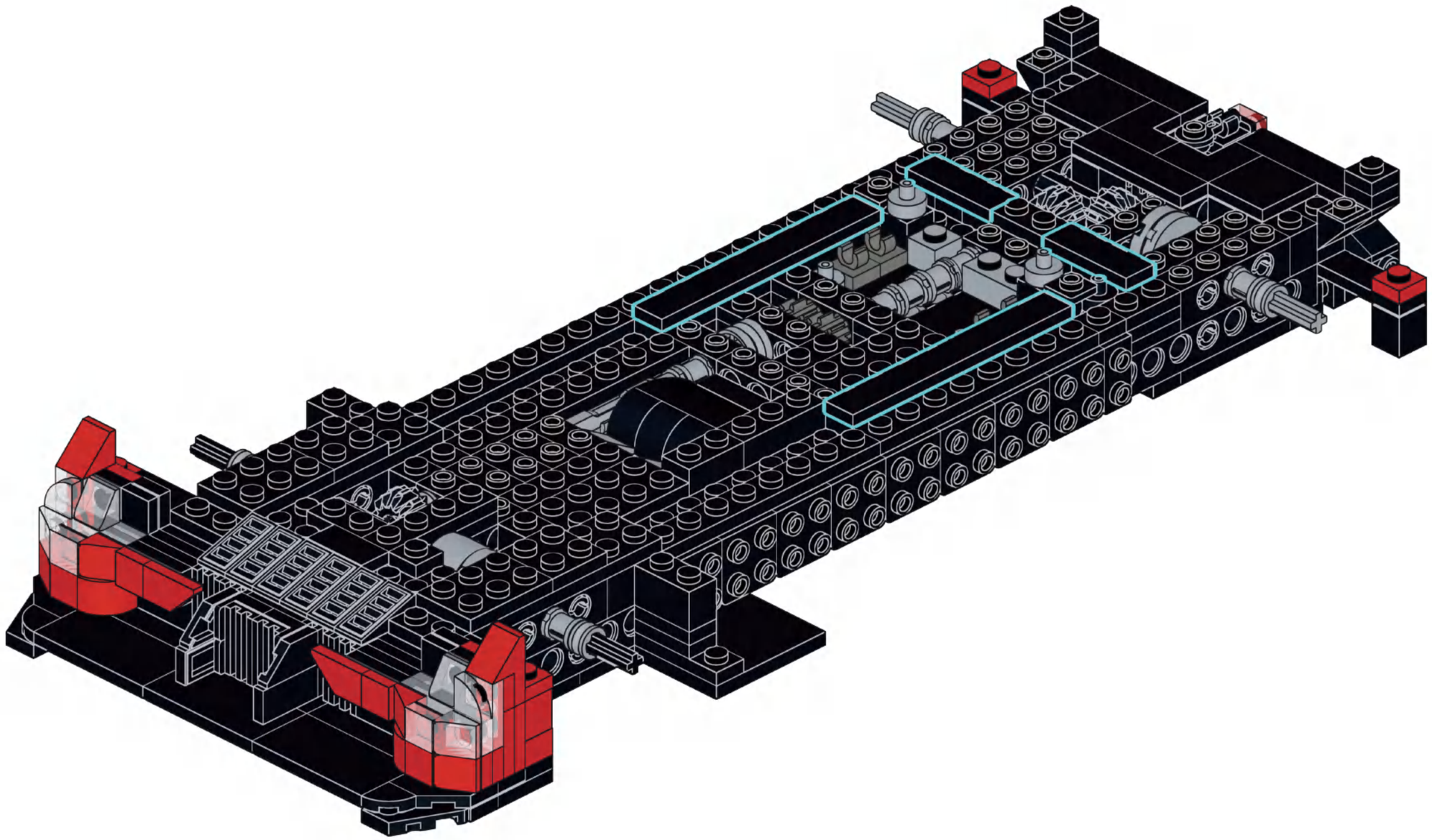

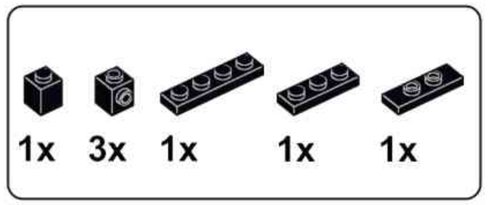


## B17

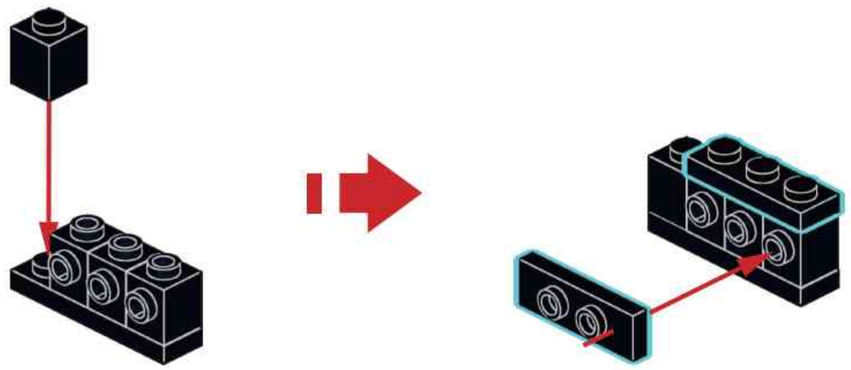

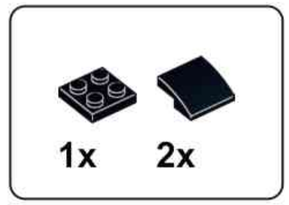


## B18

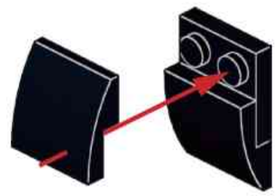

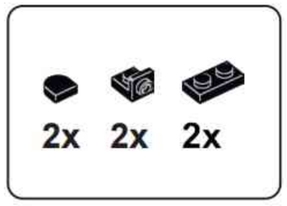


## B19

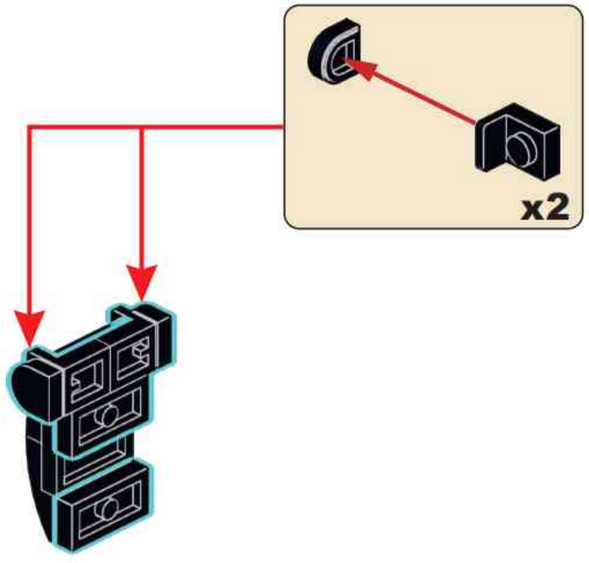


## B20

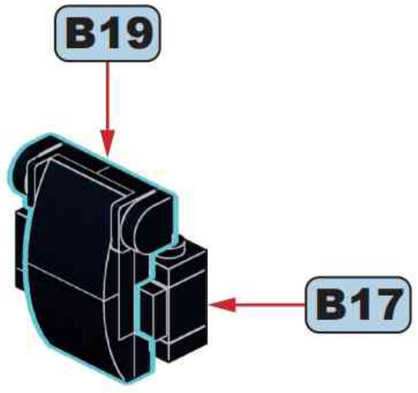

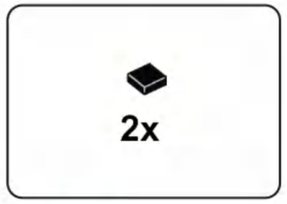


**B21**

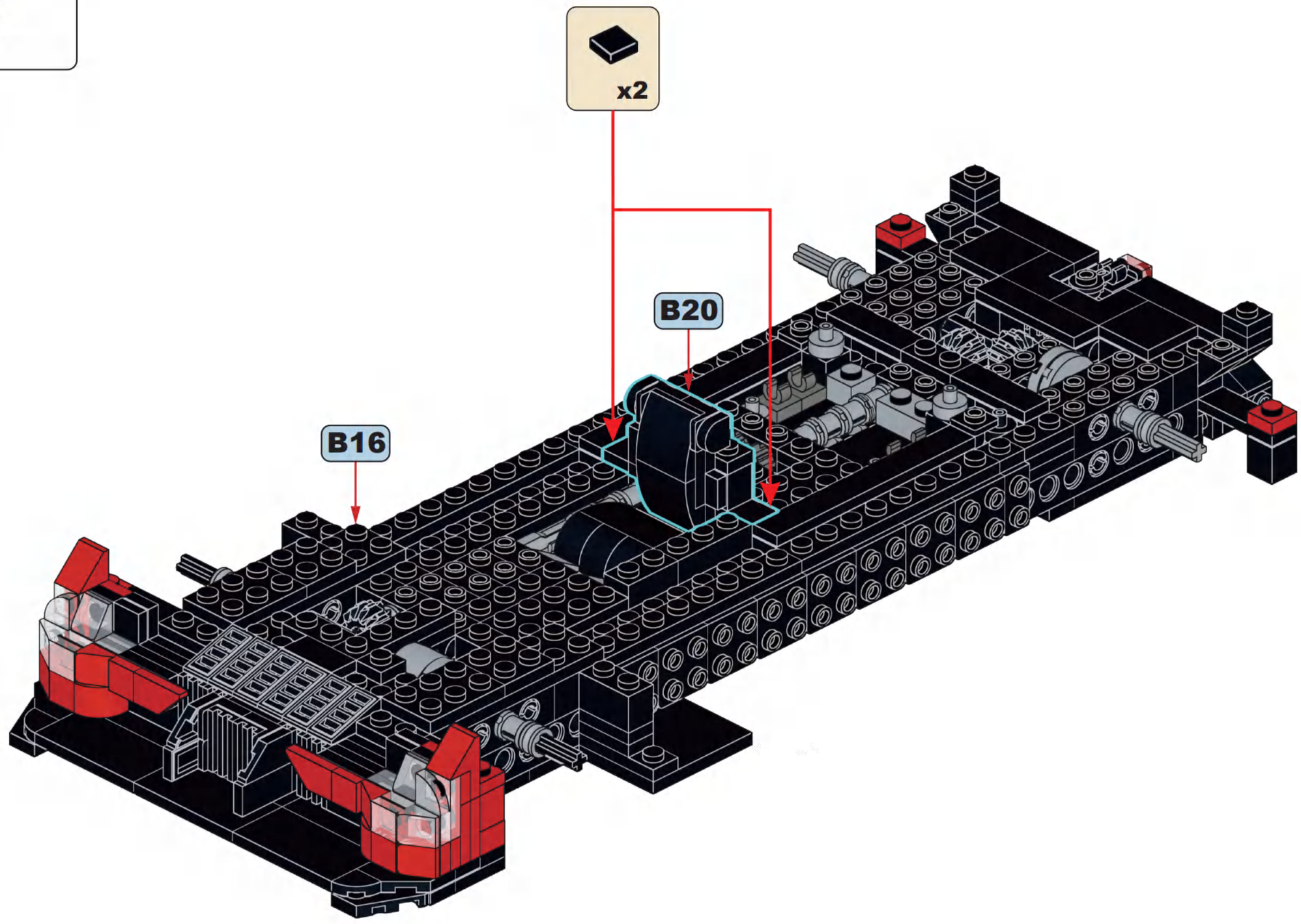

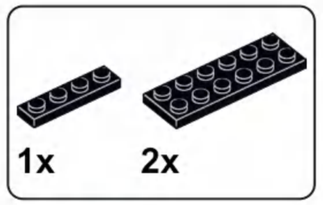


# B22

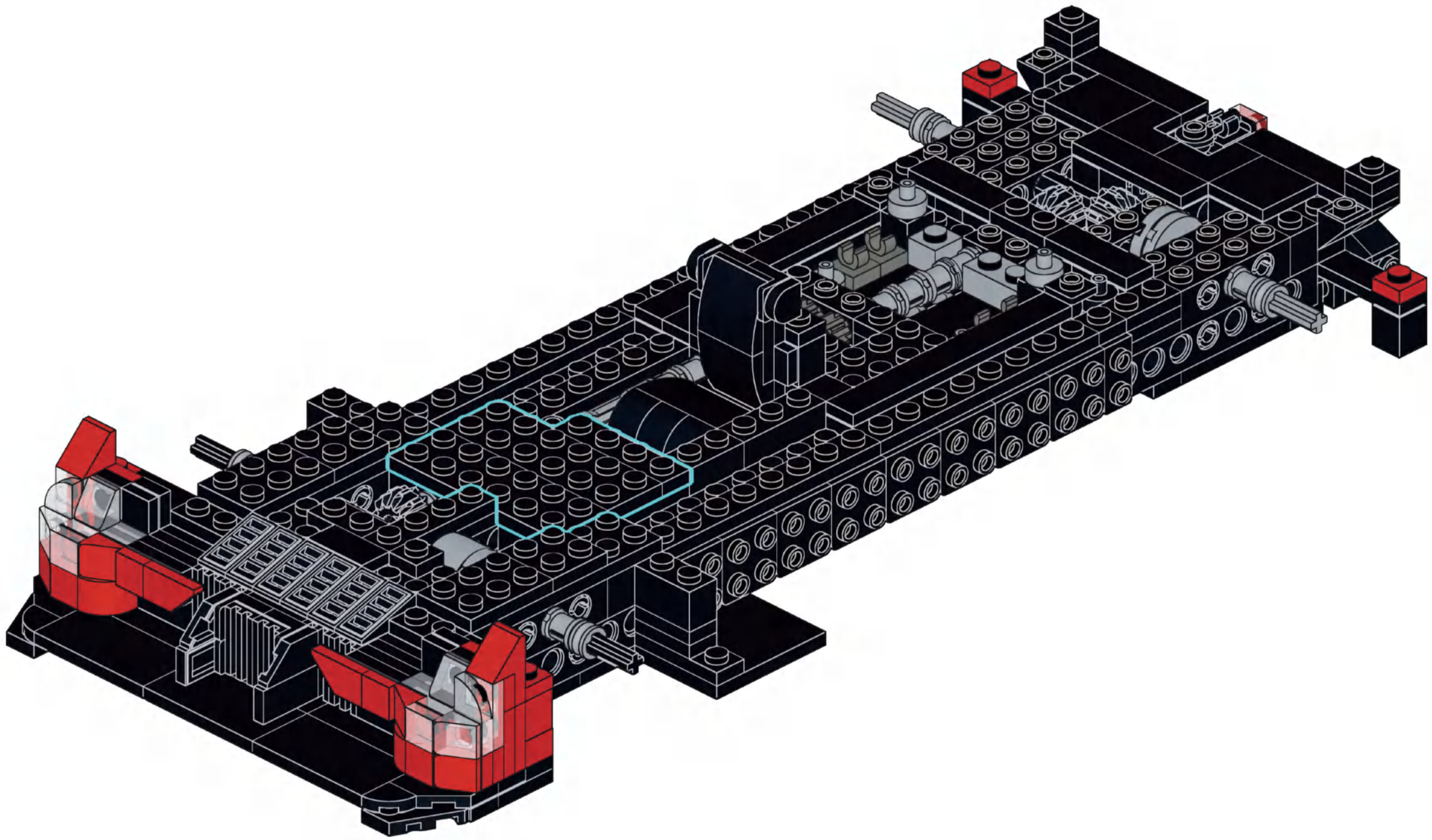

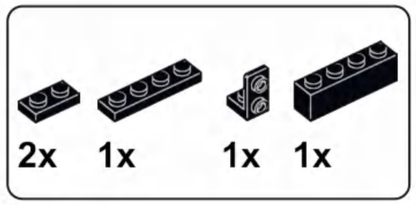


# B23

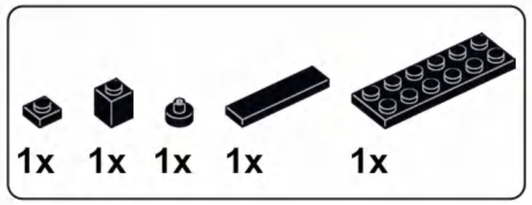

## B24

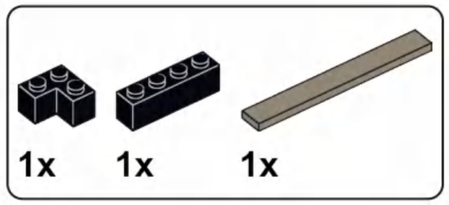


# B25

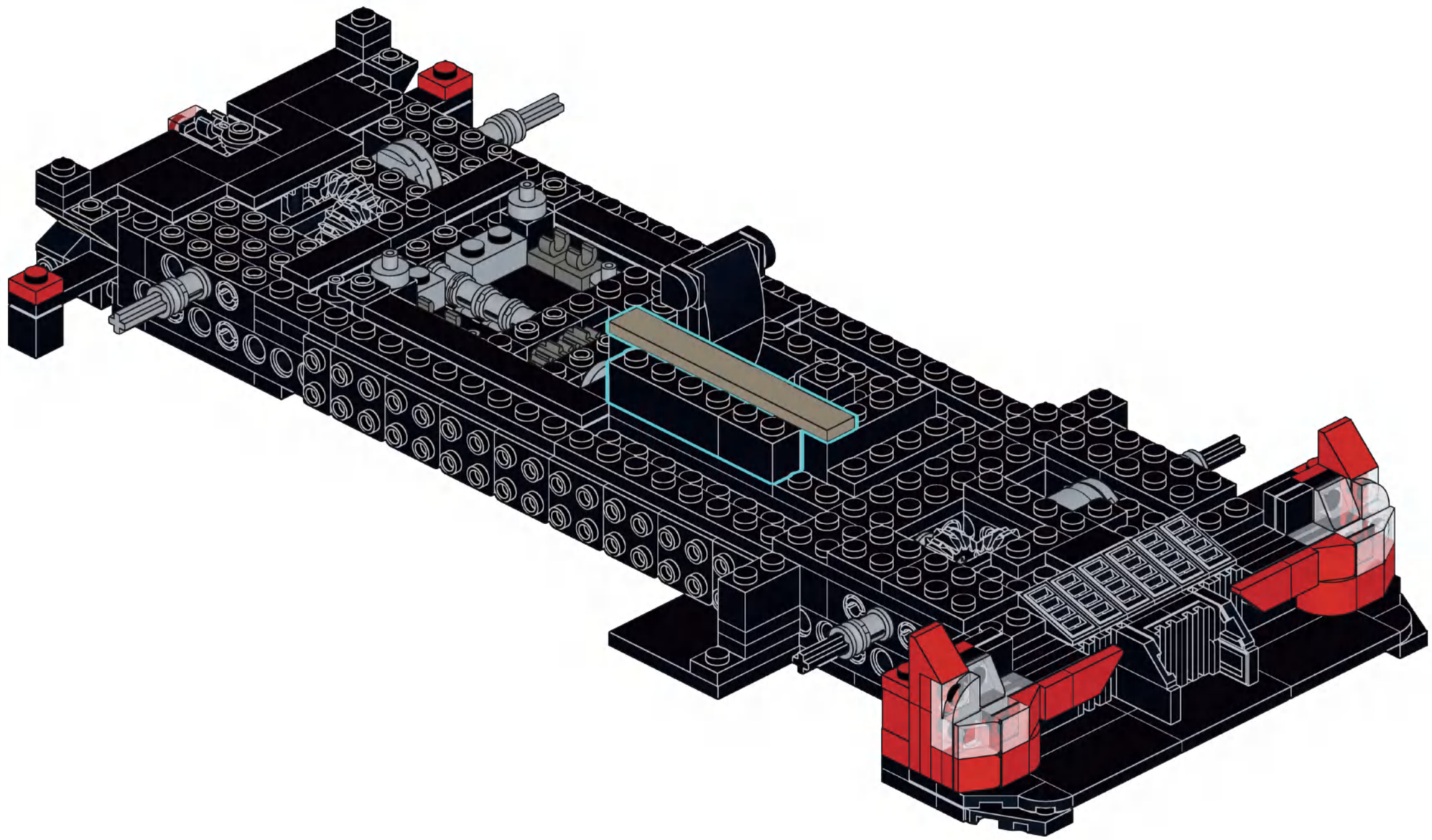

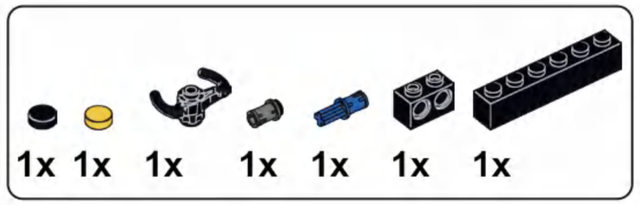

## B26

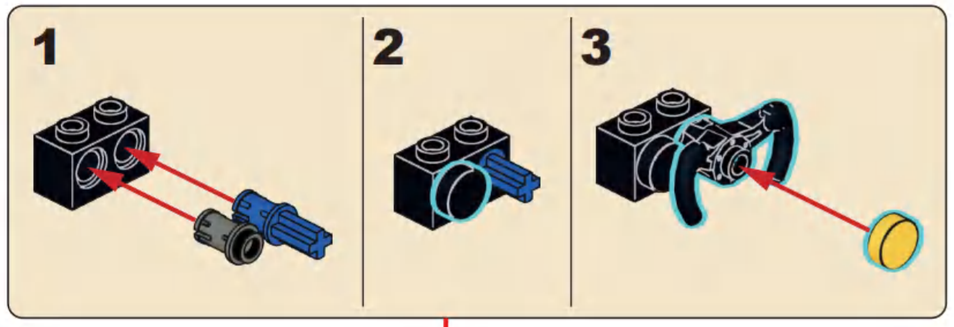


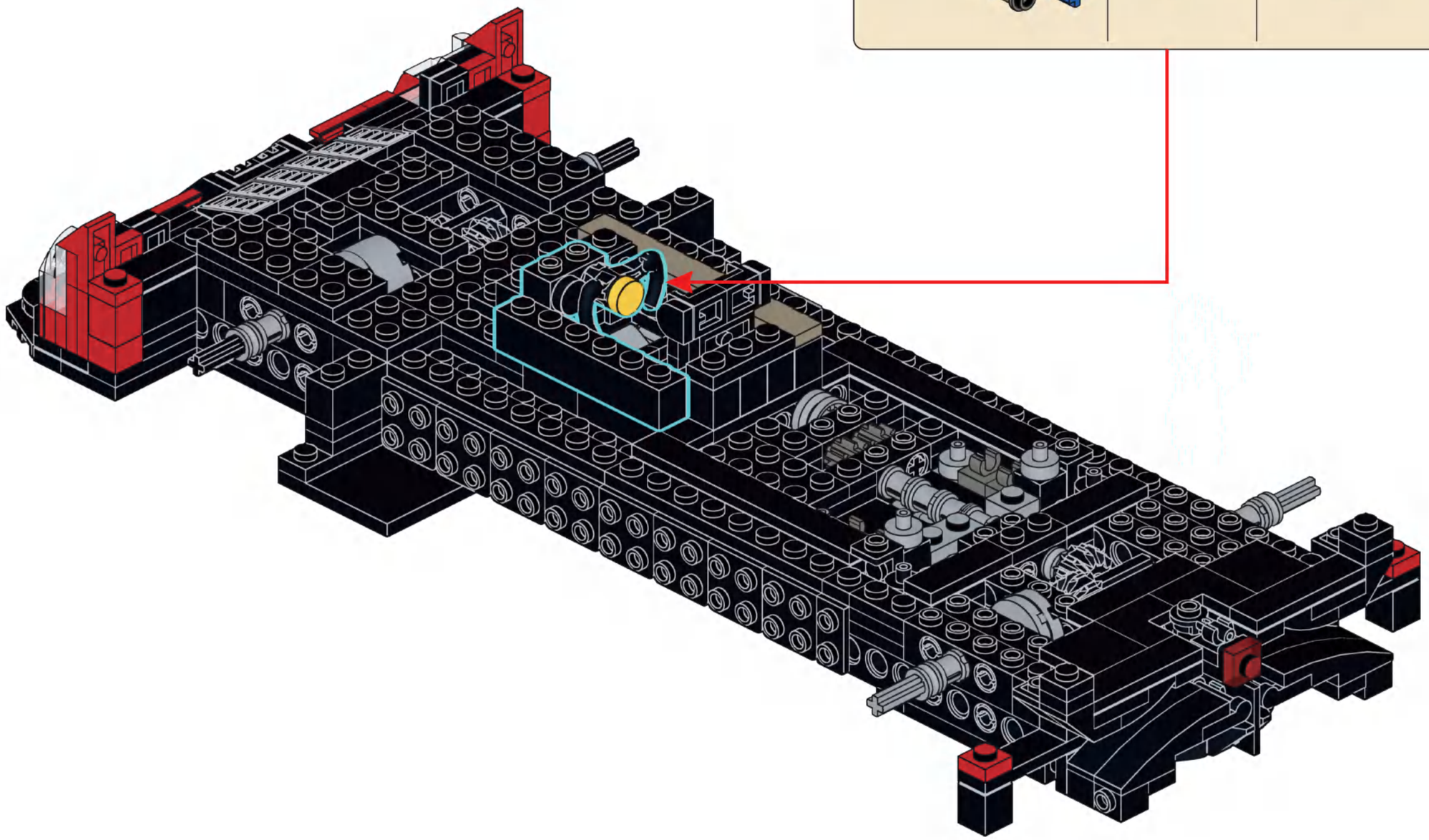

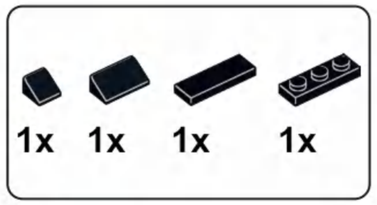


**B27**

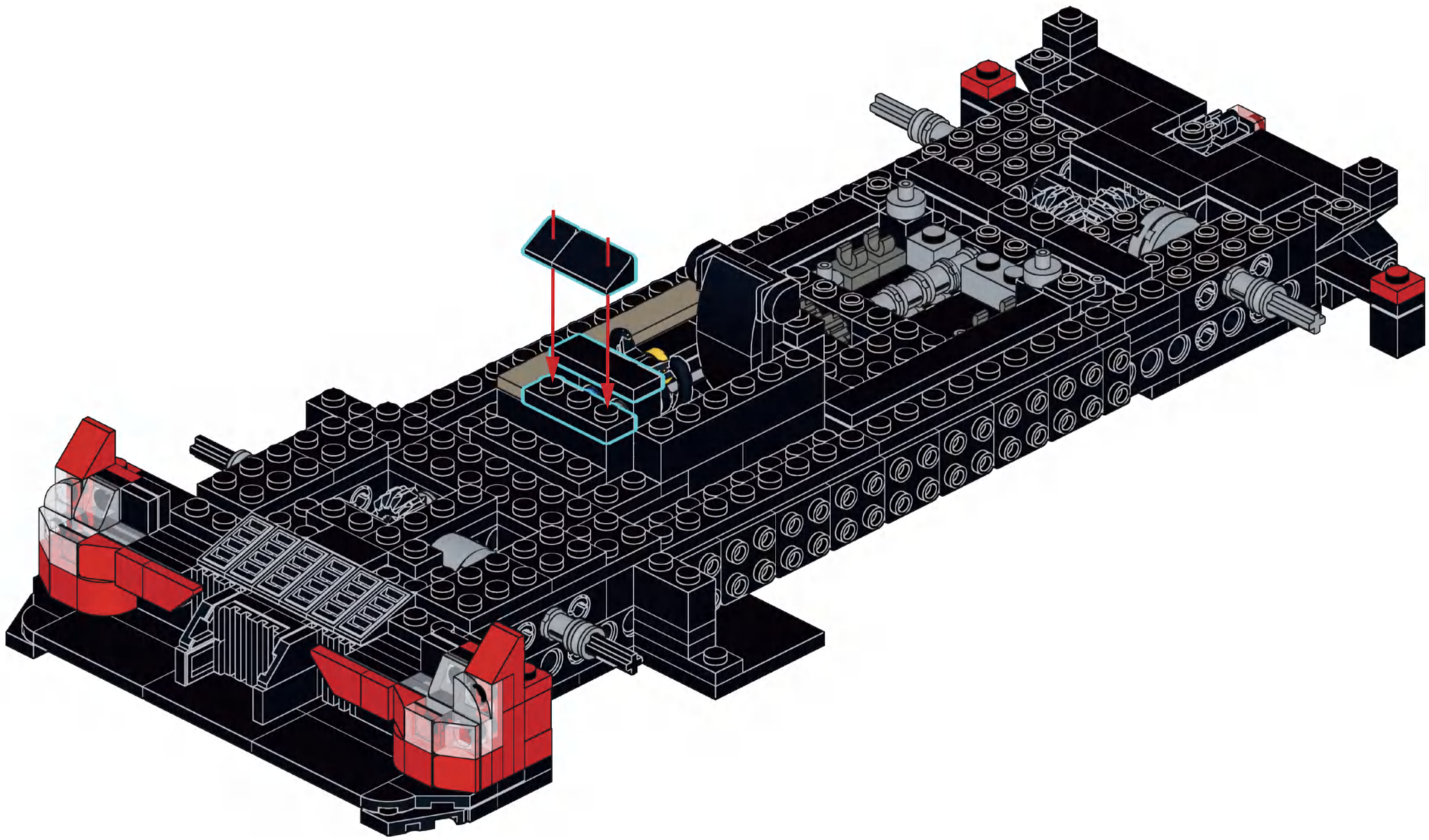

**B28**

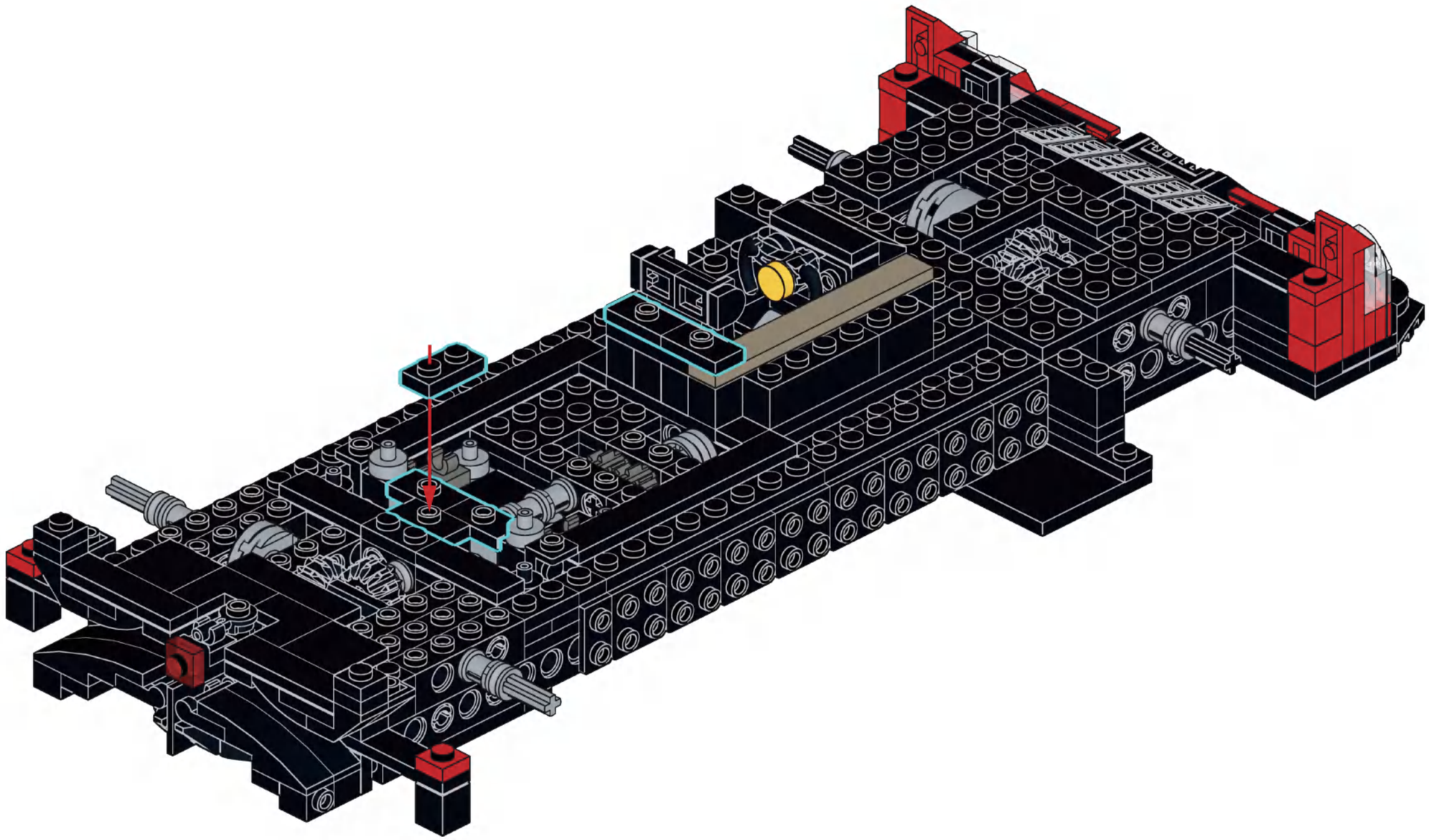

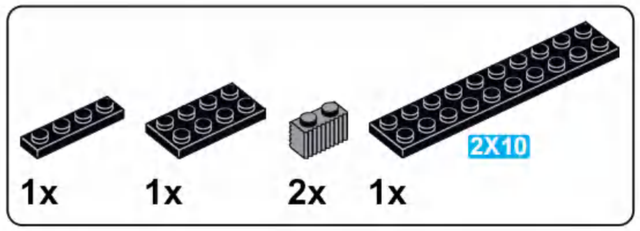

# B29

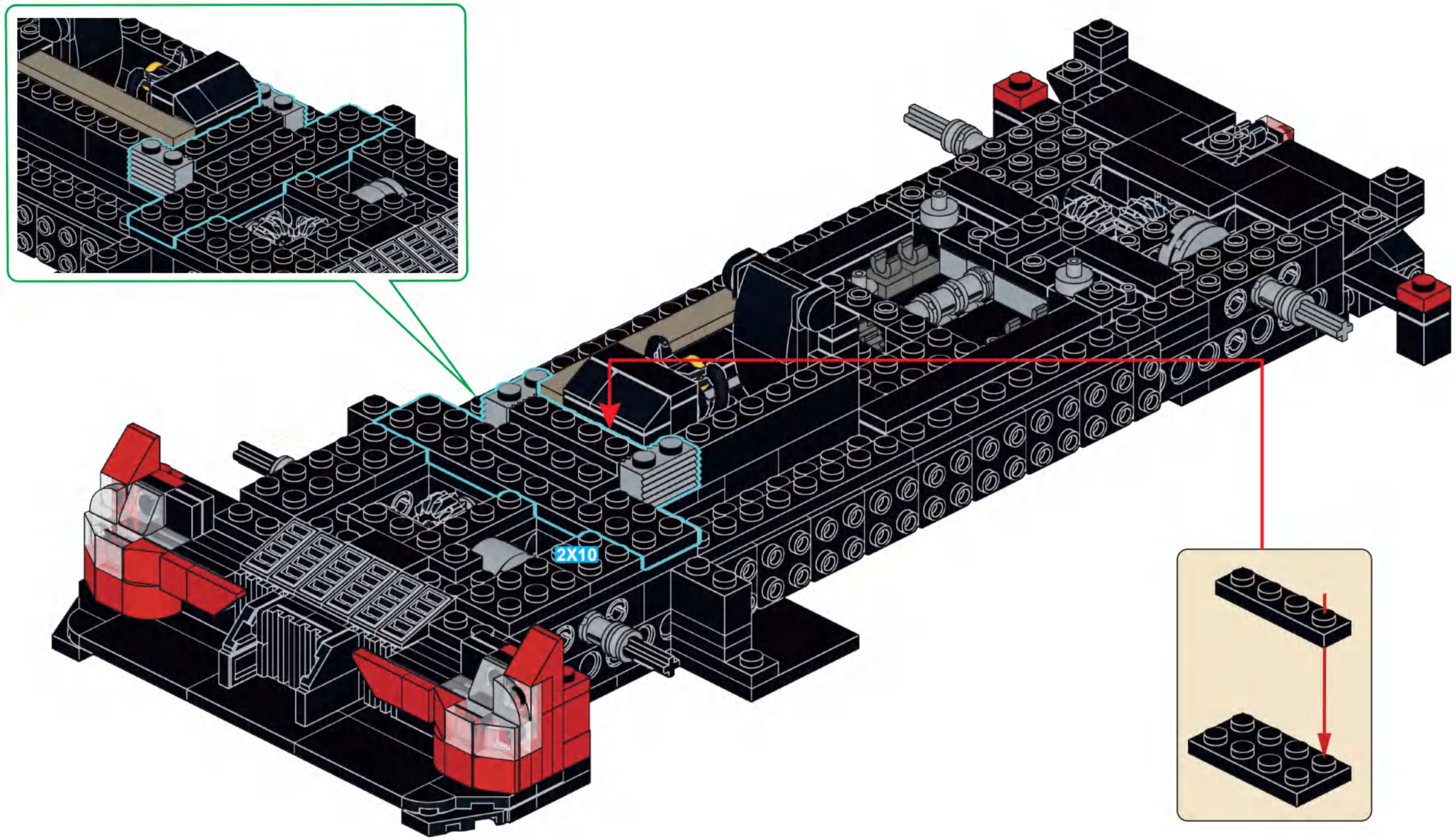

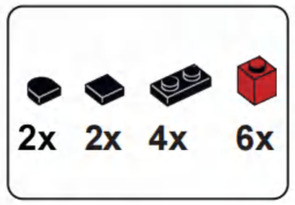


# B30

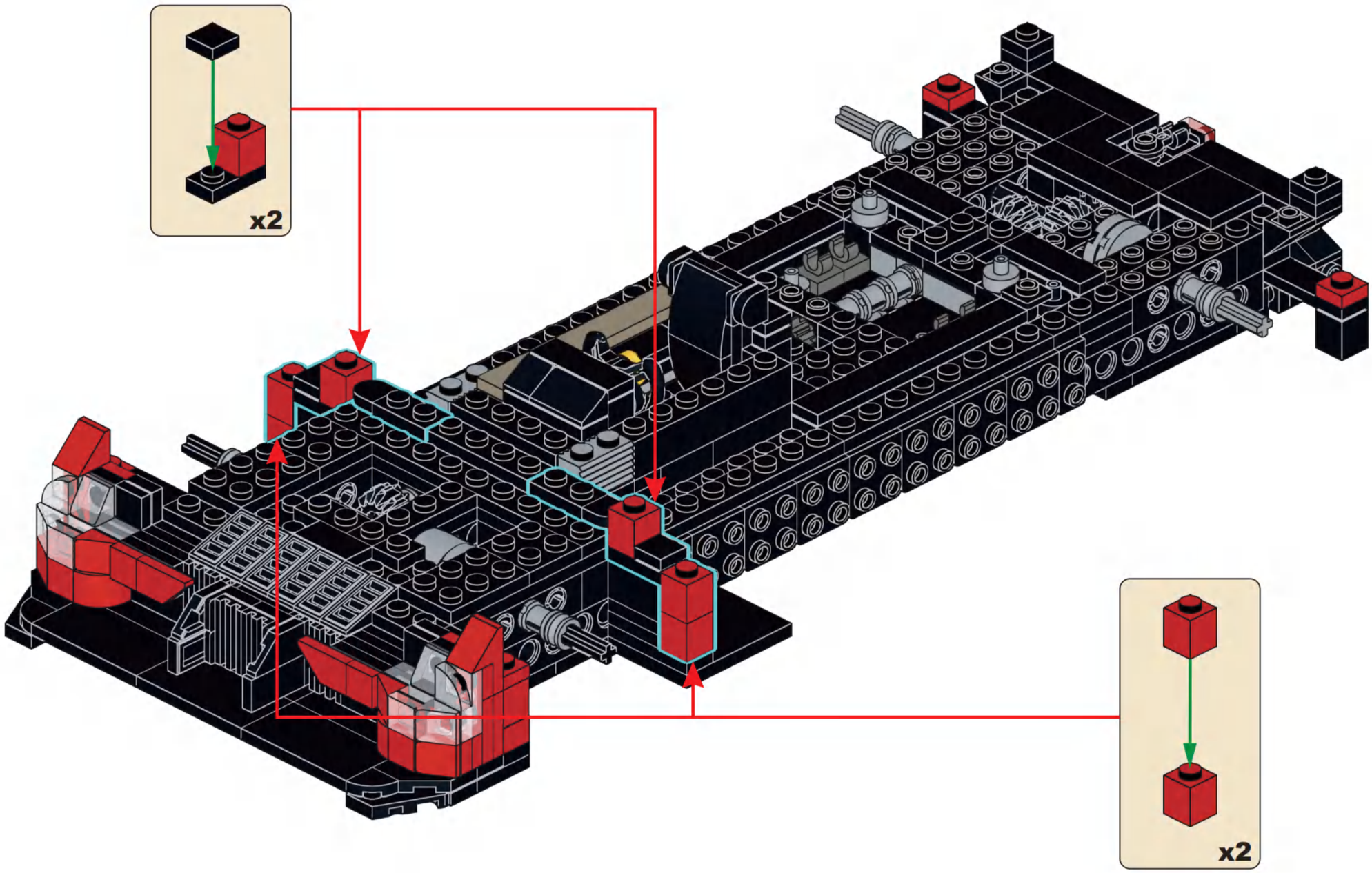

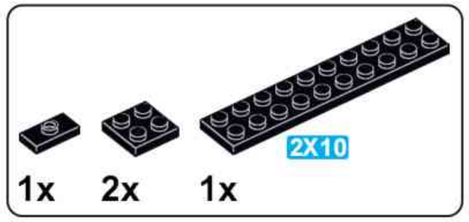


## B31

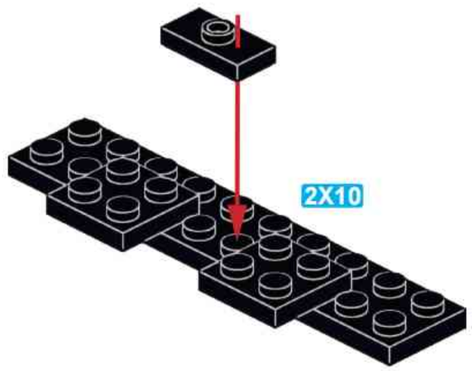


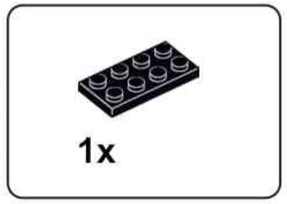


## B32

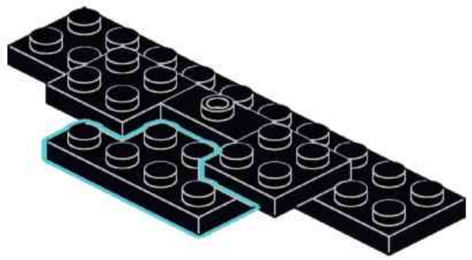

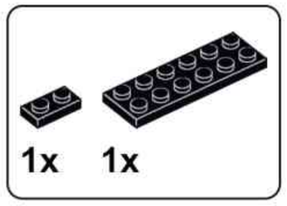


## B33

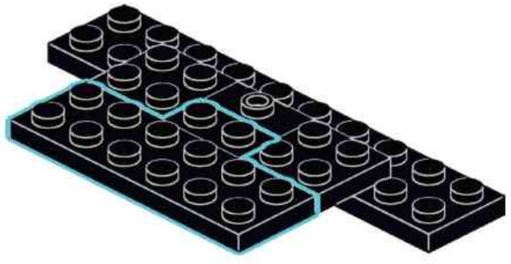

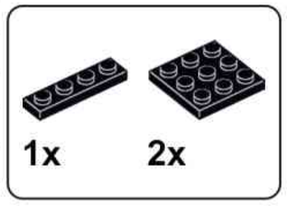


## B34

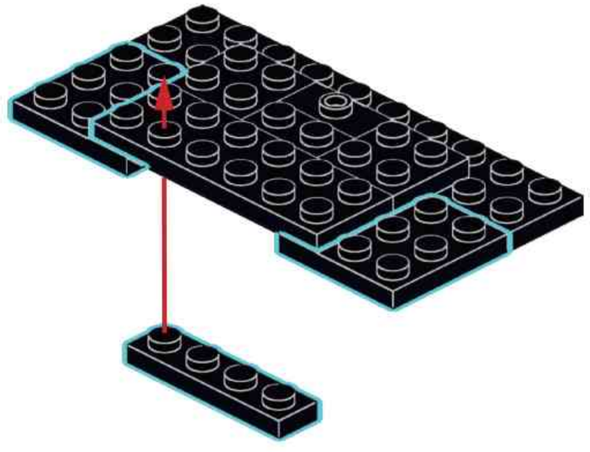

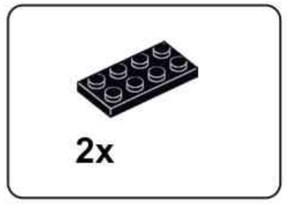


## B35

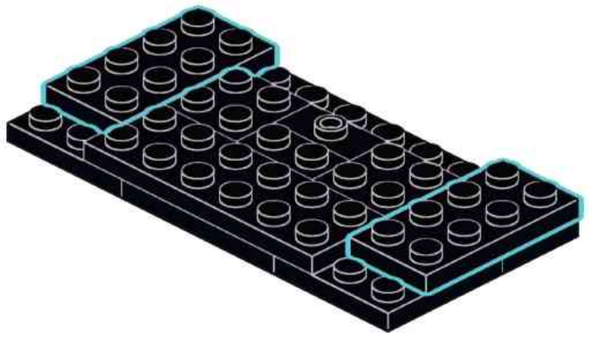

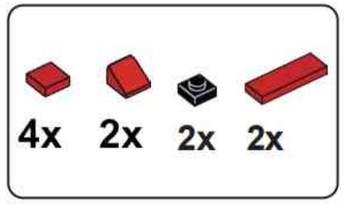


## B36

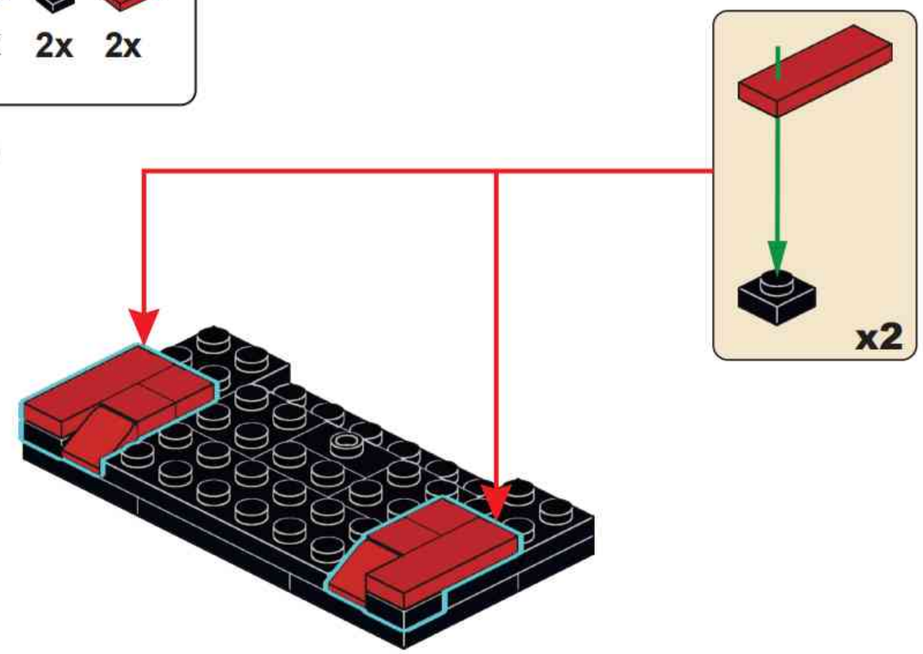


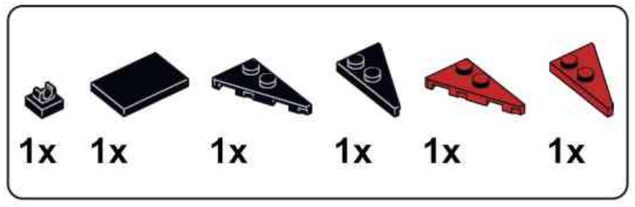


## B37

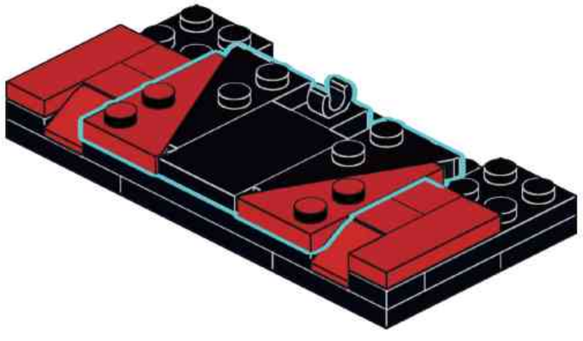

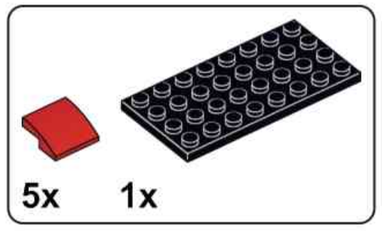


## B38

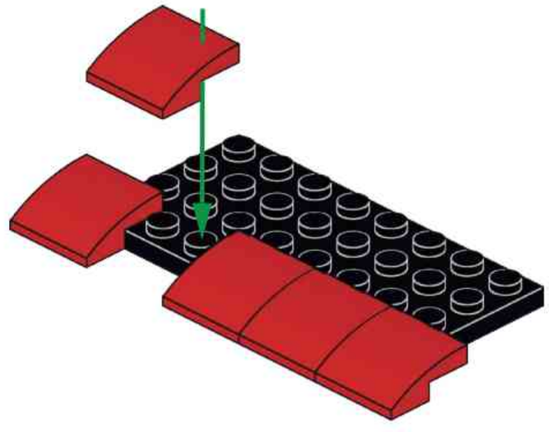

## B39

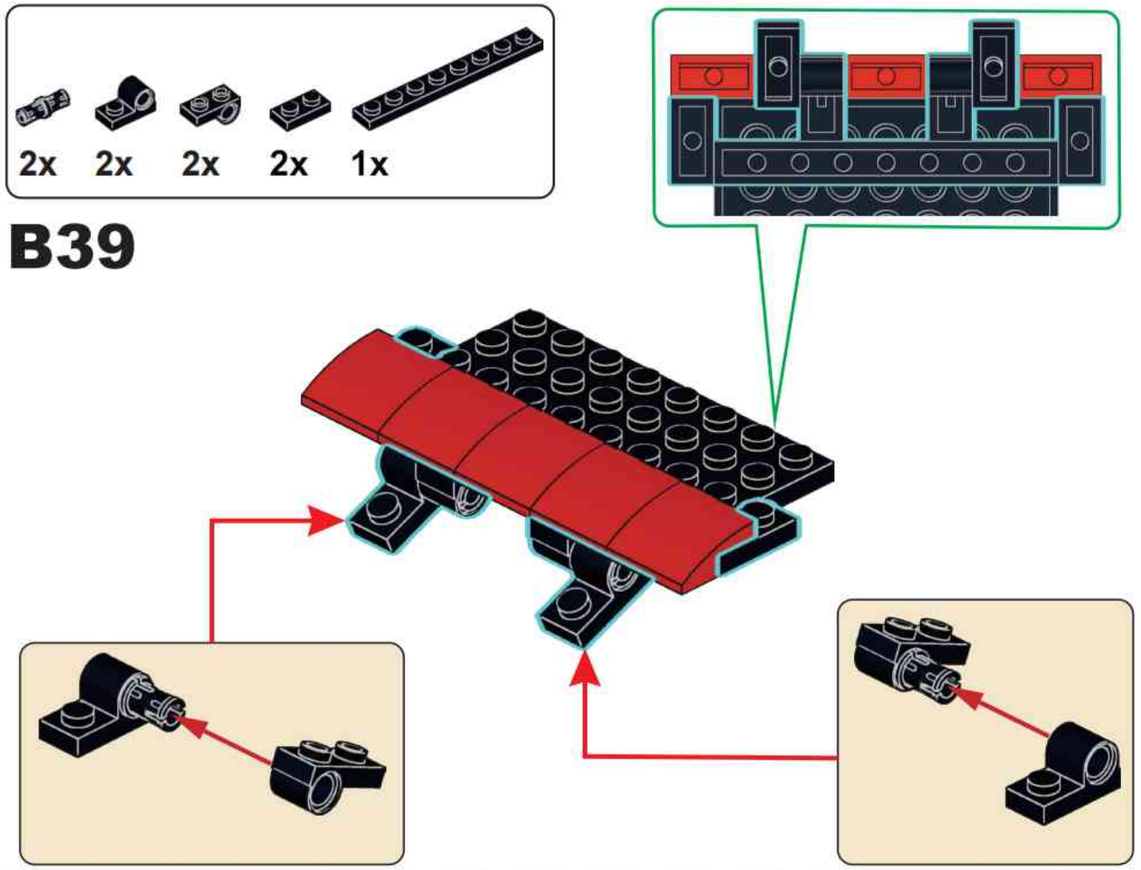

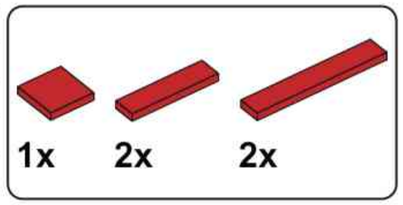


## B40

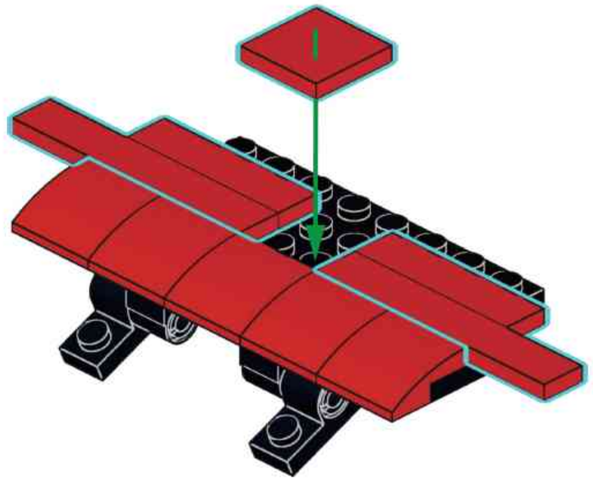

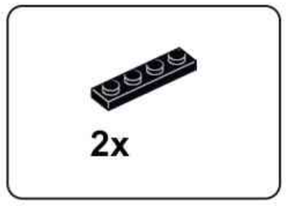


## B41

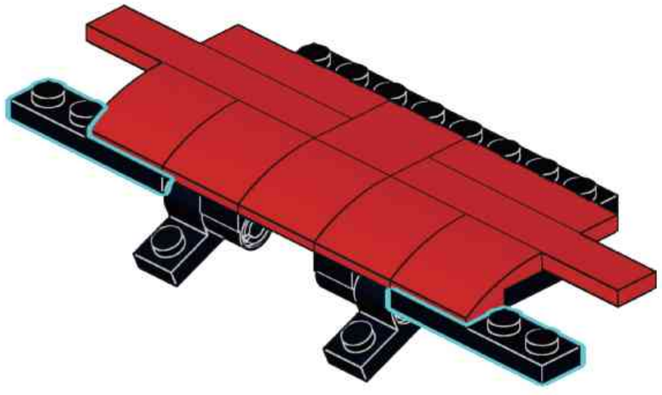

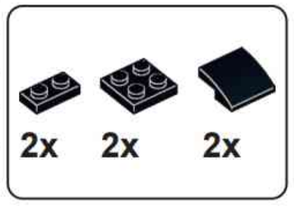


## B42

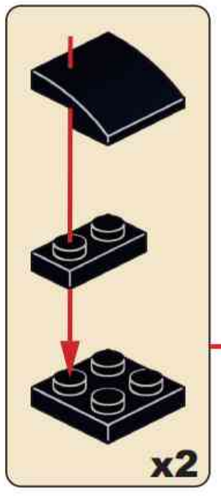


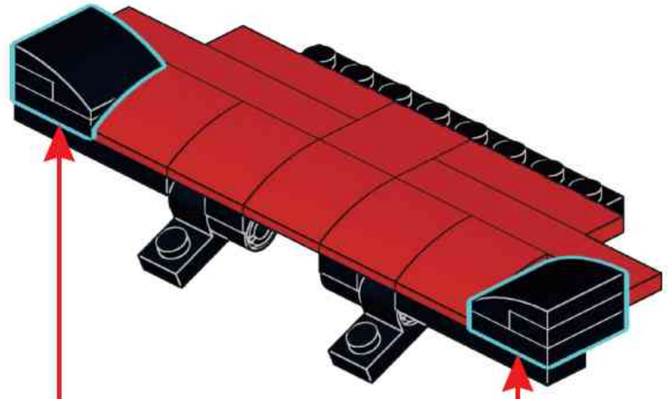

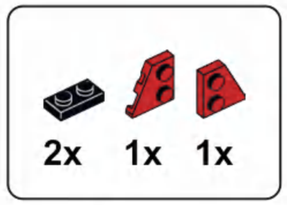

## B43

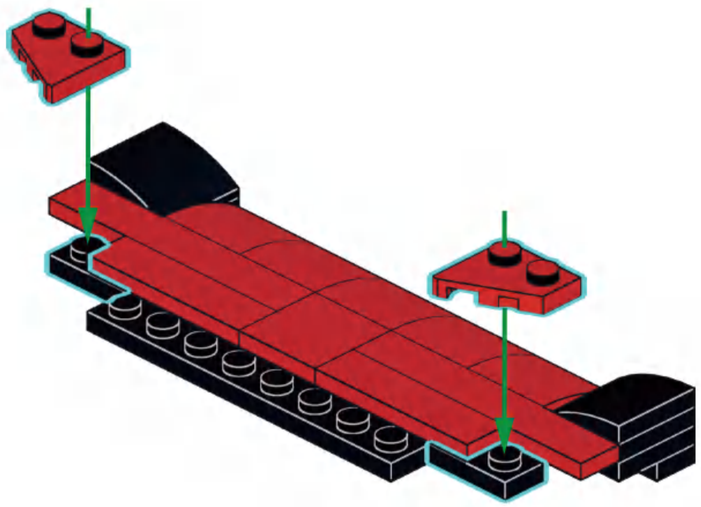

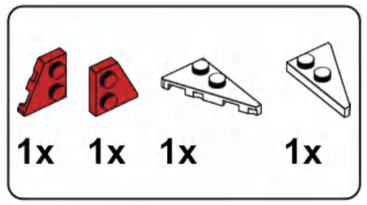


## B44

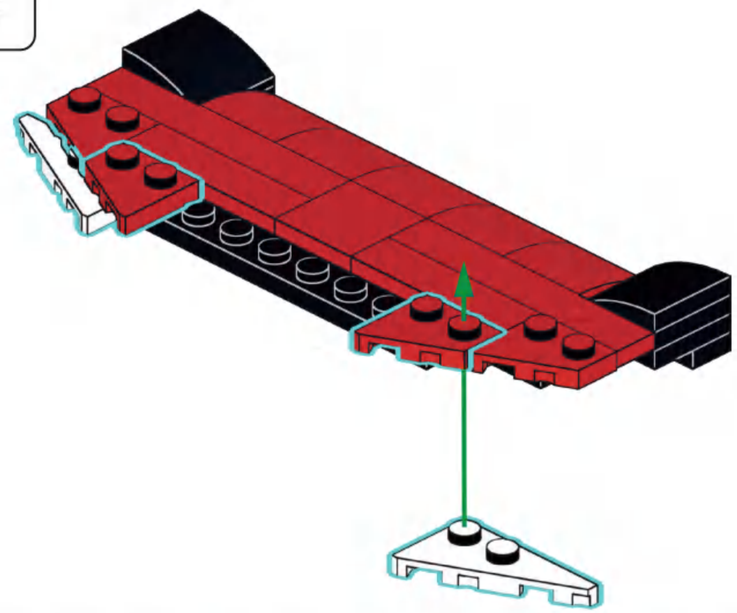

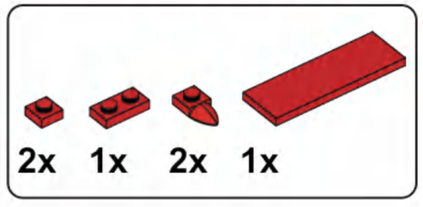


## B45

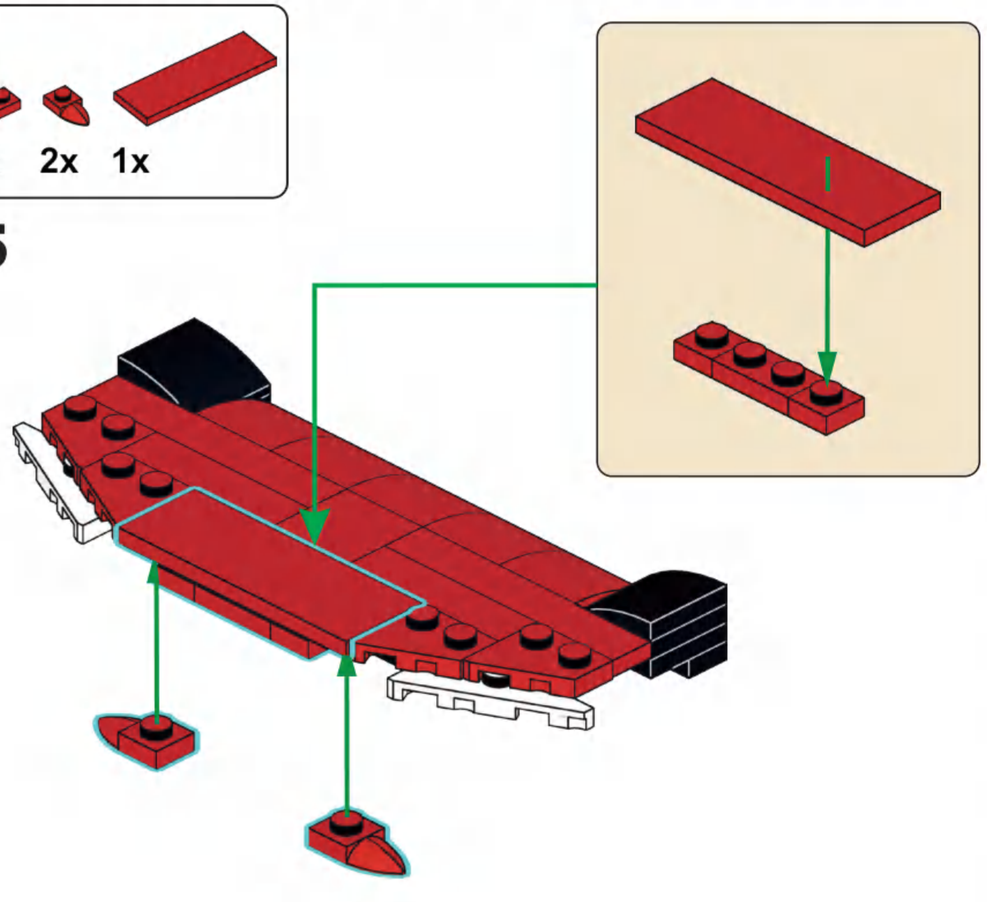

## B46

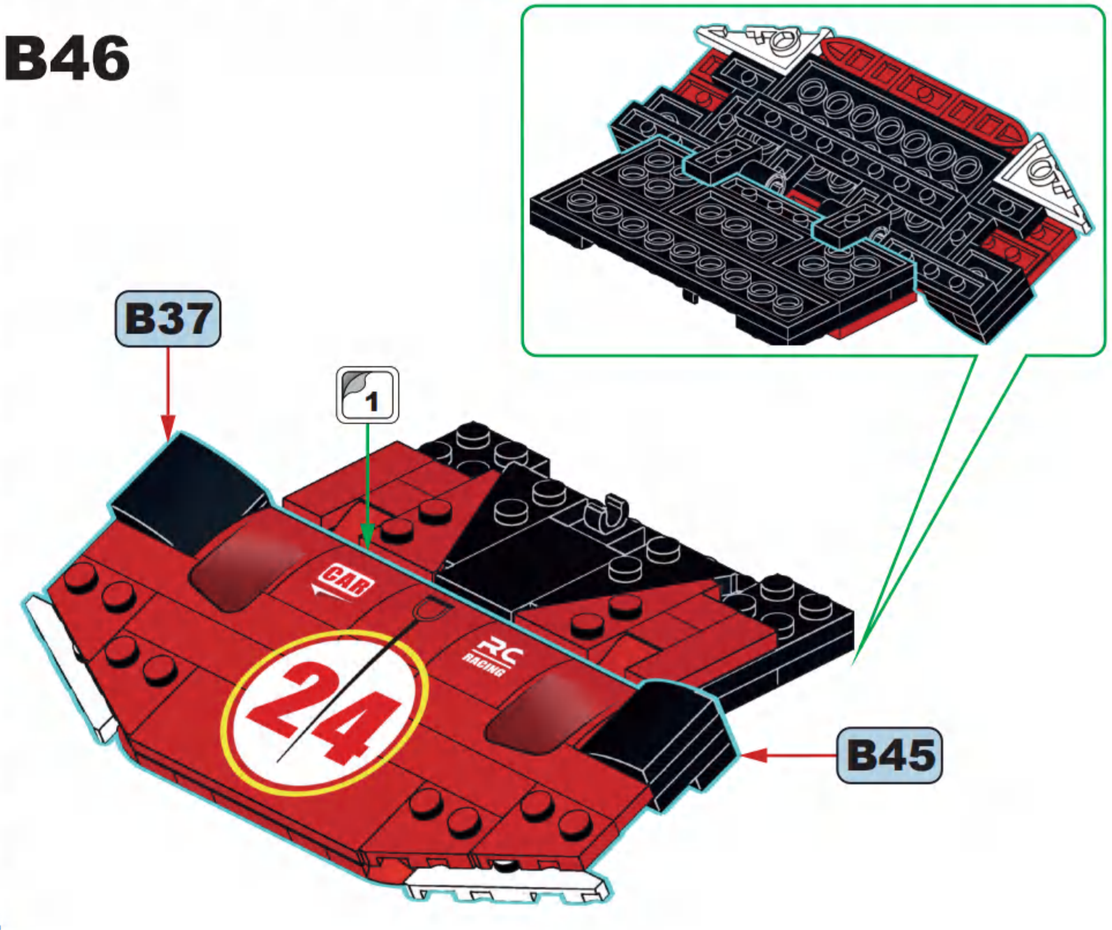

# B47

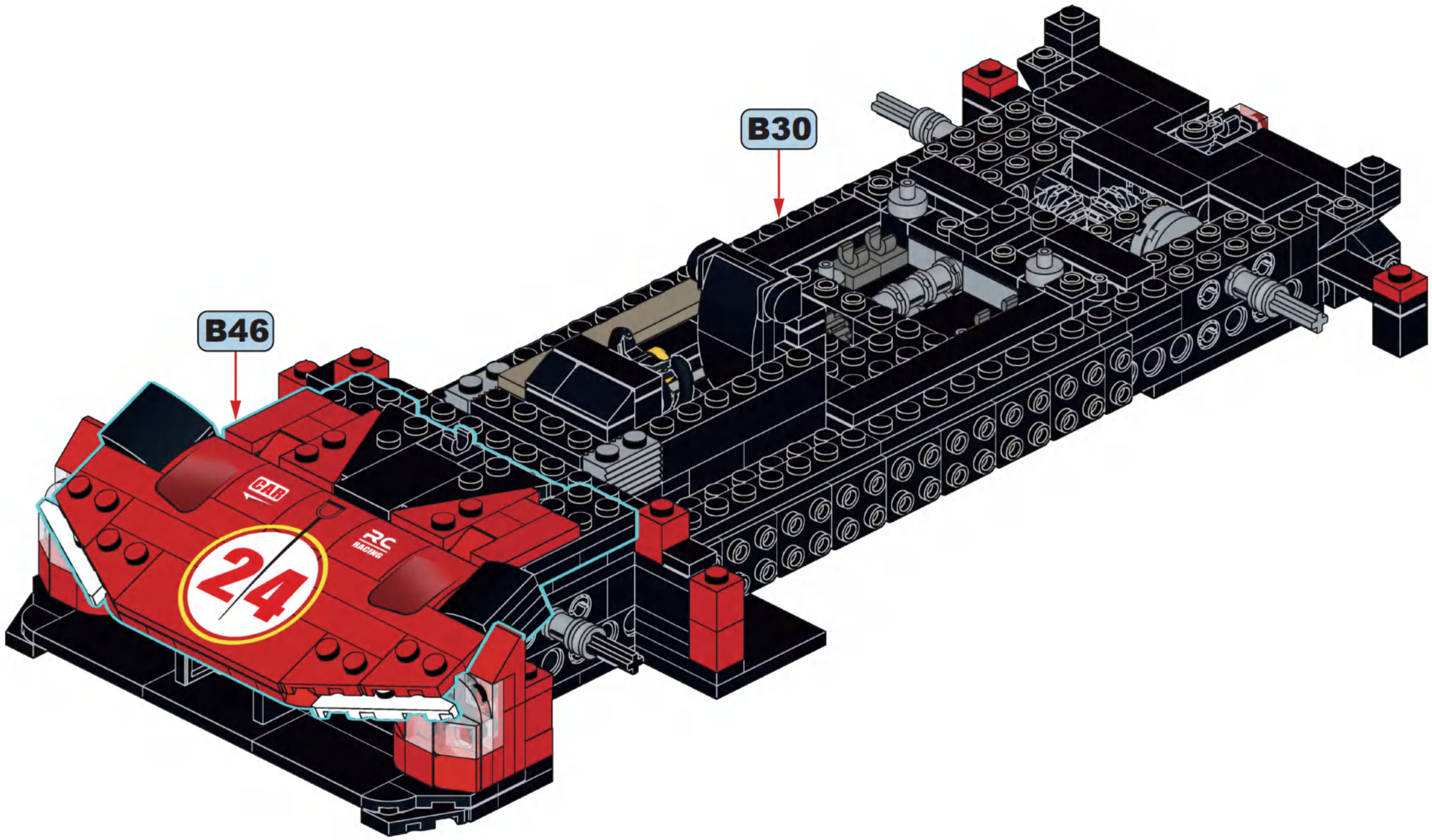

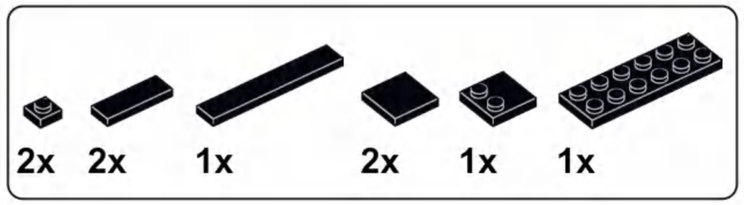


# B48

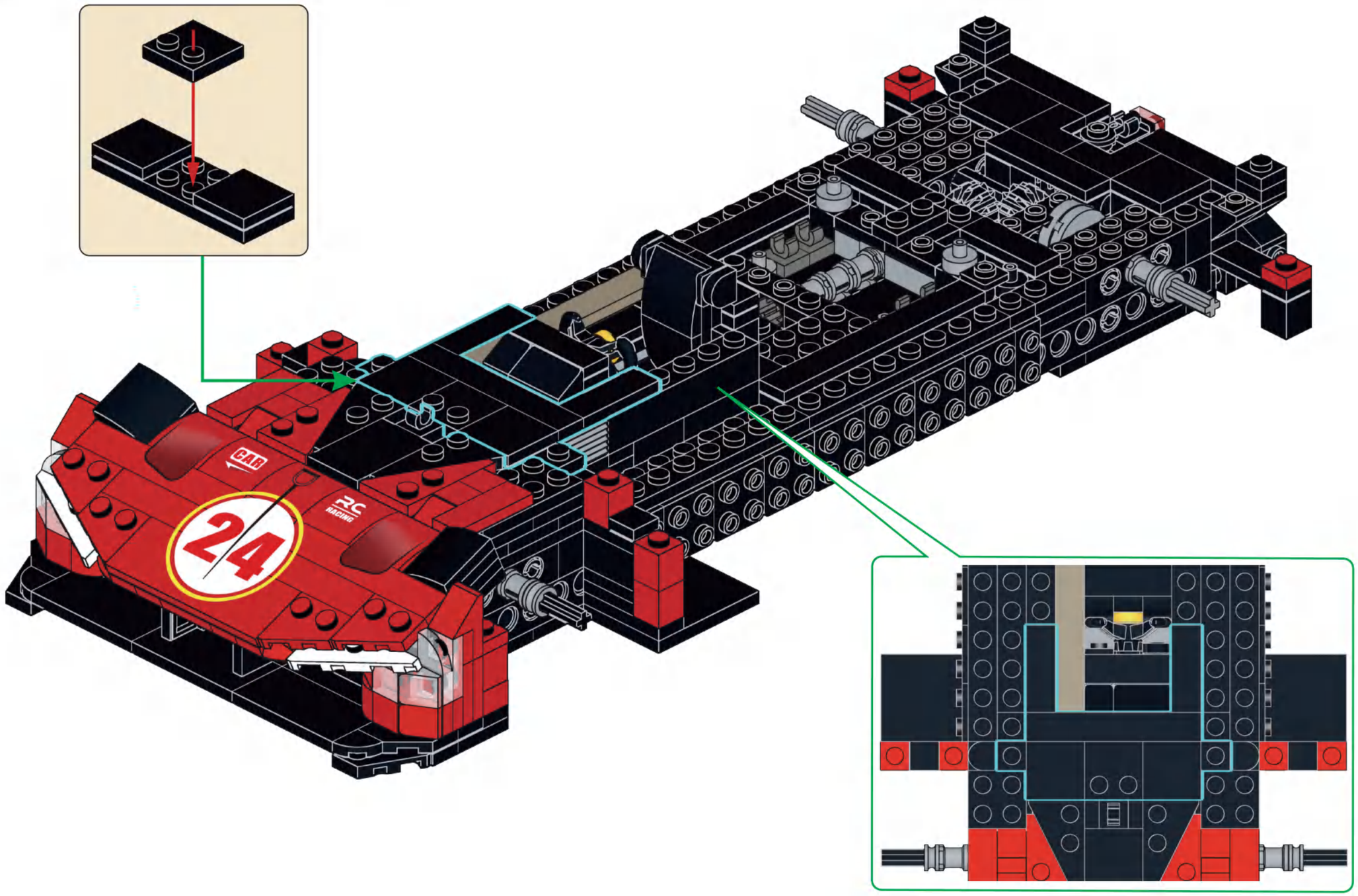

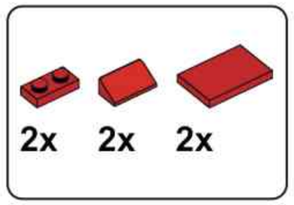


**B49**

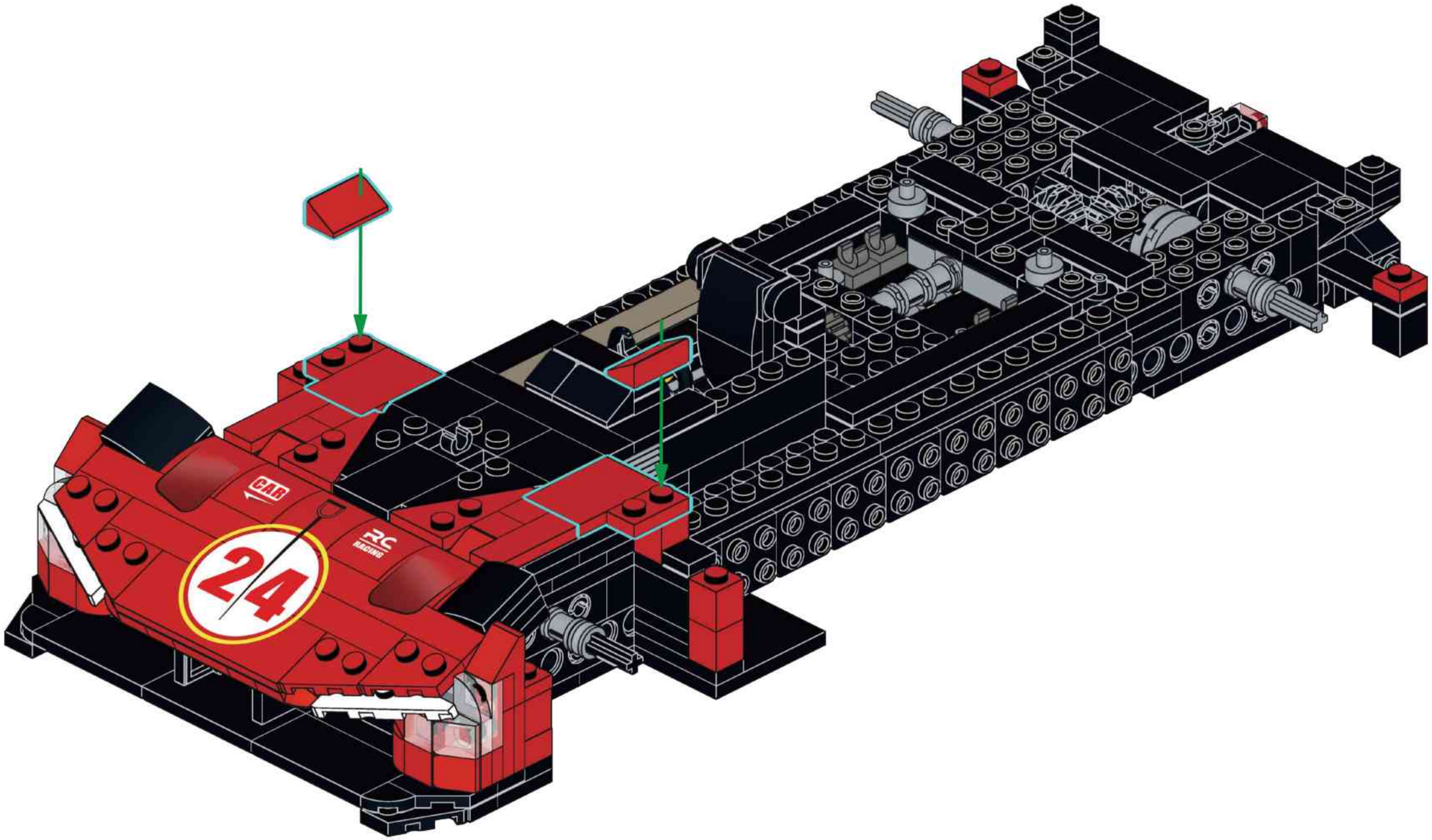

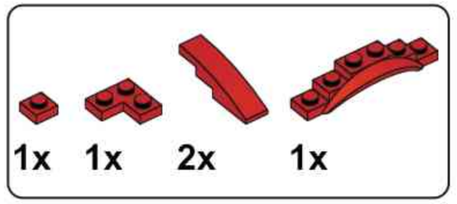


## B50

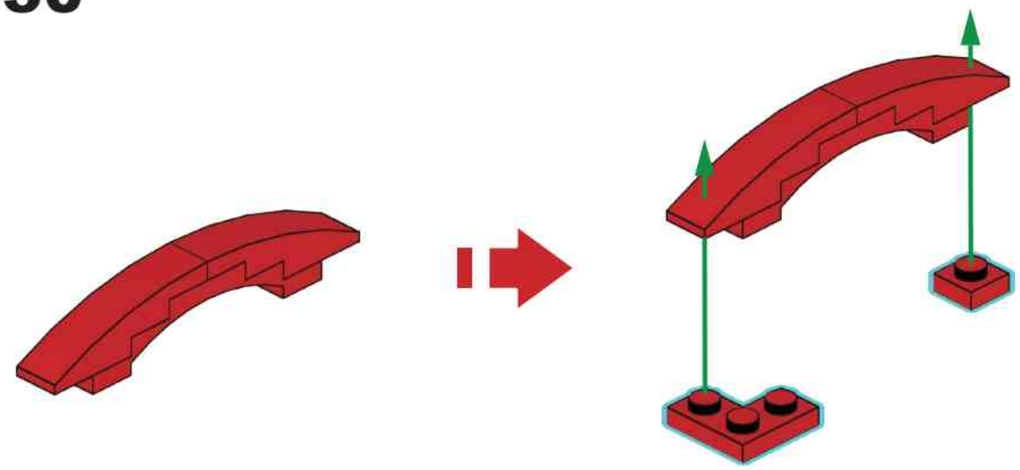

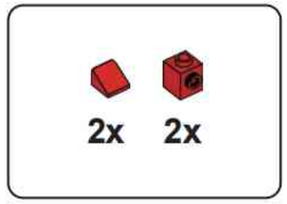


## B51

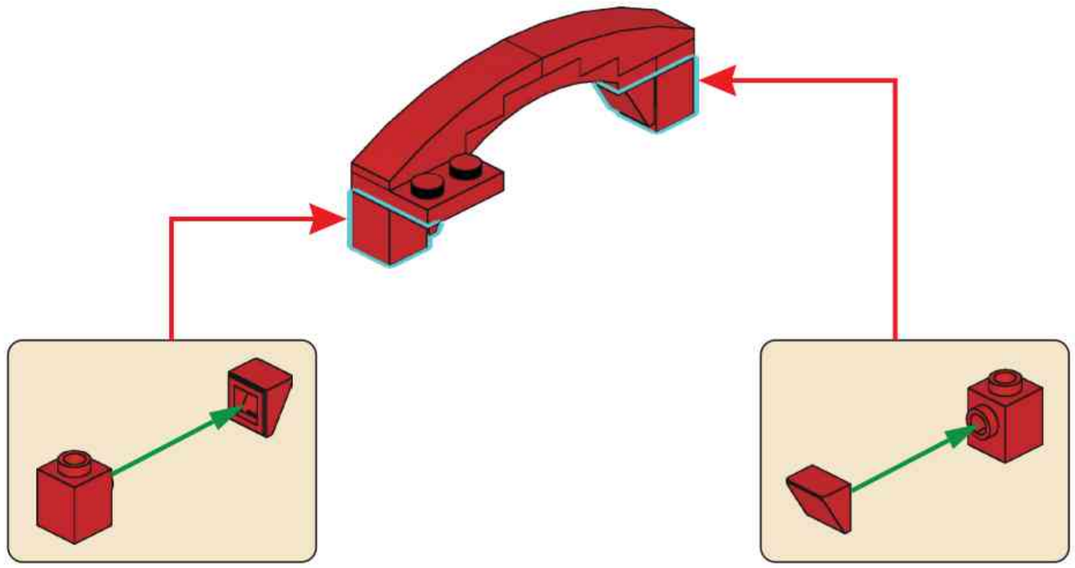

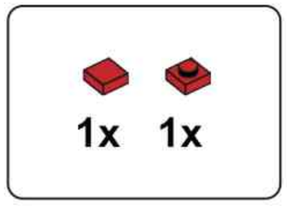


## B52

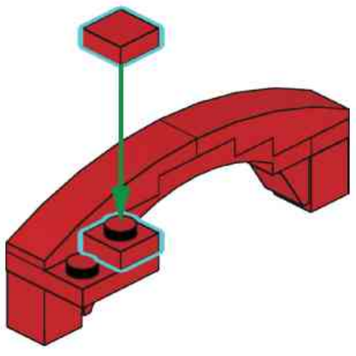

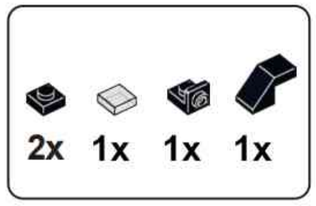


## B53

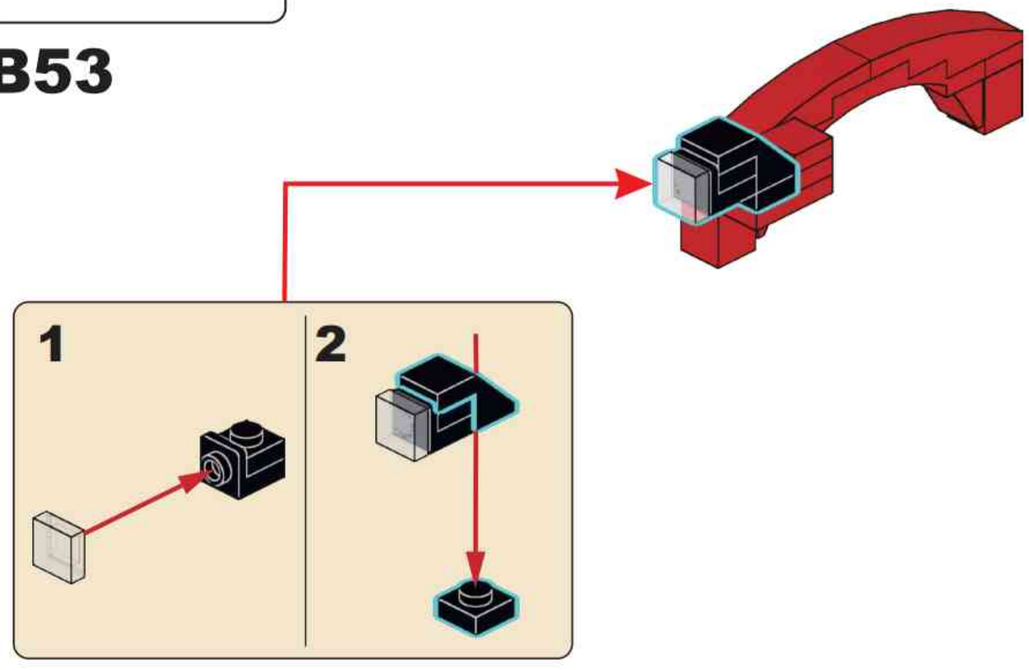

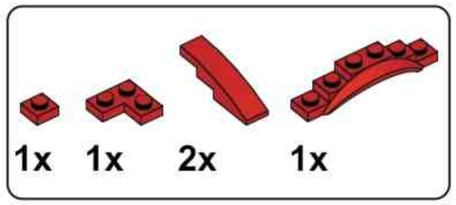


## B54

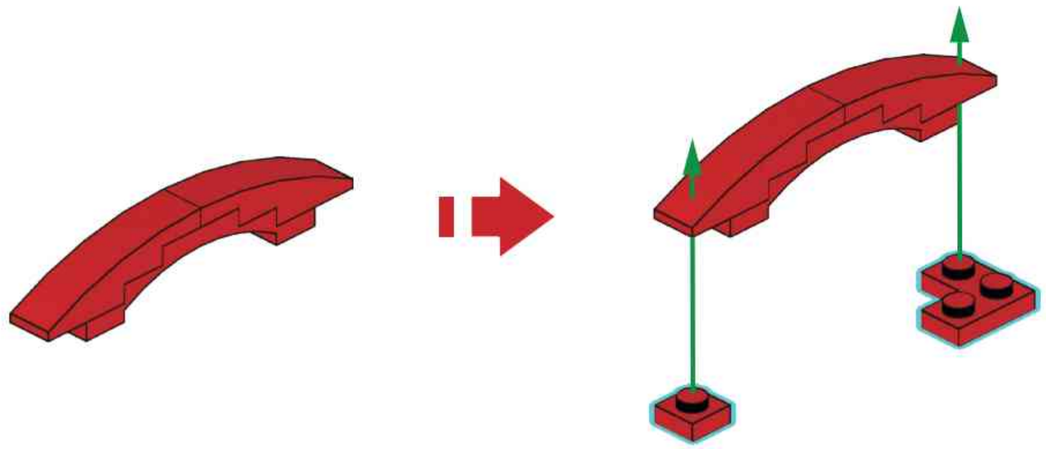

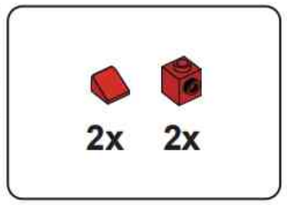


## B55

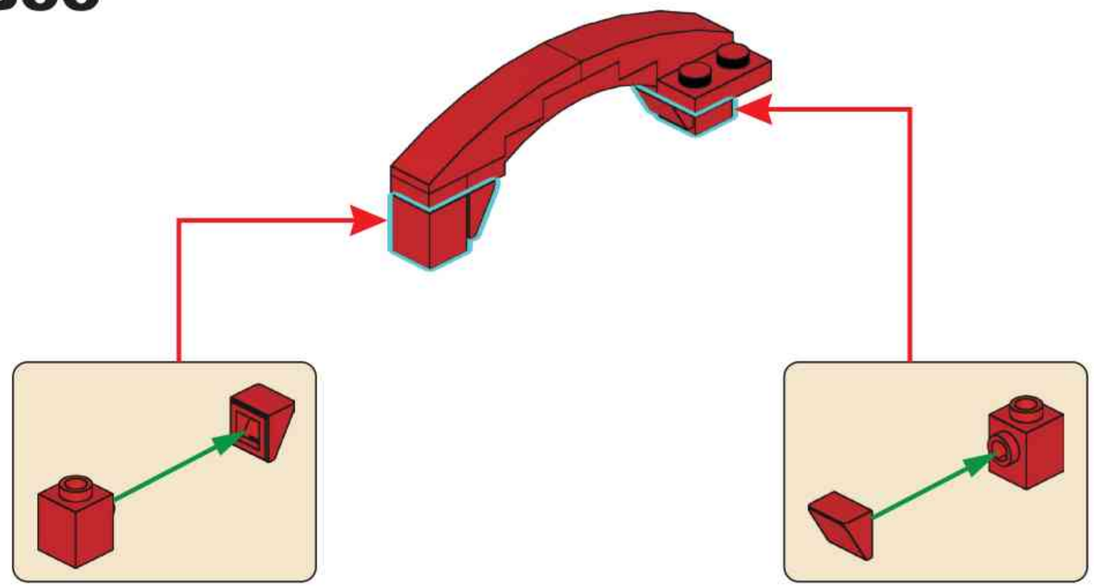

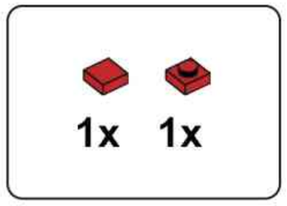


## B56

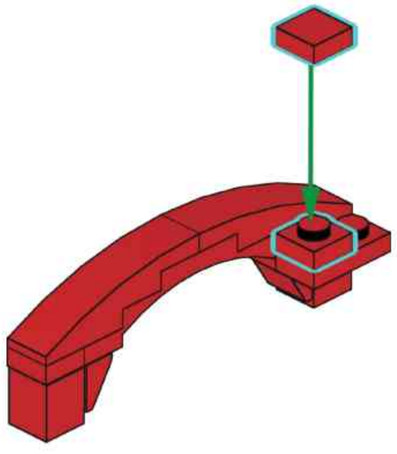

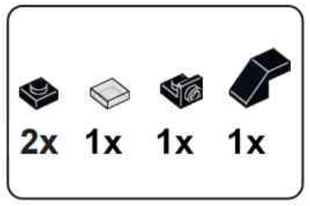


## B57

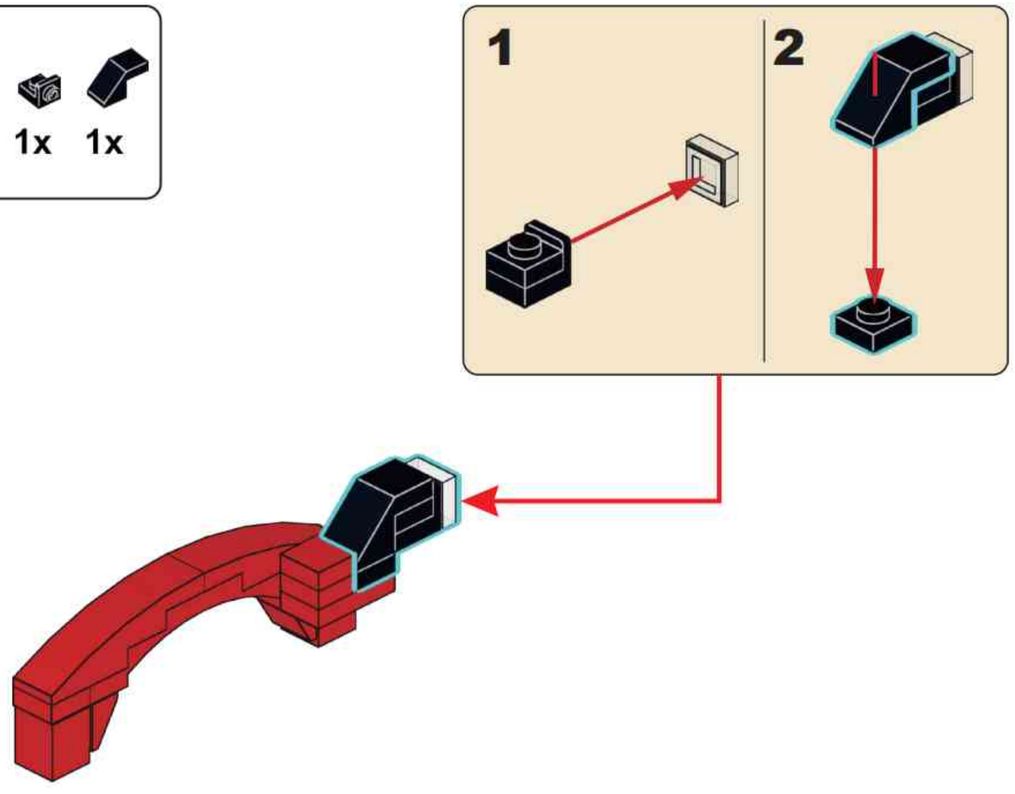

# B58

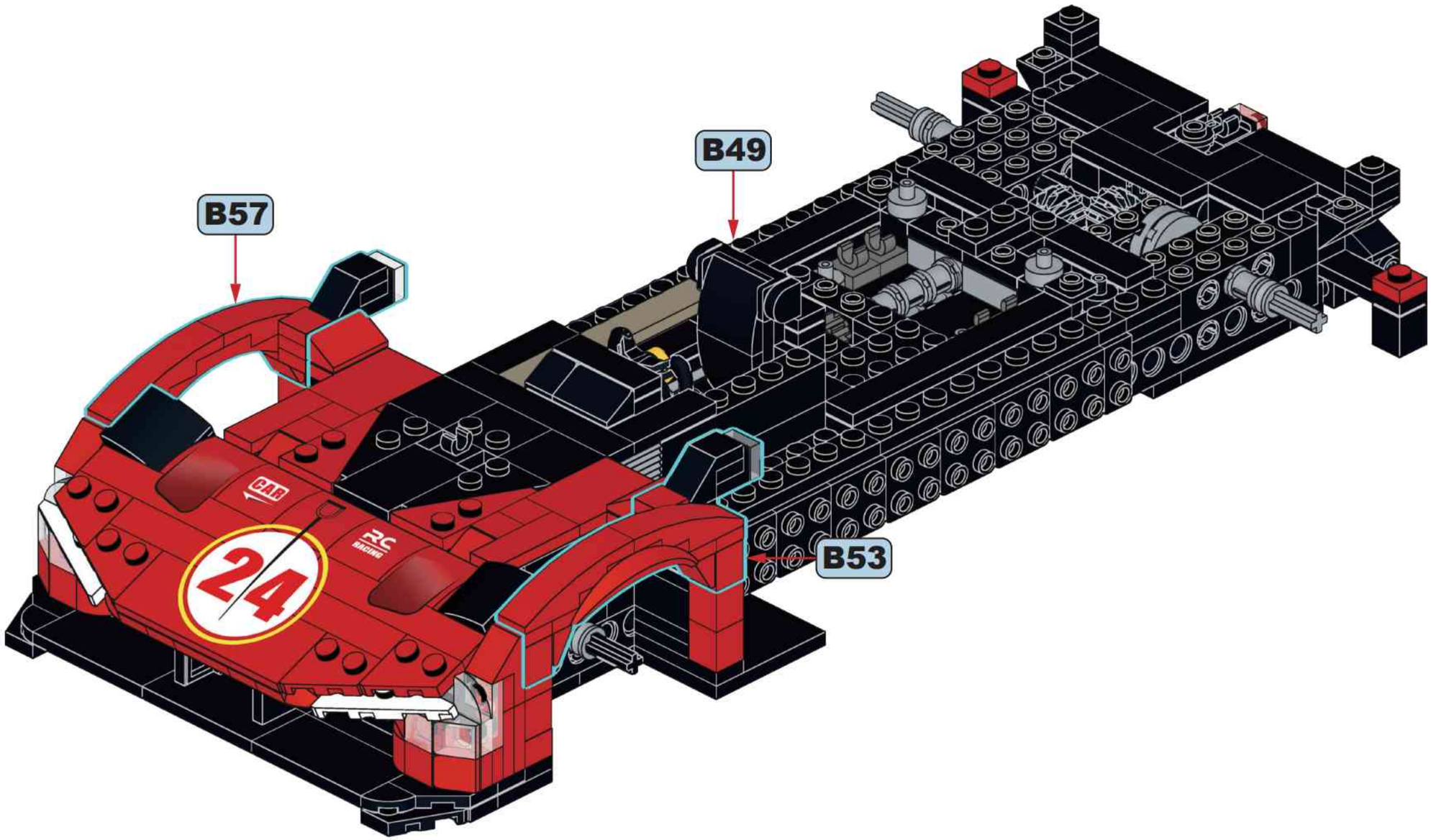

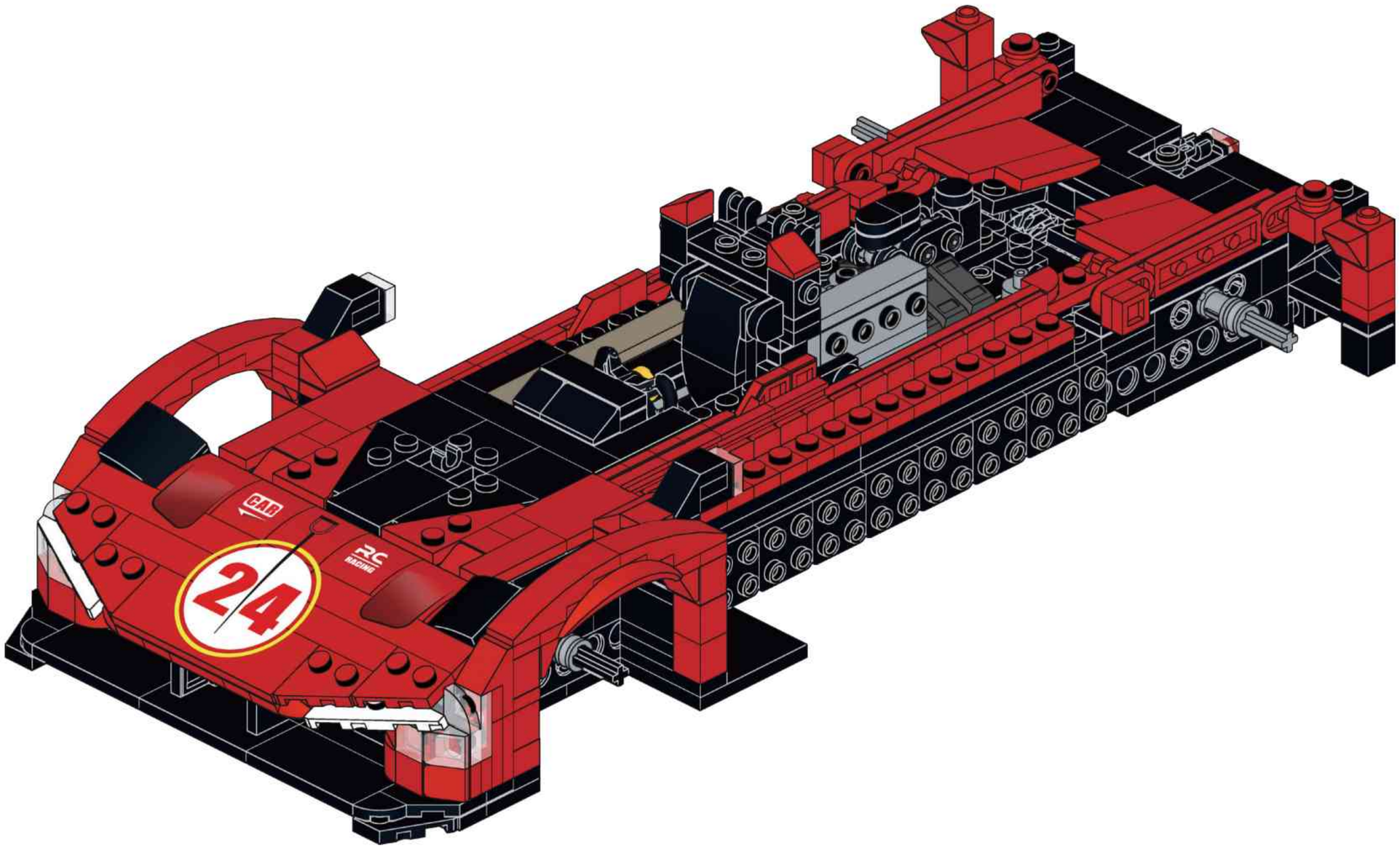


C

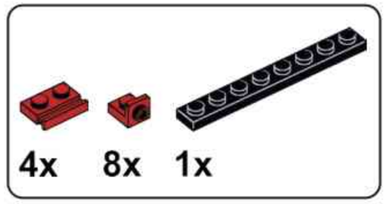


## C1

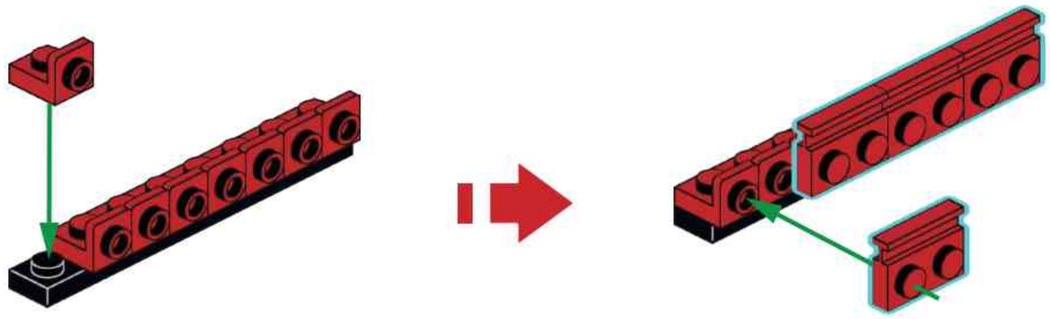

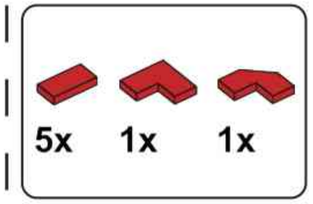


## C2

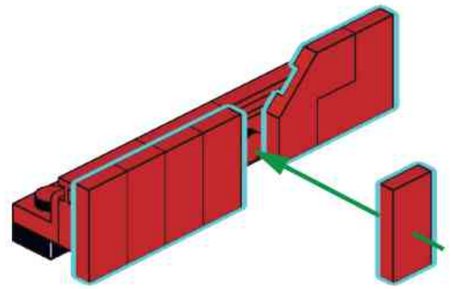

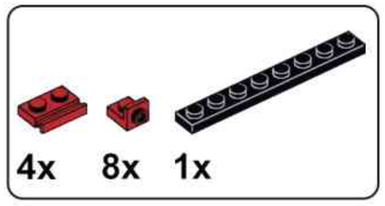


## C3

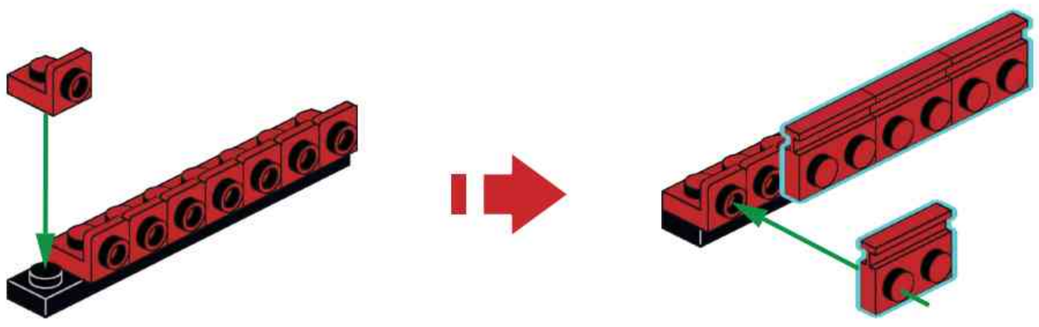

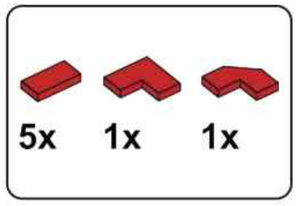


## C4

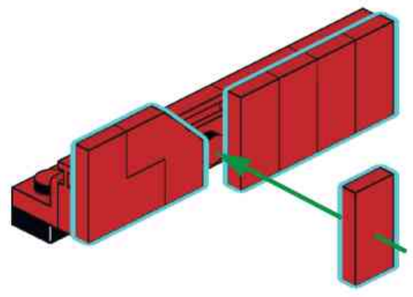

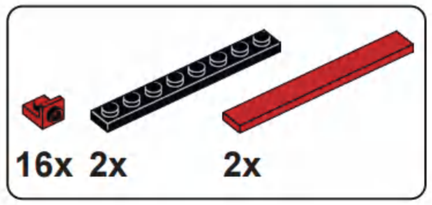

# C5

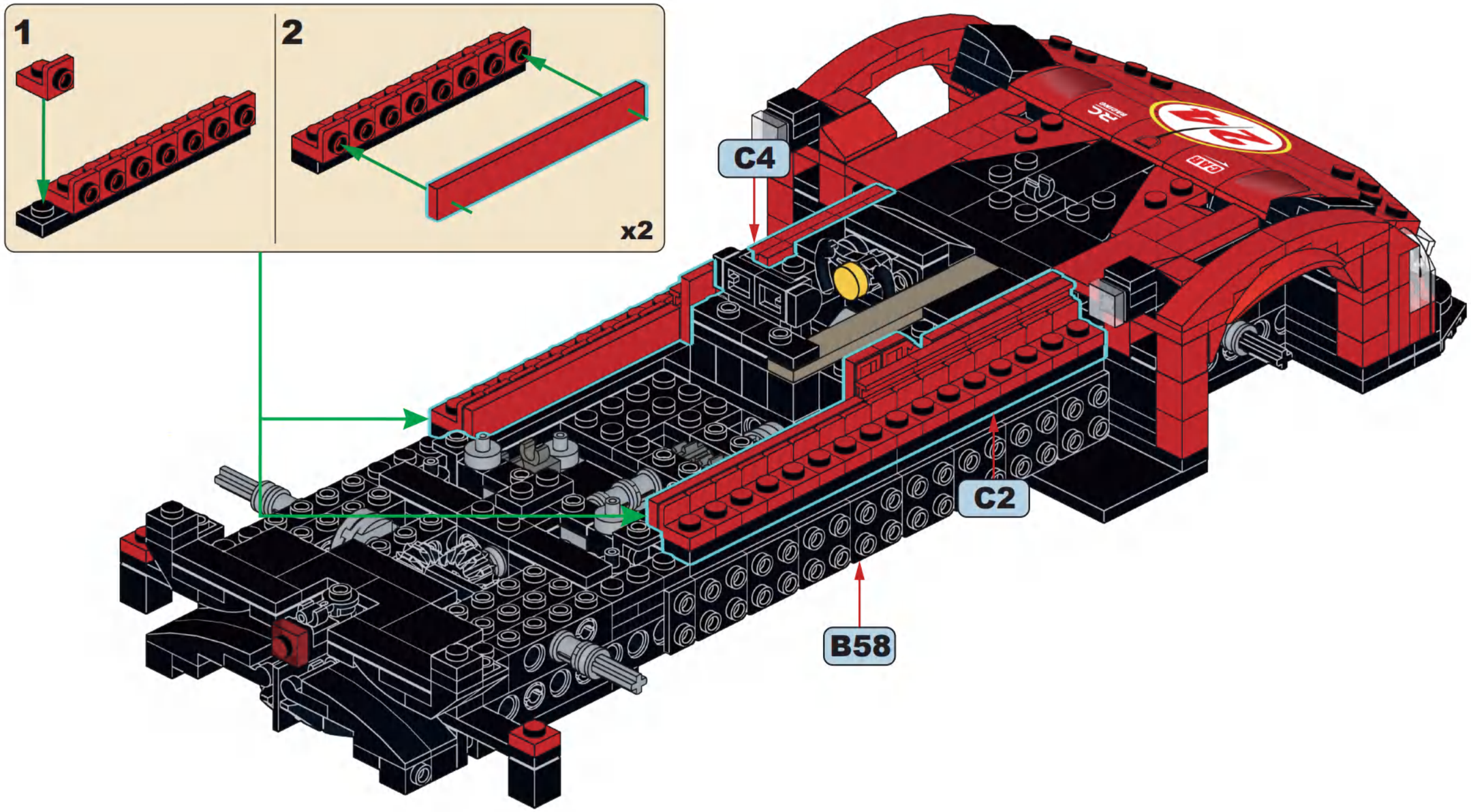

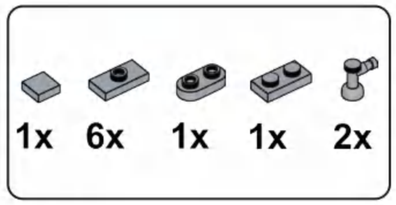


# C6

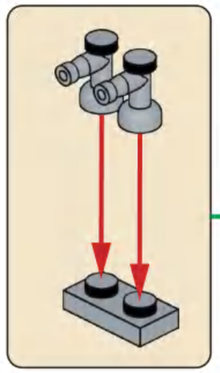

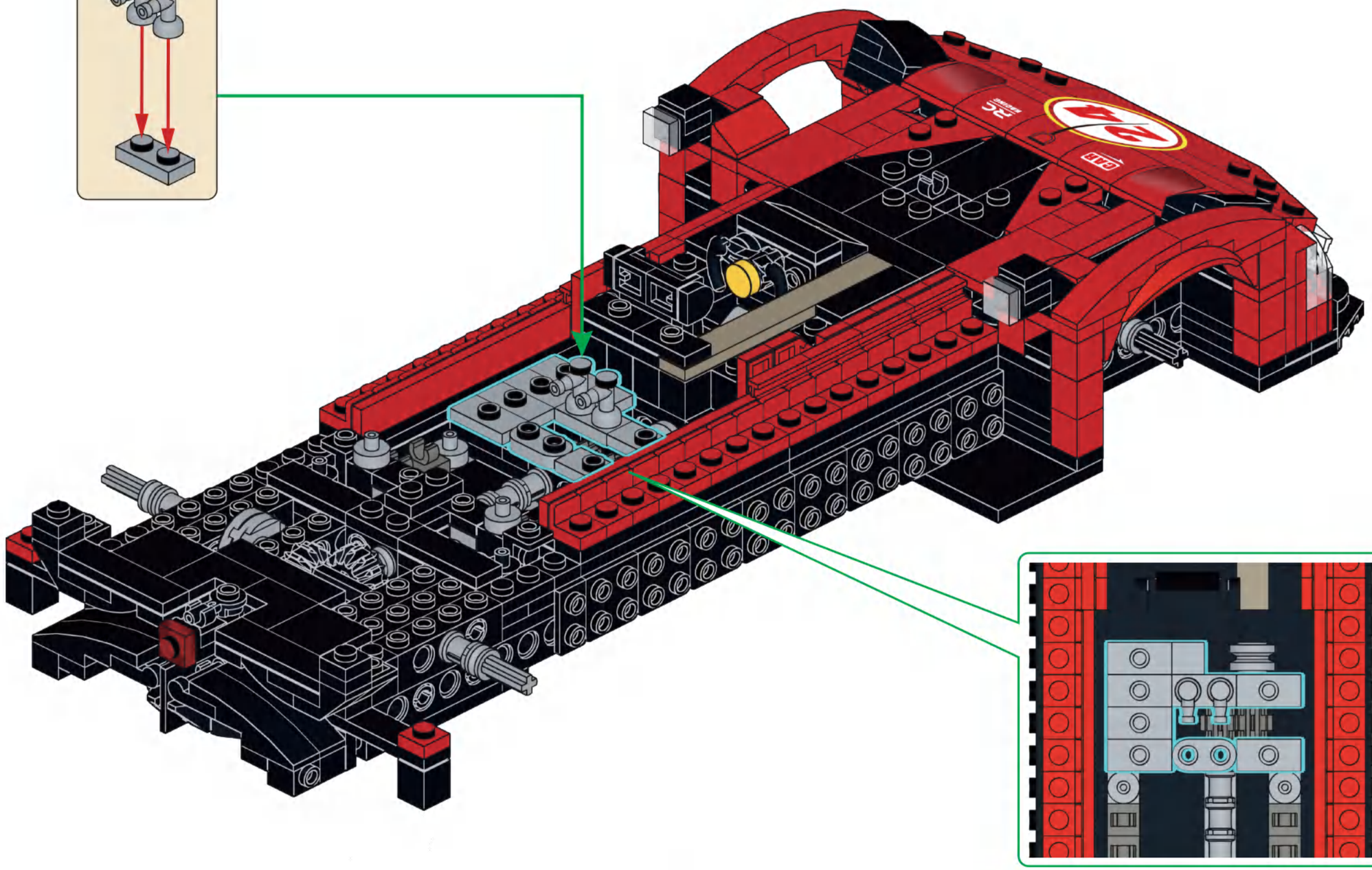

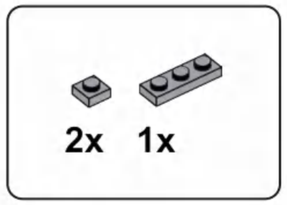


# C7

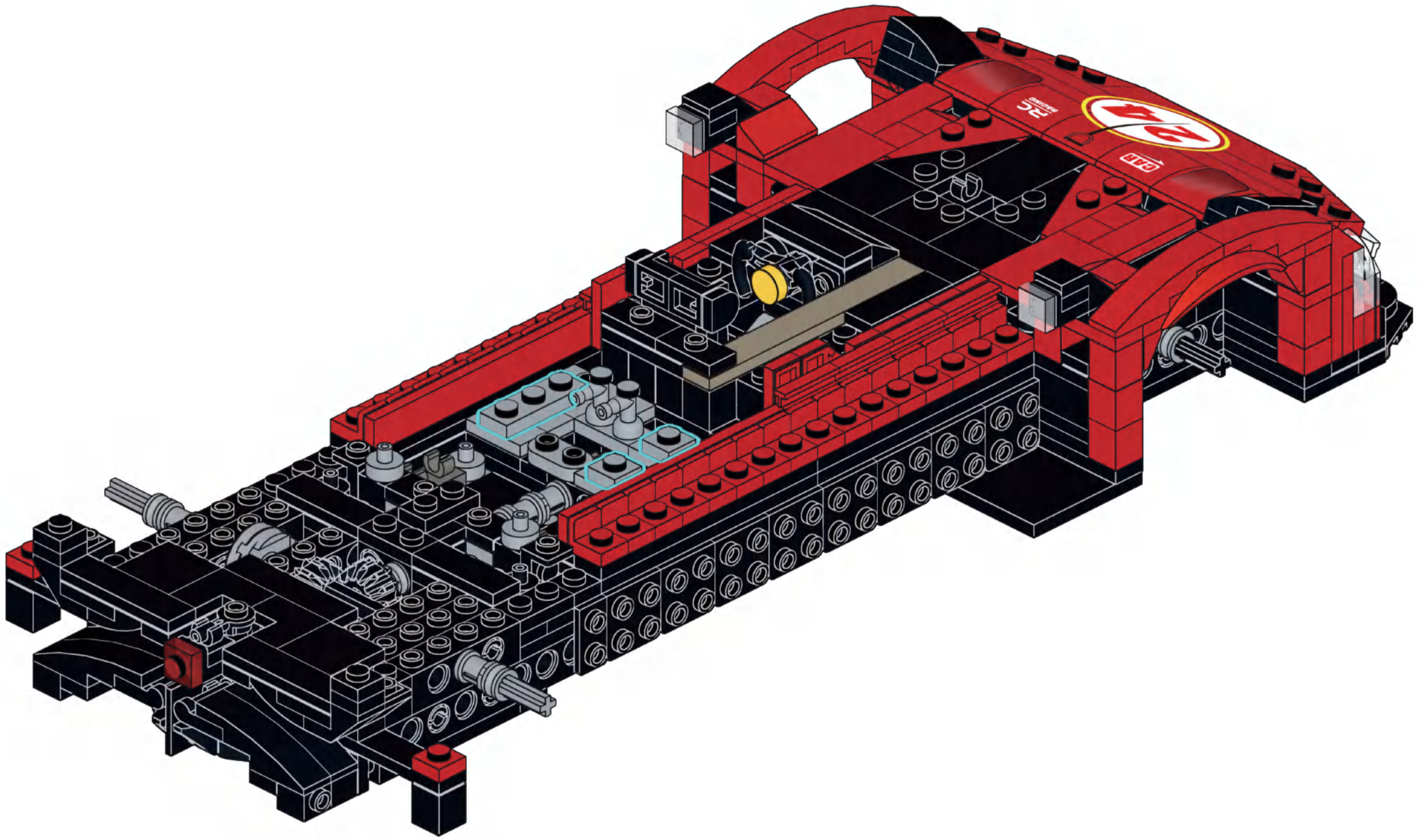

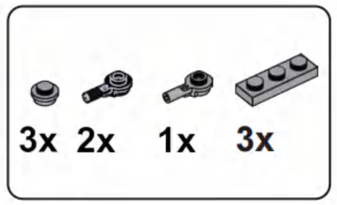


# C8

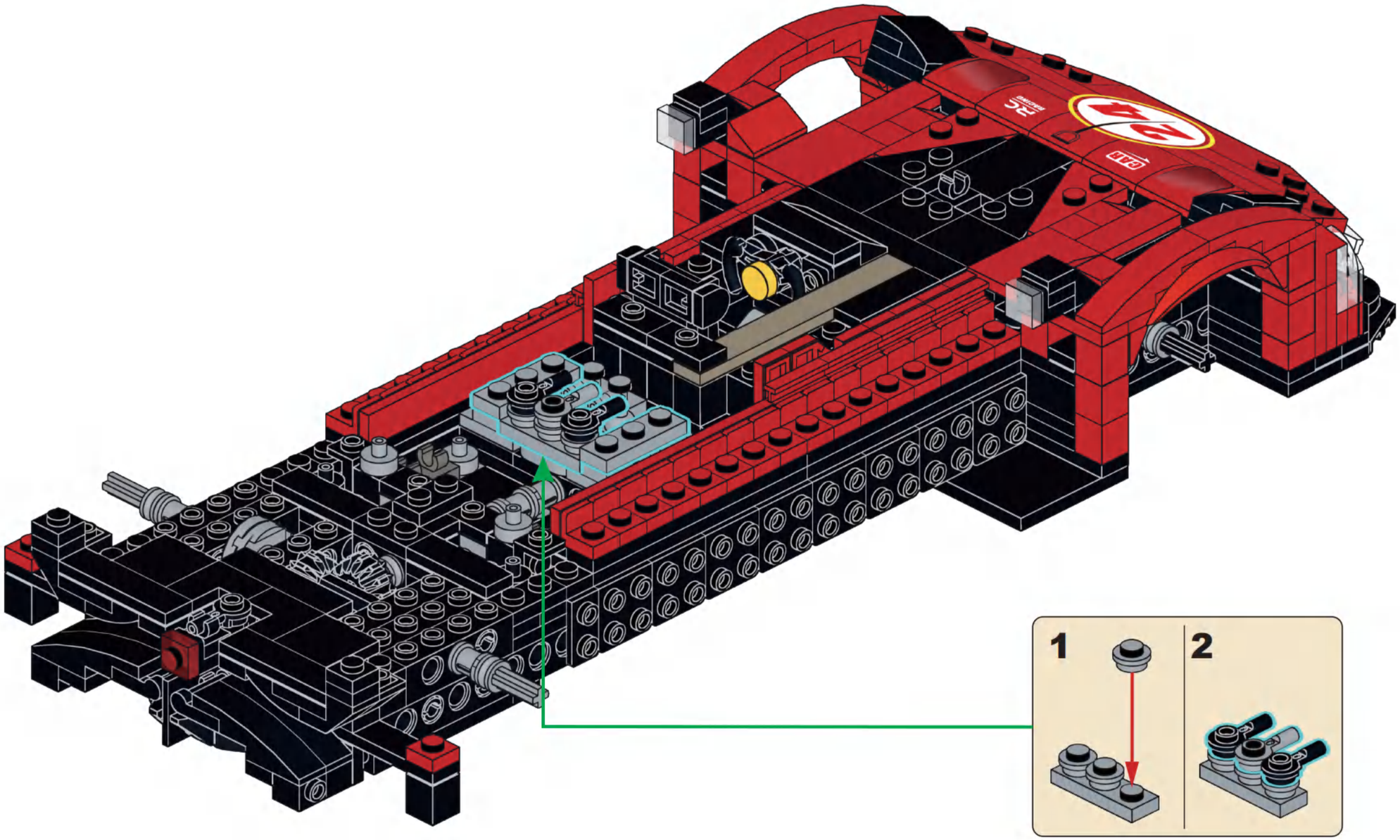

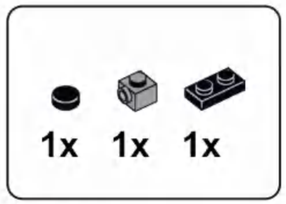

## C9

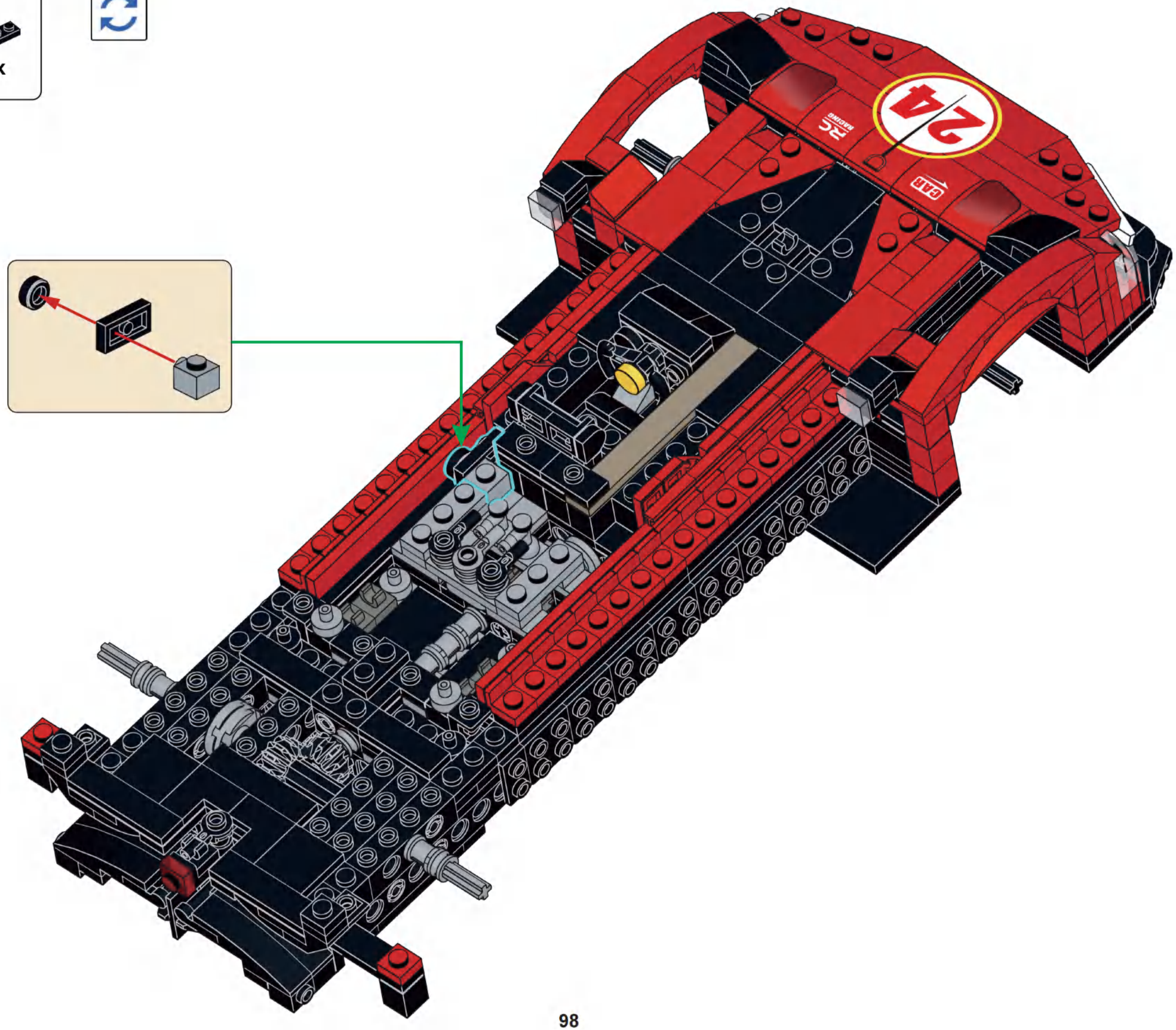

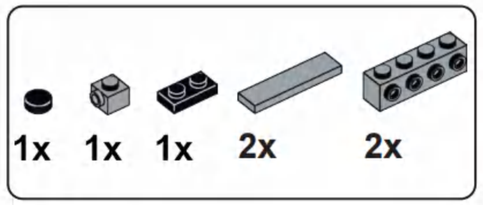

# C10

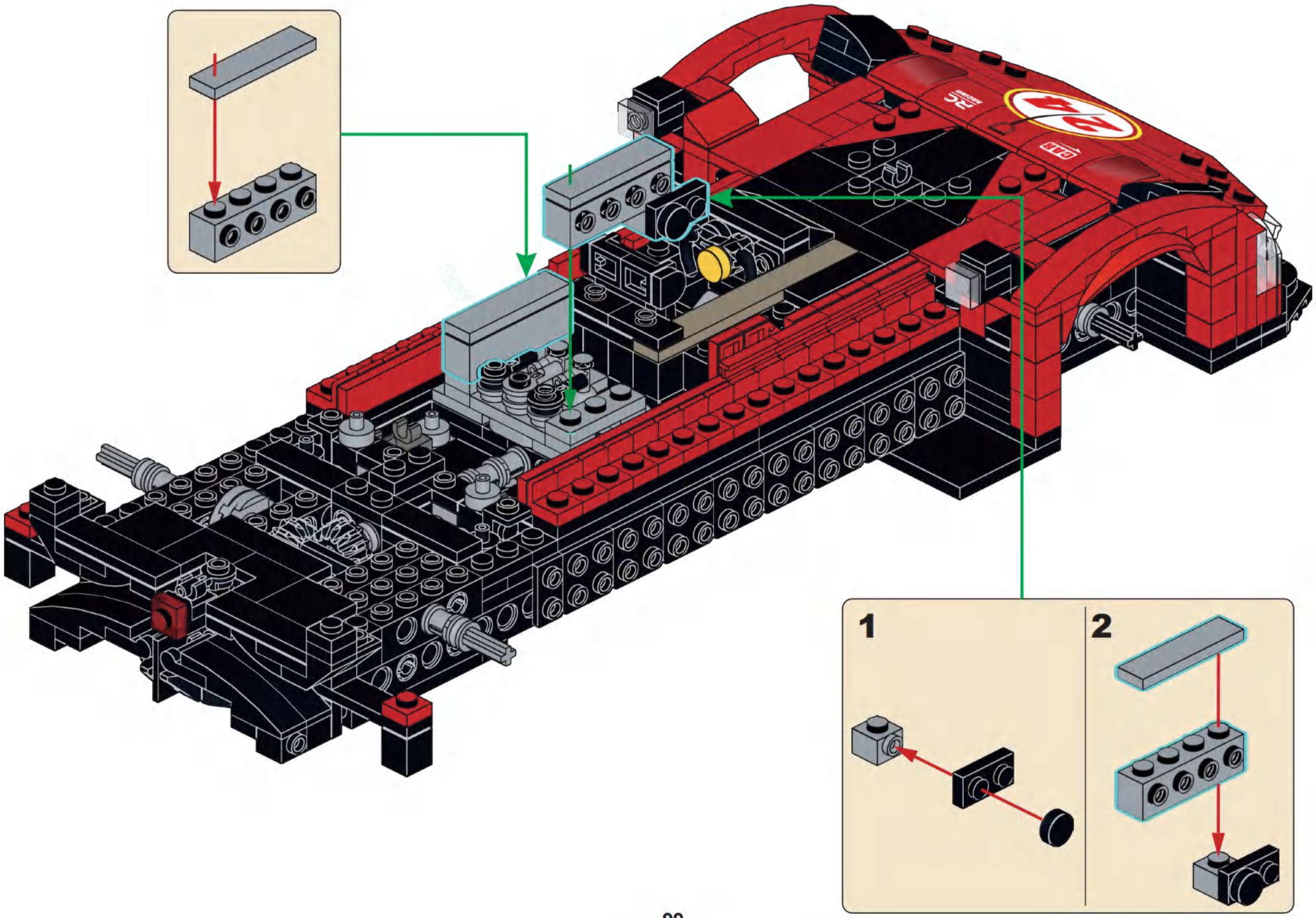

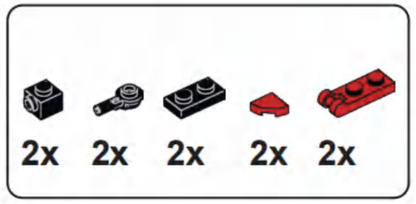


# C11

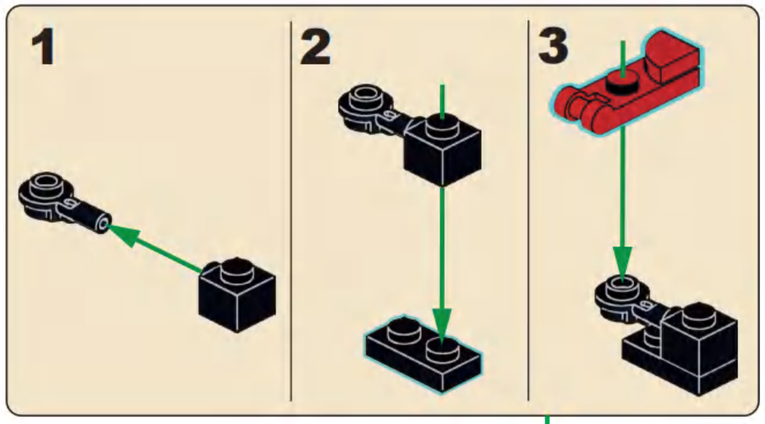


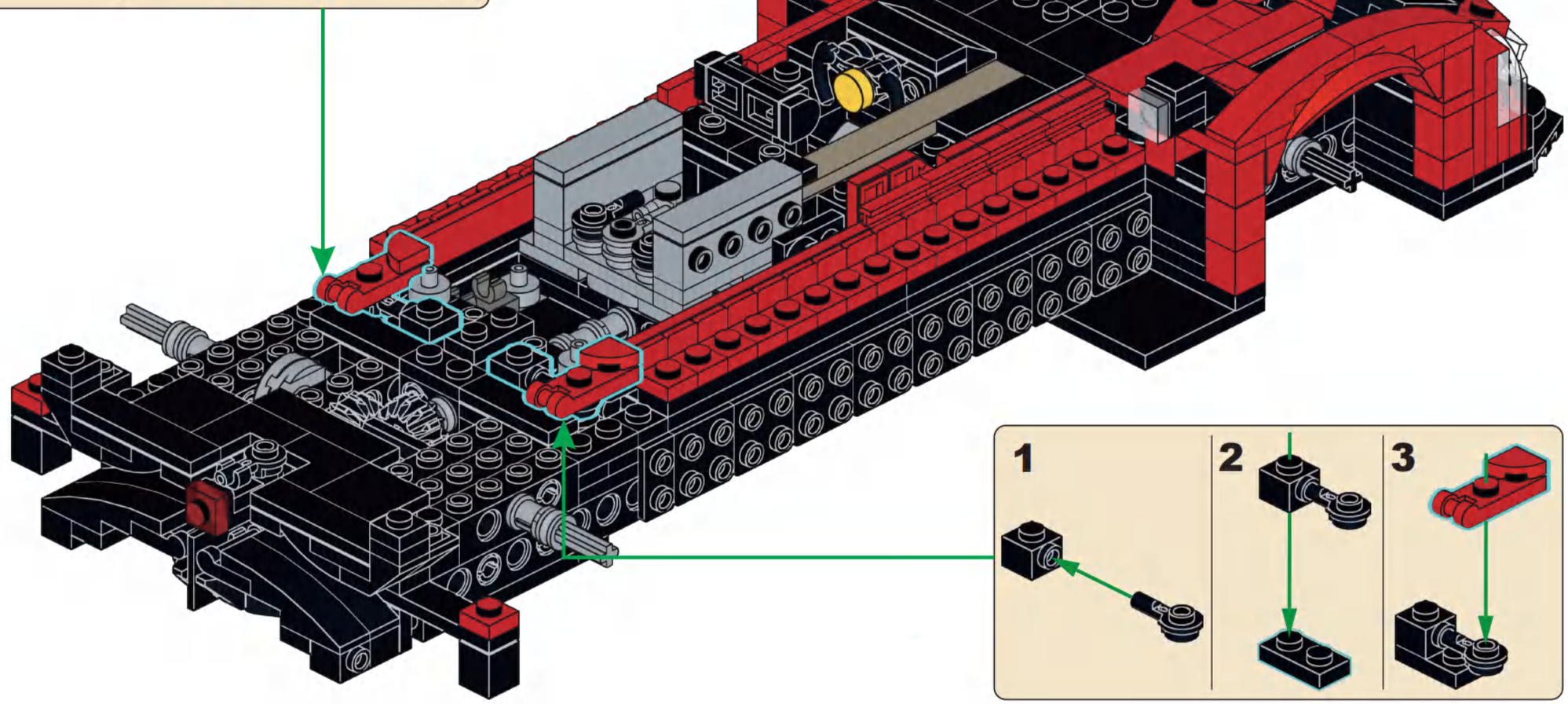

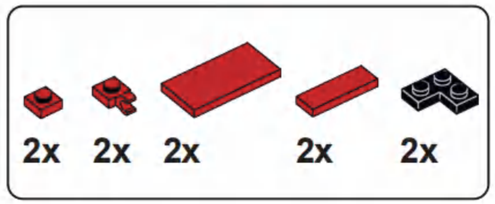


# C12

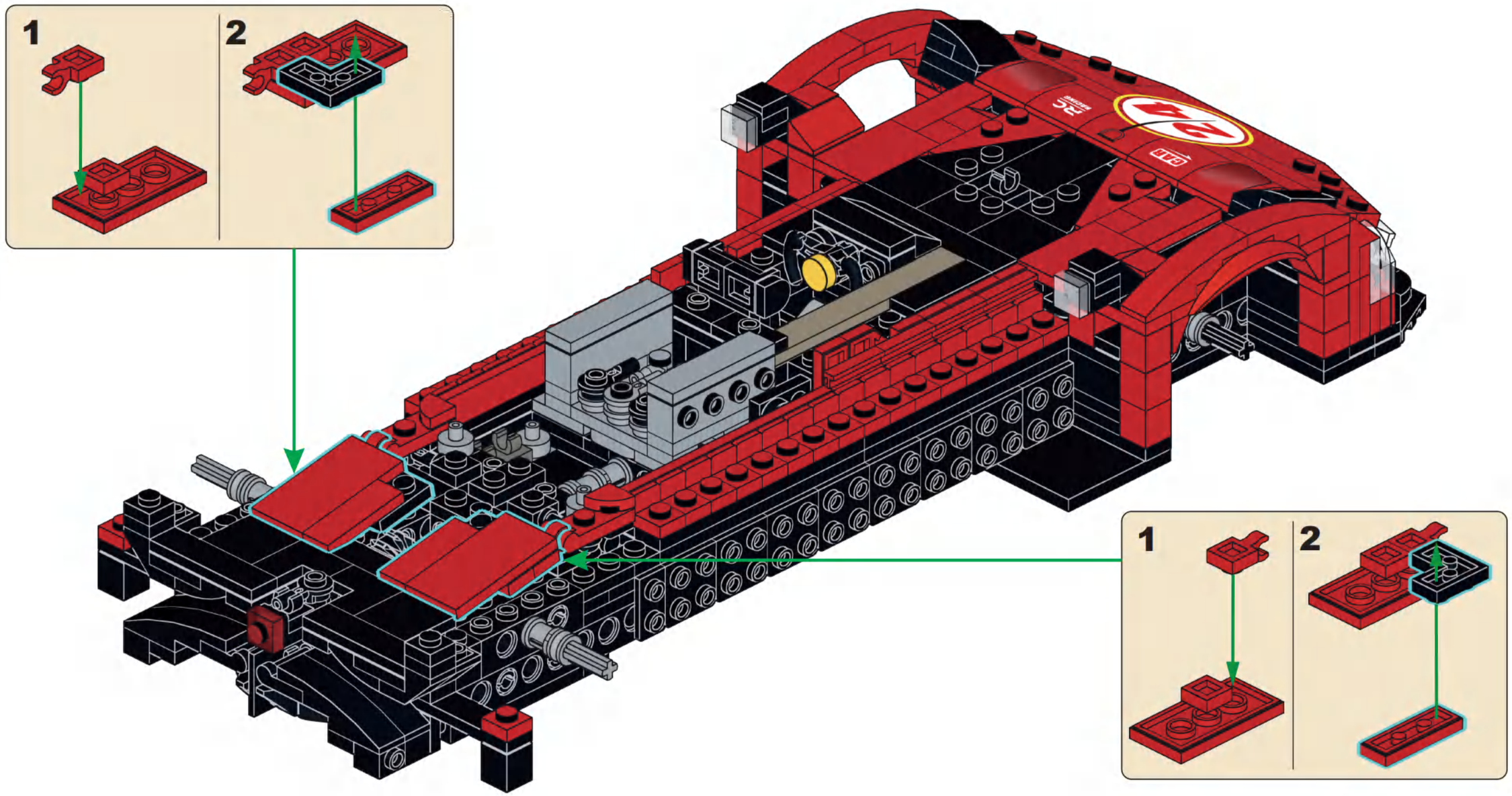

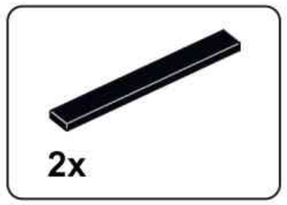


**C13**

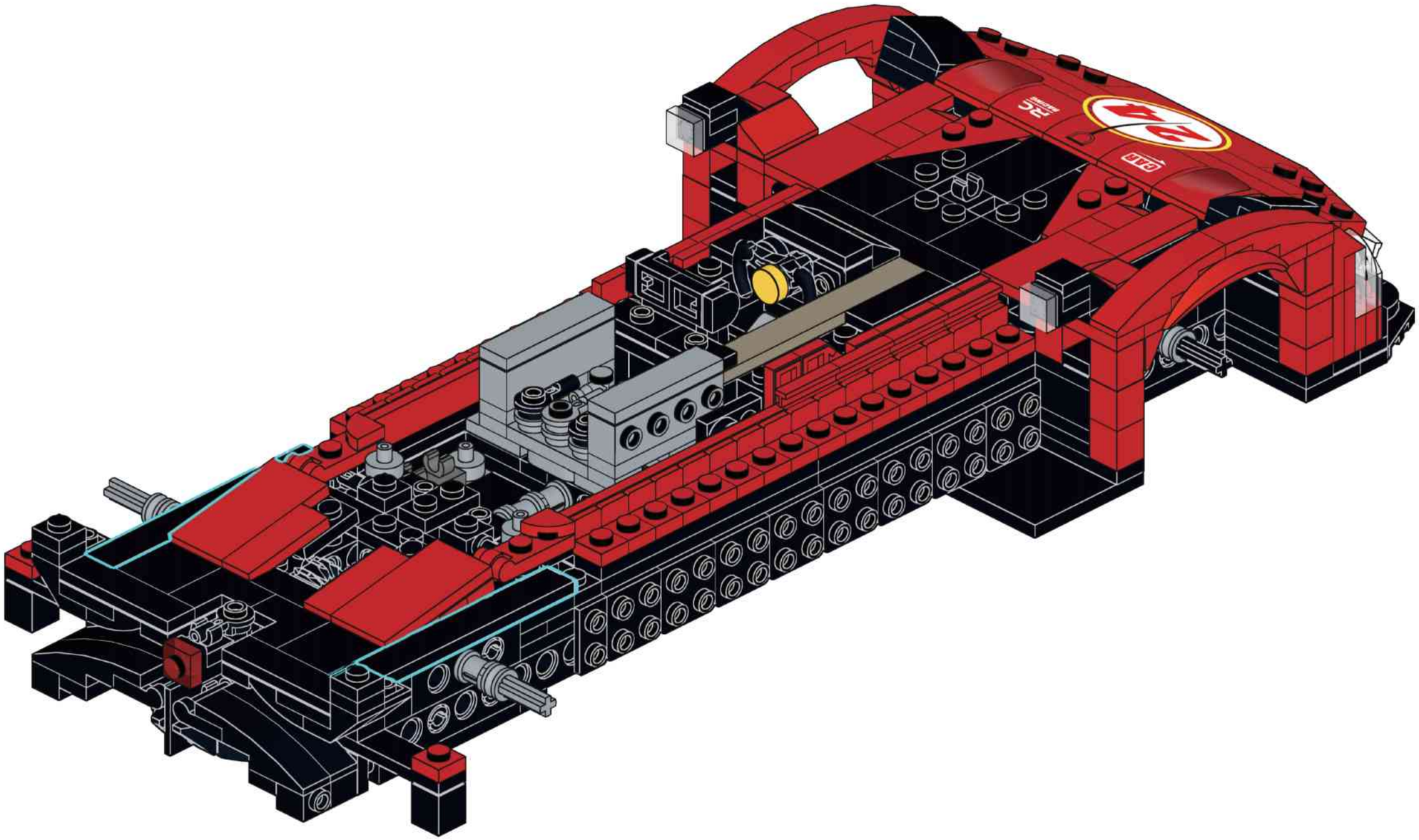

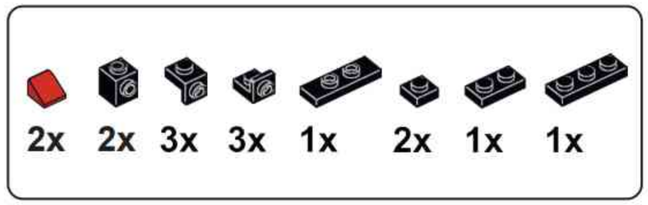


## C14

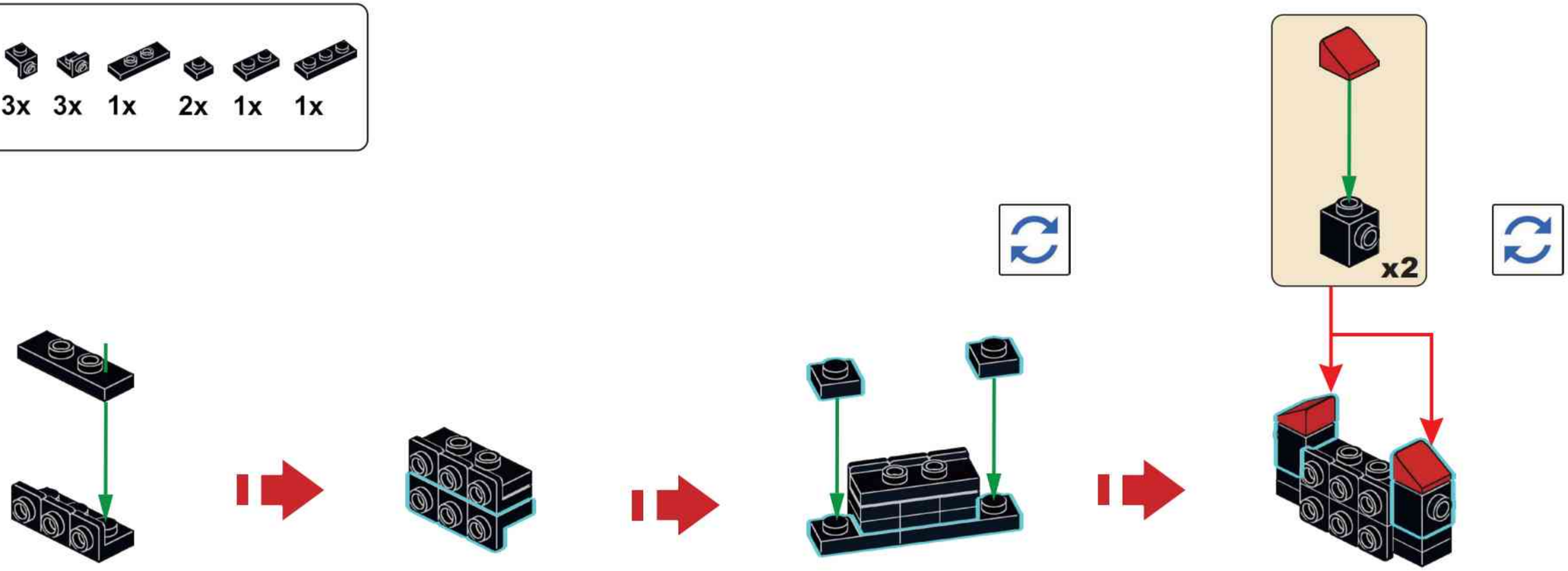


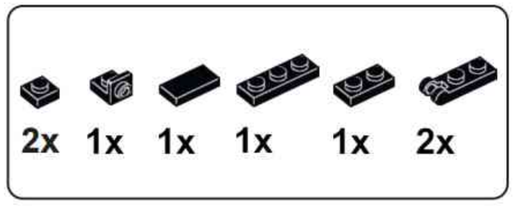


## C15

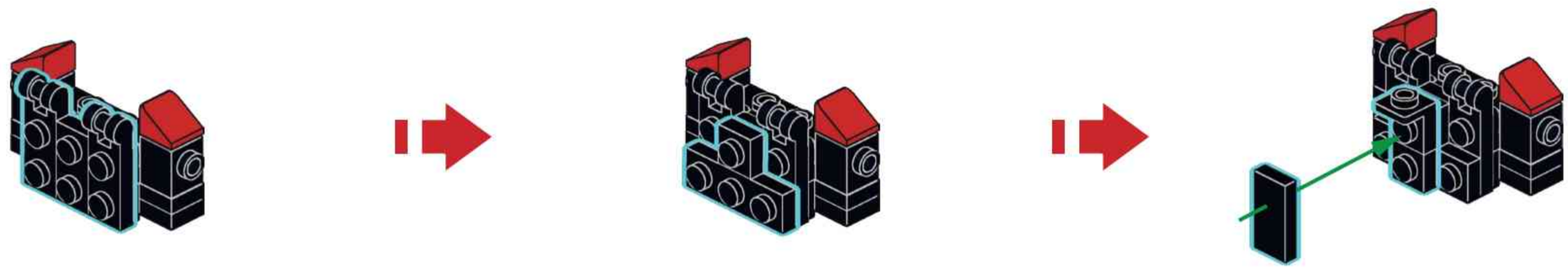

# C16

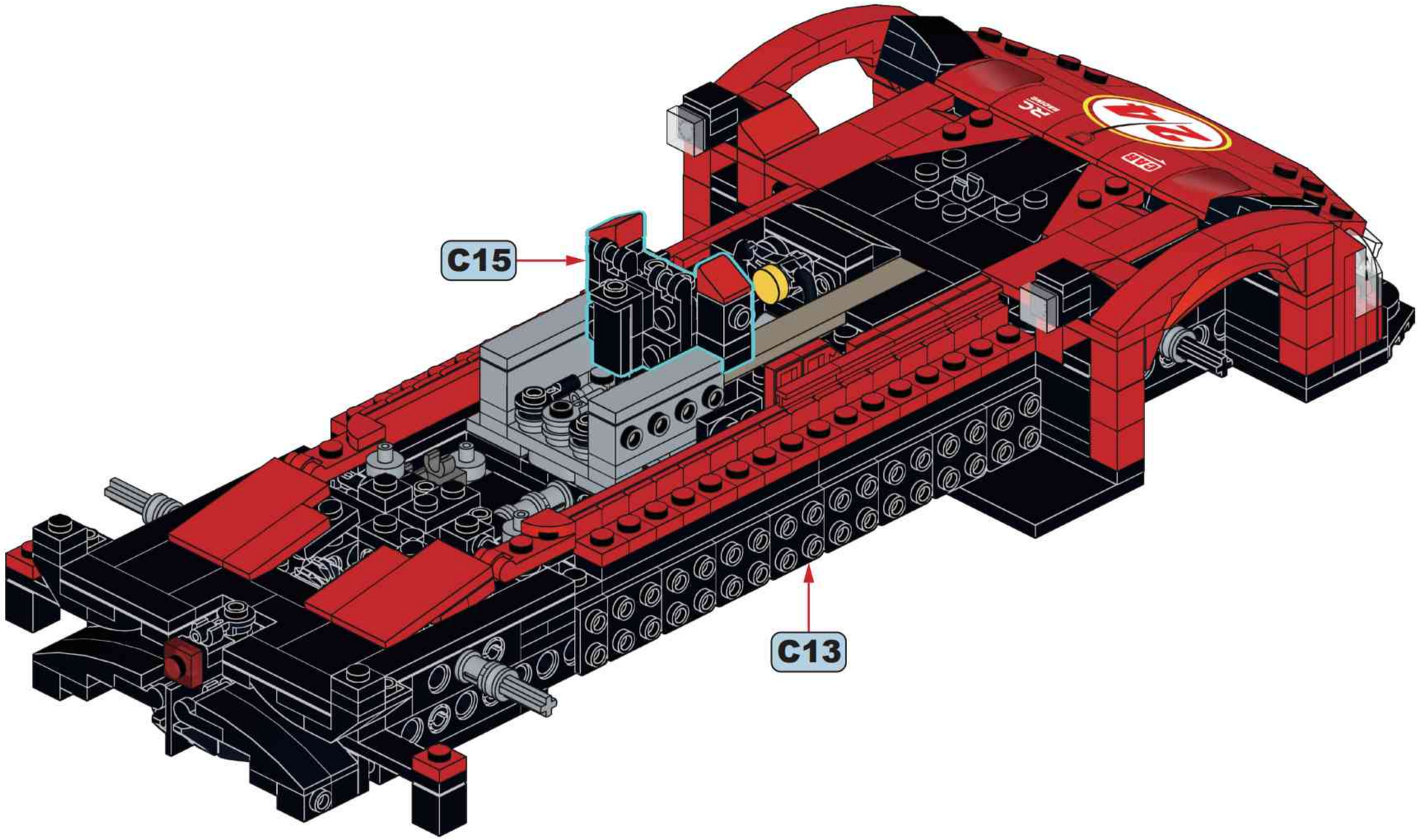

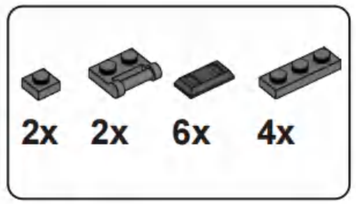

## C17

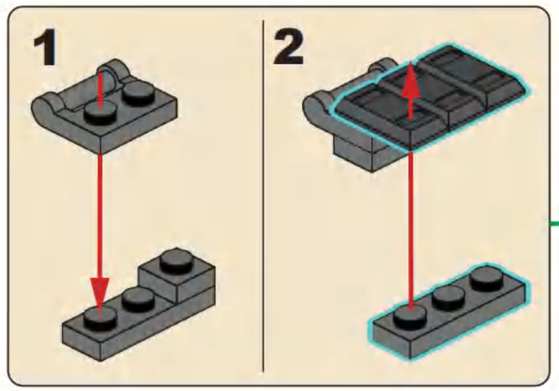


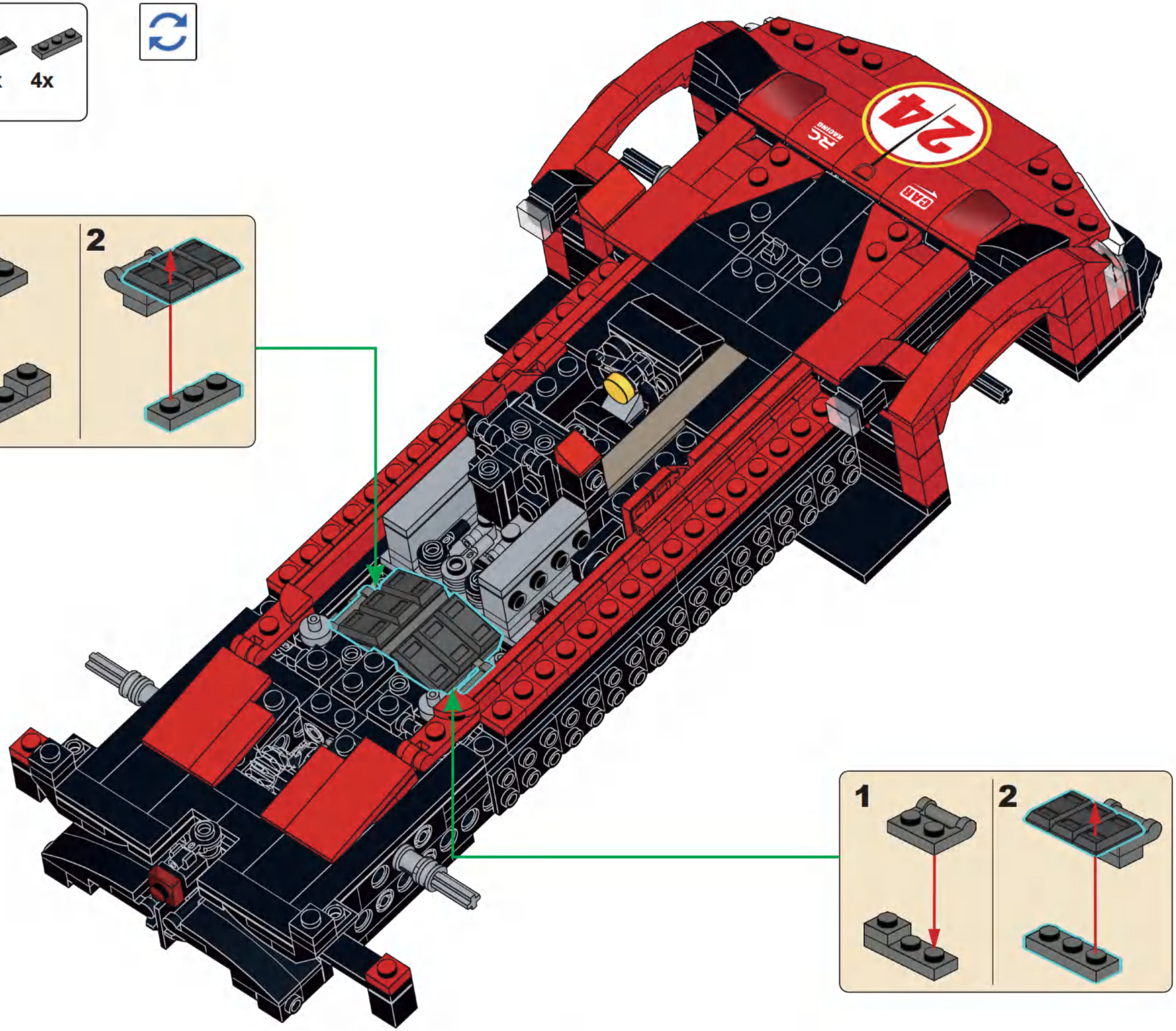

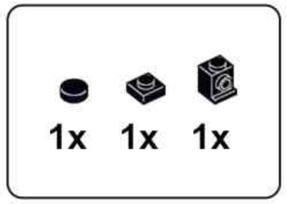


## C18

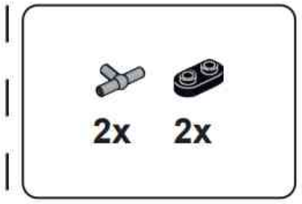


## C19

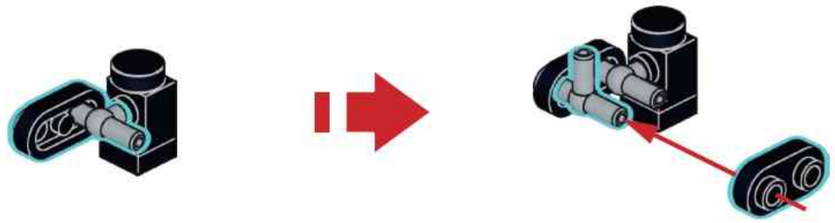

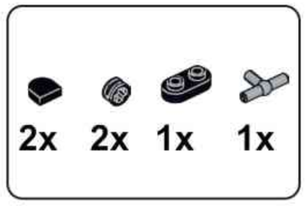


## C20

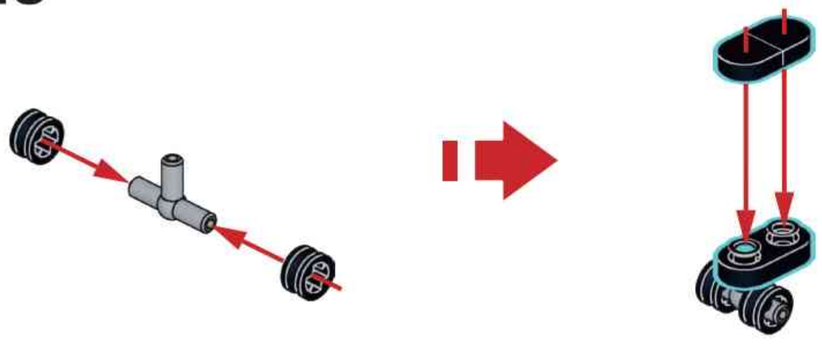

## C21

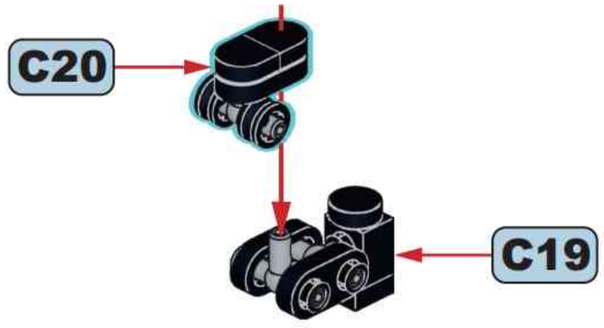

## C22

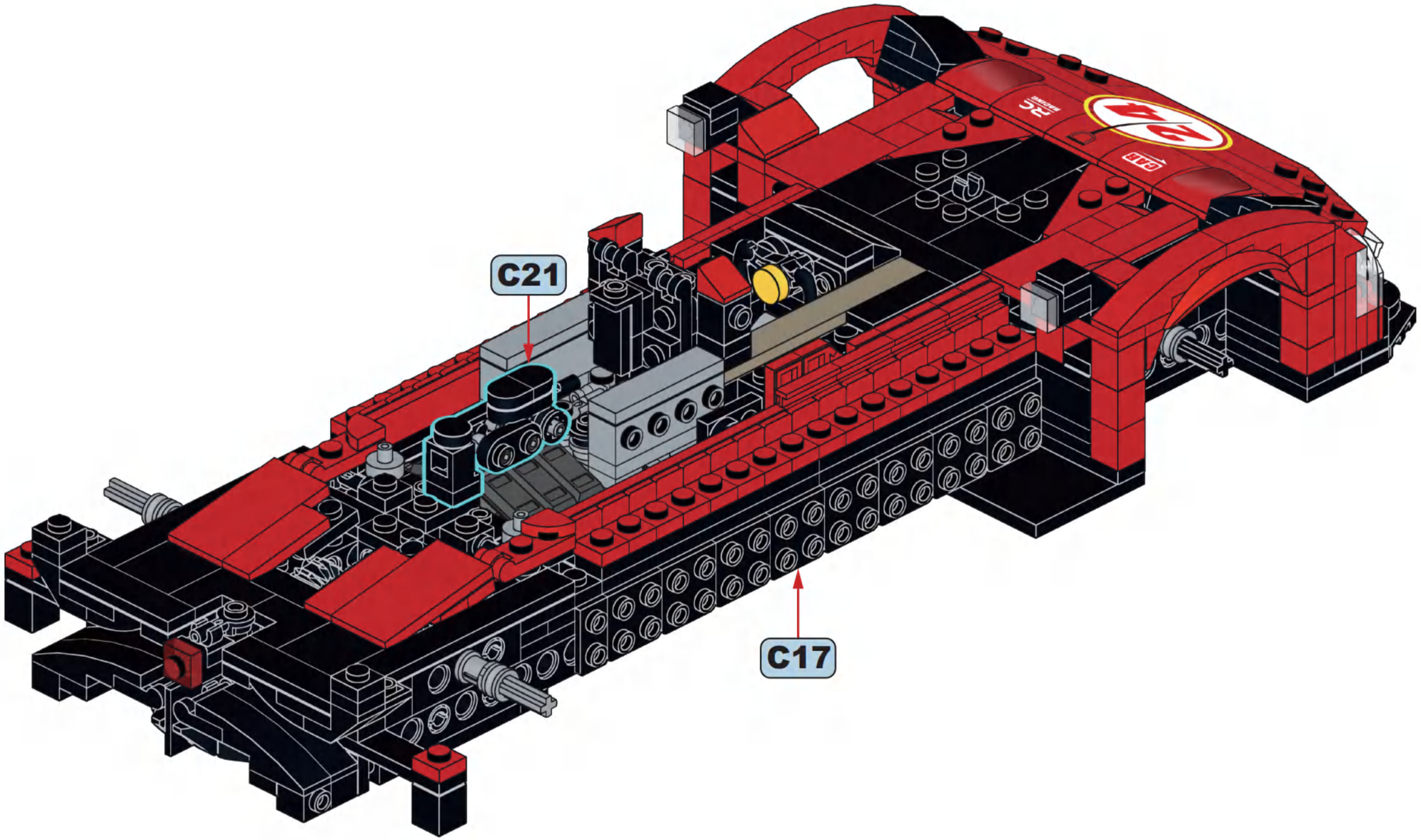

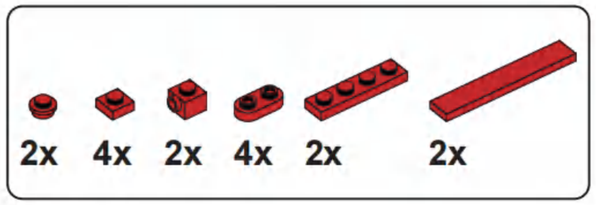


# C23

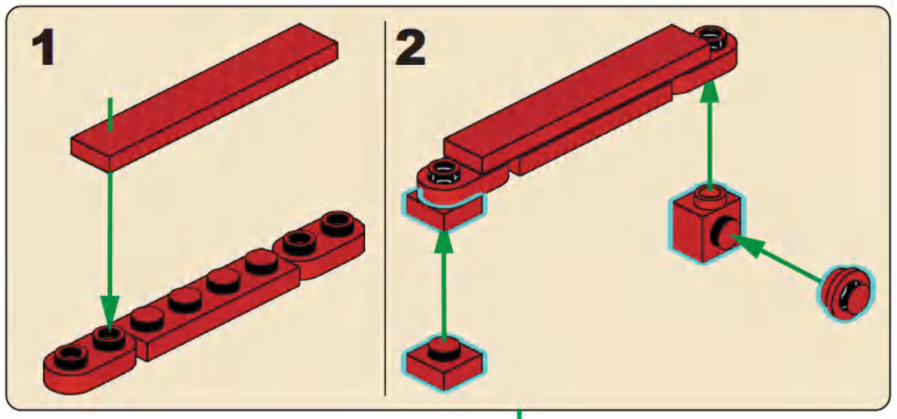


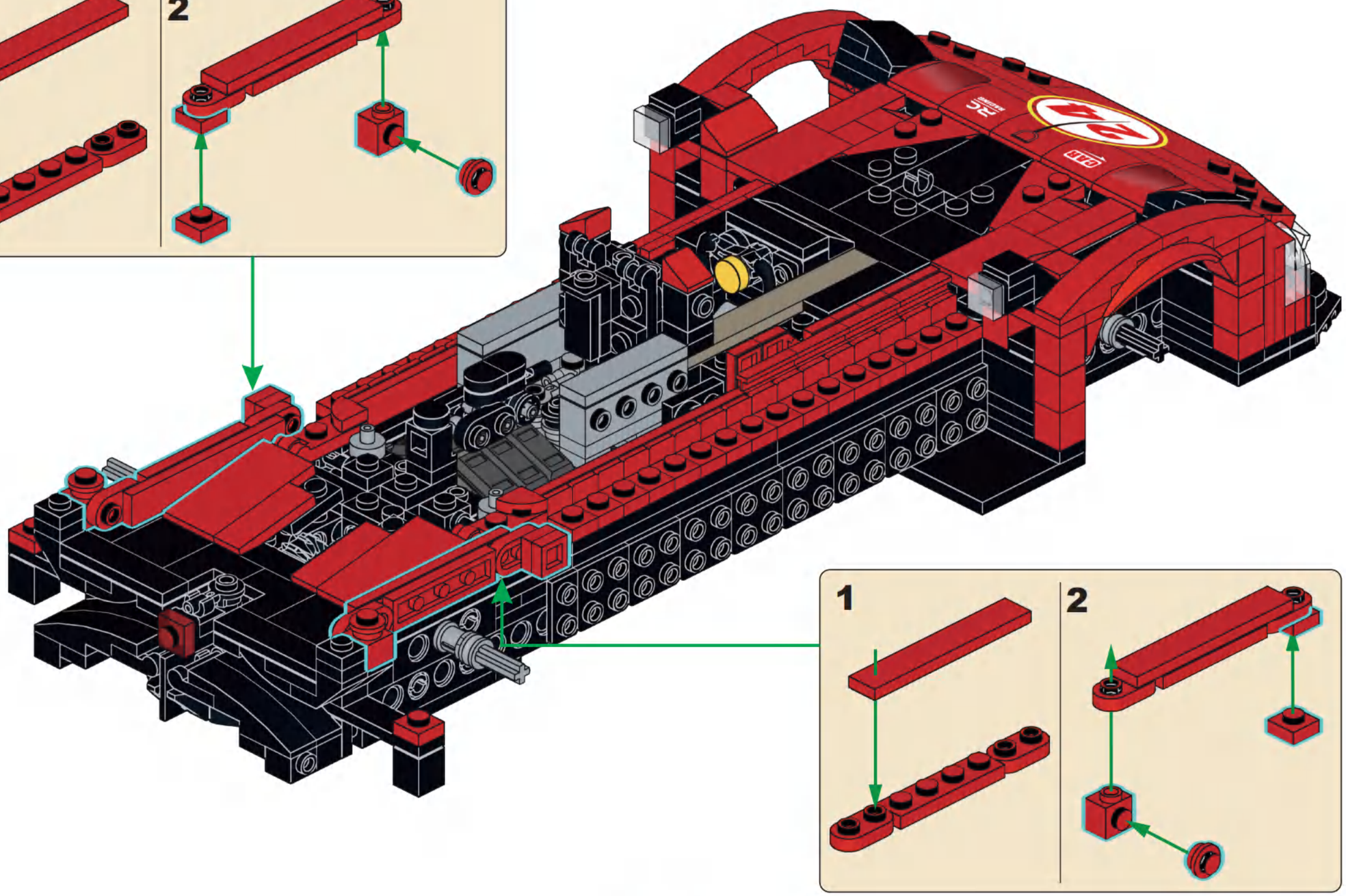

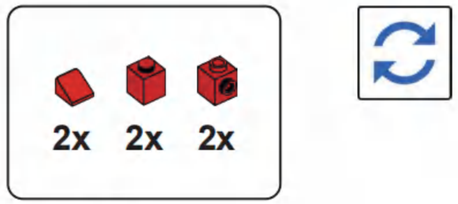




## C24

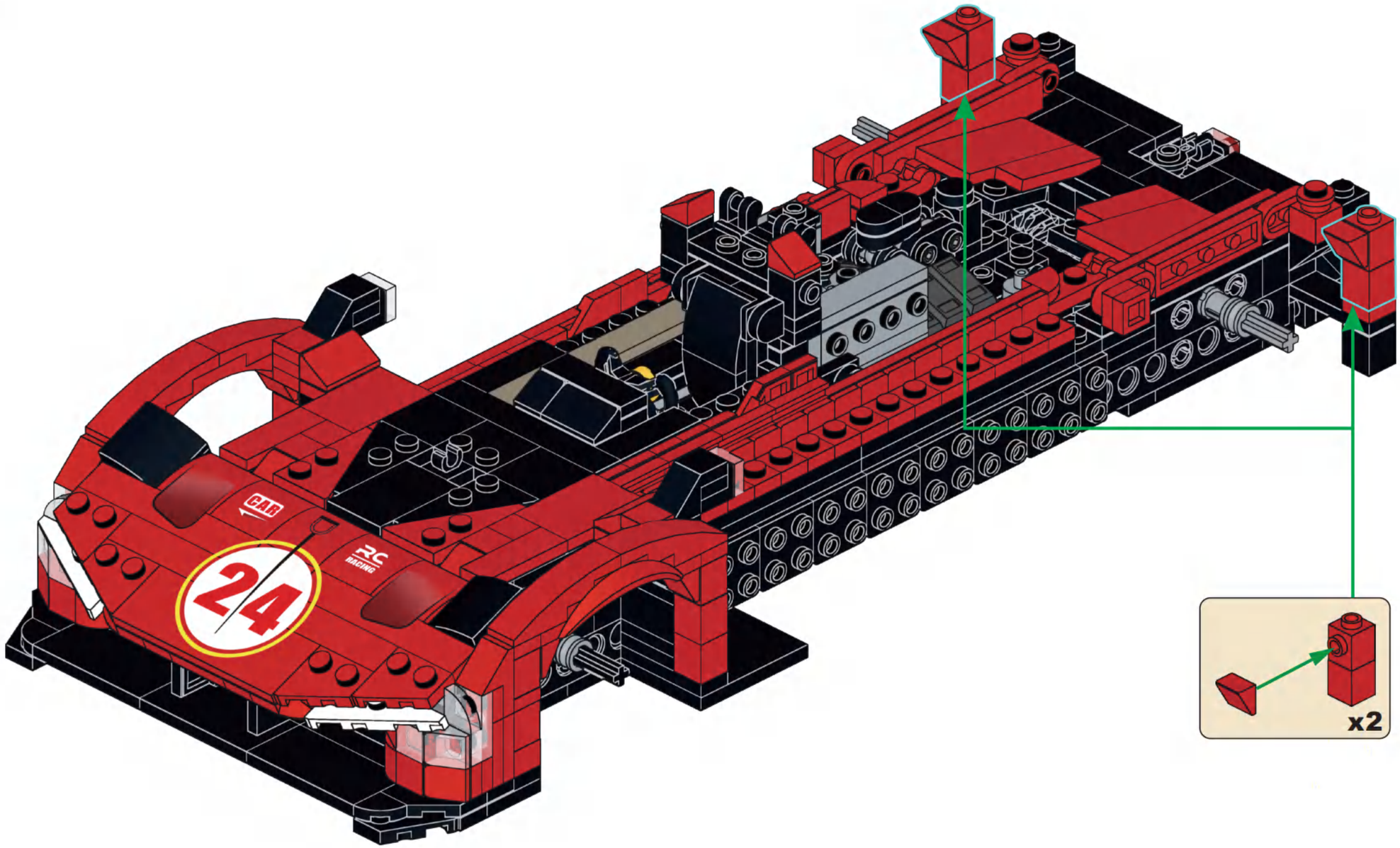

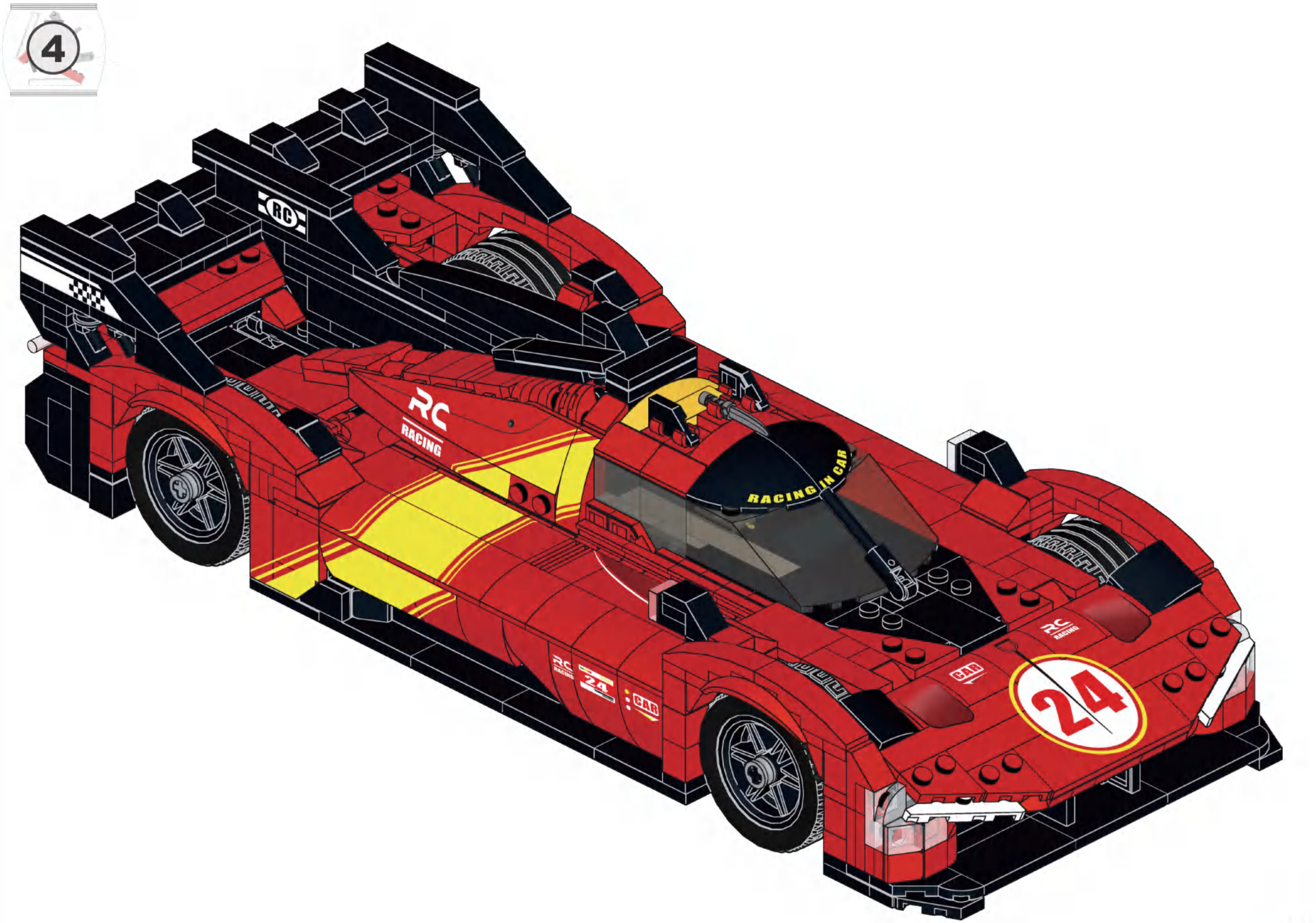
4
RC
RACING
RACING IN CAR
24
CAR
D

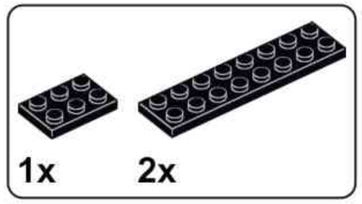


## D1

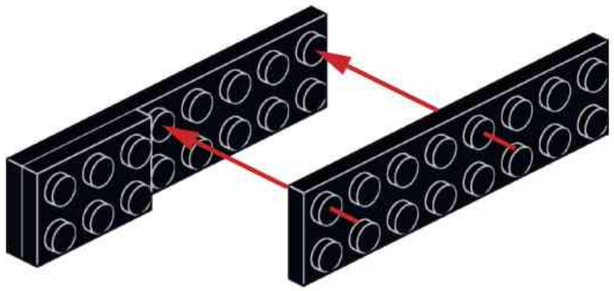

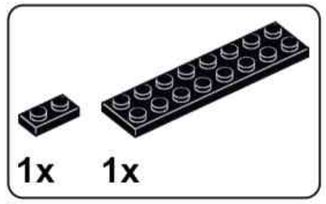


## D2

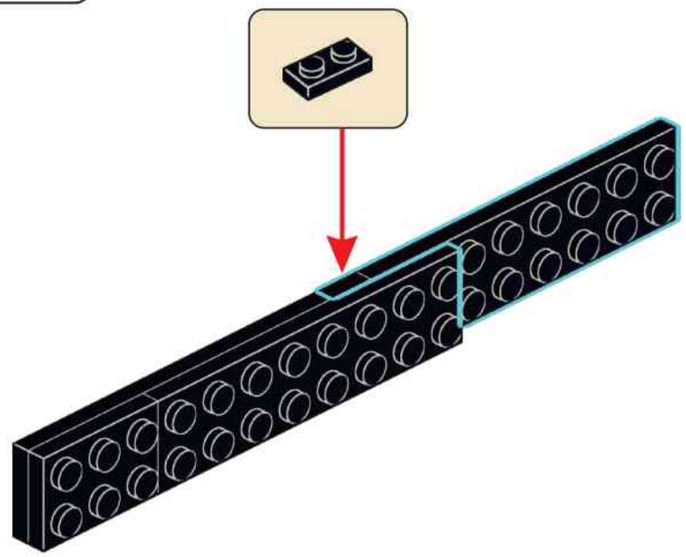

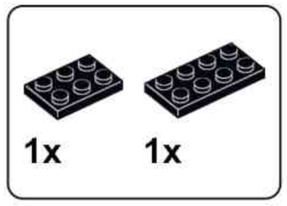


## D3

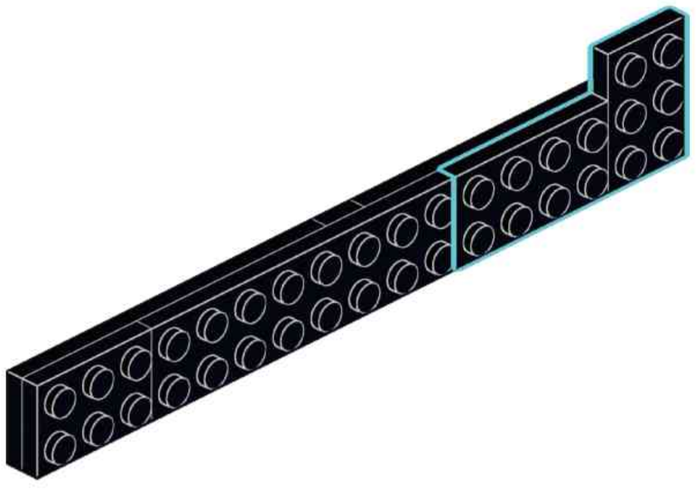

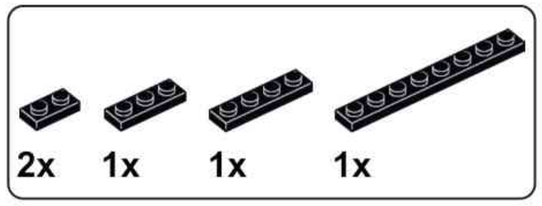


## D4

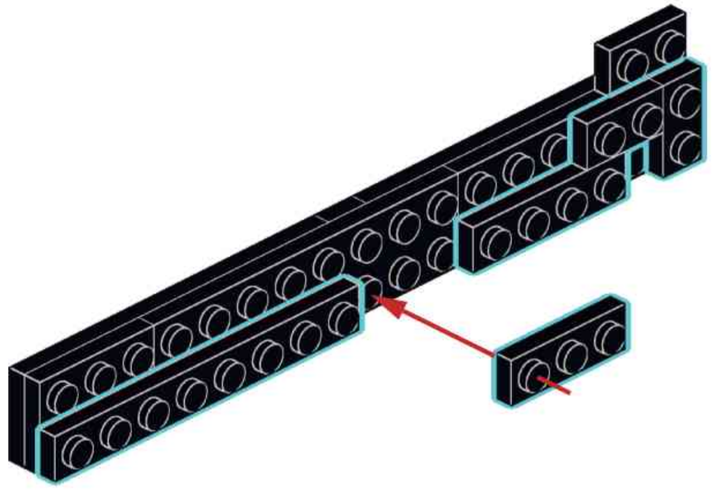

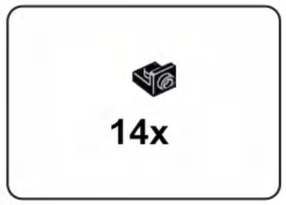


## D5

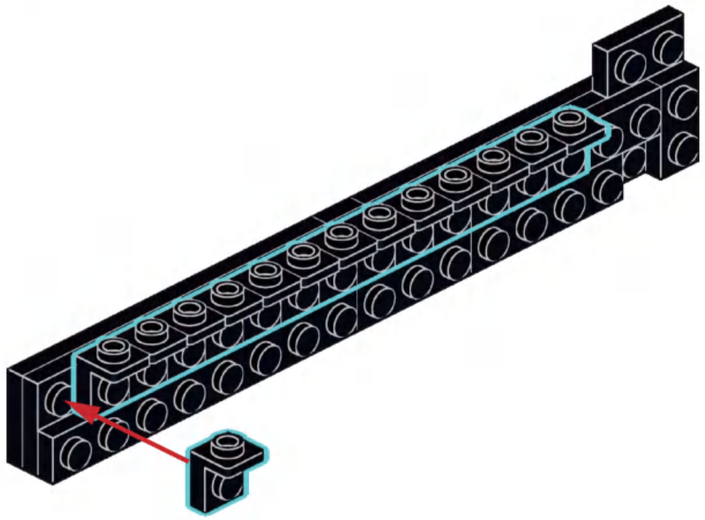

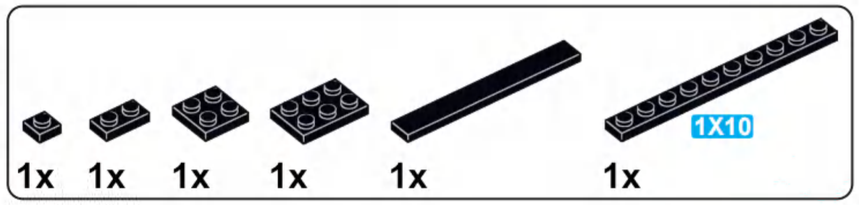


## D6

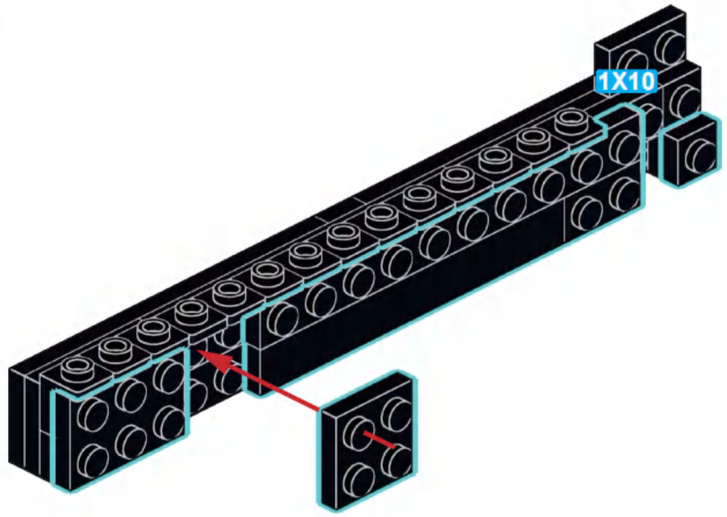


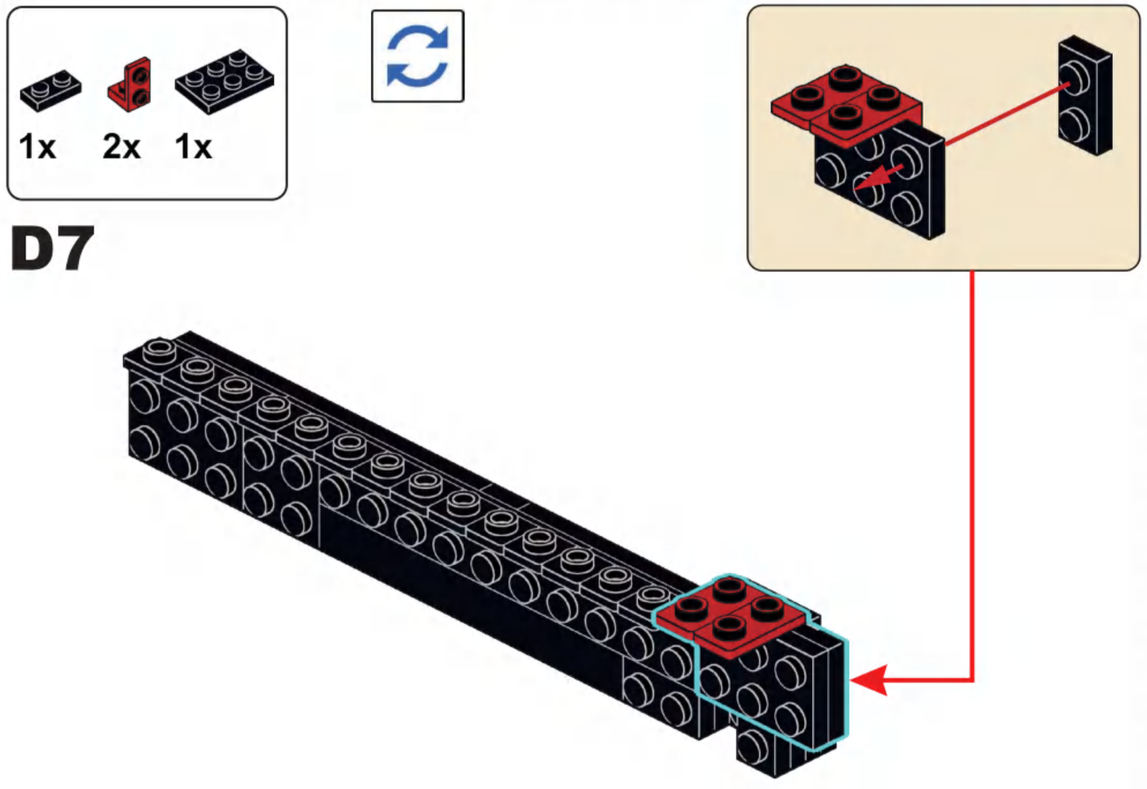


## D7

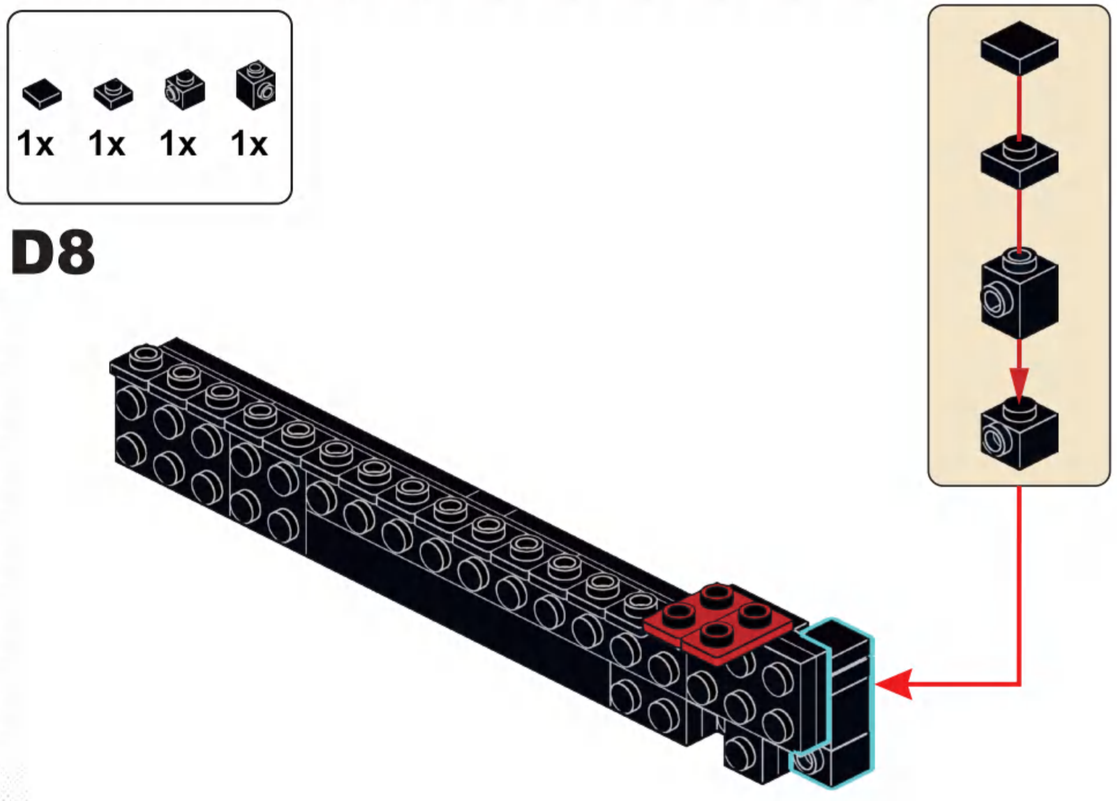


## D8

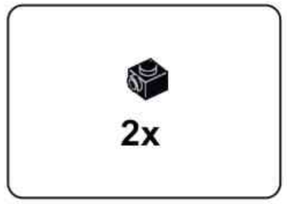


## D9

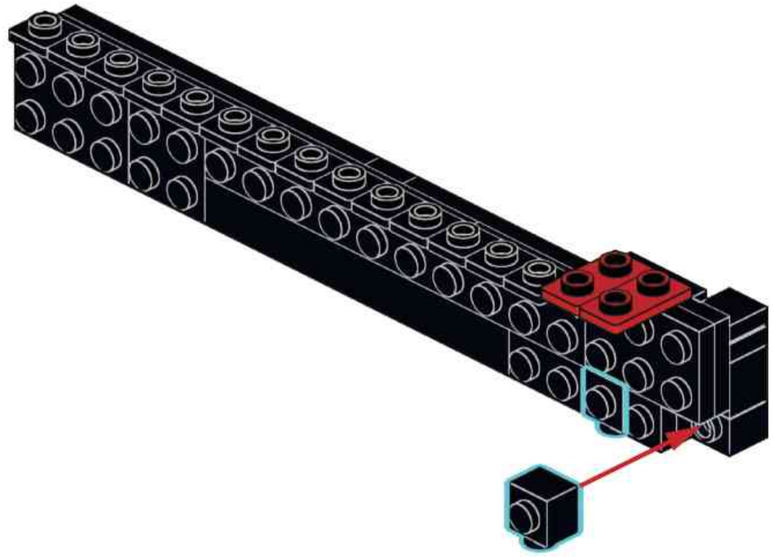

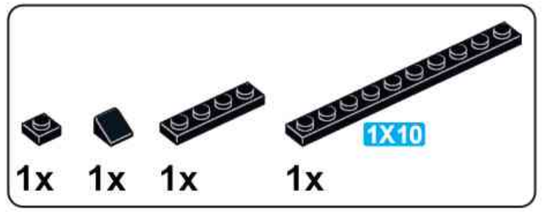


## D10

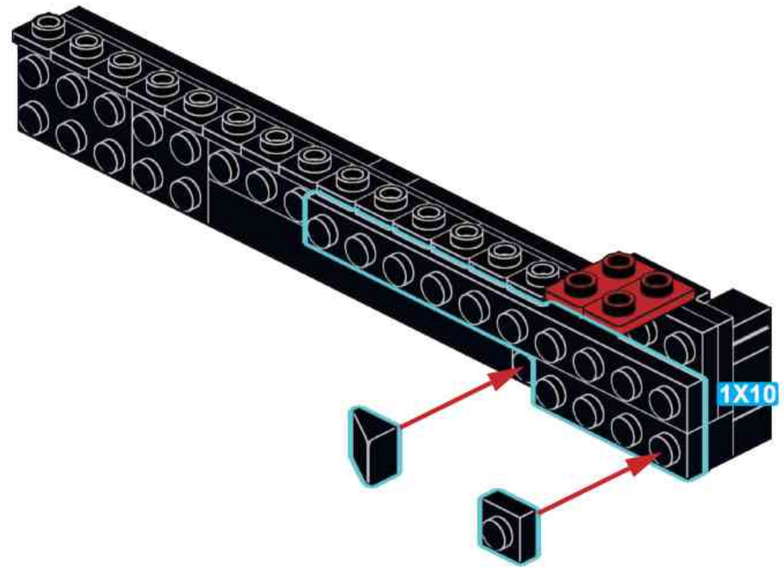


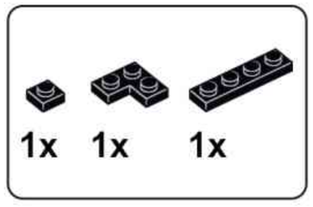


## D11

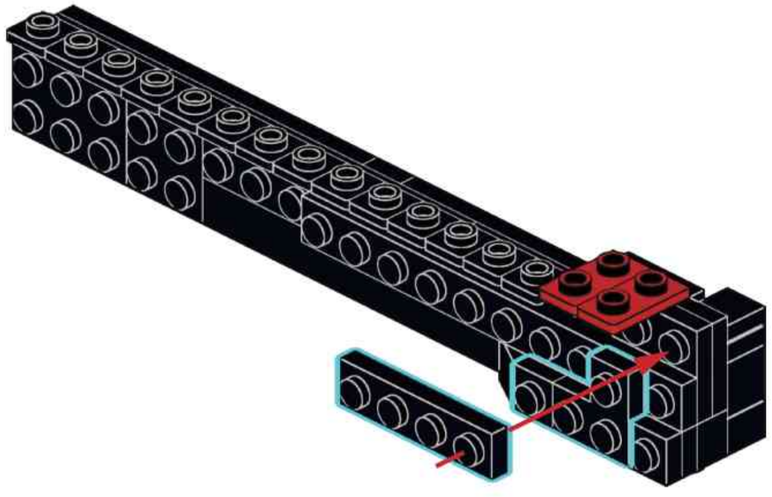

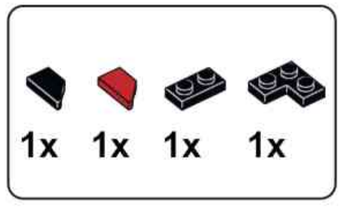


## D12

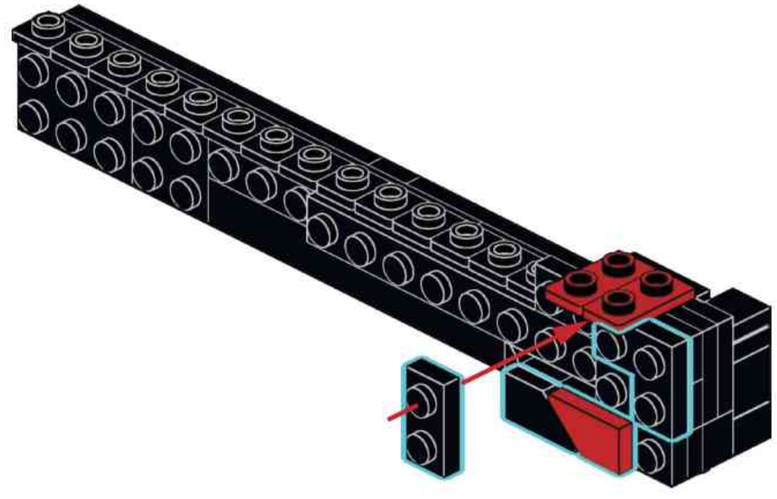

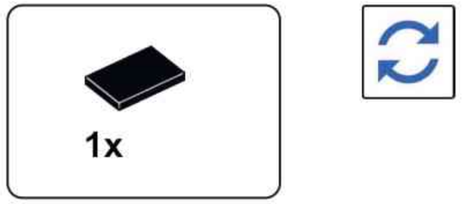




## D13

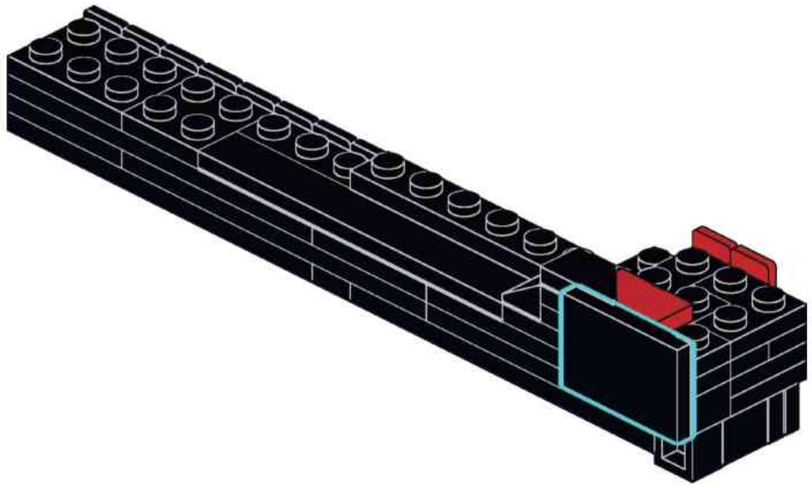

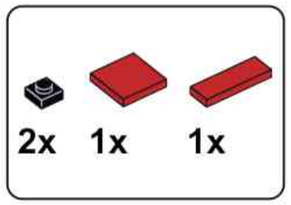


## D14

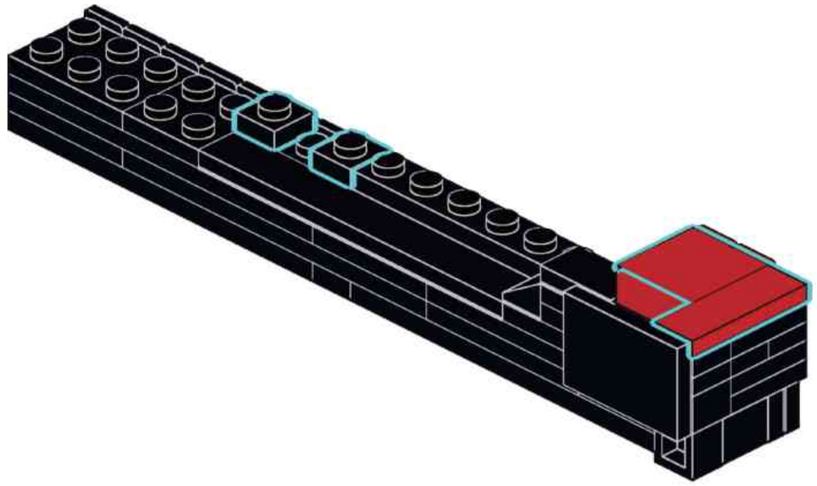

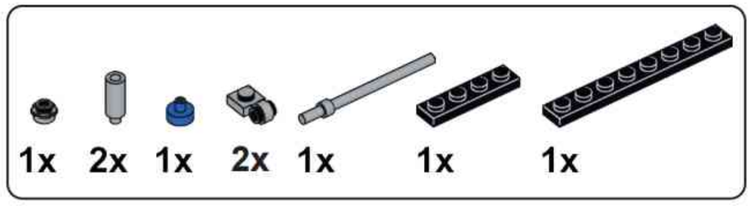

## D15

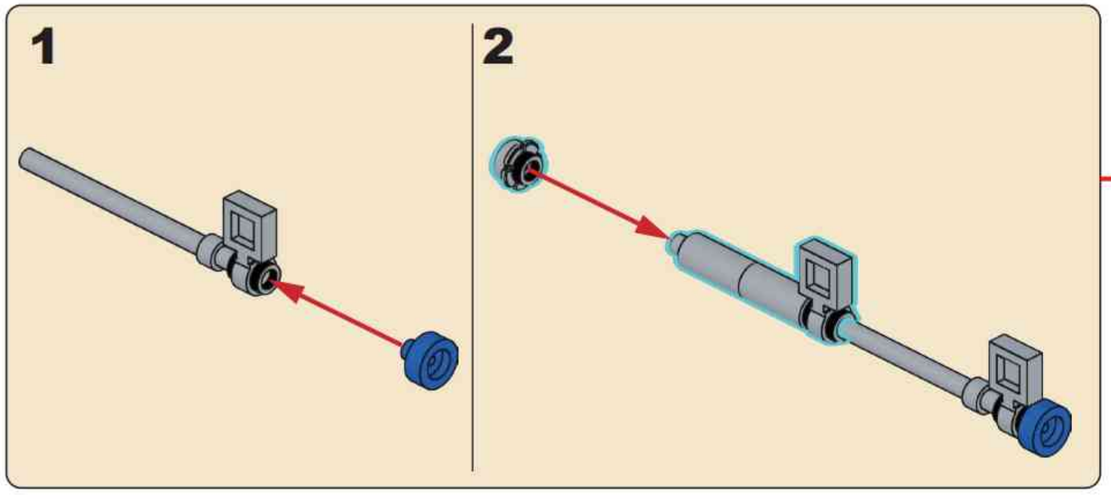


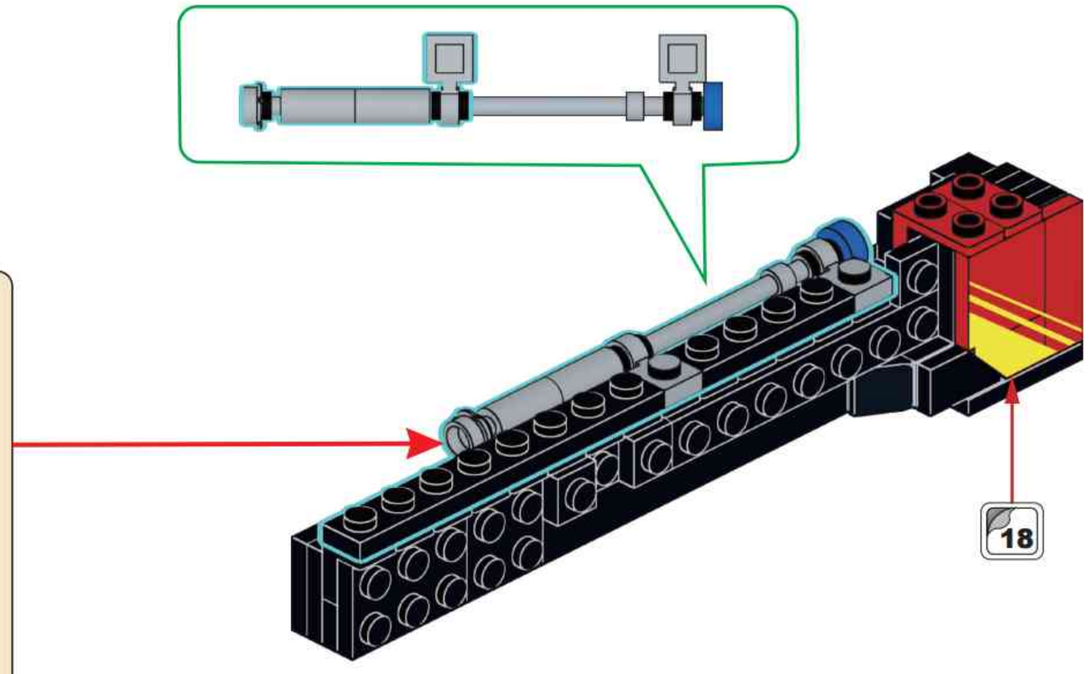

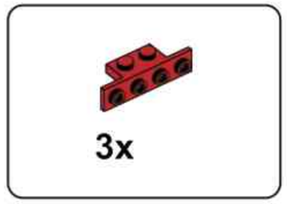


## D16

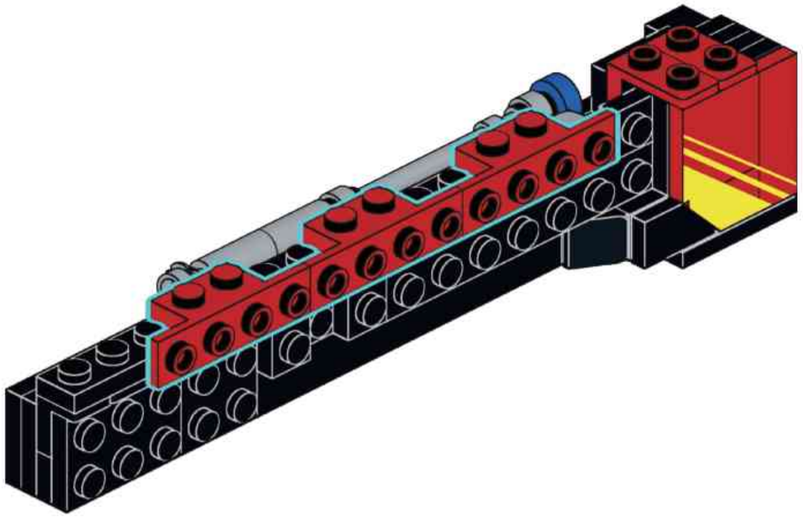

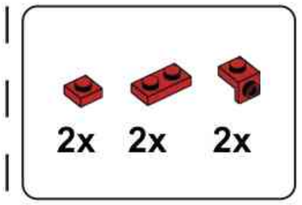


## D17

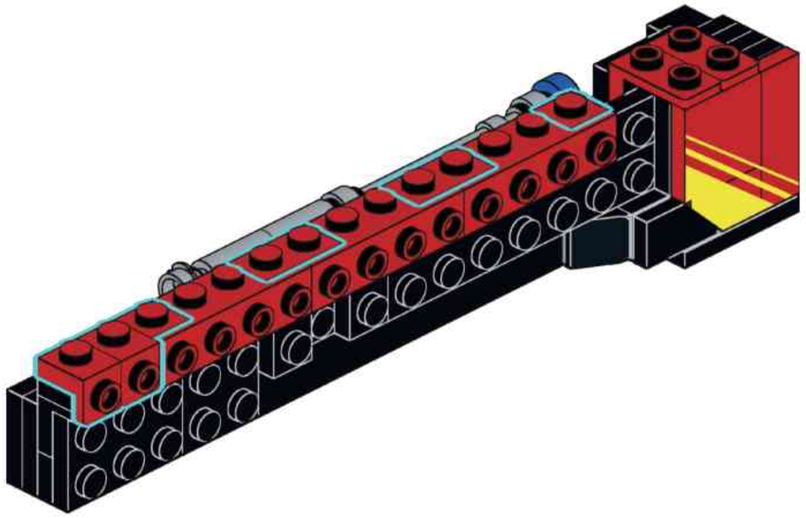

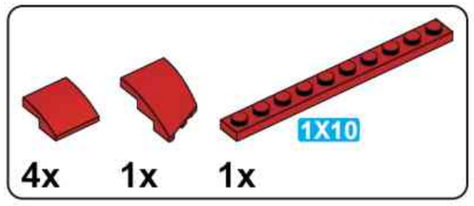


## D18

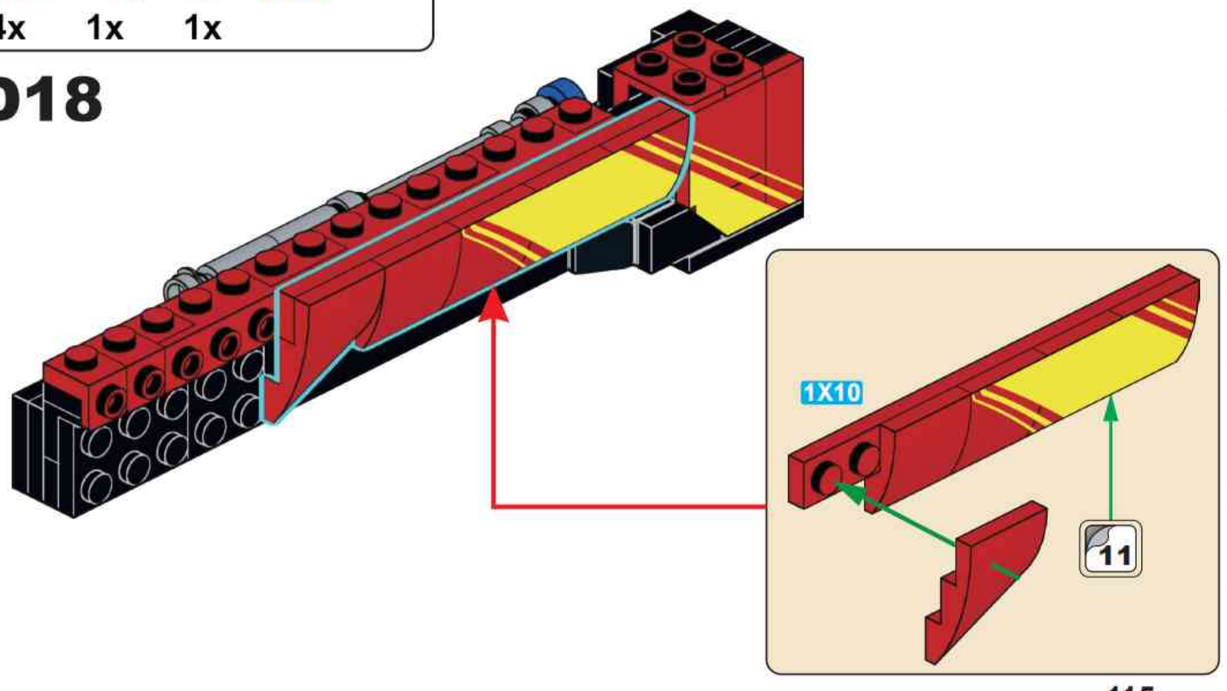


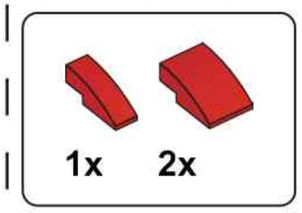


## D19

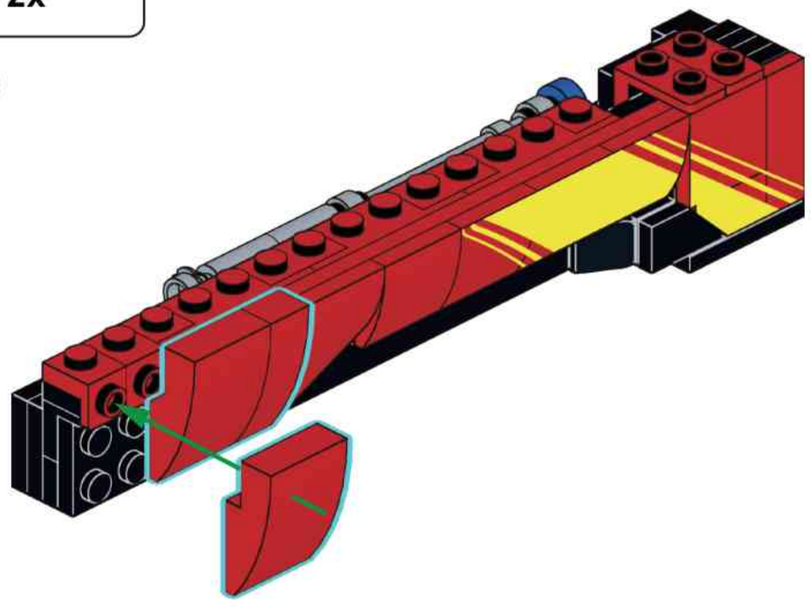

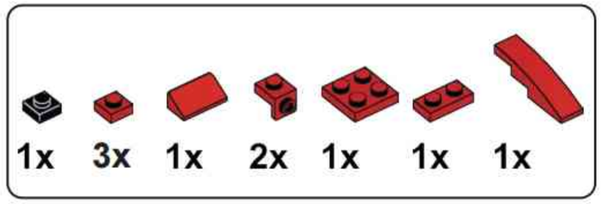


## D20

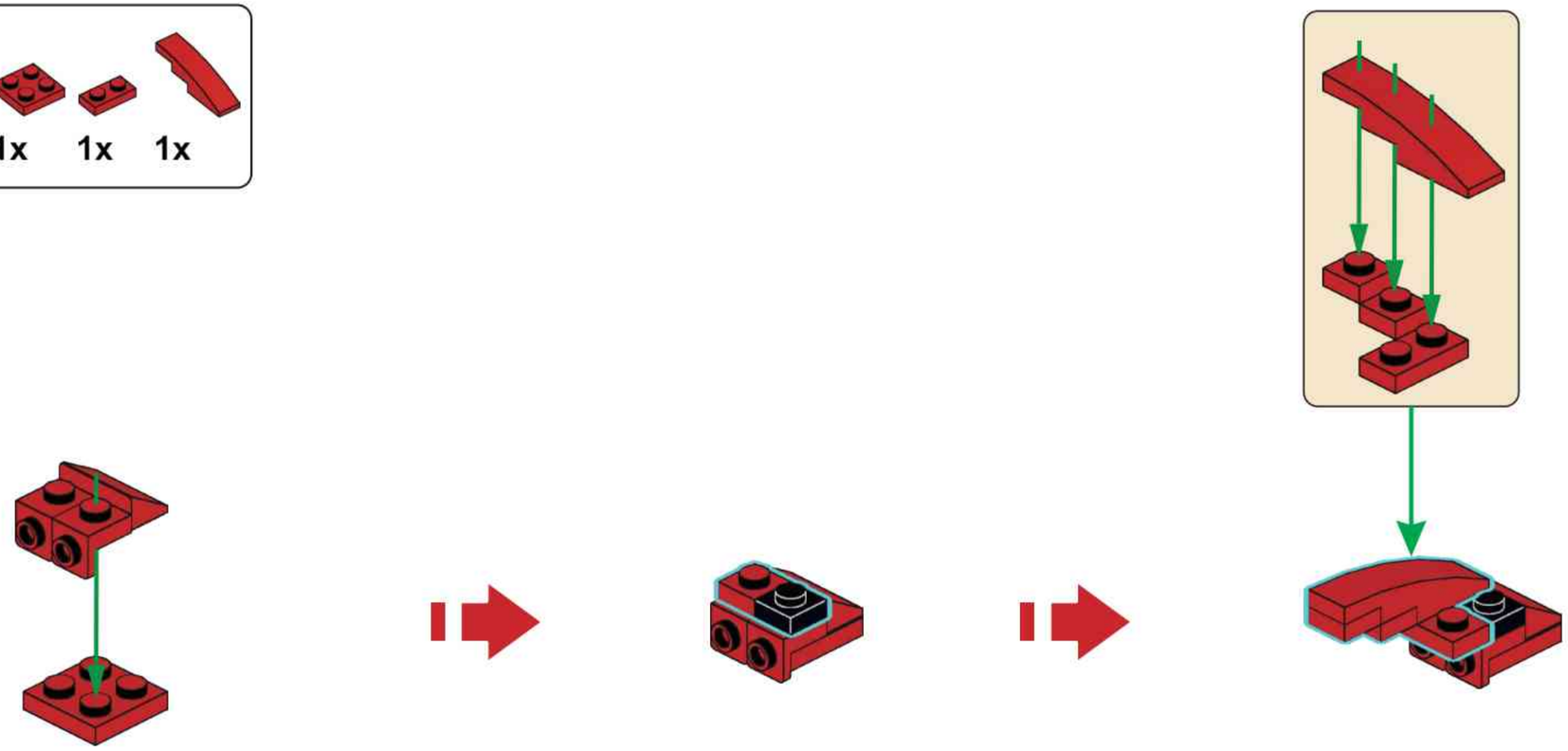

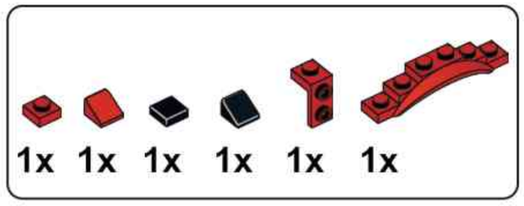


## D21

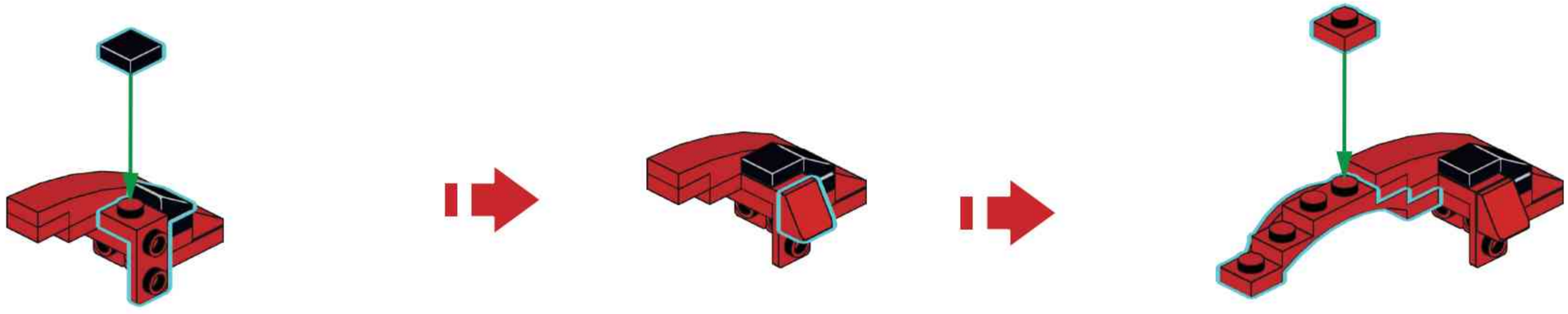

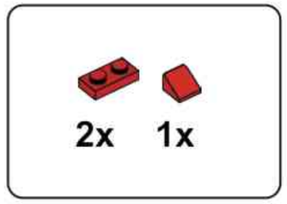

## D22

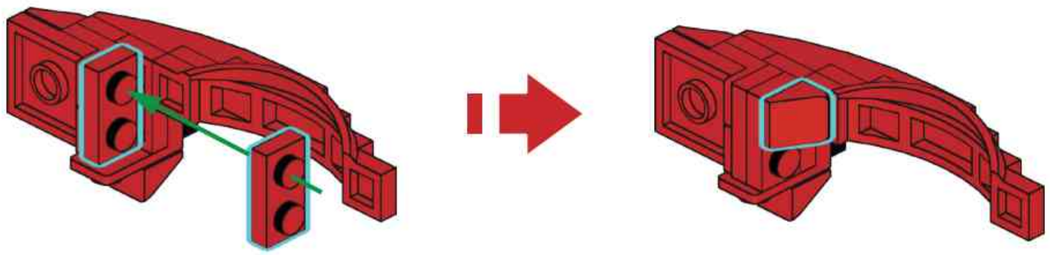

## D23

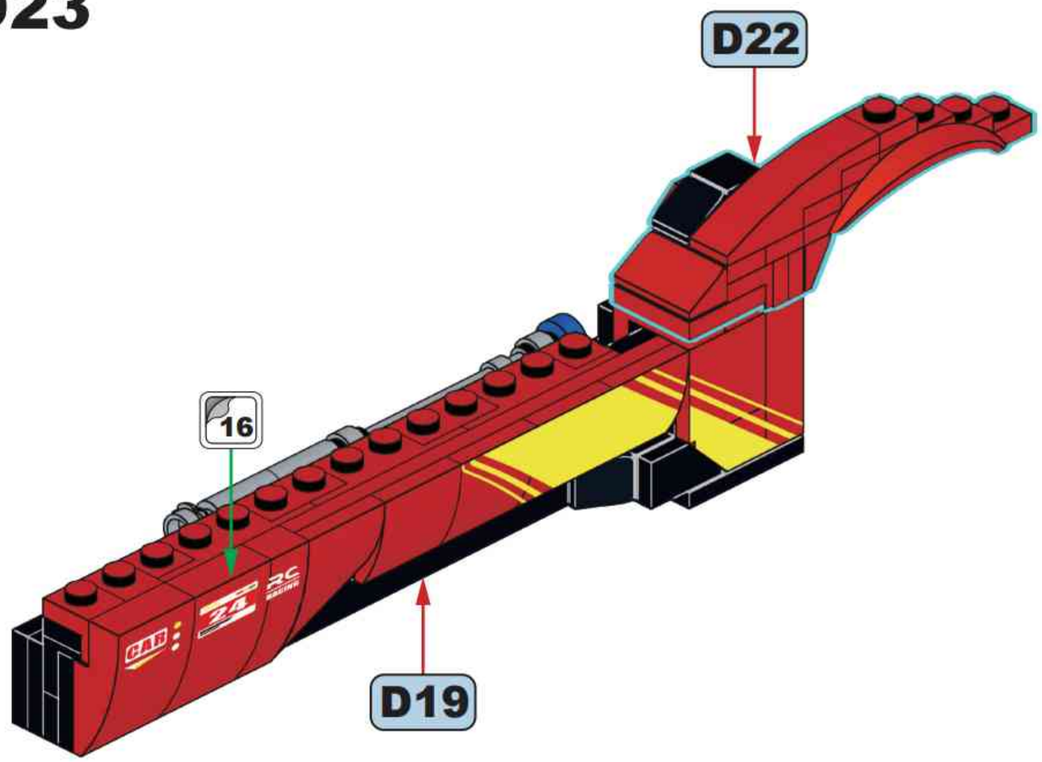


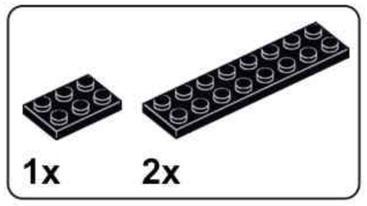


## D24

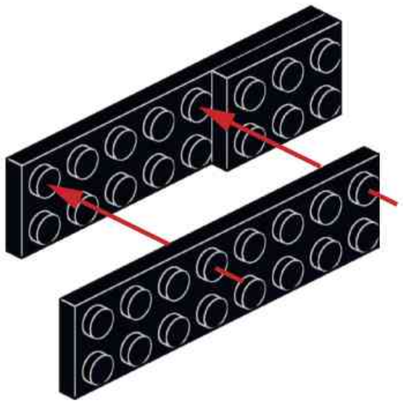

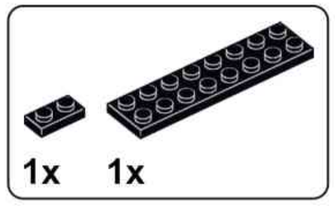


## D25

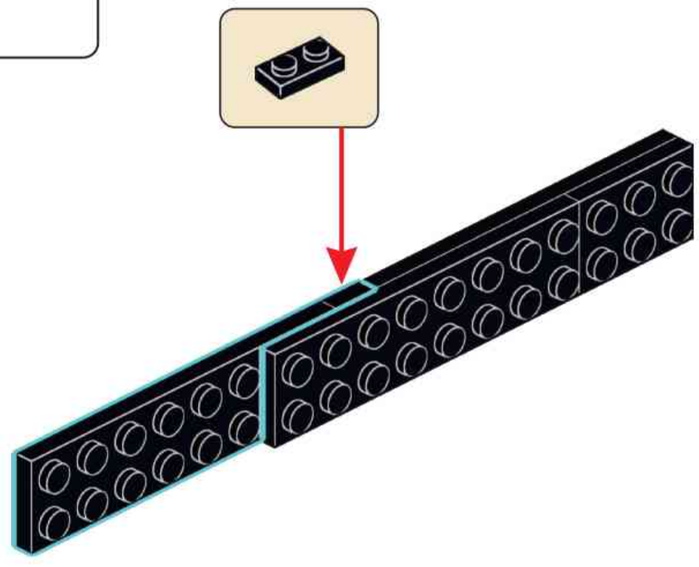

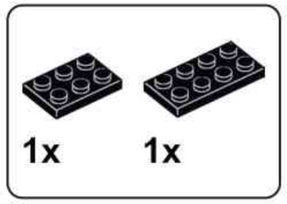


## D26

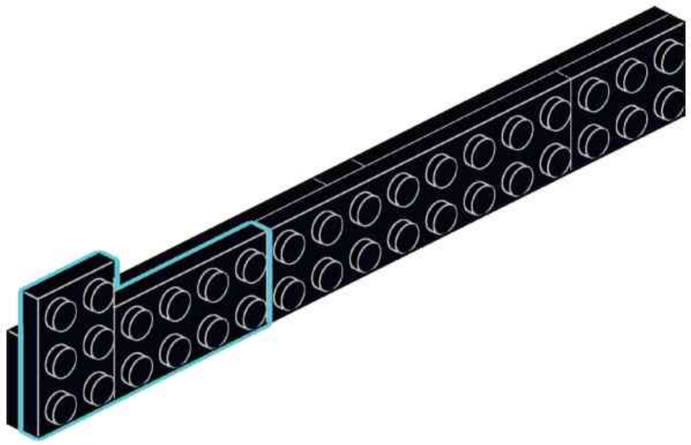

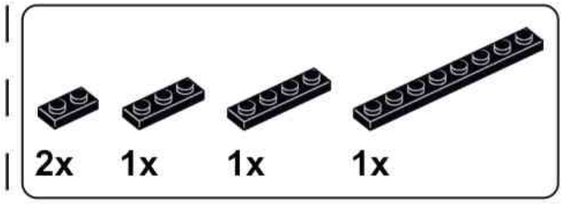


## D27

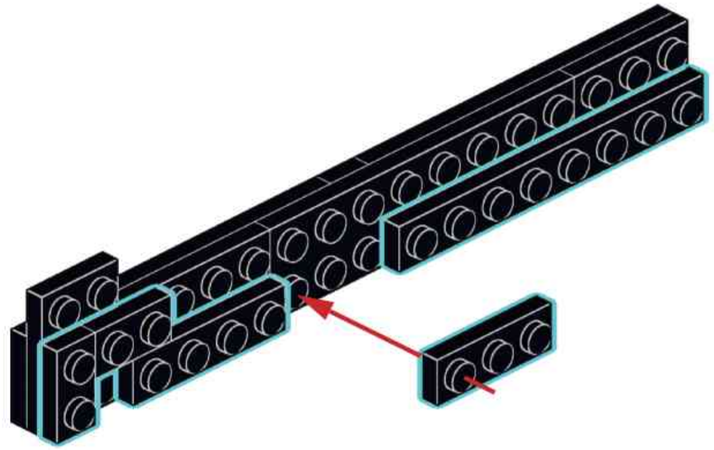

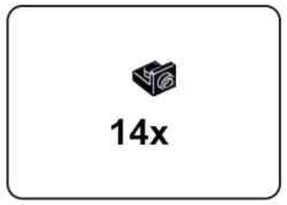


## D28

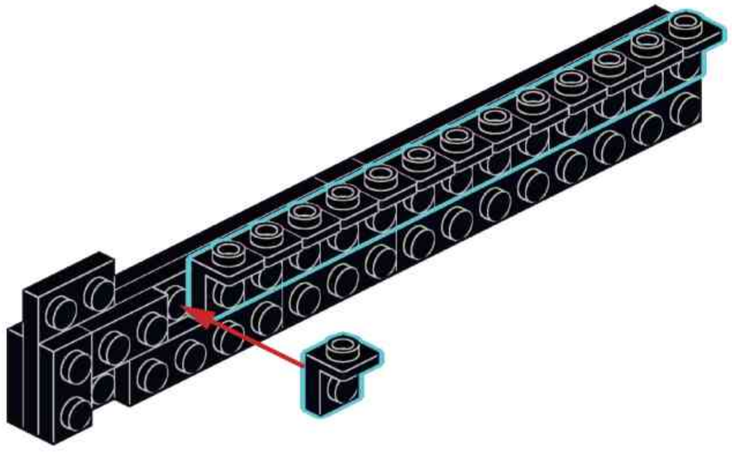

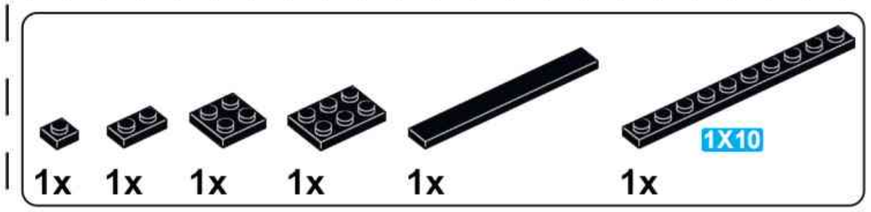


## D29

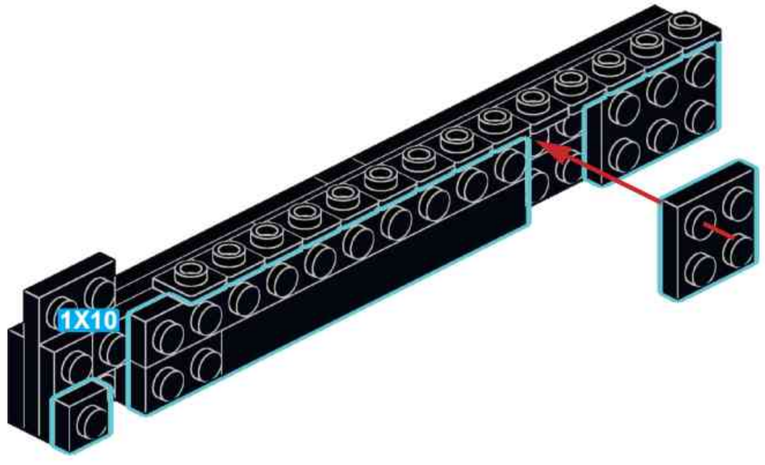

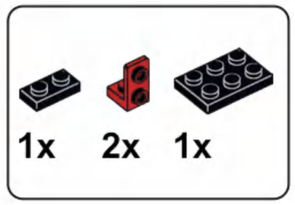


## D30

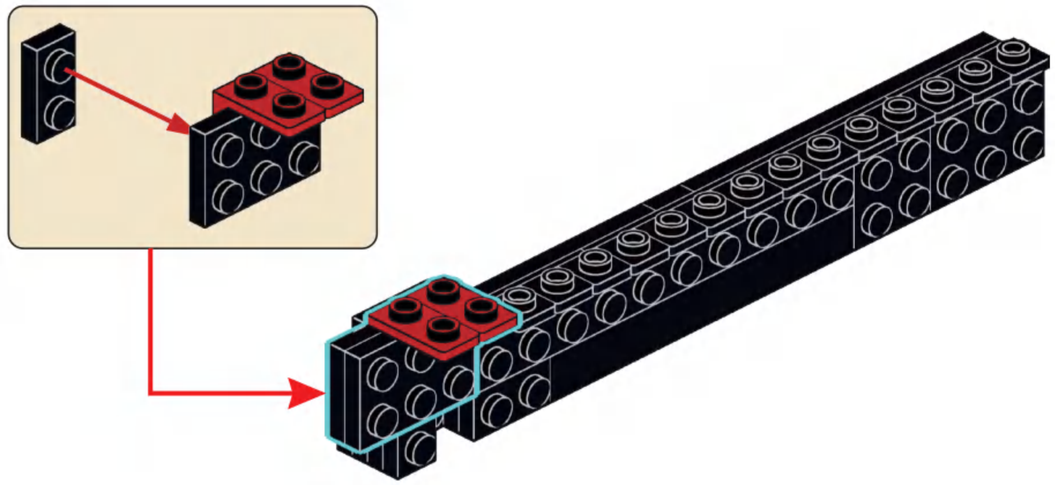

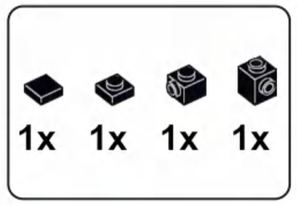


## D31

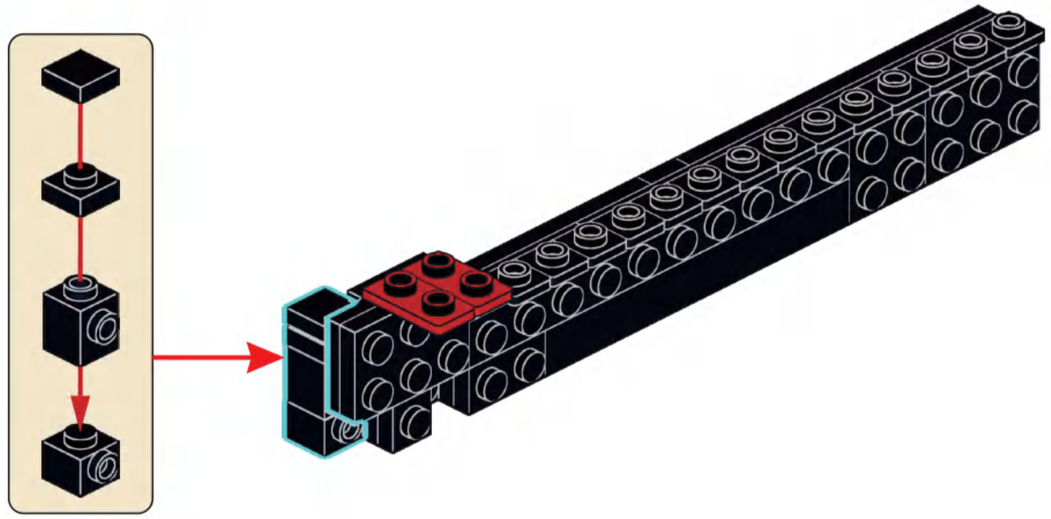

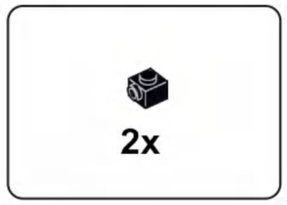


## D32

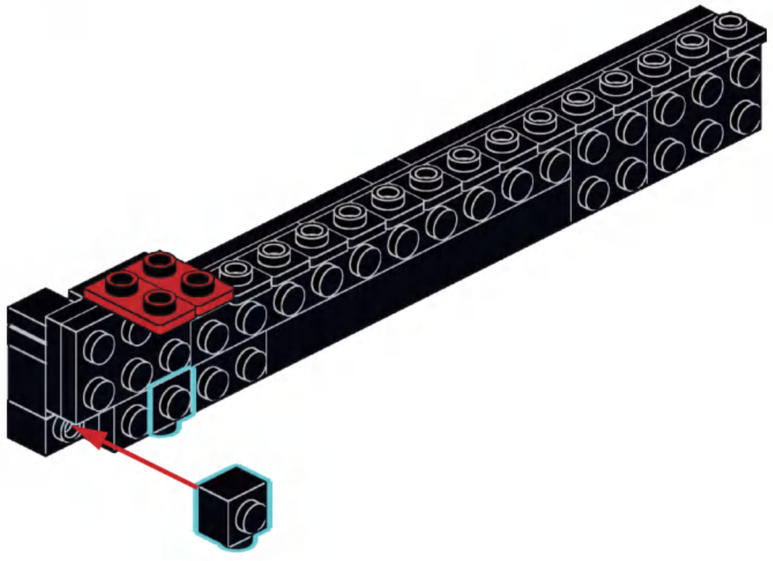

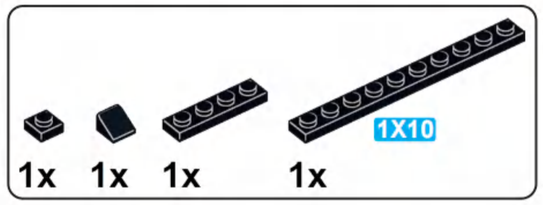


## D33

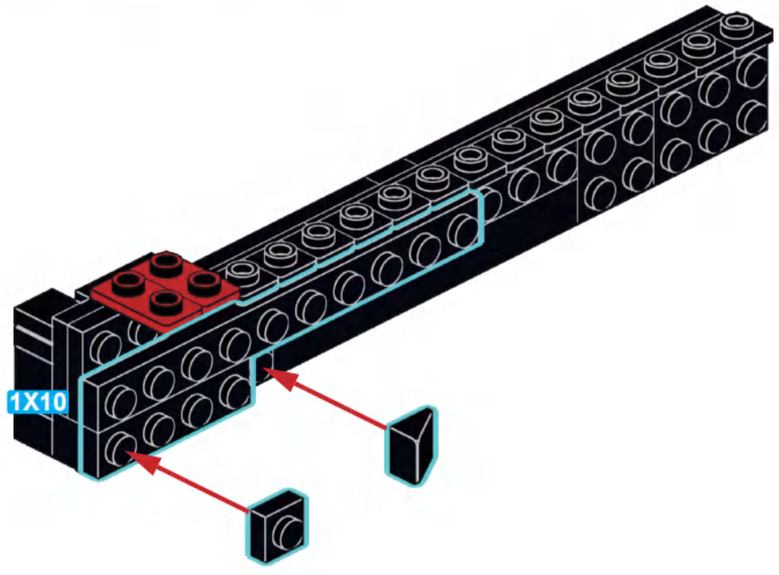

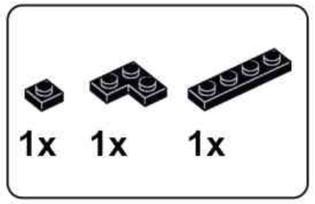


## D34

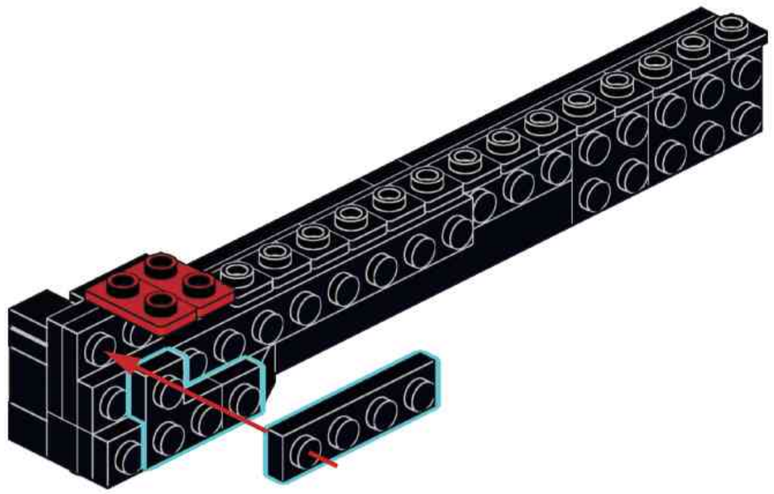

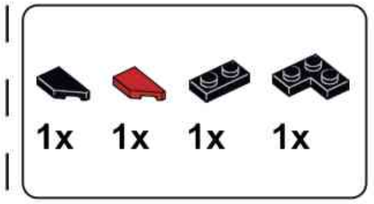


## D35

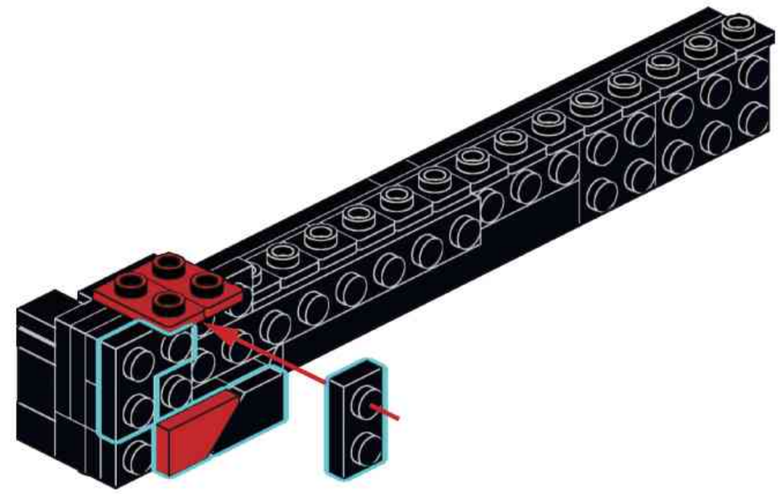

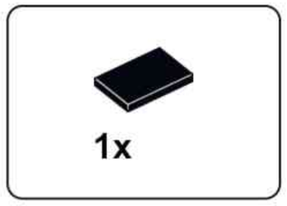

## D36

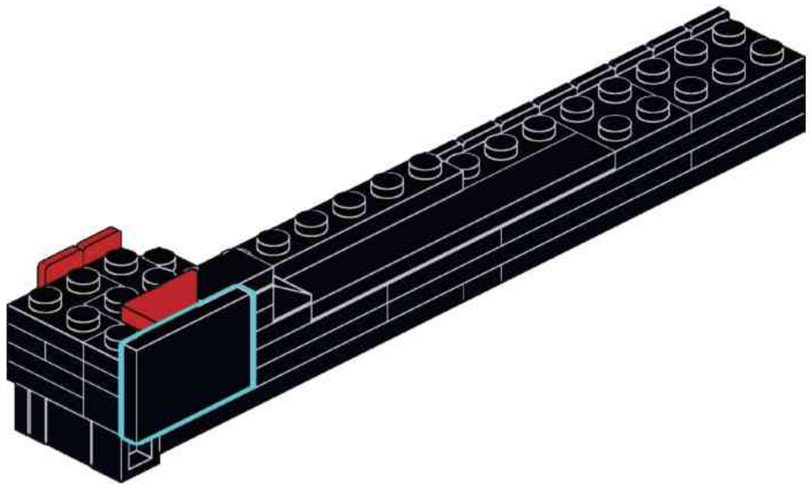

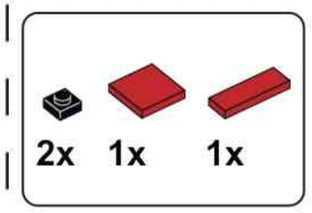


## D37

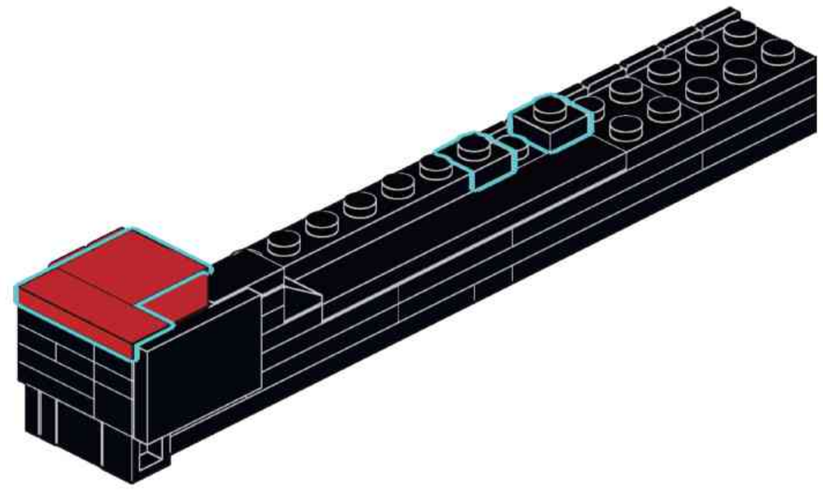

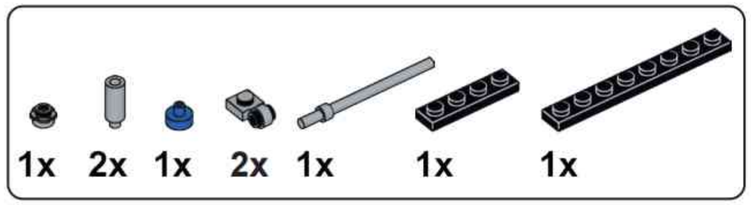

## D38

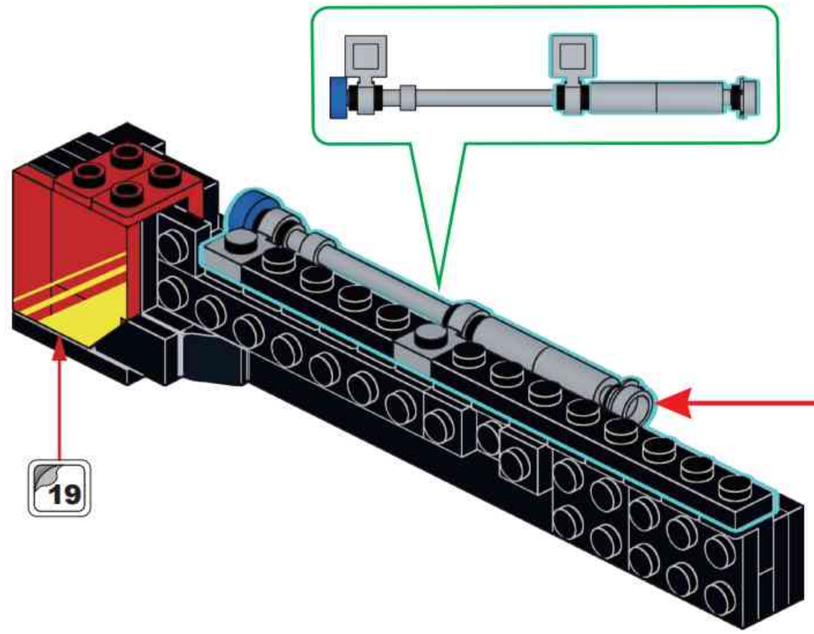


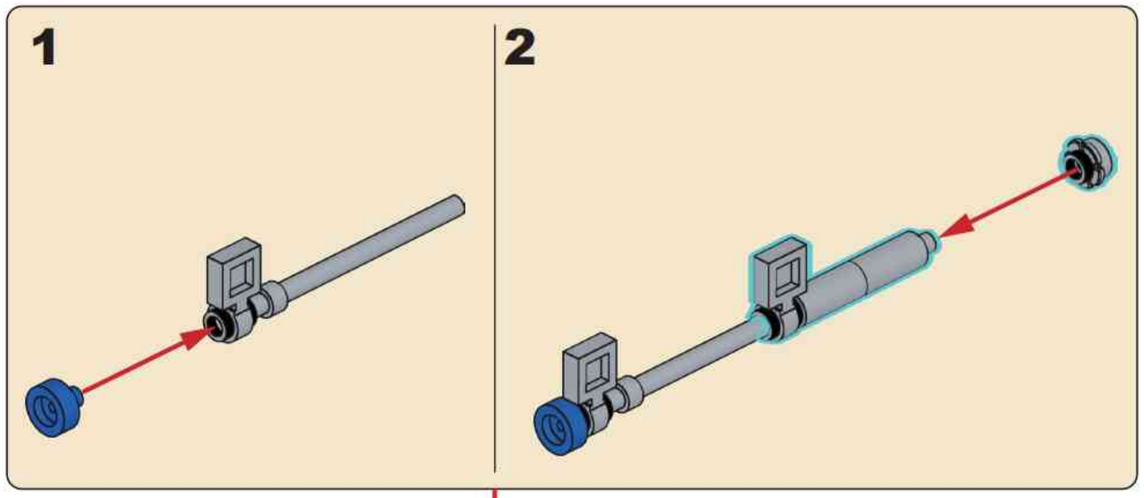


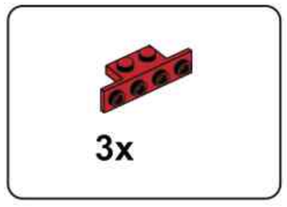


## D39

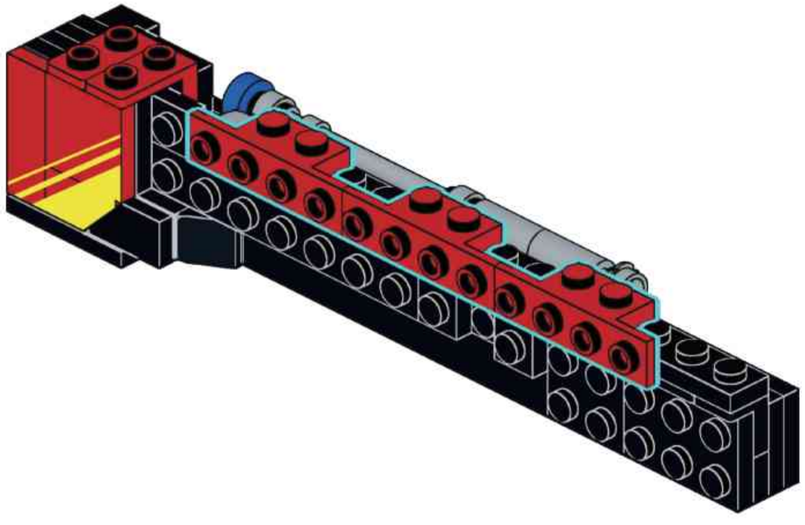

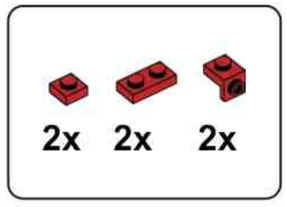


## D40

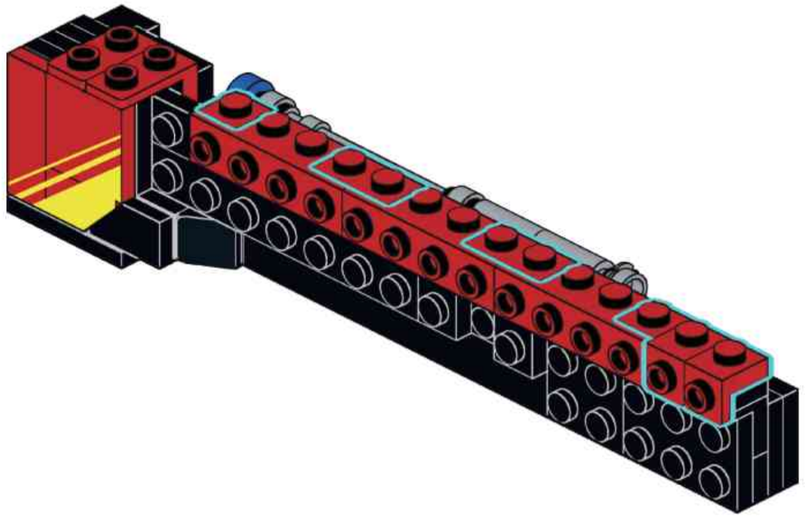

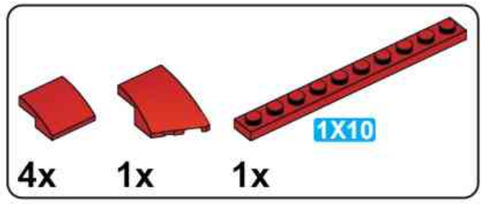


## D41

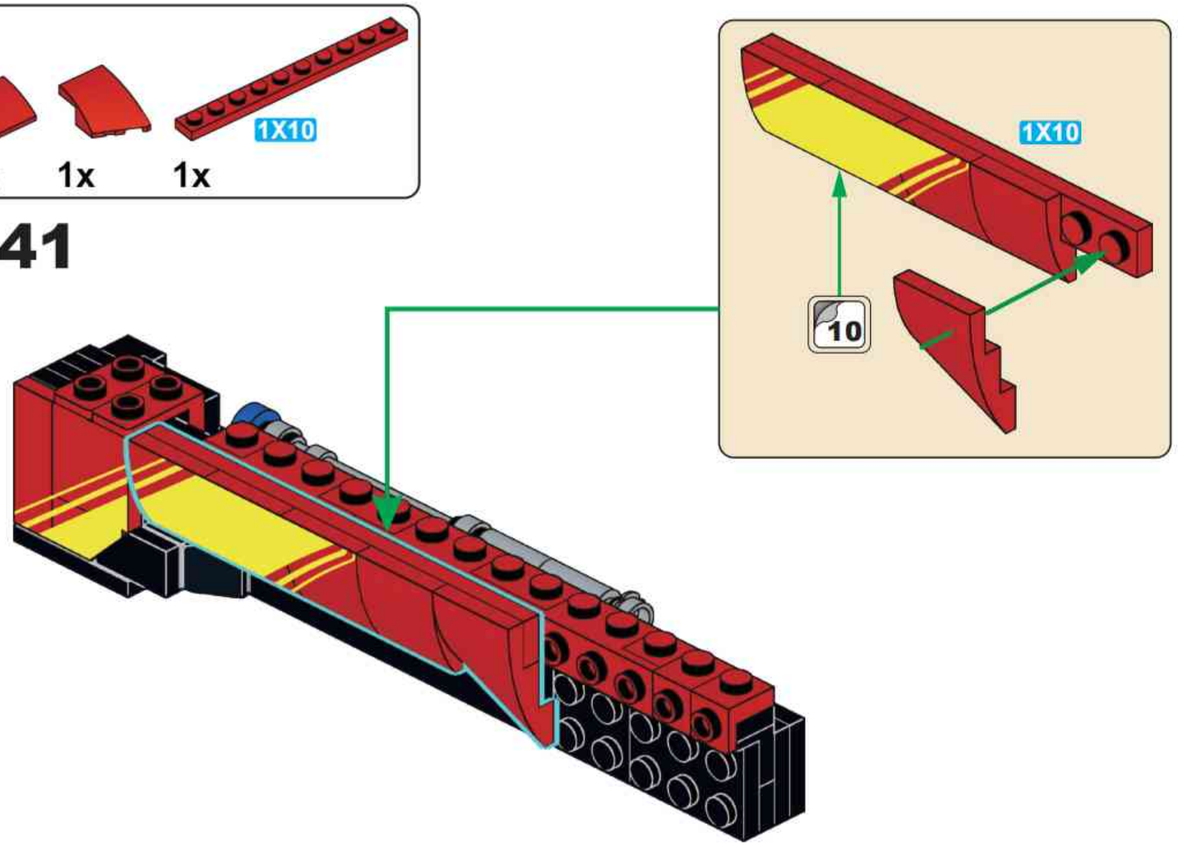


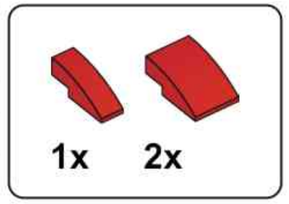


## D42

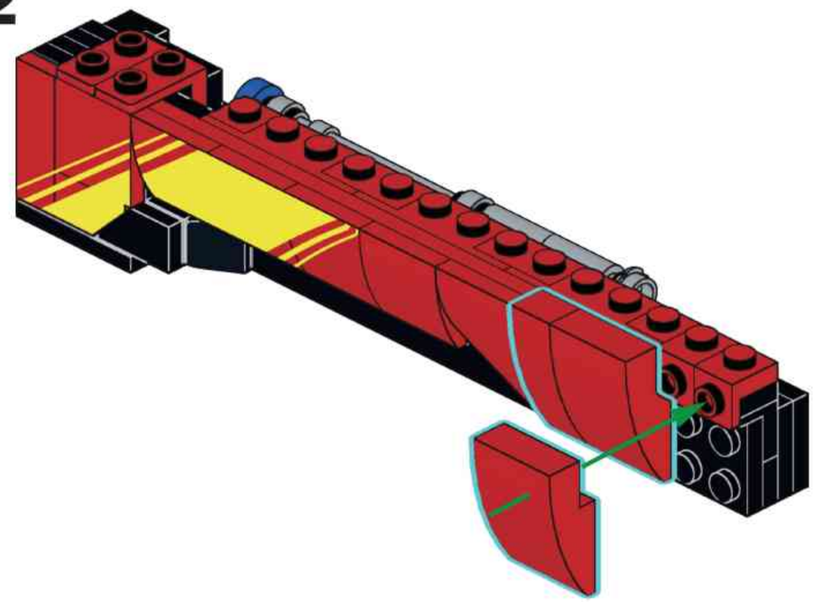

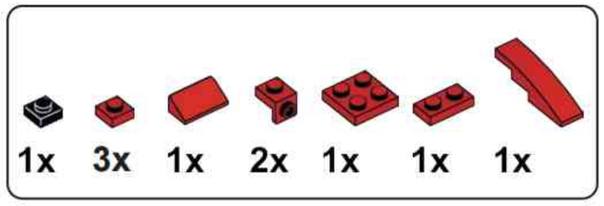


## D43

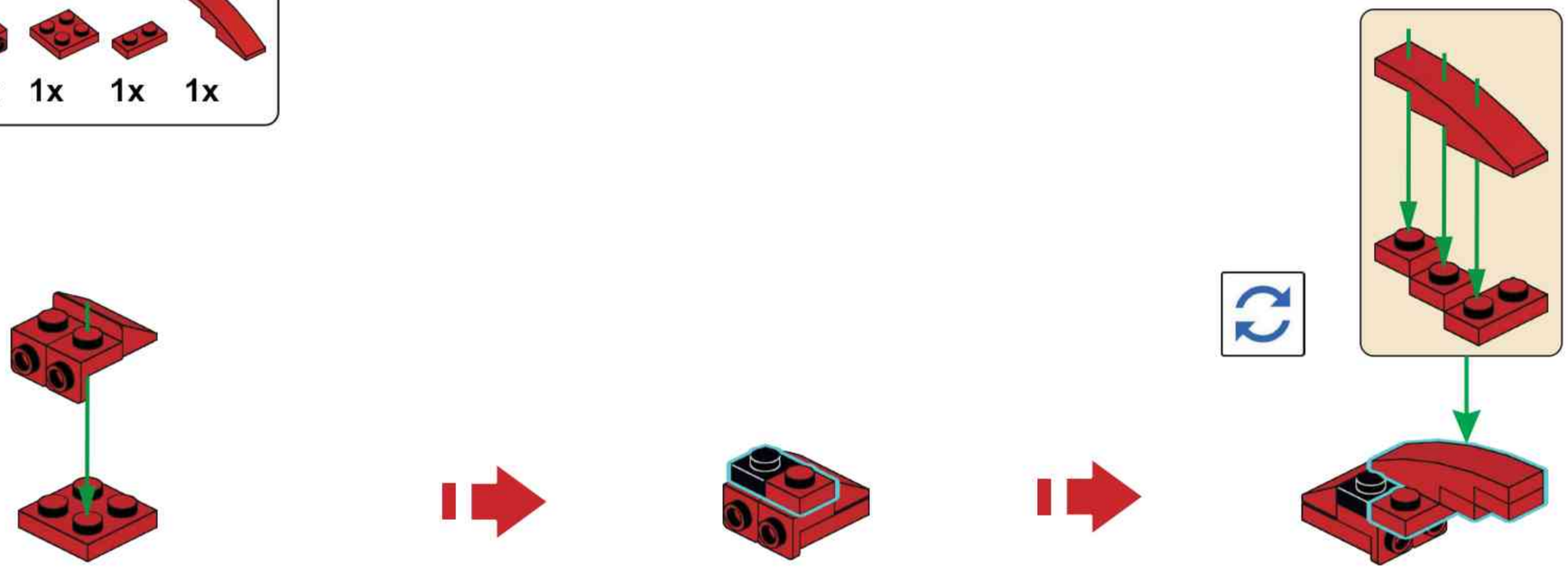

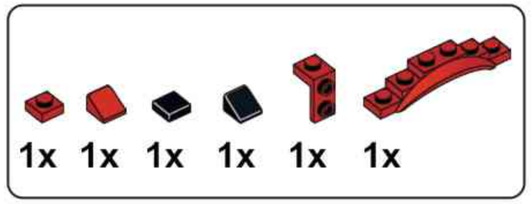


## D44

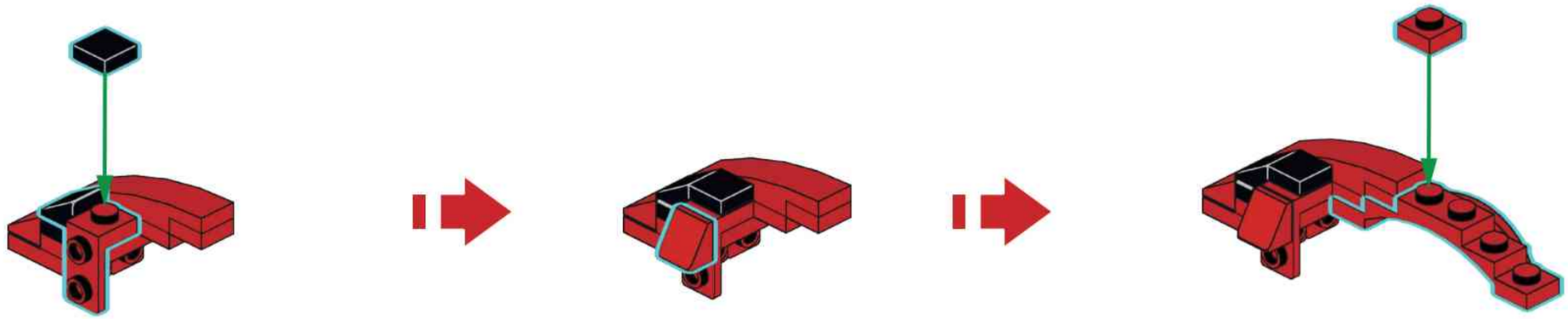

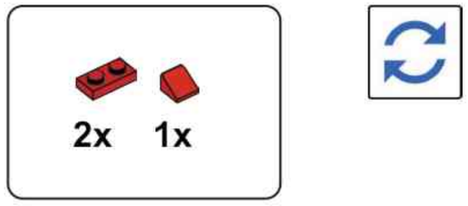


## D45

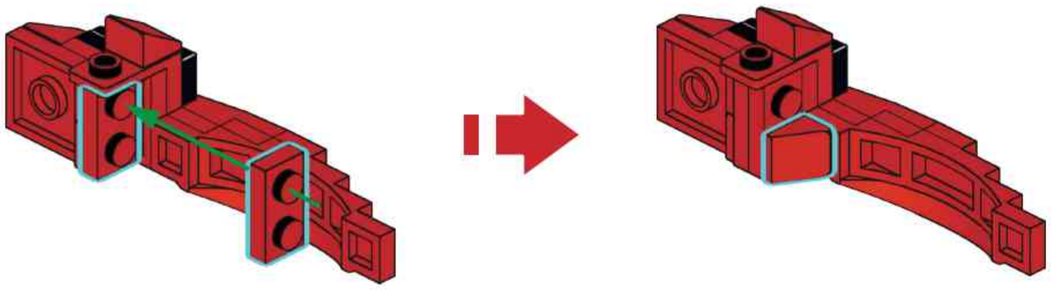

## D46

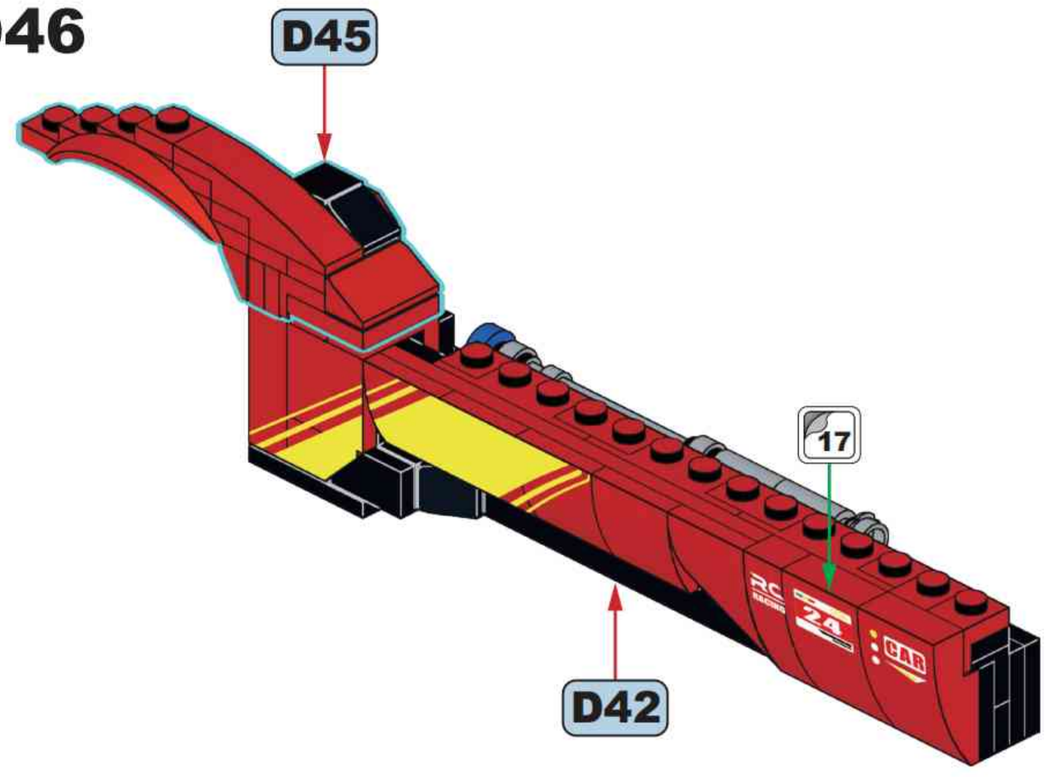

# D47

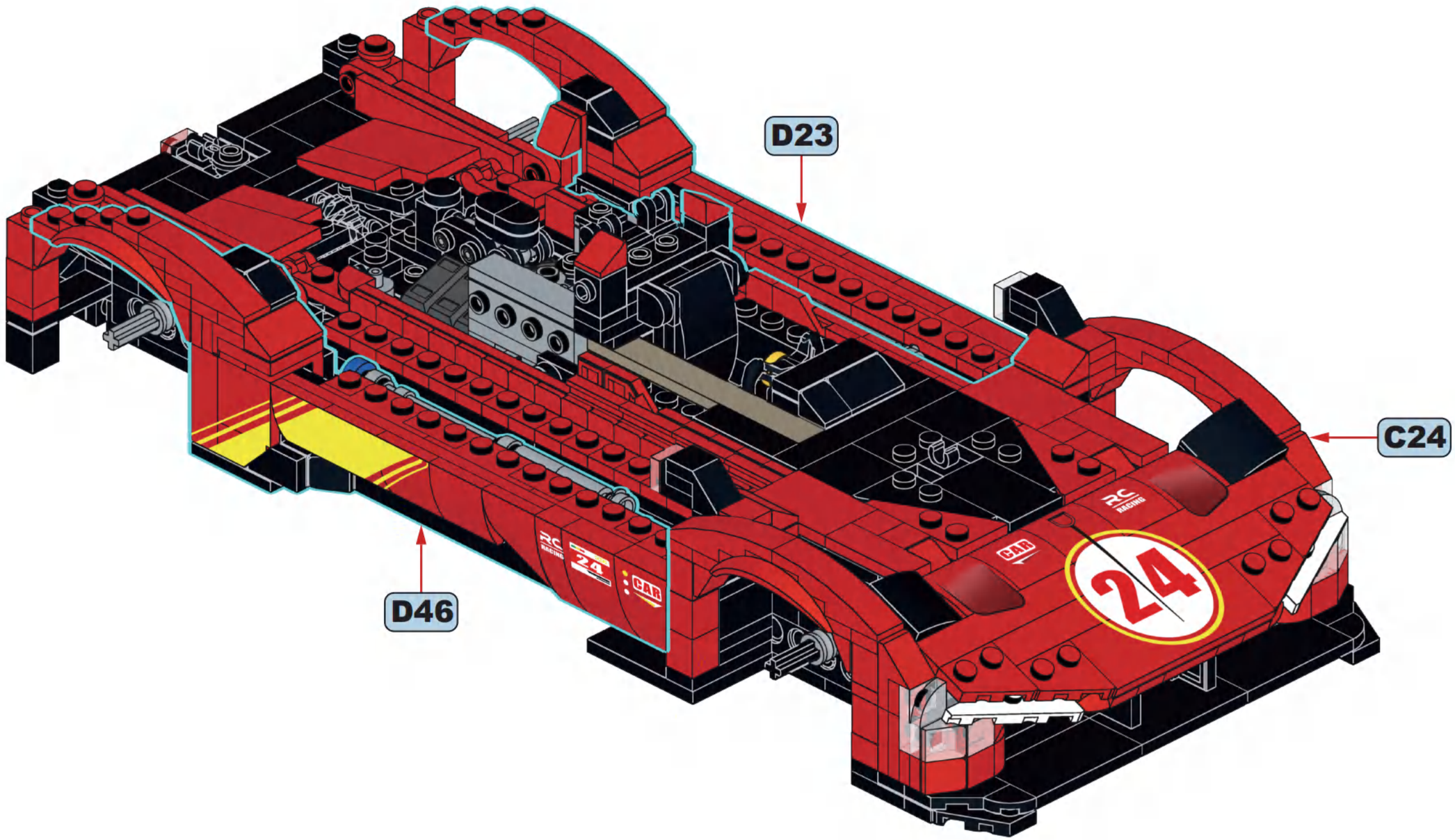

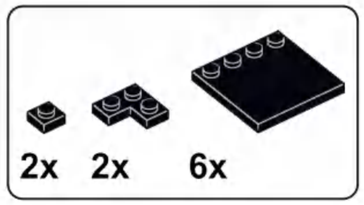

# D48

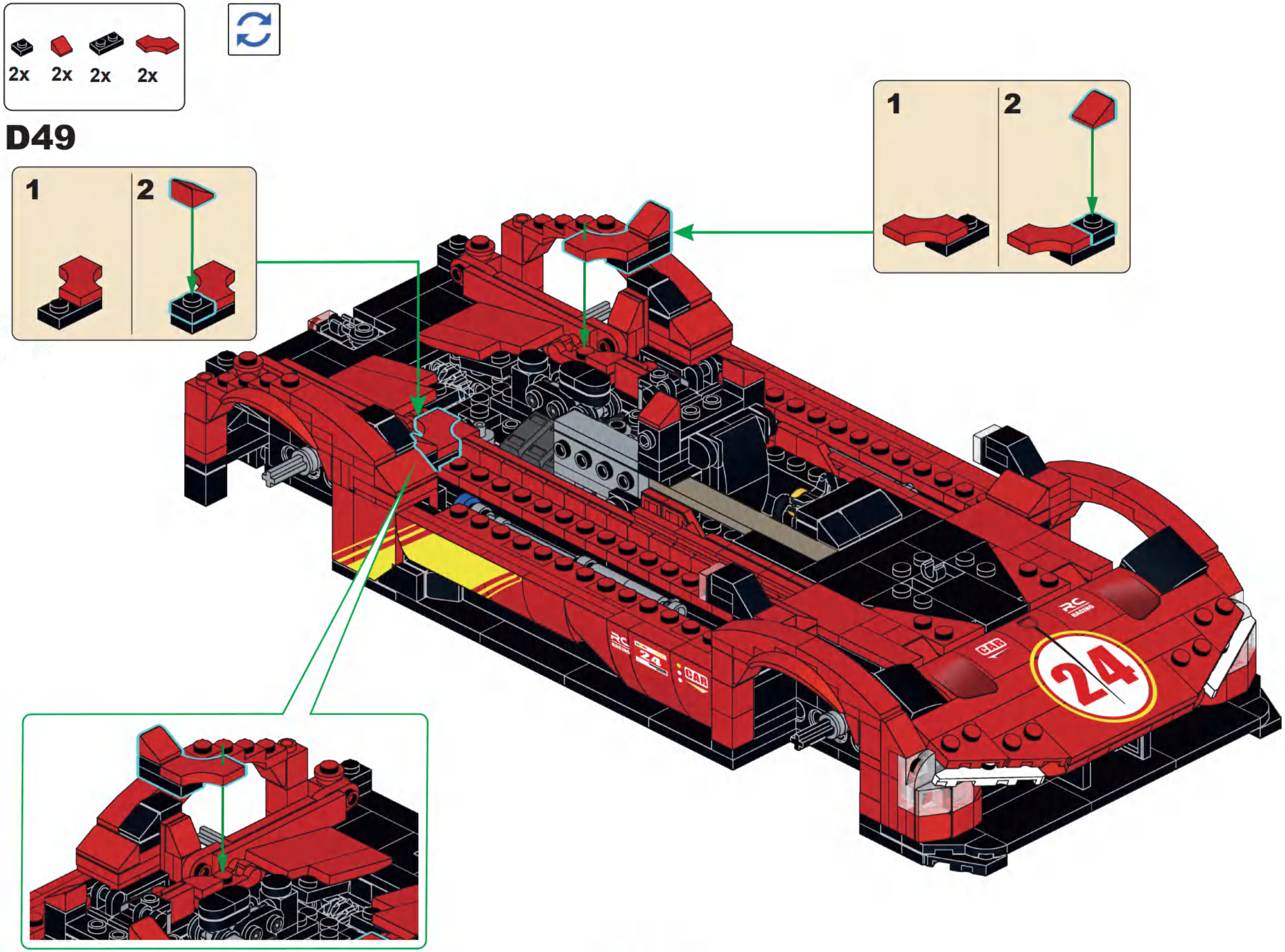
2x
2x
2x
2x
D49
1
2
1
2
24
CAR

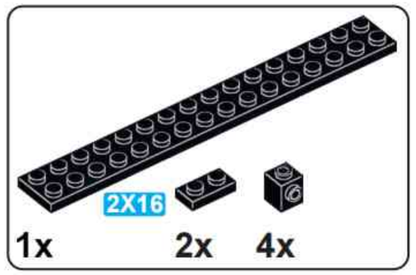


## D50

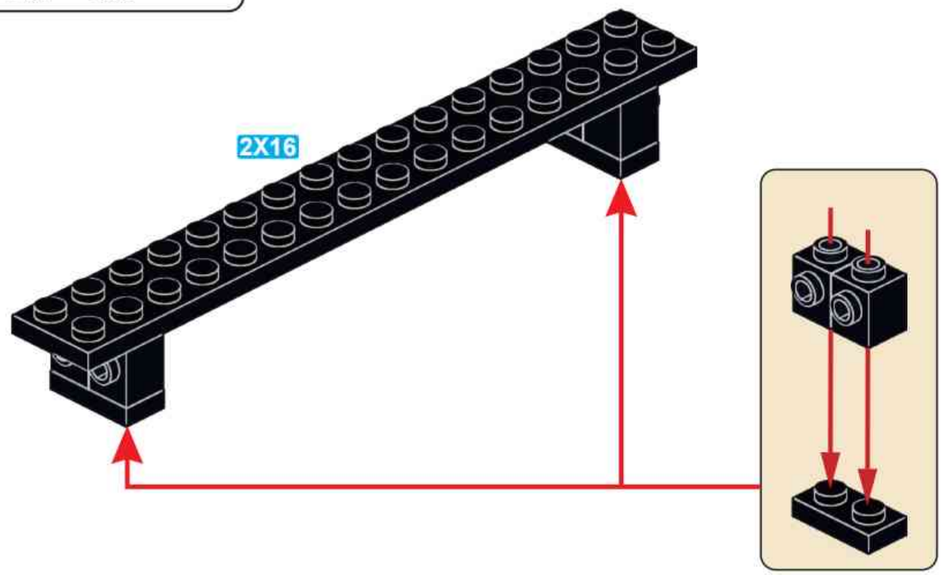


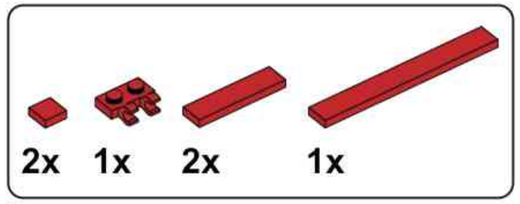


## D51

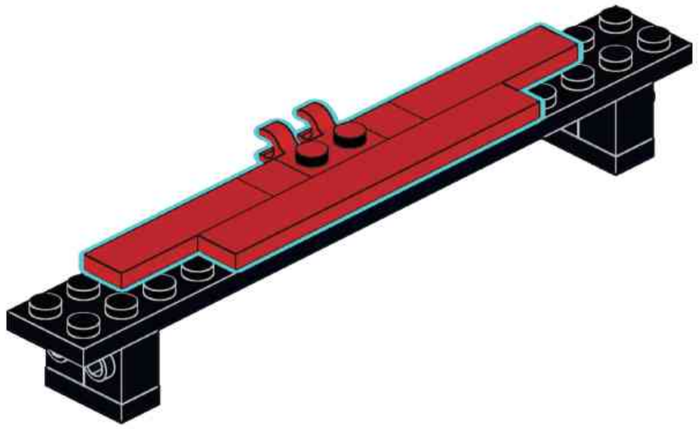

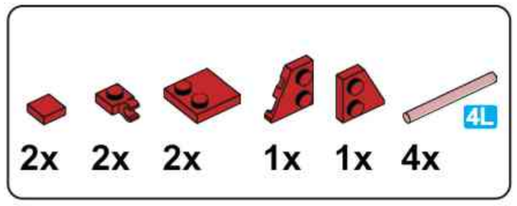


## D52

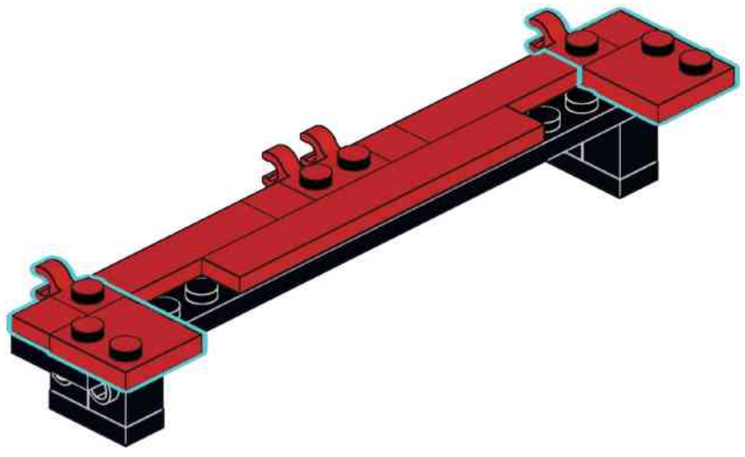

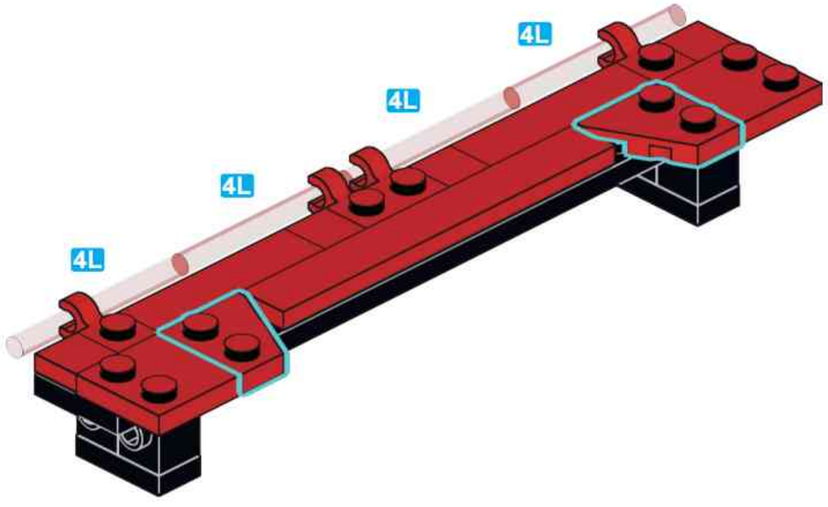

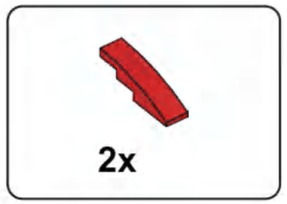


**D53**

D52

D49

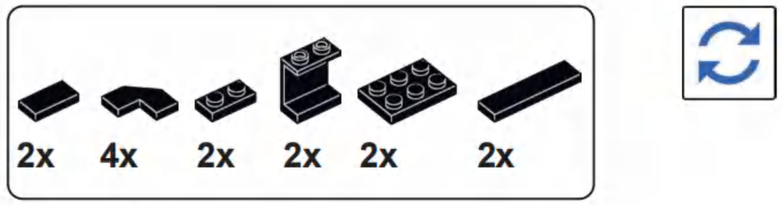


# D54

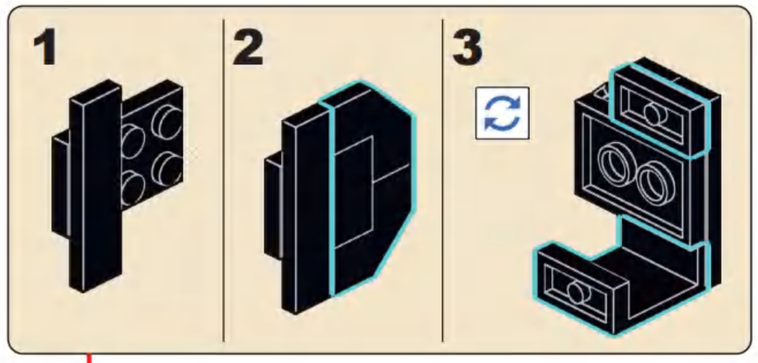


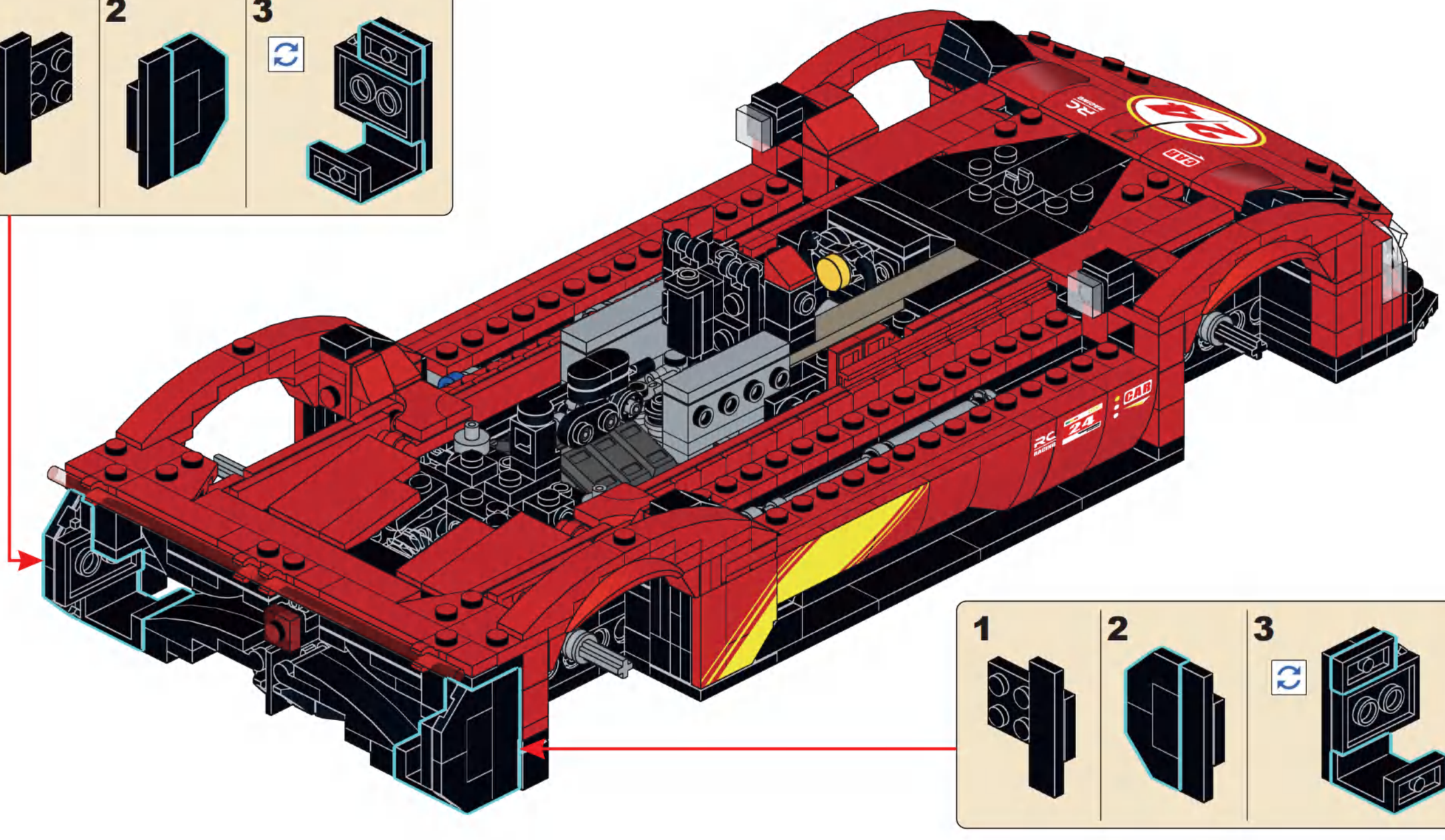

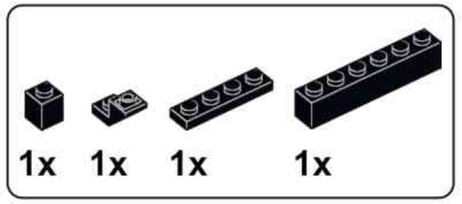


## D55

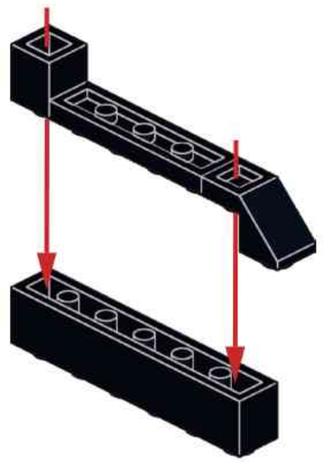

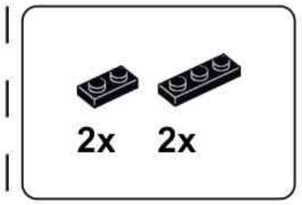


## D56

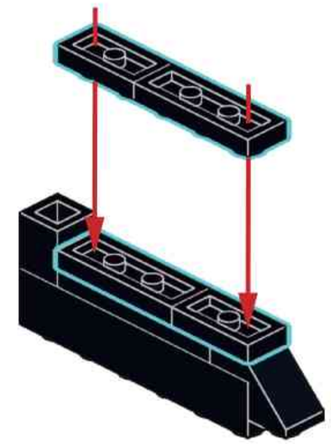

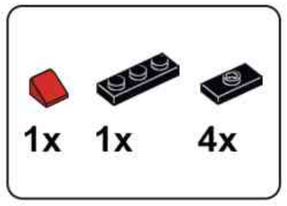


## D57

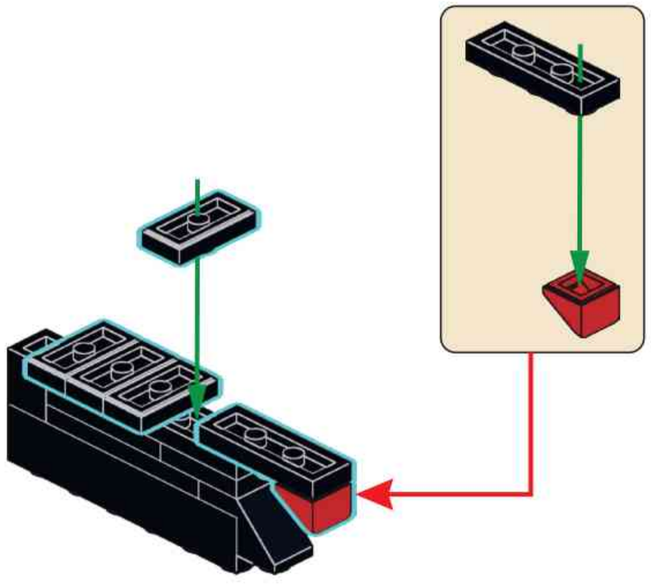

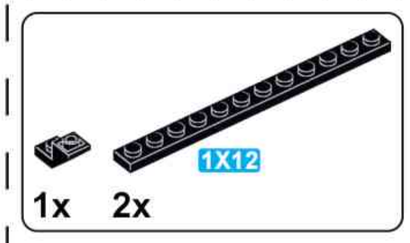


## D58

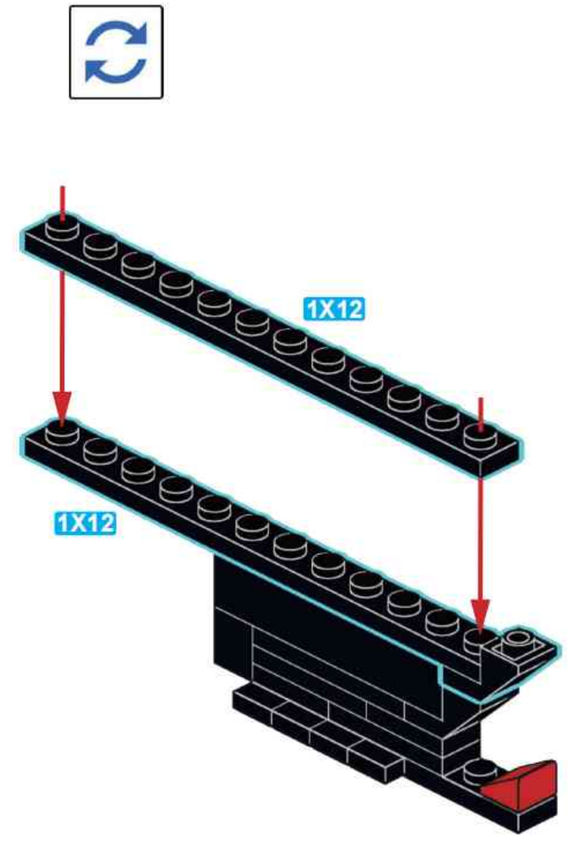

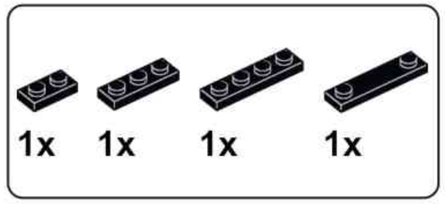


## D59

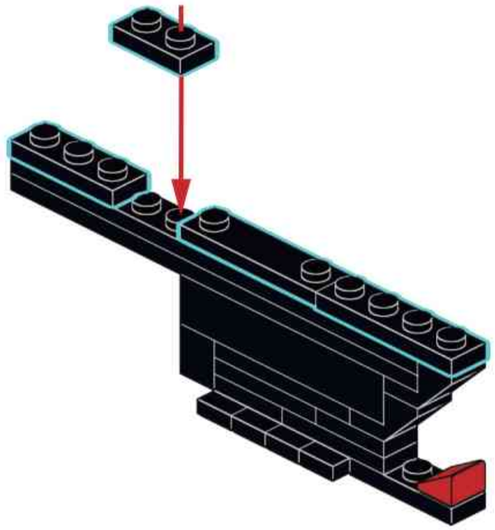

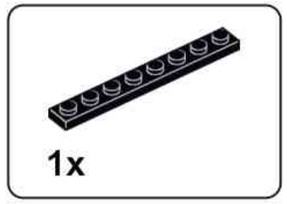


## D60

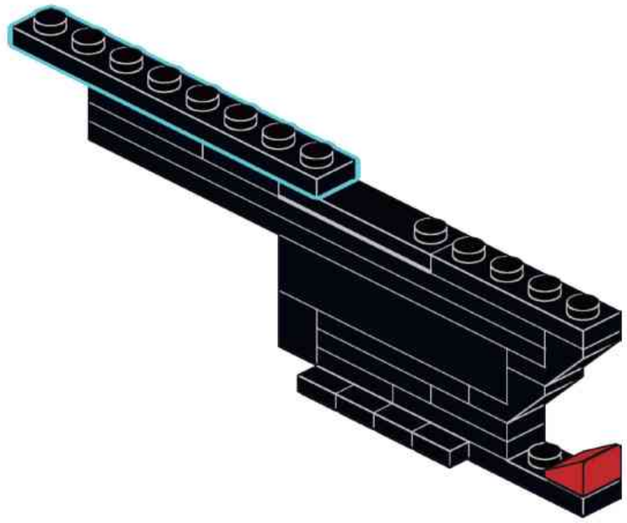

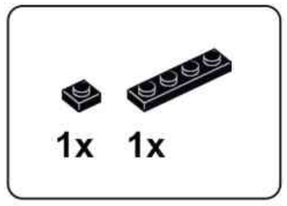


## D61

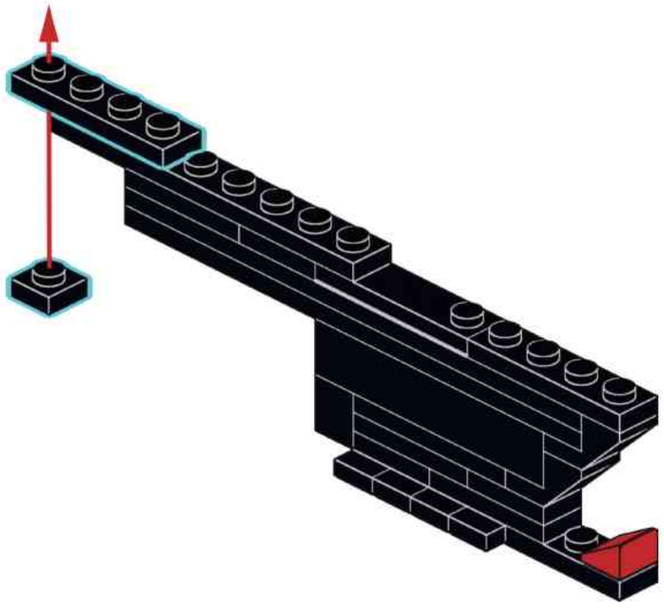

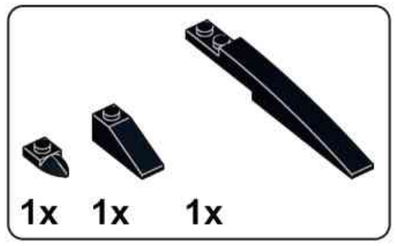


## D62

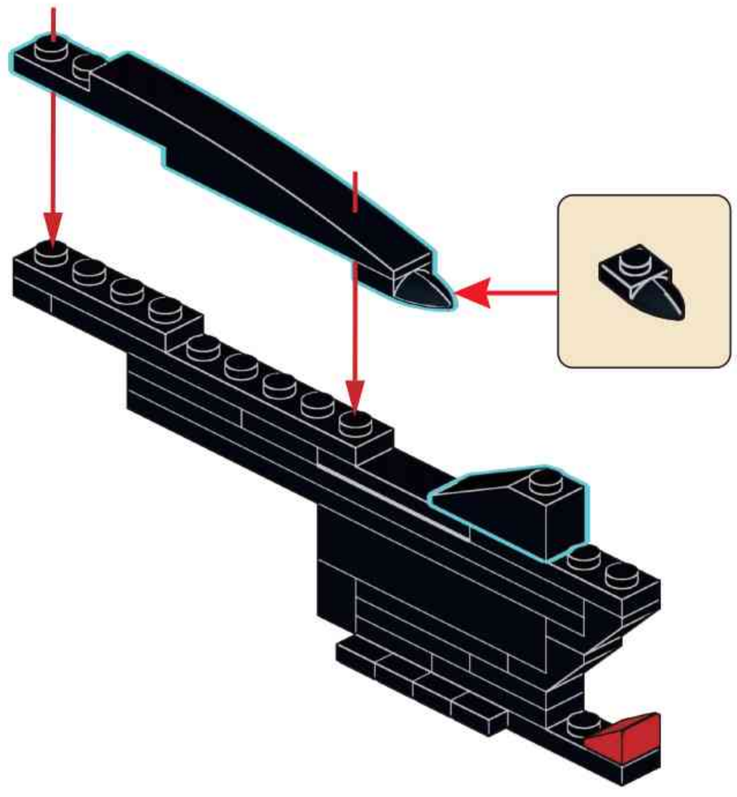

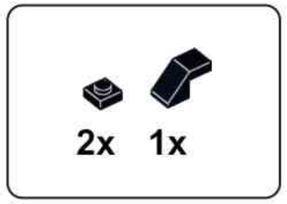


## D63

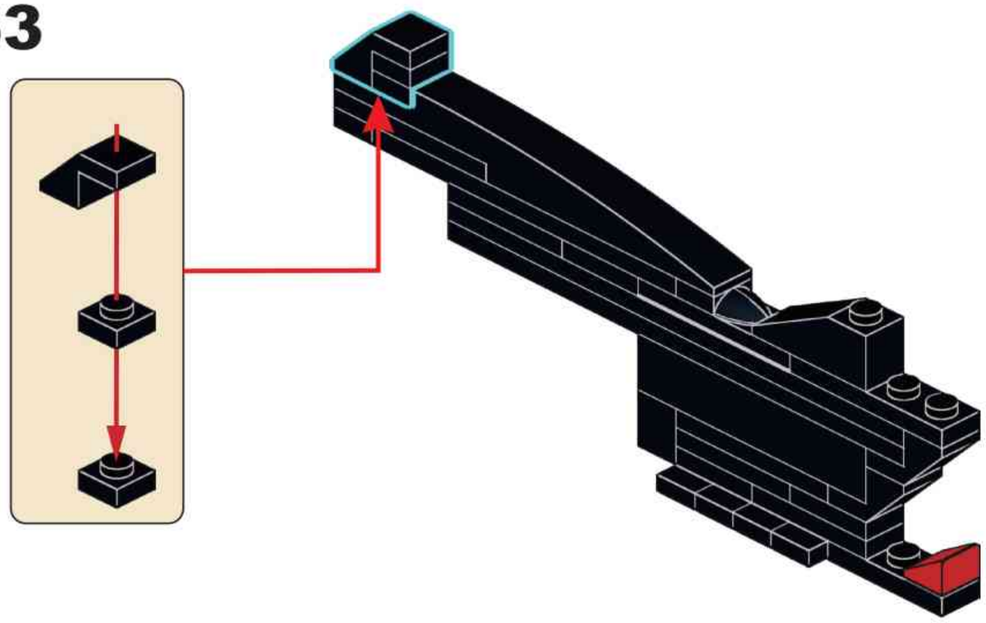

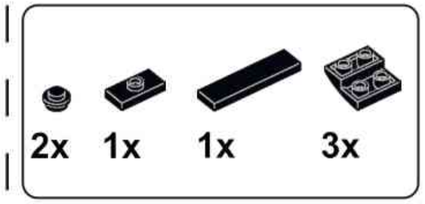


## D64

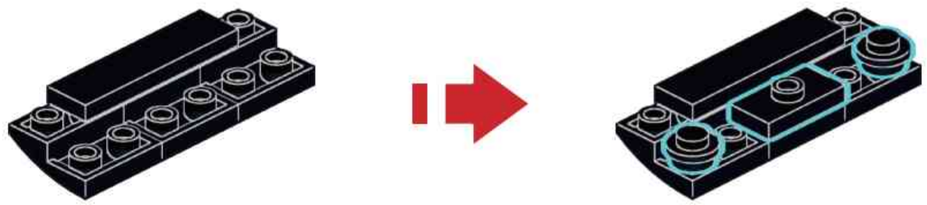

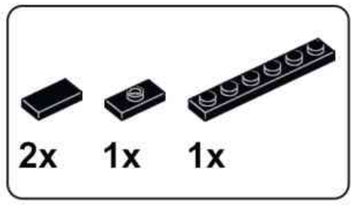


## D65

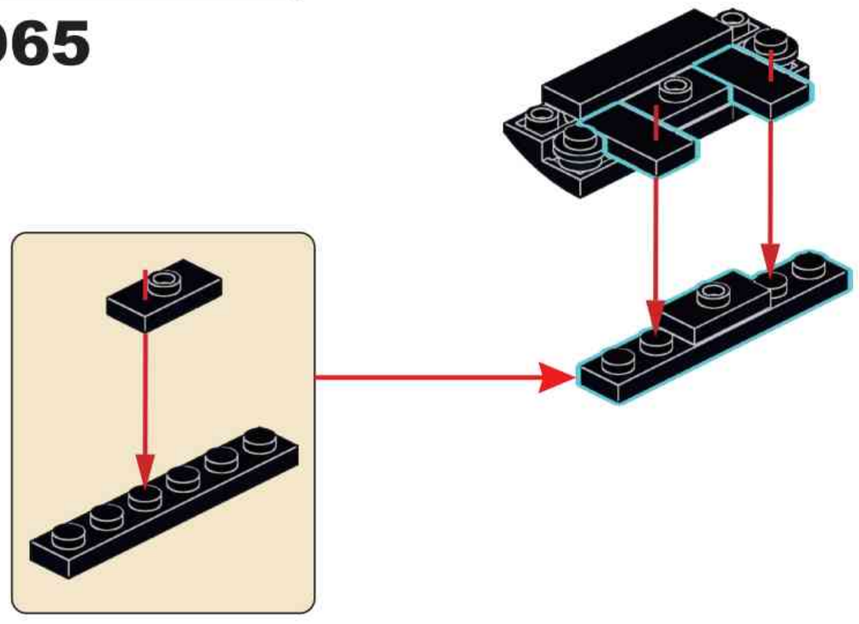

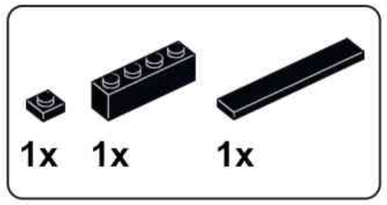


## D66

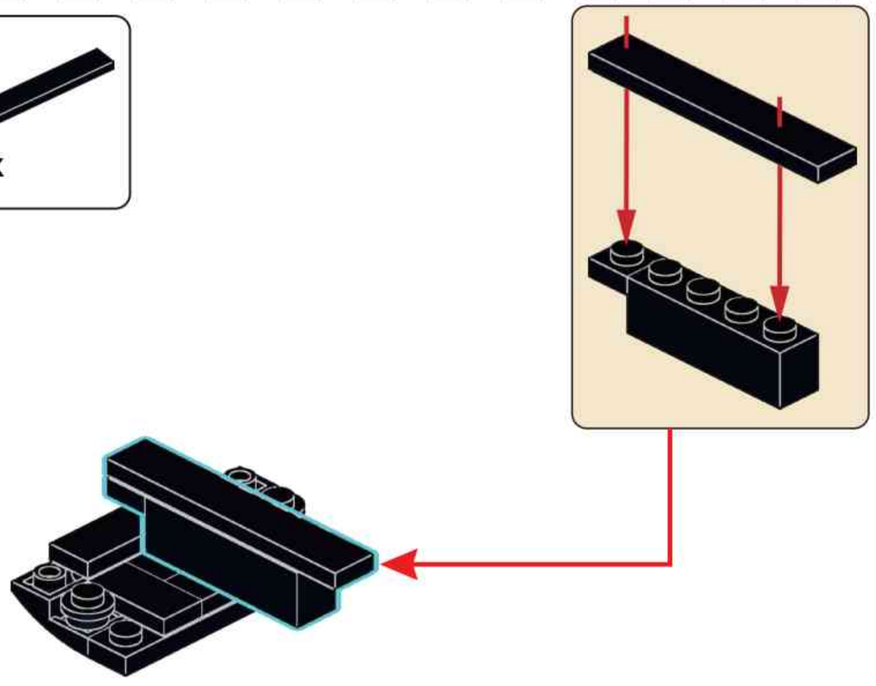

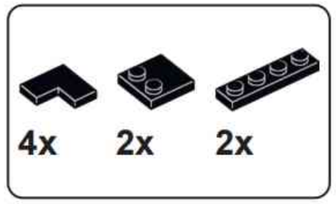


## D67

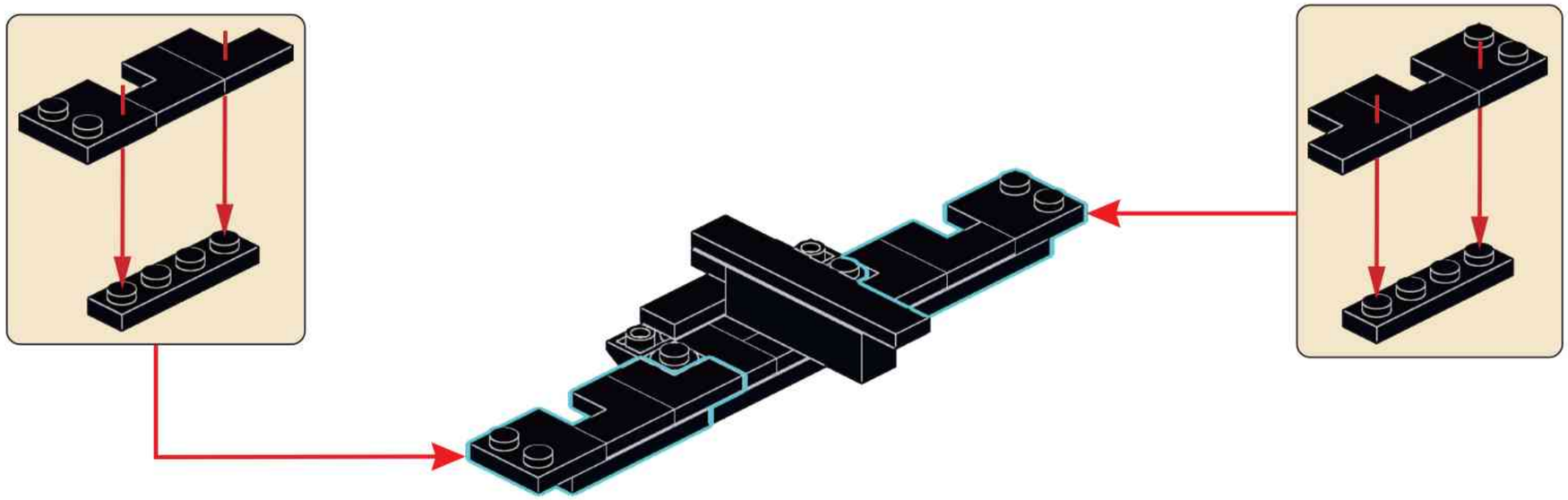

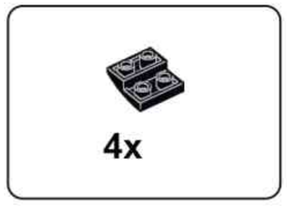


## D68

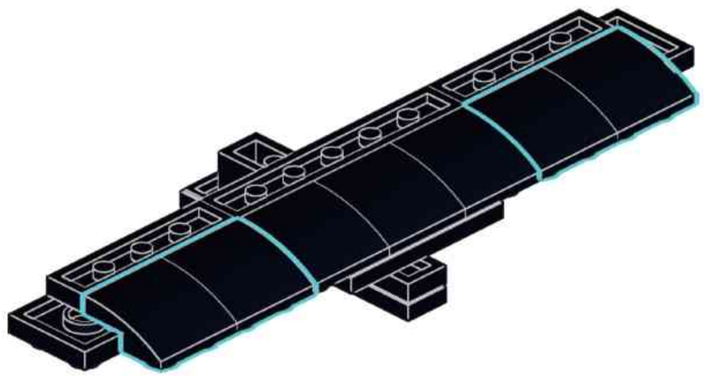

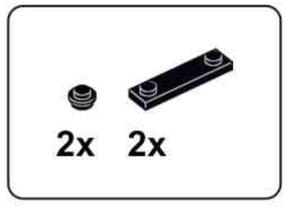


## D69

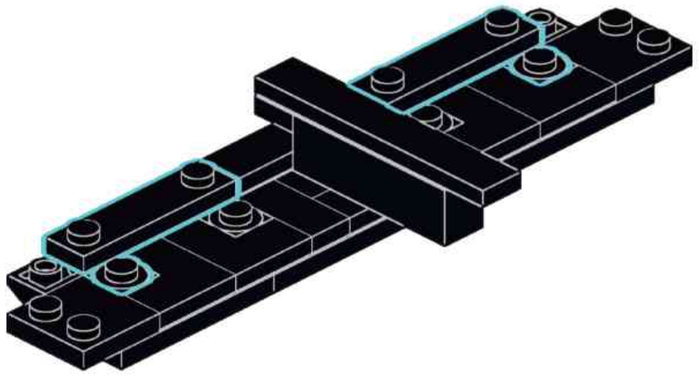

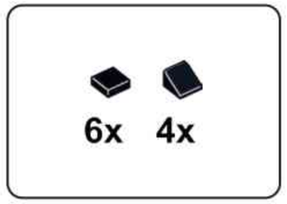


## D70

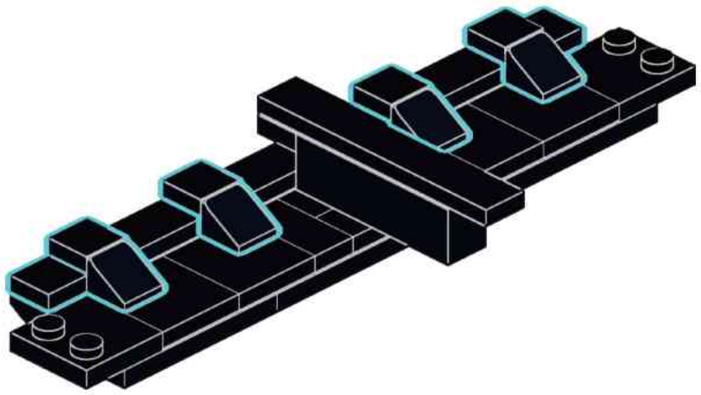

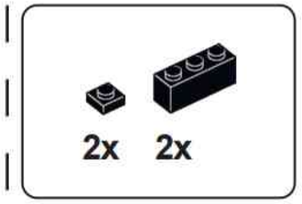


## D71

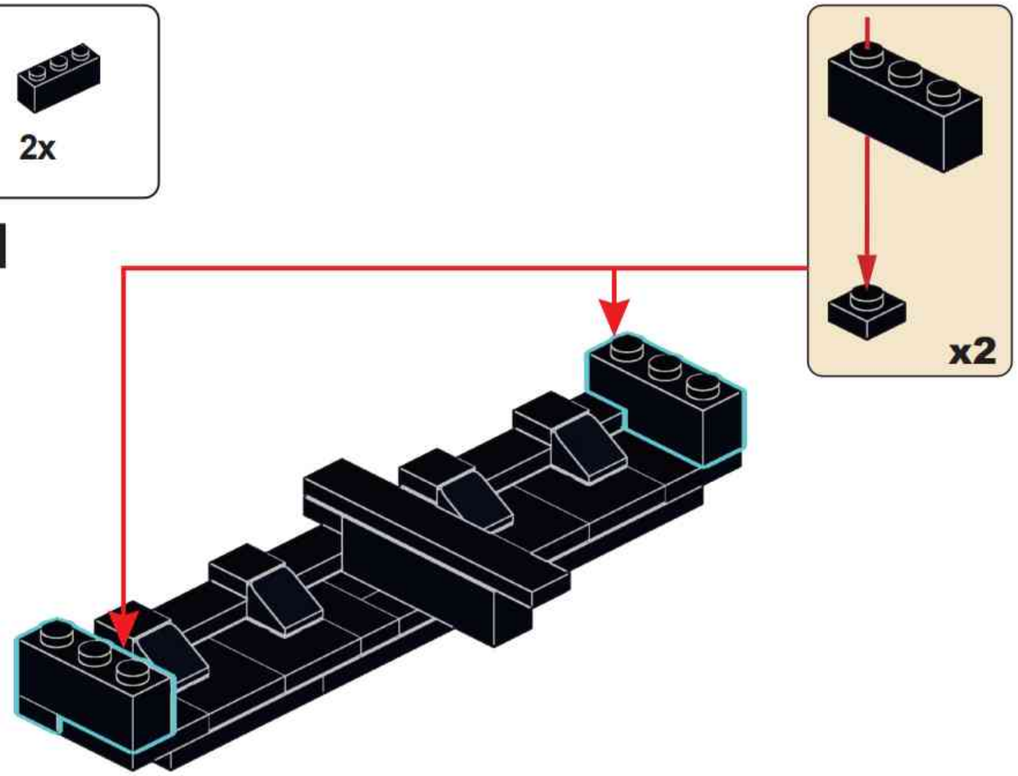


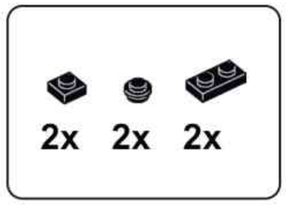

## D72

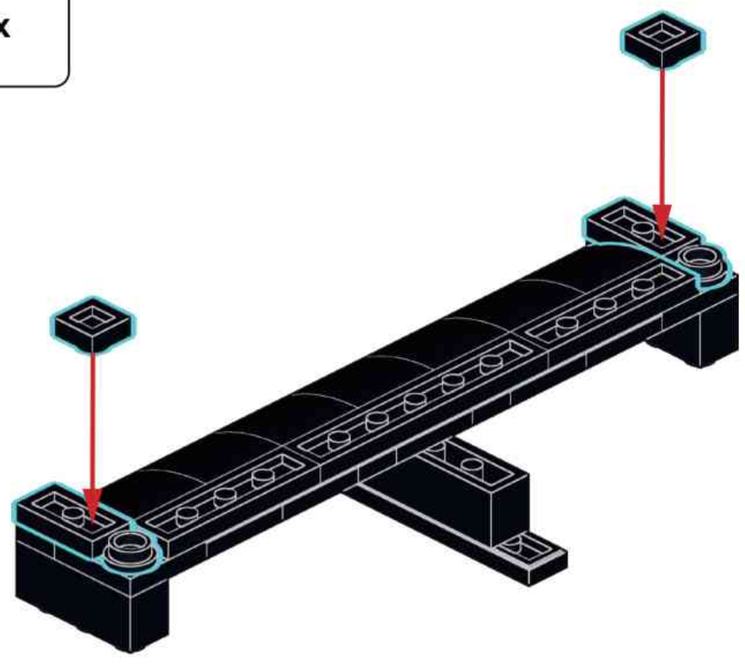

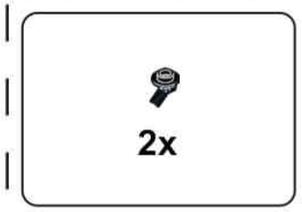


## D73

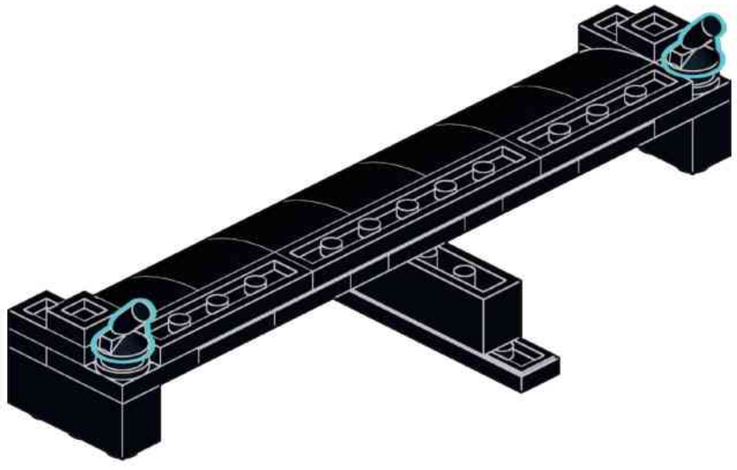

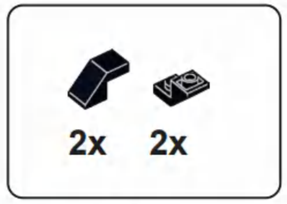


## D74

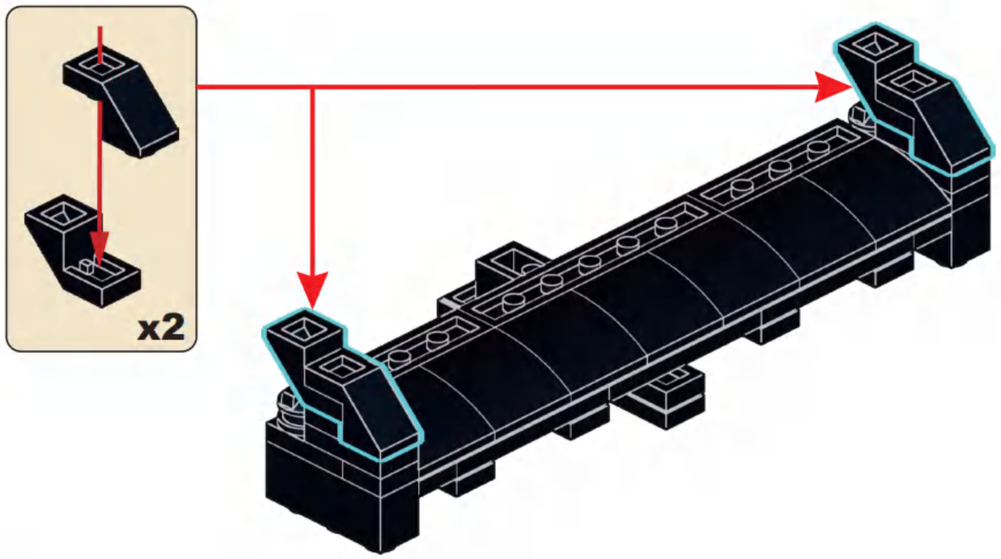


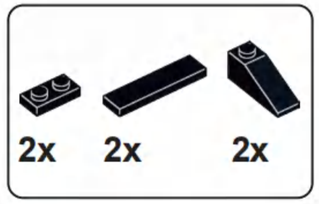


## D75

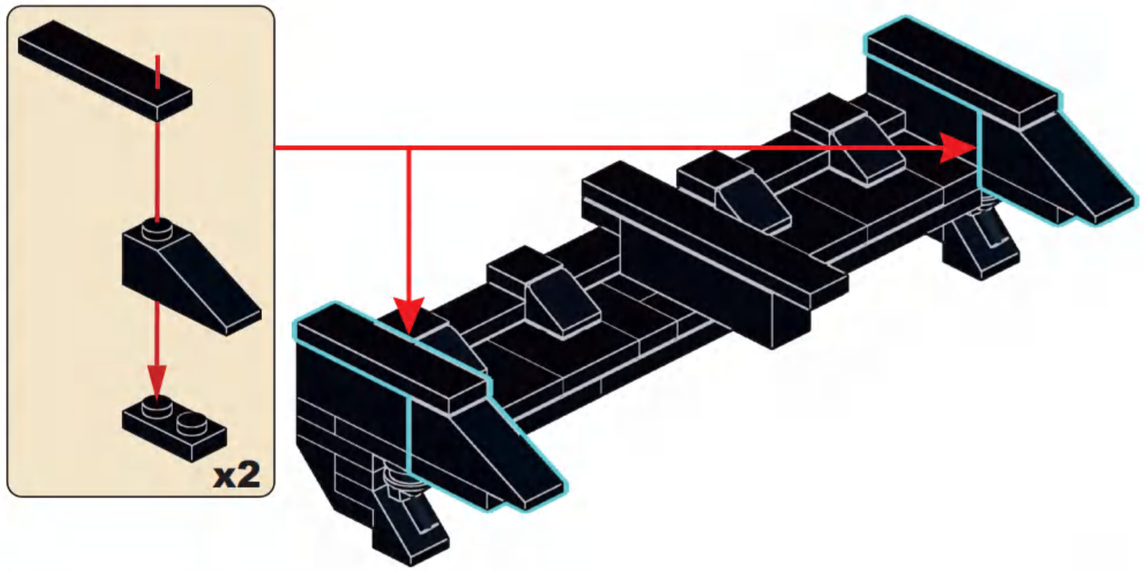


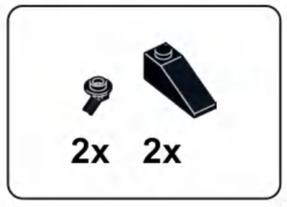


## D77

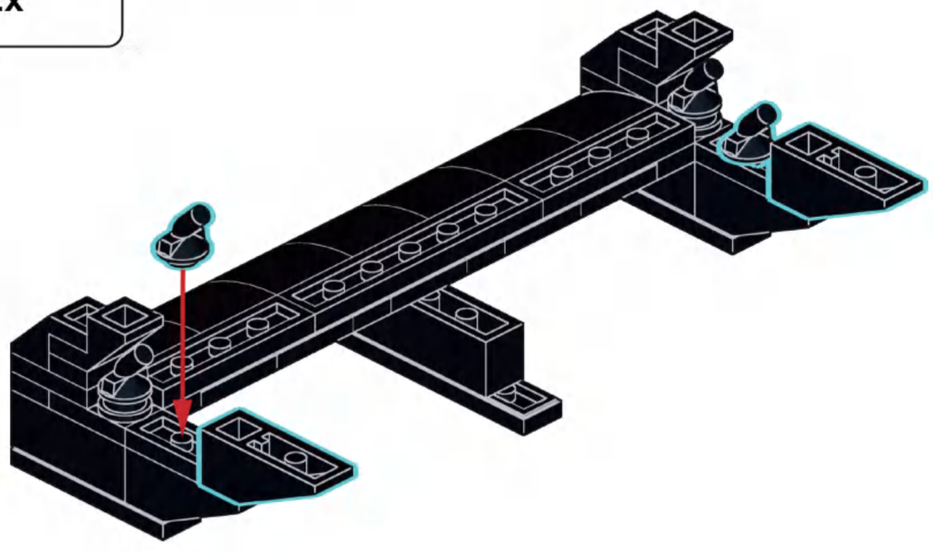

## D78

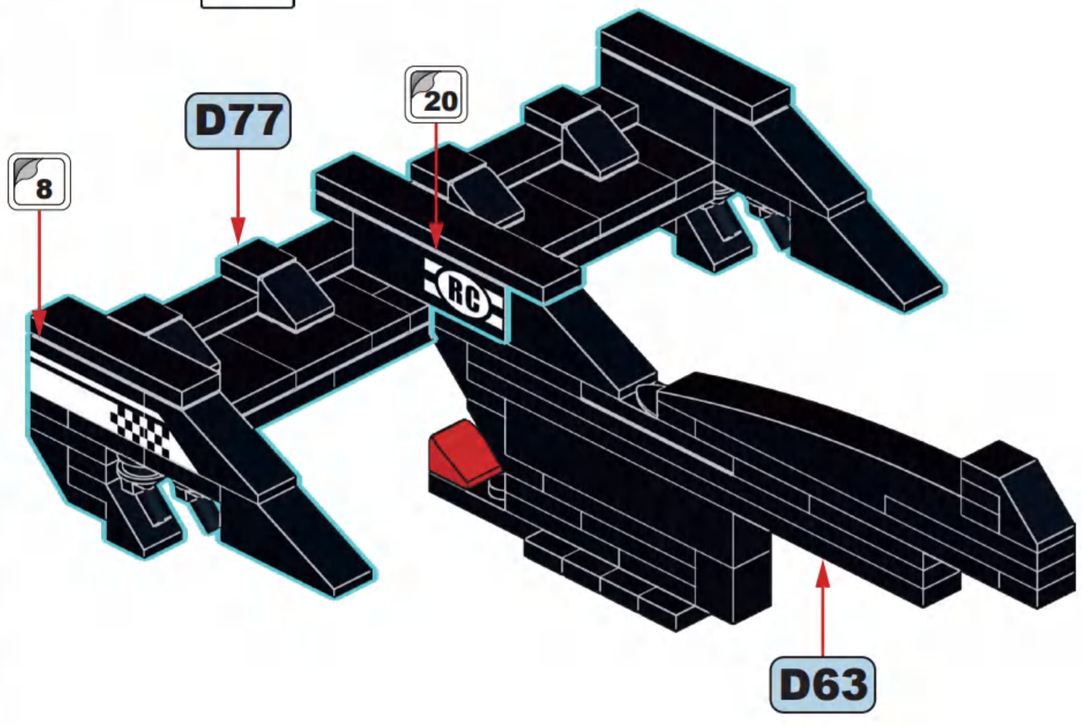

# D79

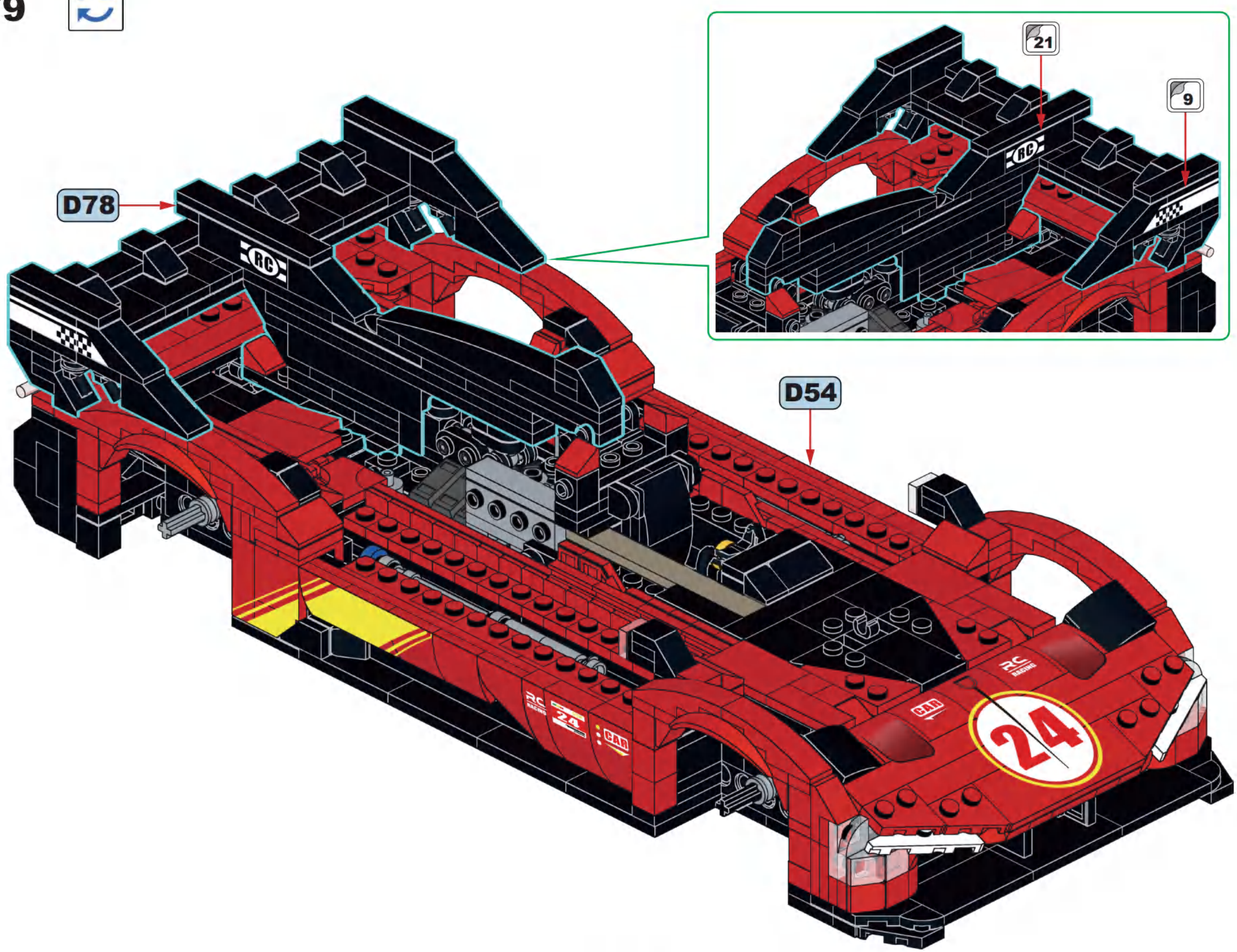

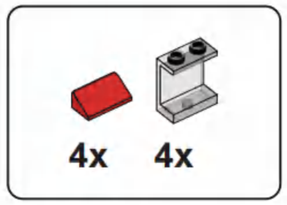


# D80

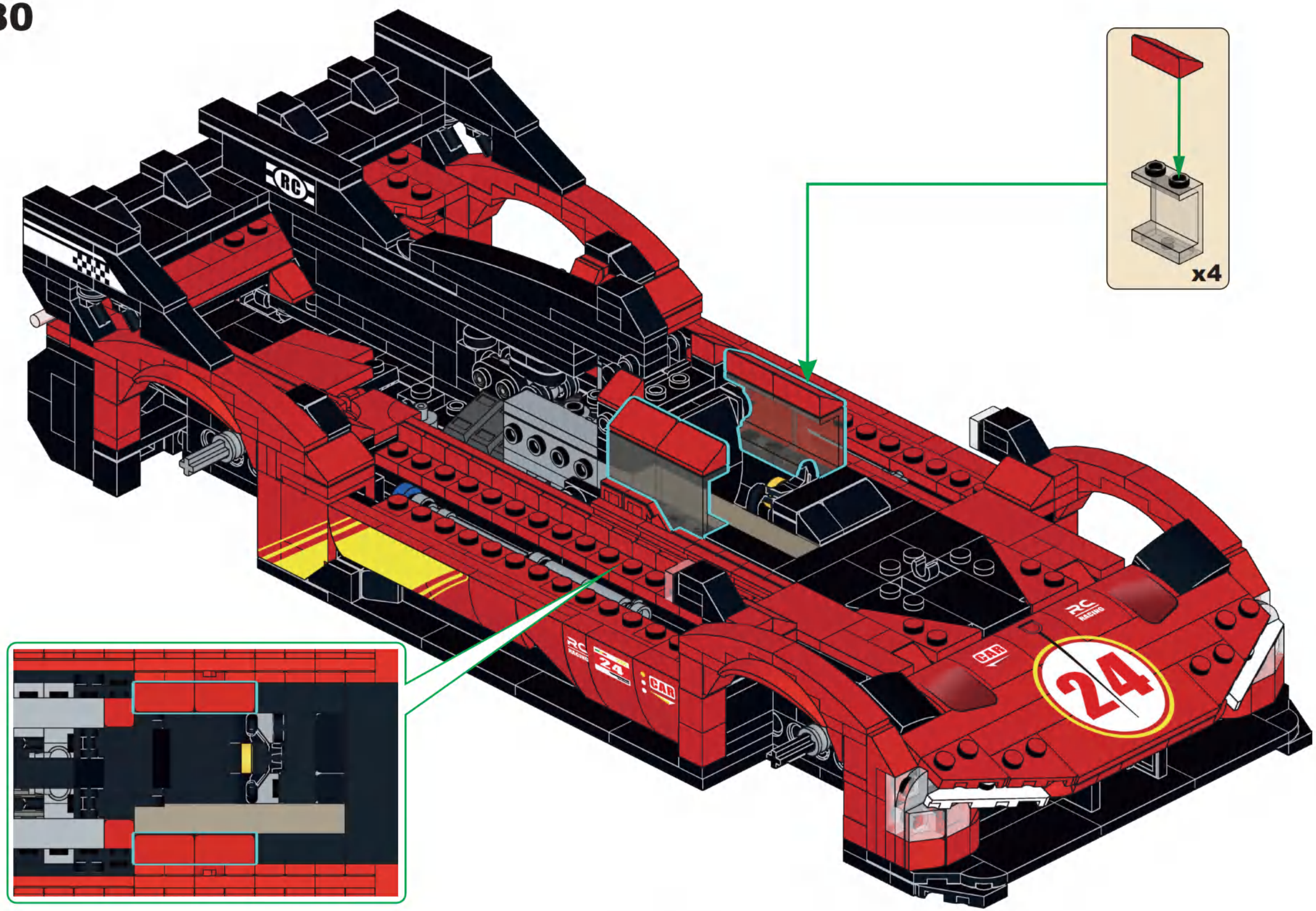

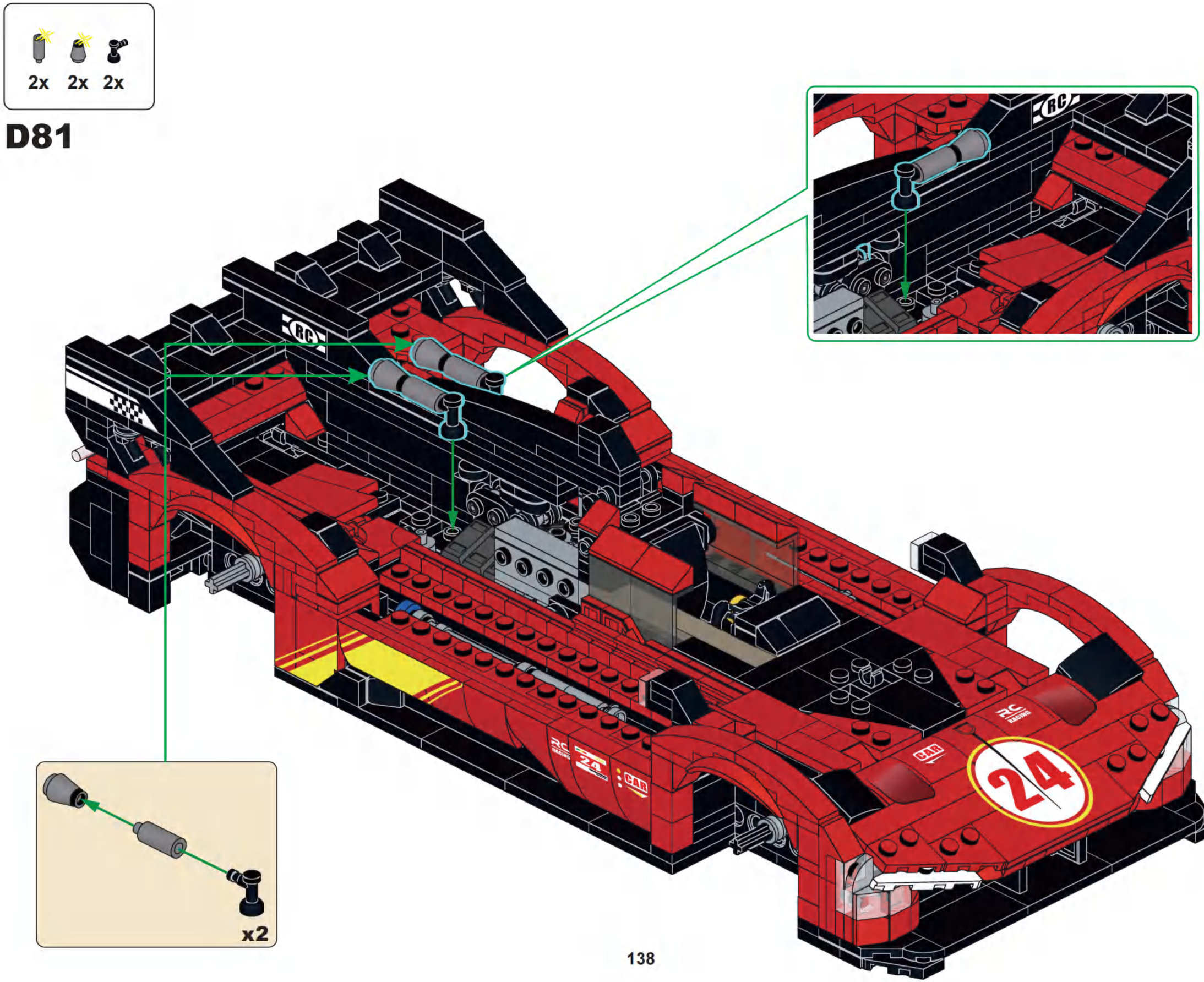
2x 2x 2x
D81
x2

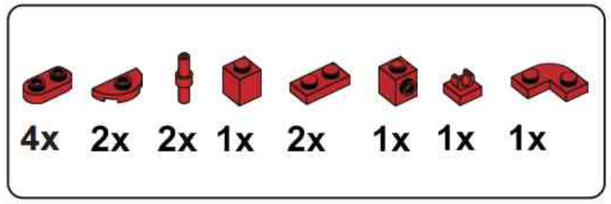


## D82

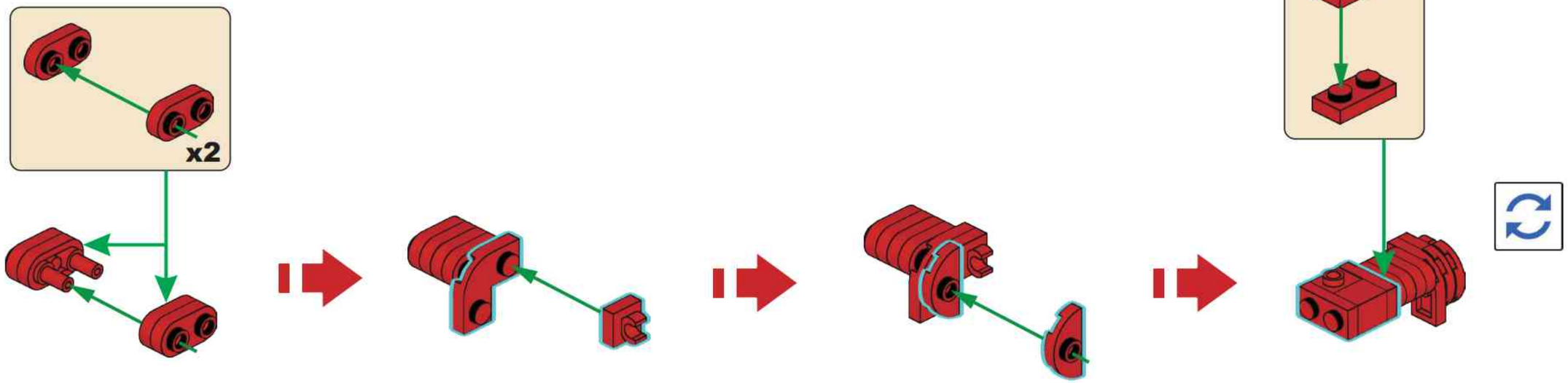


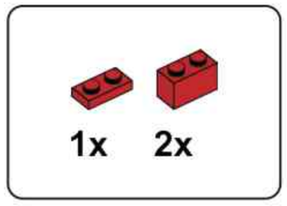


## D83

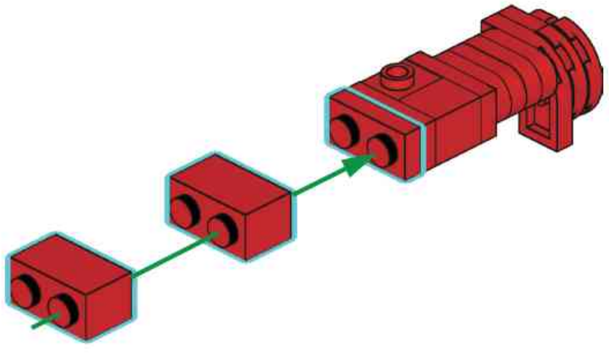

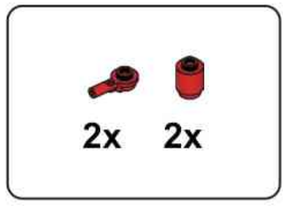


## D84

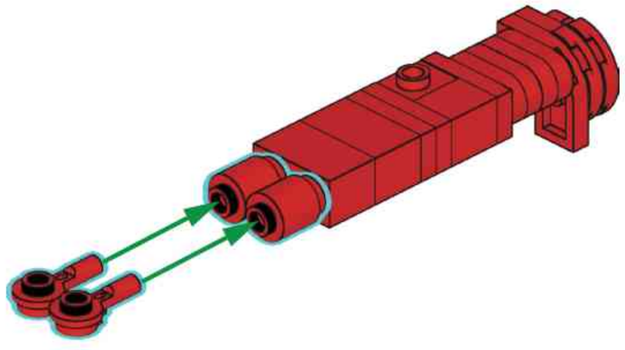

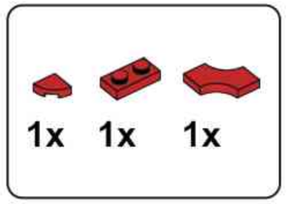


## D85

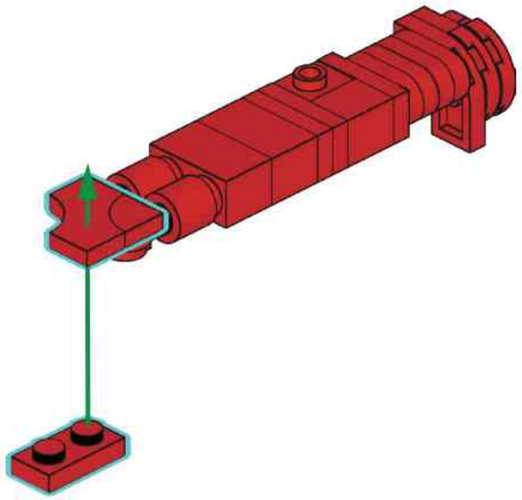

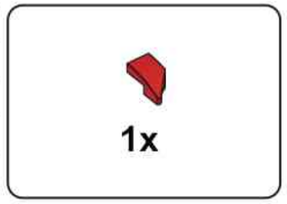


## D86

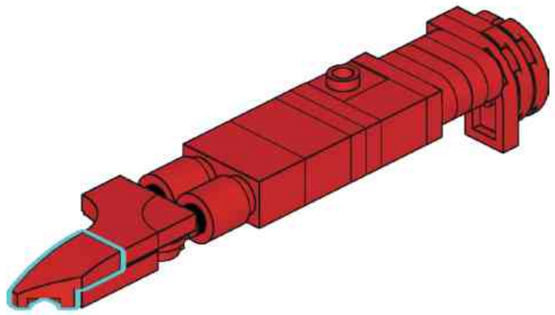

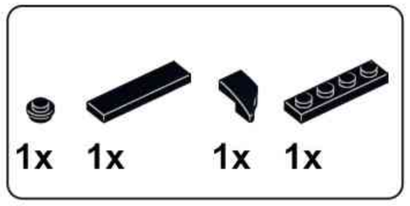


## D87

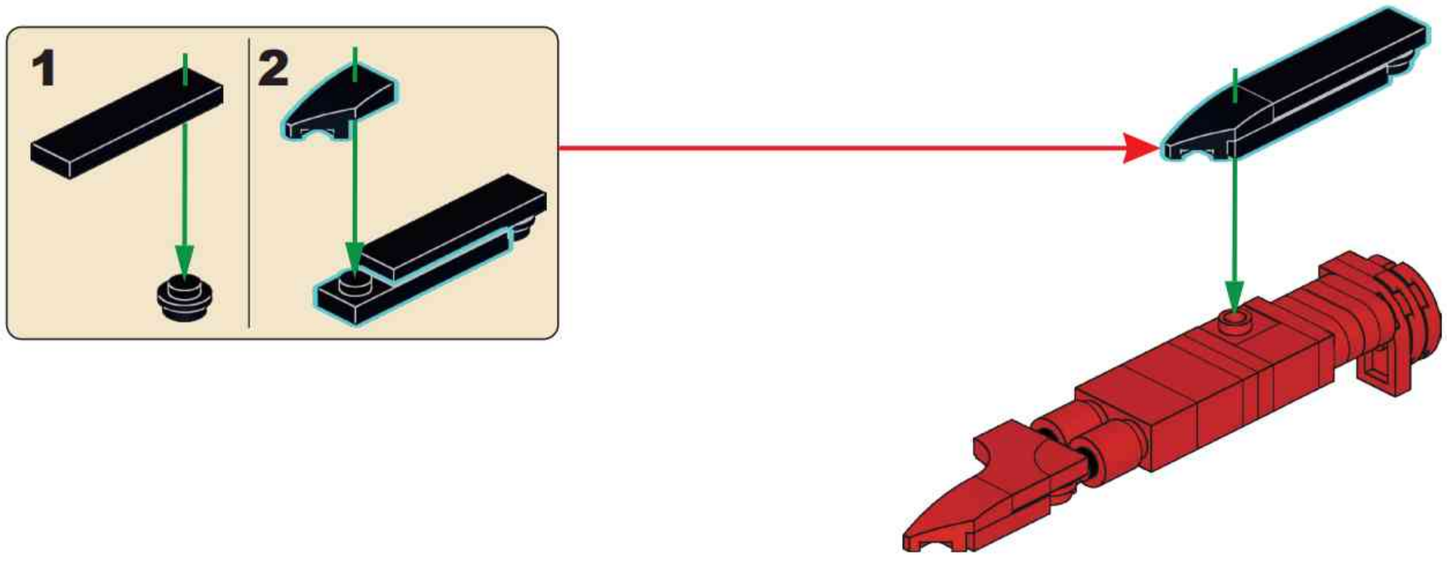

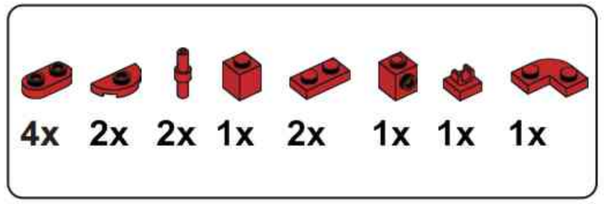


## D88

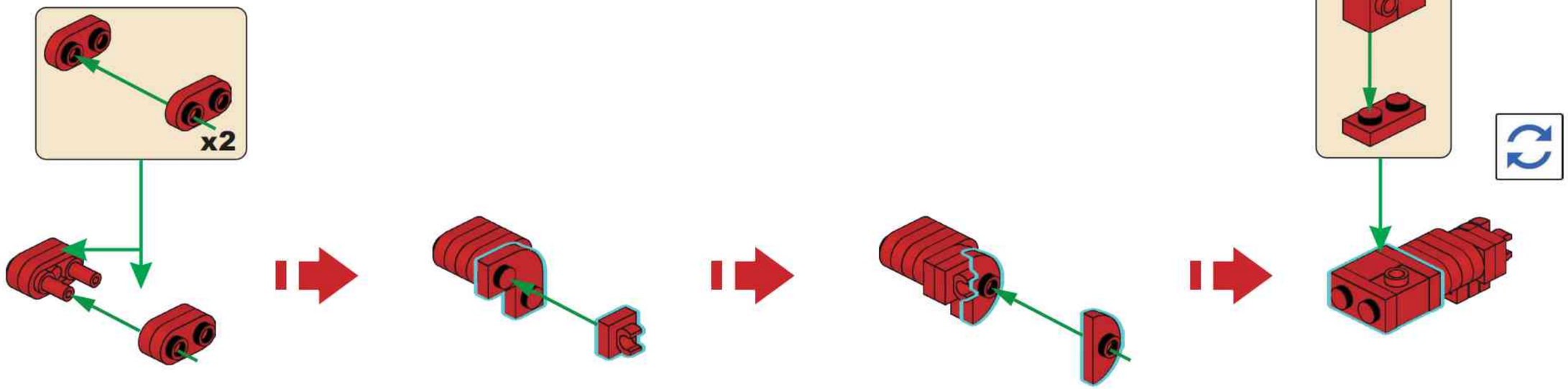


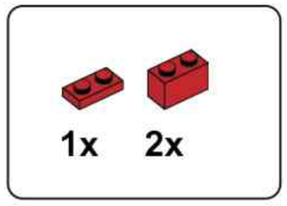


## D89

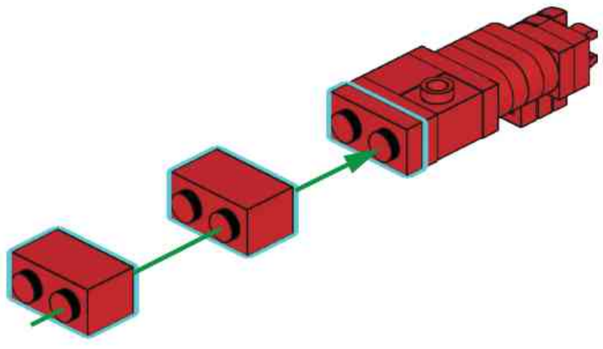

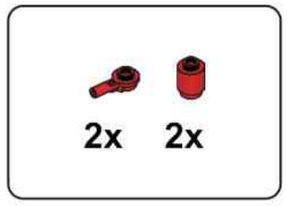


## D90

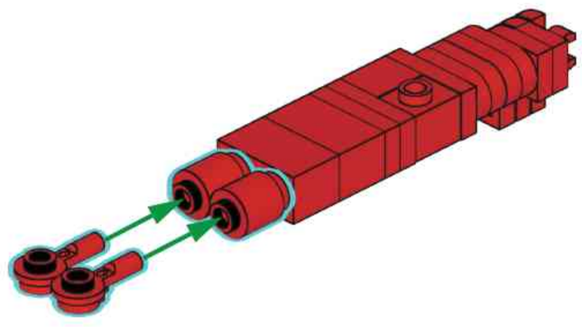

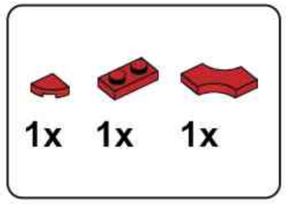


## D91

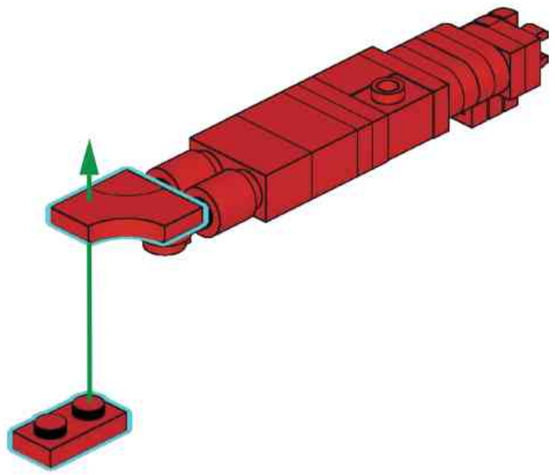

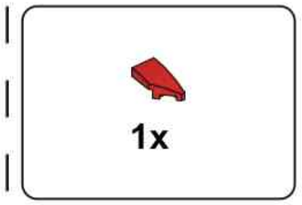


## D92

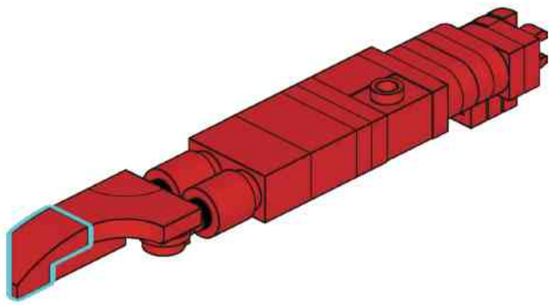

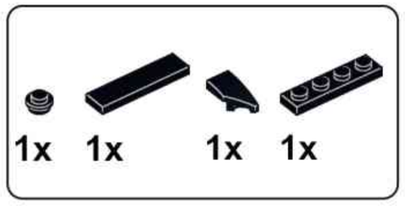


## D93

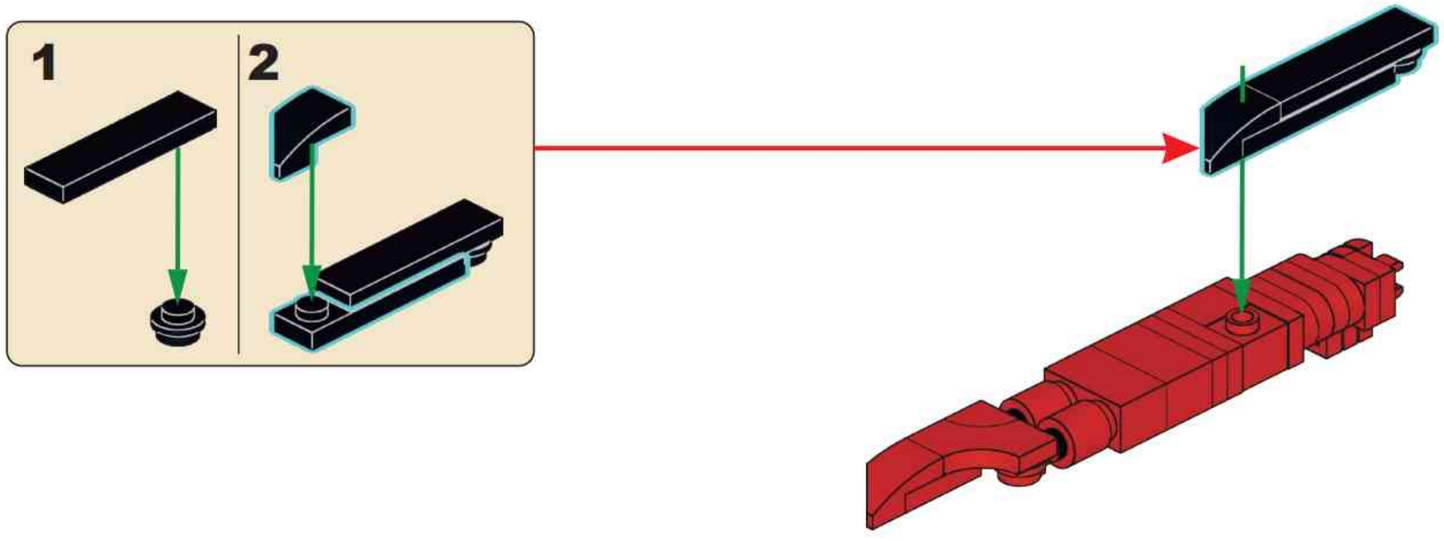

**D94**

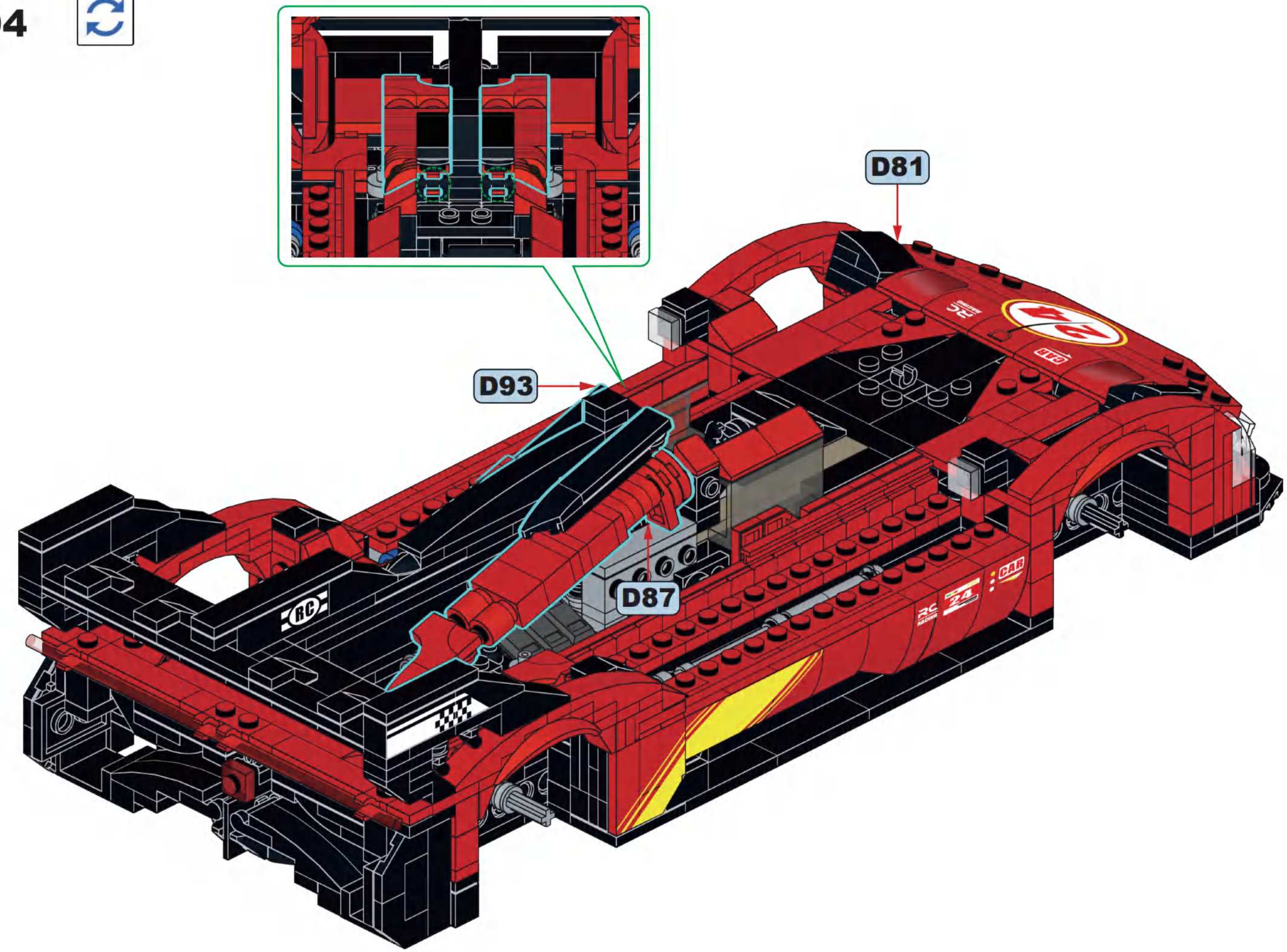

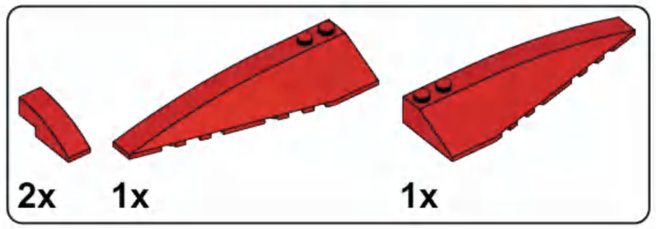


# D95

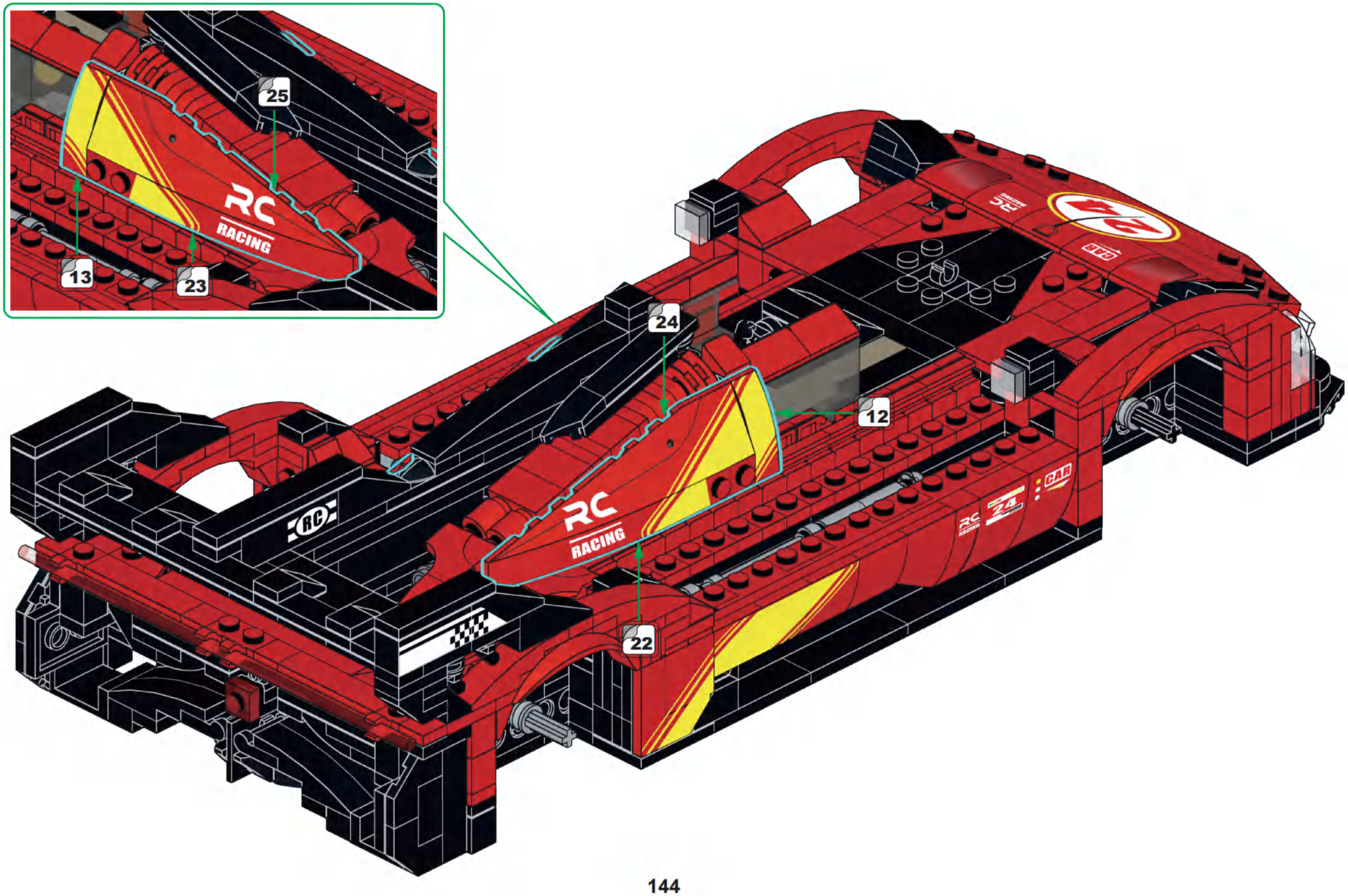

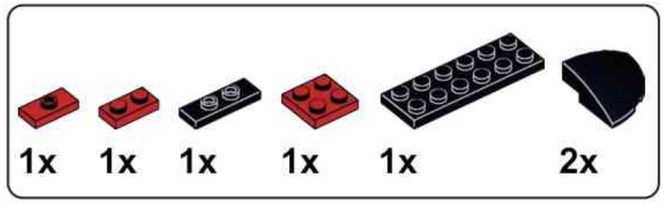
1x
1x
1x
1x
1x
2x

## D96

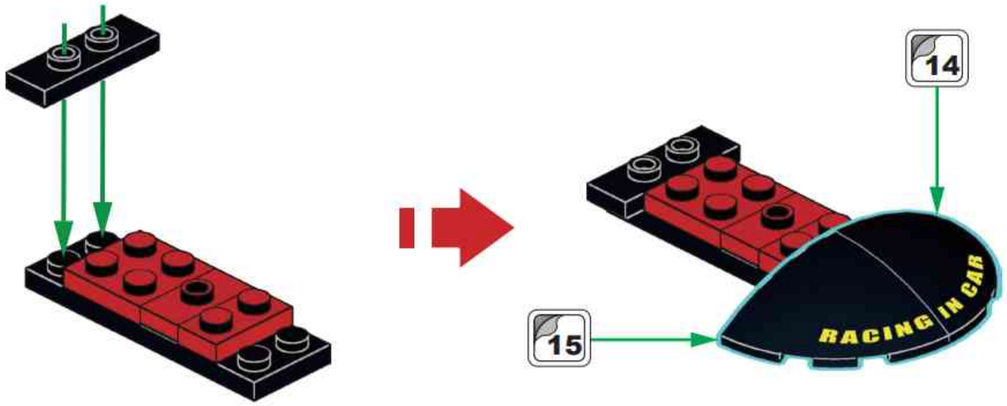
14
15
RACING IN CAR

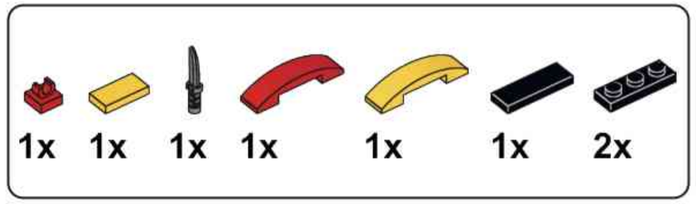
1x
1x
1x
1x
1x
1x
2x

## D97

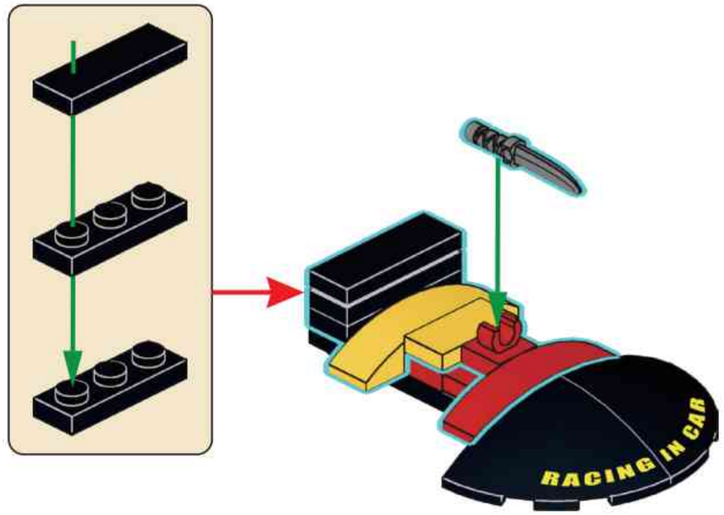
RACING IN CAR

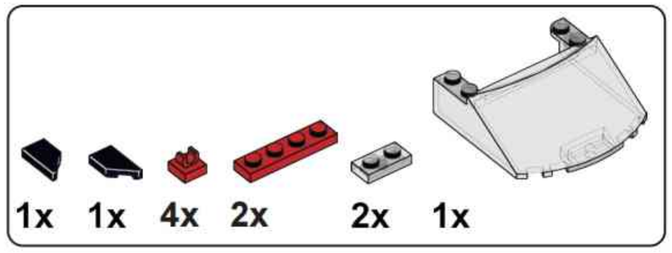
1x
1x
4x
2x
2x
1x

## D98

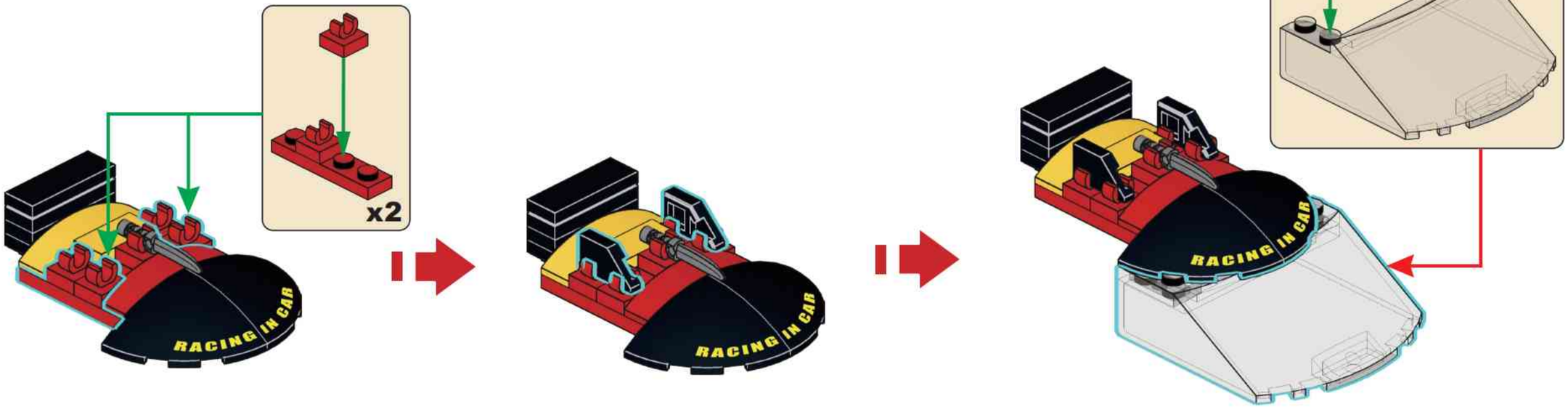
x2
RACING IN CAR
RACING IN CAR
RACING IN CAR

**D99**

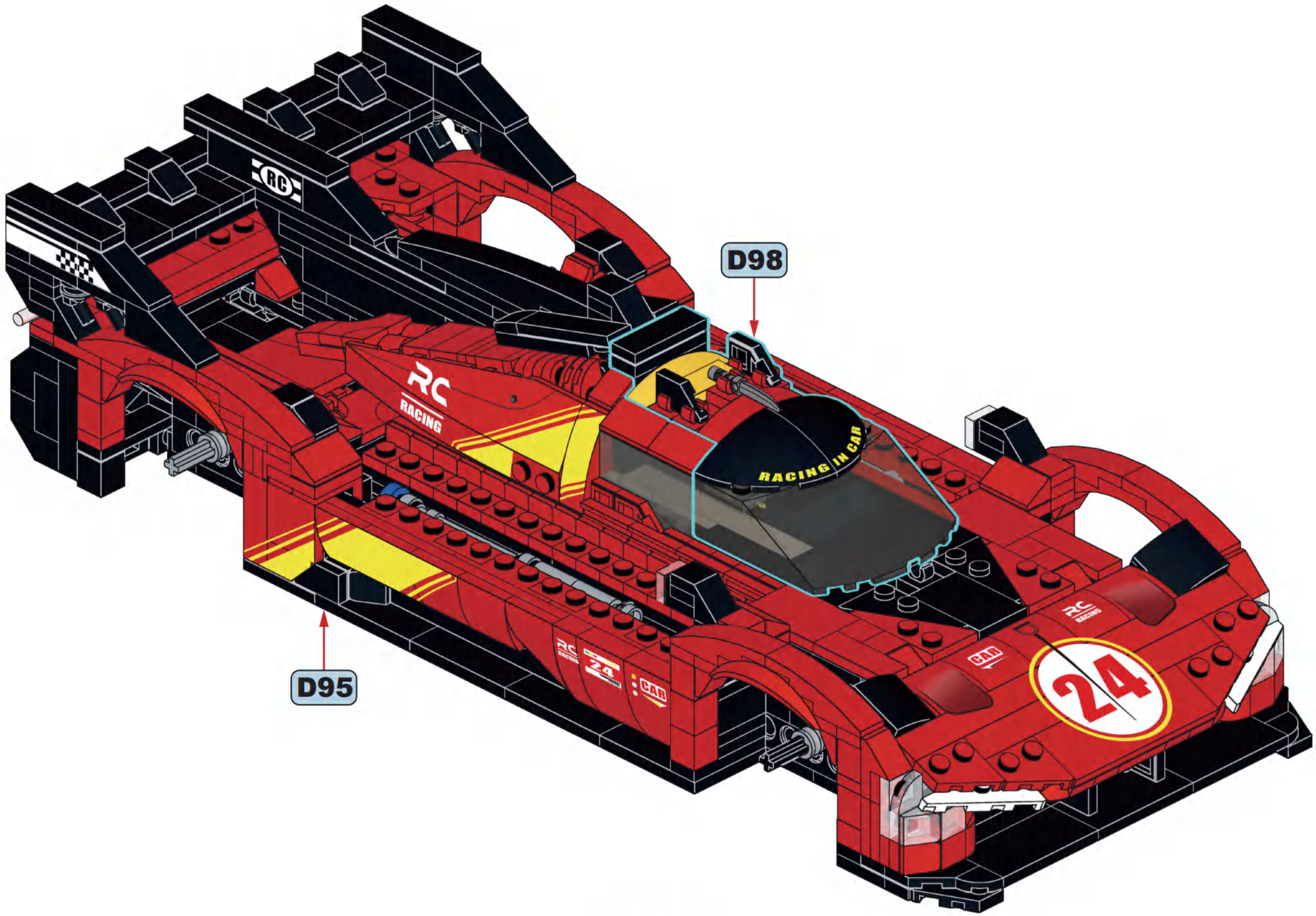

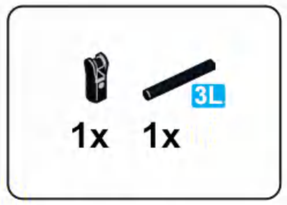


# D100

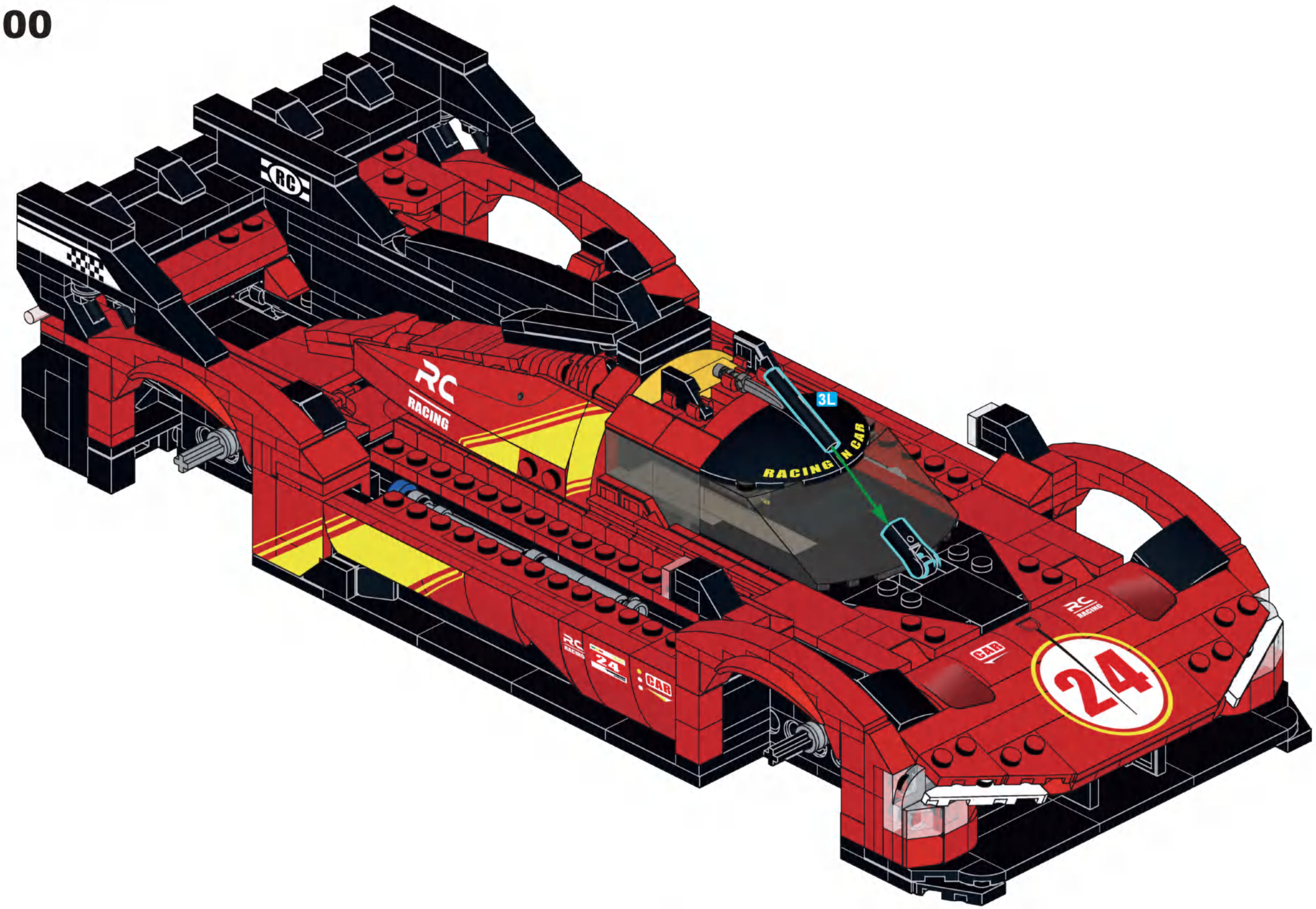

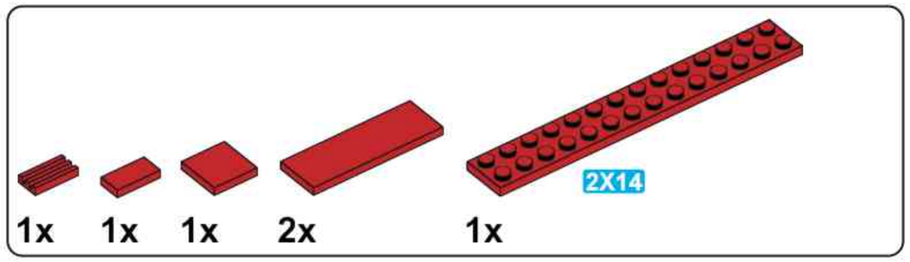


# D101

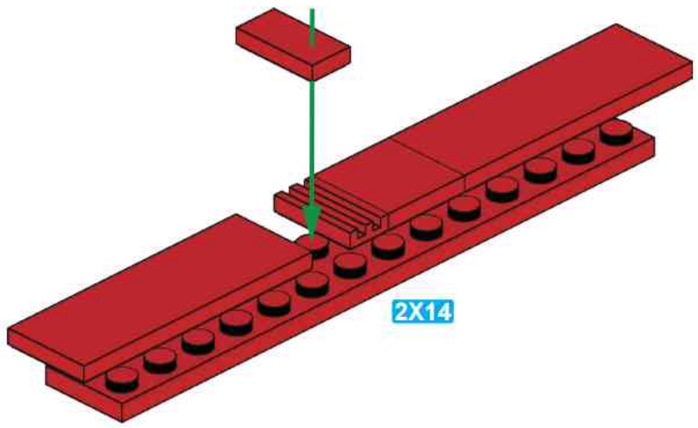


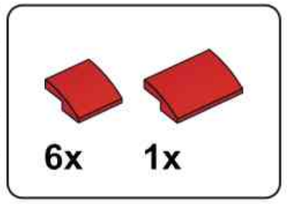


# D102

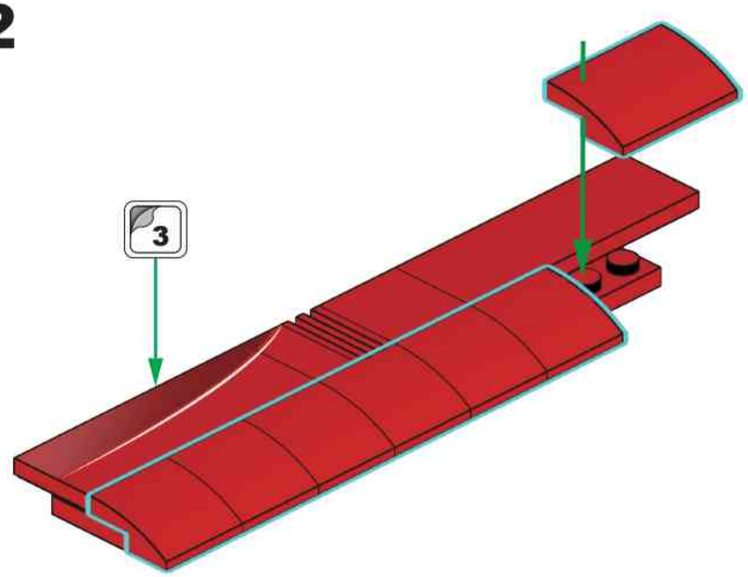


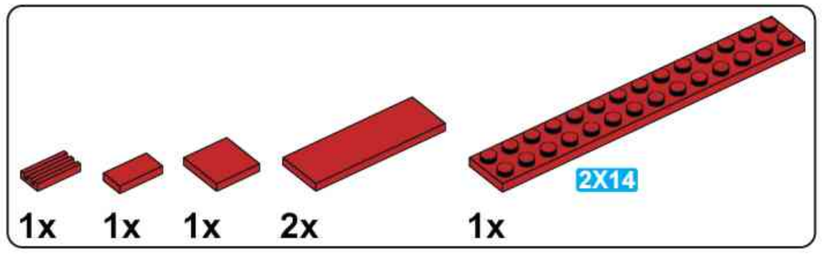


# D103

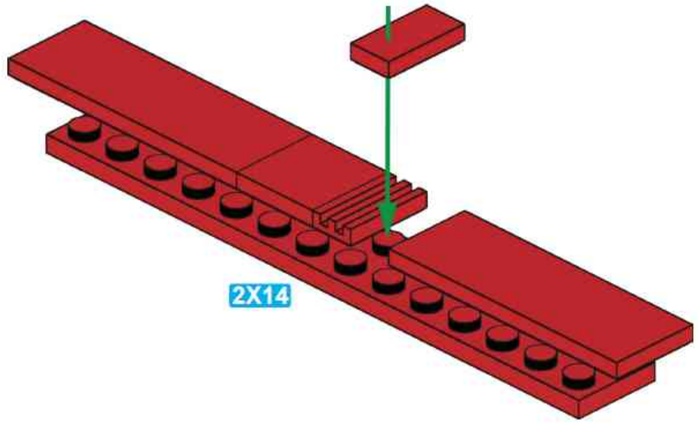


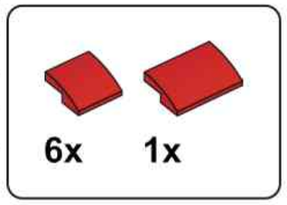


# D104

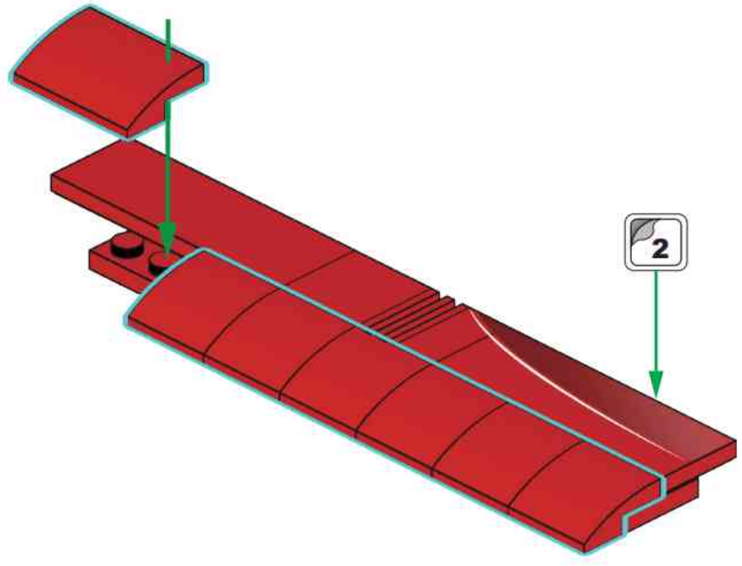

# D105

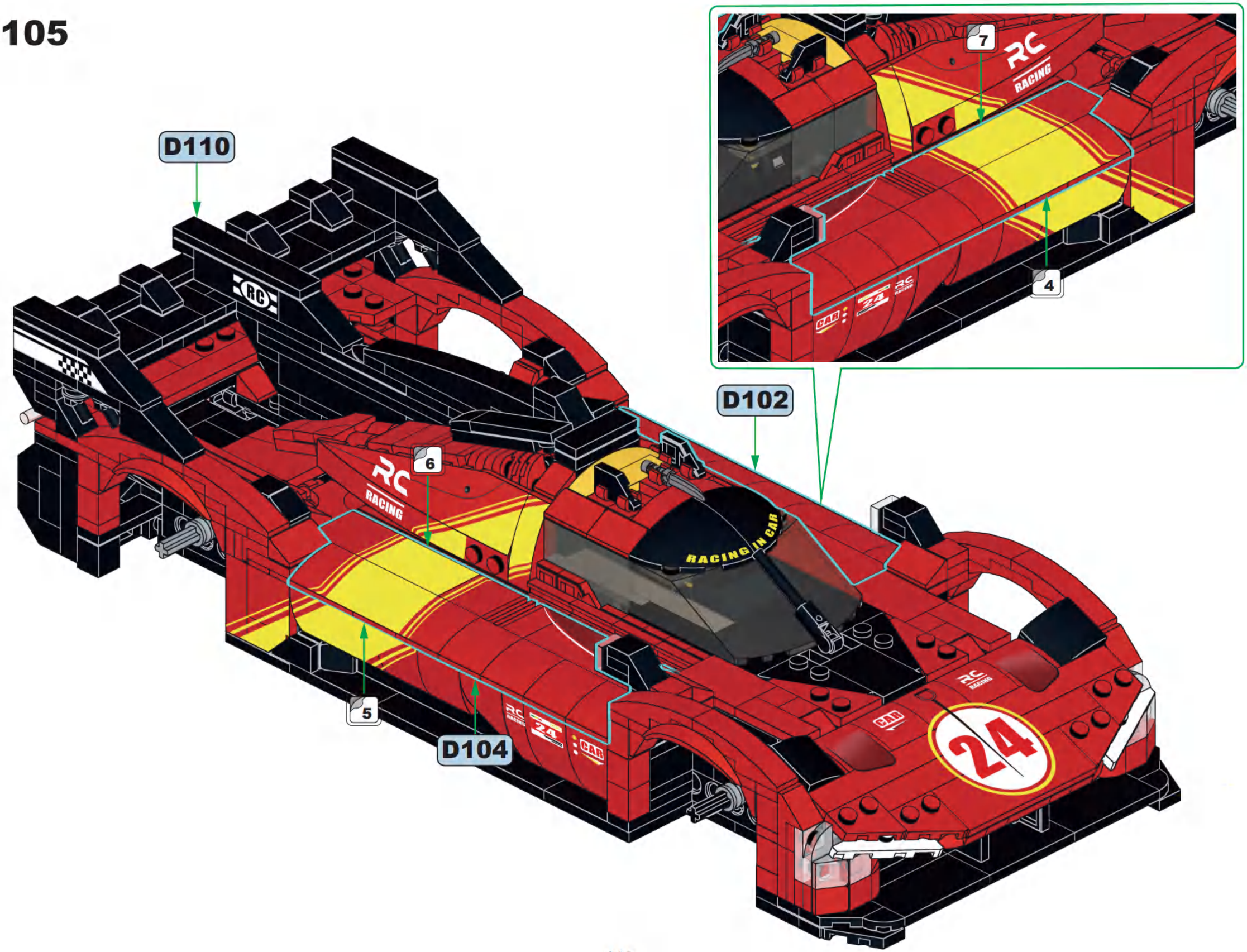

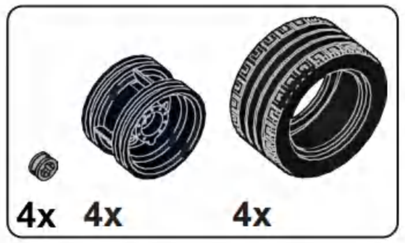


# D102

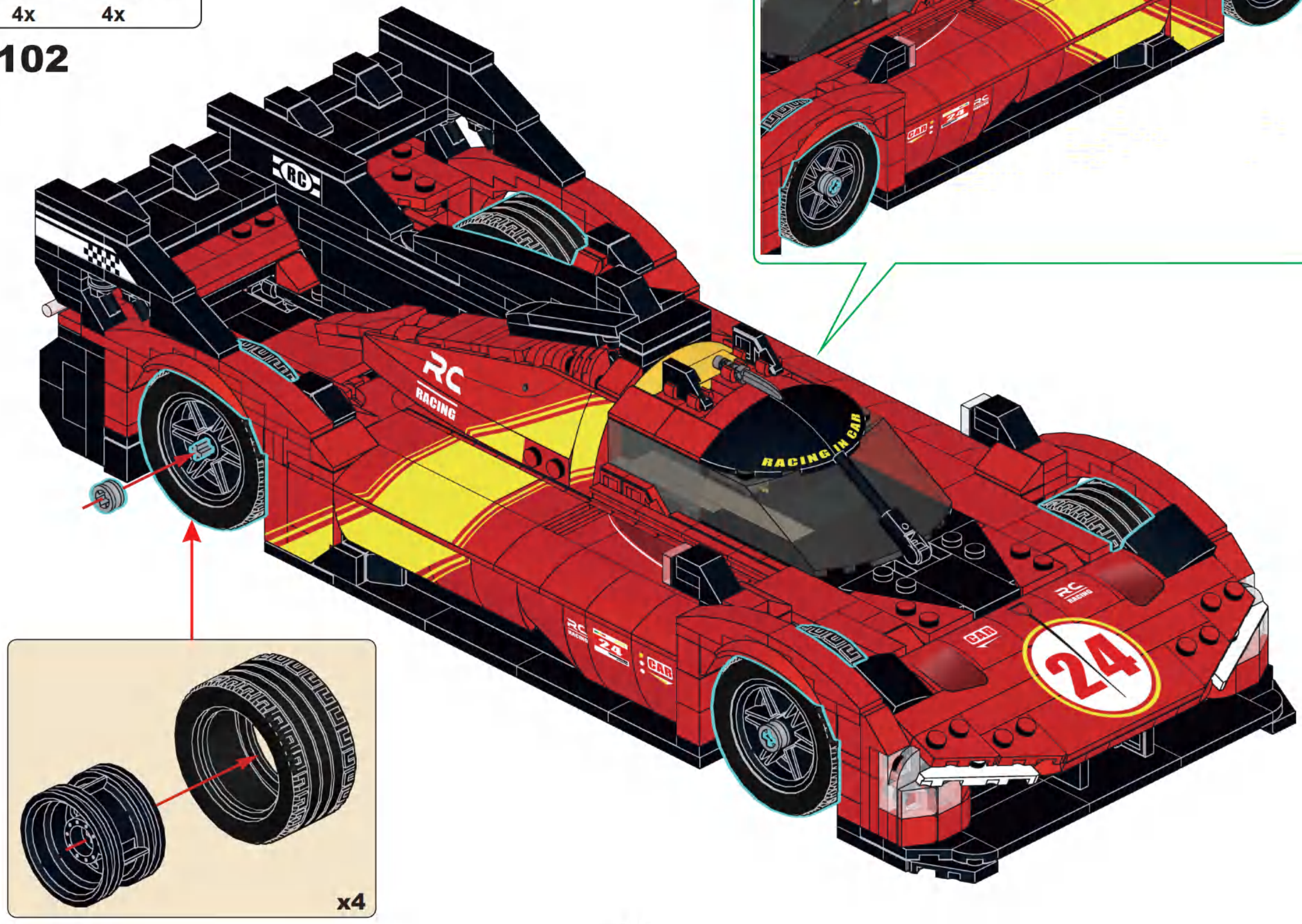

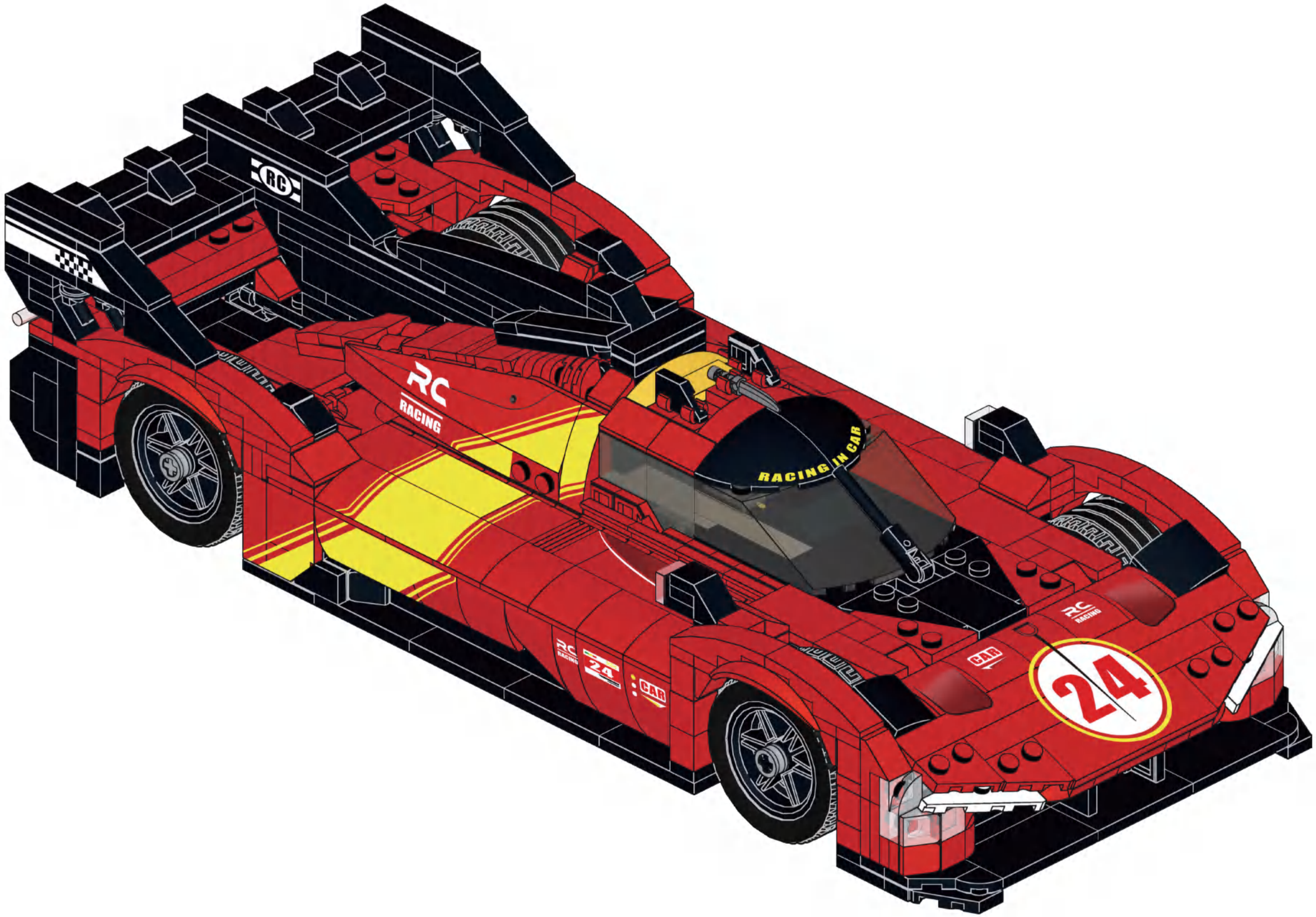
RC
RC
RACING
RACING IN CAR
24
CAR

2x 6x 17x 2x 4x 8x 67x 15x 1x 3x 2x 12x 4x 1x 1x 6x 57x 15x 3x 3x 3x 2x 2x 1x 1x
5x 6x 2x 2x 8x 11x 45x 2x 4x 69x 3x 6x 1x 2x 5x 2x 4x 1x
2x 13x 8x 4x 2x 2x 3x 1x 1x 4x 13x 1x 1x 4x 8x 5x
6x 17x 2x 9x 2x 3L 3x 8x 1x 29x 16x 1x 2x 6x 5x
1x 20x 4x 1x 1x 1x 34x 5x 11x 4x 2x
8x 7x 2x 3x 6x 9x 12x 4x 3x
2x 1x 6 3x 2x 8x 1x 8 6x

17x

1x

15x

2x

5x

2x

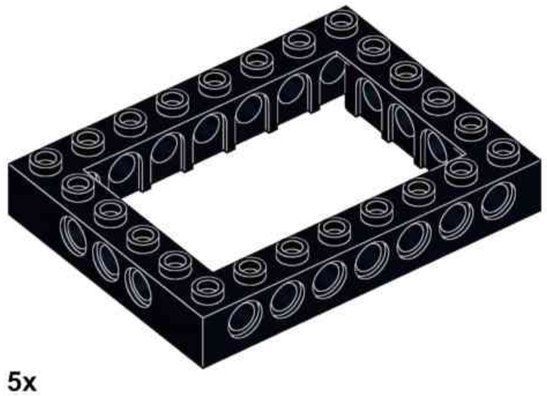

5x

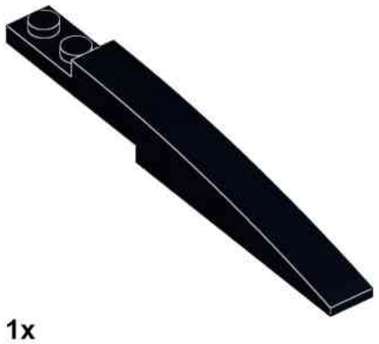

1x

3x

3x

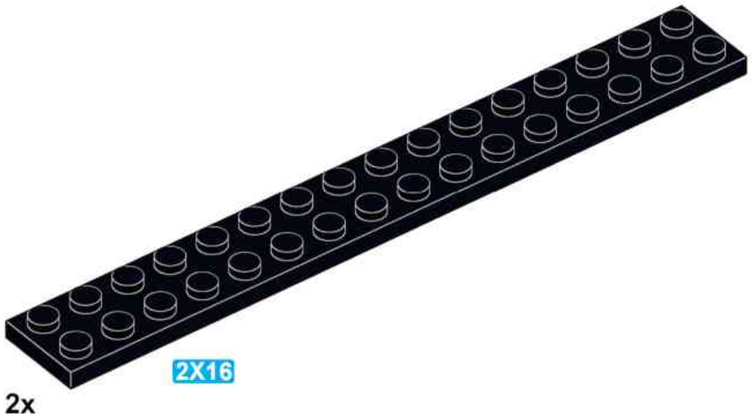


2x

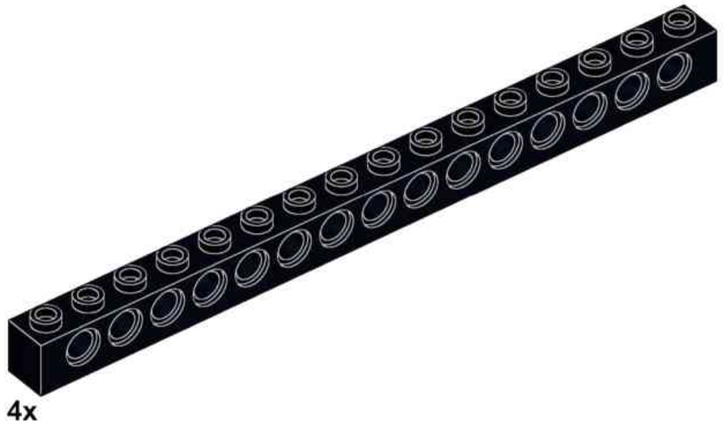

4x

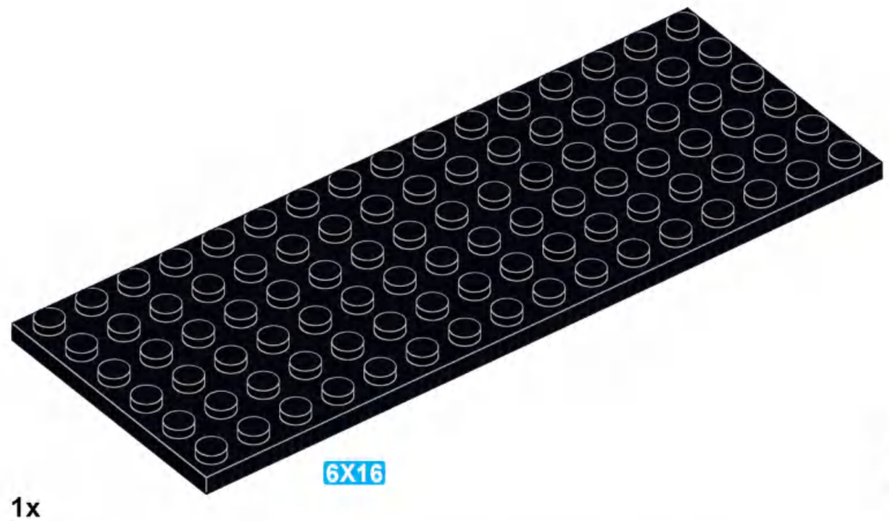


1x

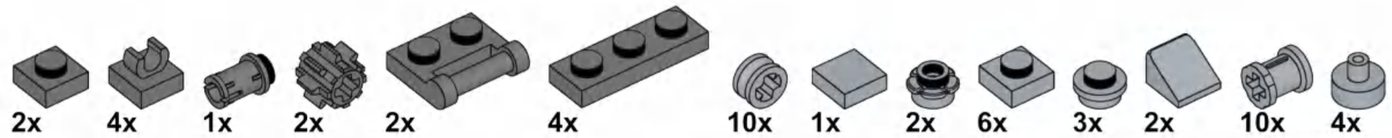

2x 4x 1x 2x 2x 4x 10x 1x 2x 6x 3x 2x 10x 4x

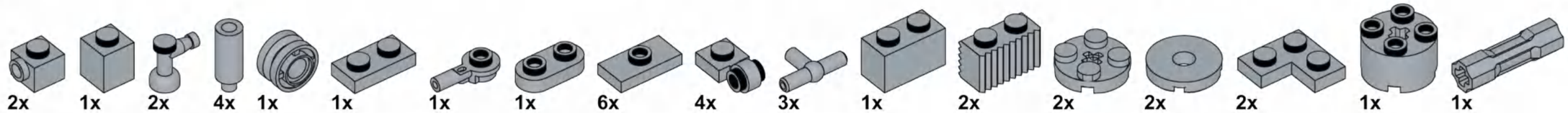

2x 1x 2x 4x 1x 1x 1x 1x 6x 4x 3x 1x 2x 2x 2x 2x 1x 1x

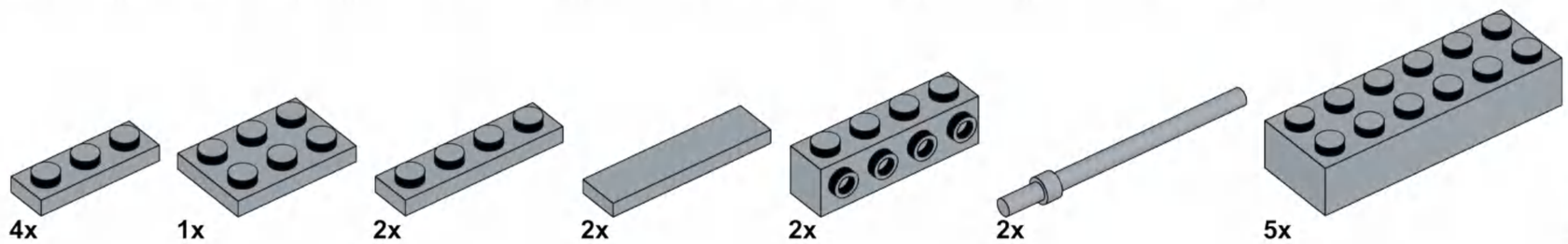

4x 1x 2x 2x 2x 2x 5x

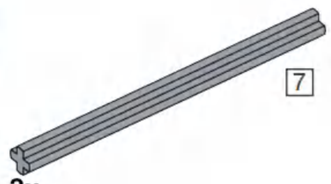


2x

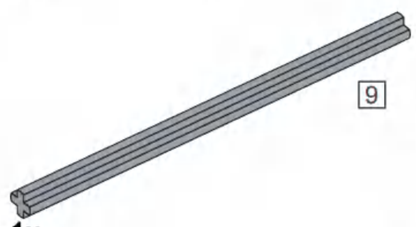


1x

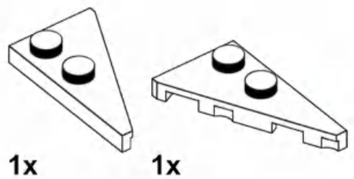

1x 1x

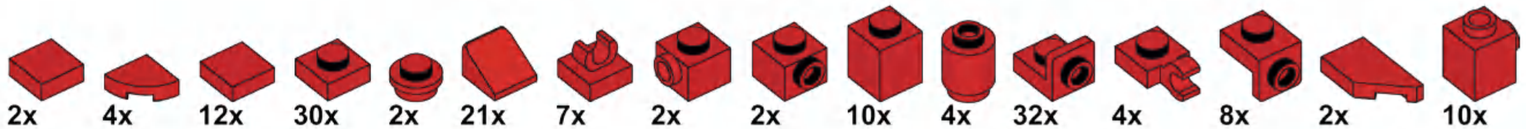

2x 4x 12x 30x 2x 21x 7x 2x 2x 10x 4x 32x 4x 8x 2x 10x

2x 4x 2x 12x 1x 1x 2x 12x 1x 4x 28x 4x 8x 2x 8x 4x 4x 2x 2x

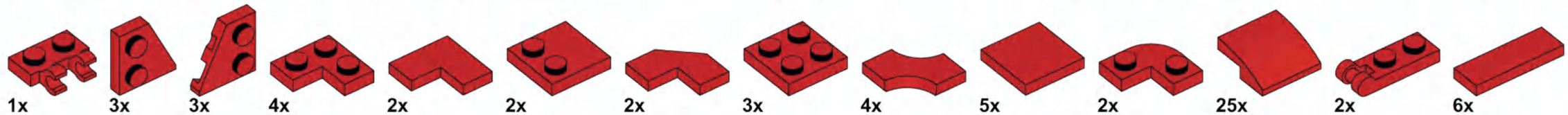

1x 3x 3x 4x 2x 2x 2x 3x 4x 5x 2x 25x 2x 6x

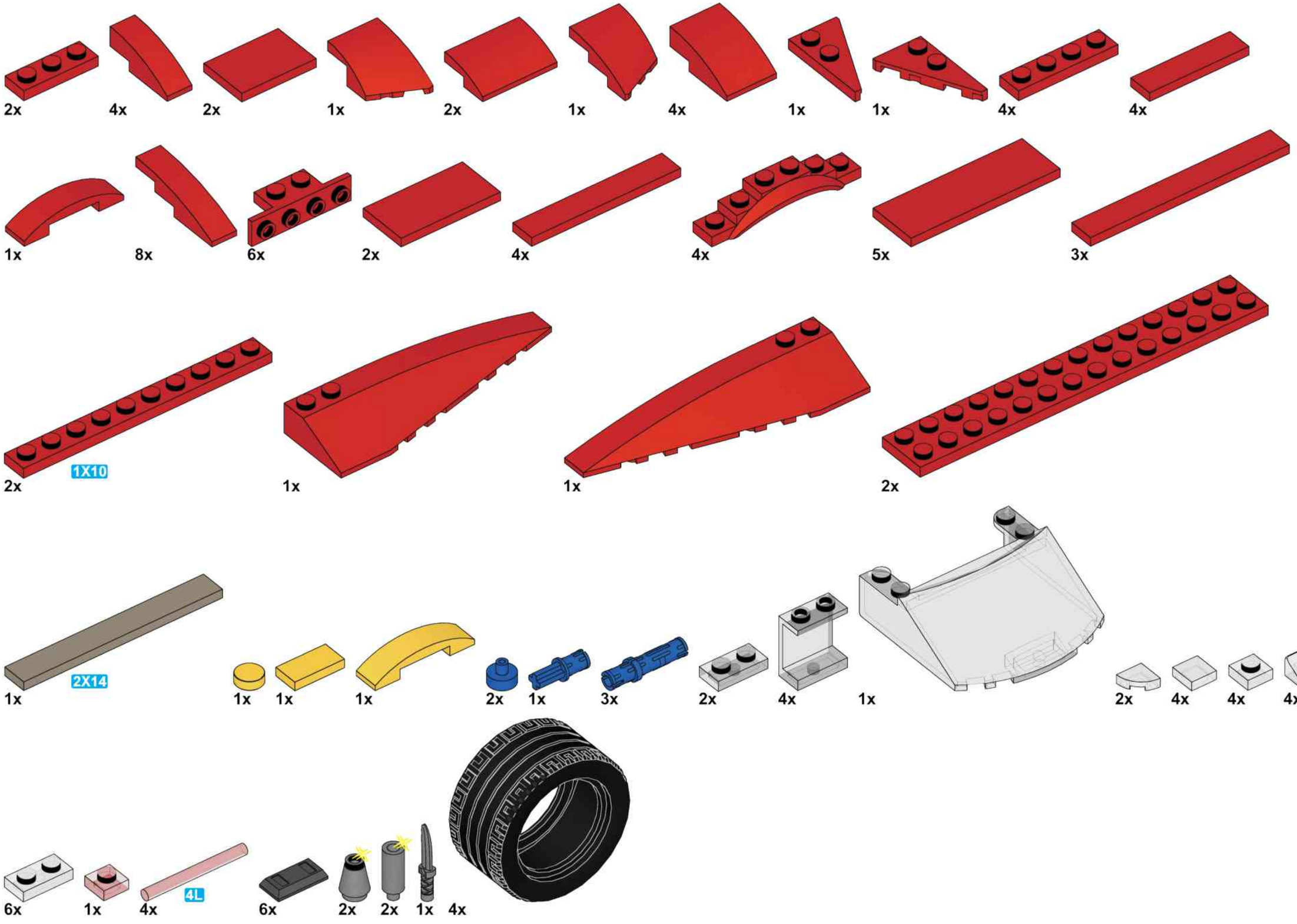
2x
4x
2x
1x
2x
1x
4x
1x
1x
4x
4x
1x
8x
6x
2x
4x
4x
5x
3x
1X10
2x
1x
1x
2X14
1x
1x
1x
1x
2x
1x
3x
2x
4x
1x
2x
4x
4x
4x
6x
1x
4x
4L
6x
2x
2x
1x
4x

Reobrix

NO.11041

# TECHNOLOGIE