Reobrix

TECHNOLOGIE

NO.11038

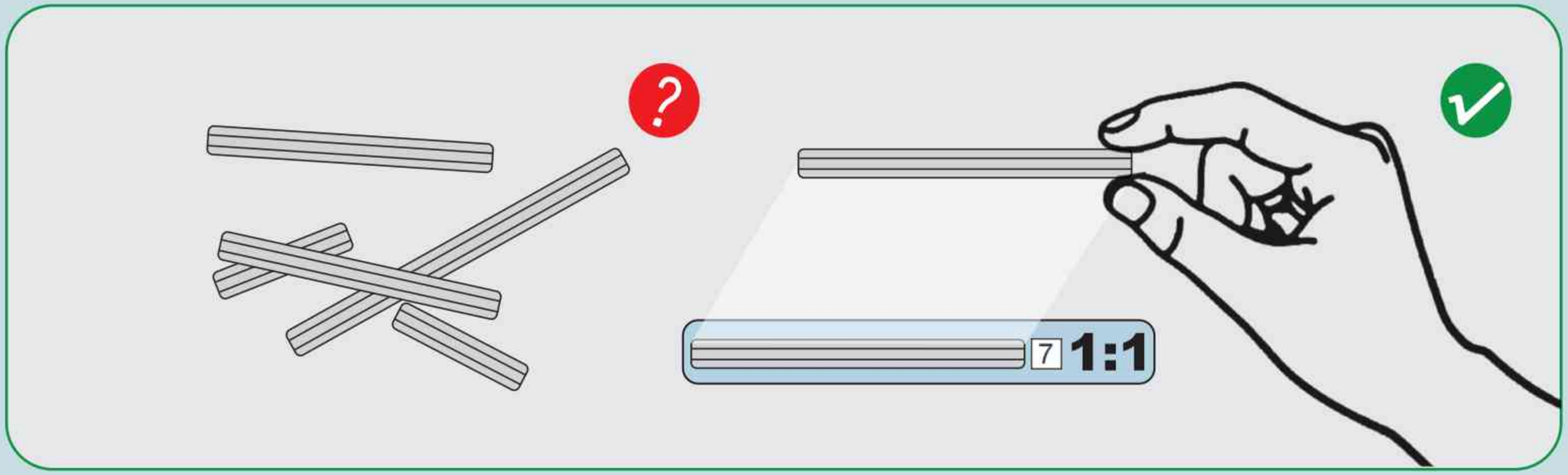
7
1:1

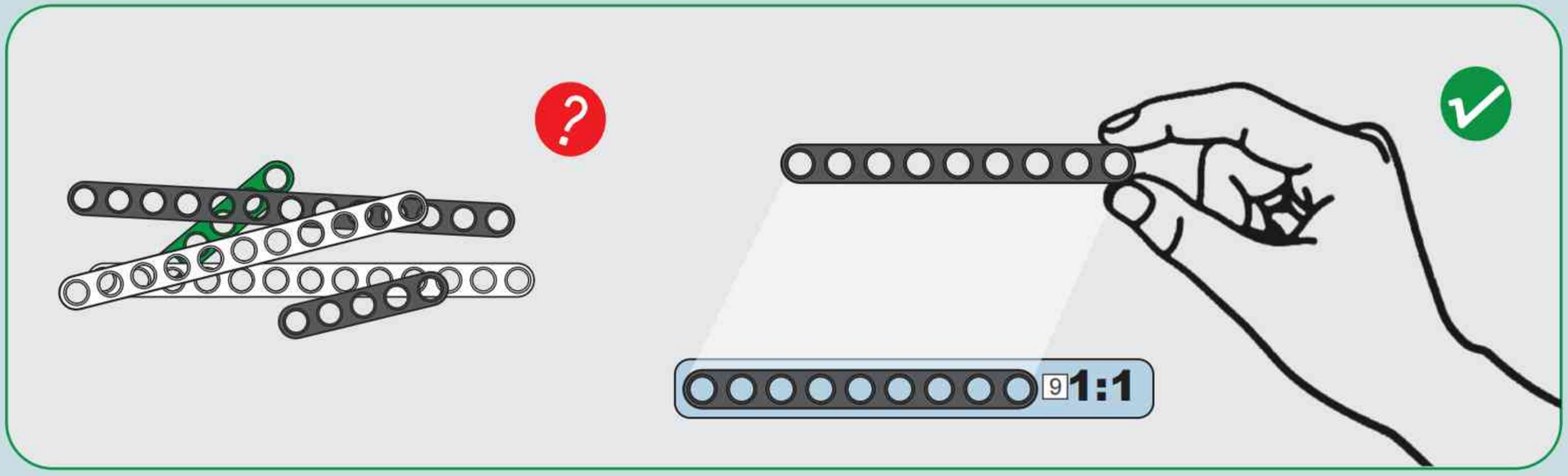
9
1:1

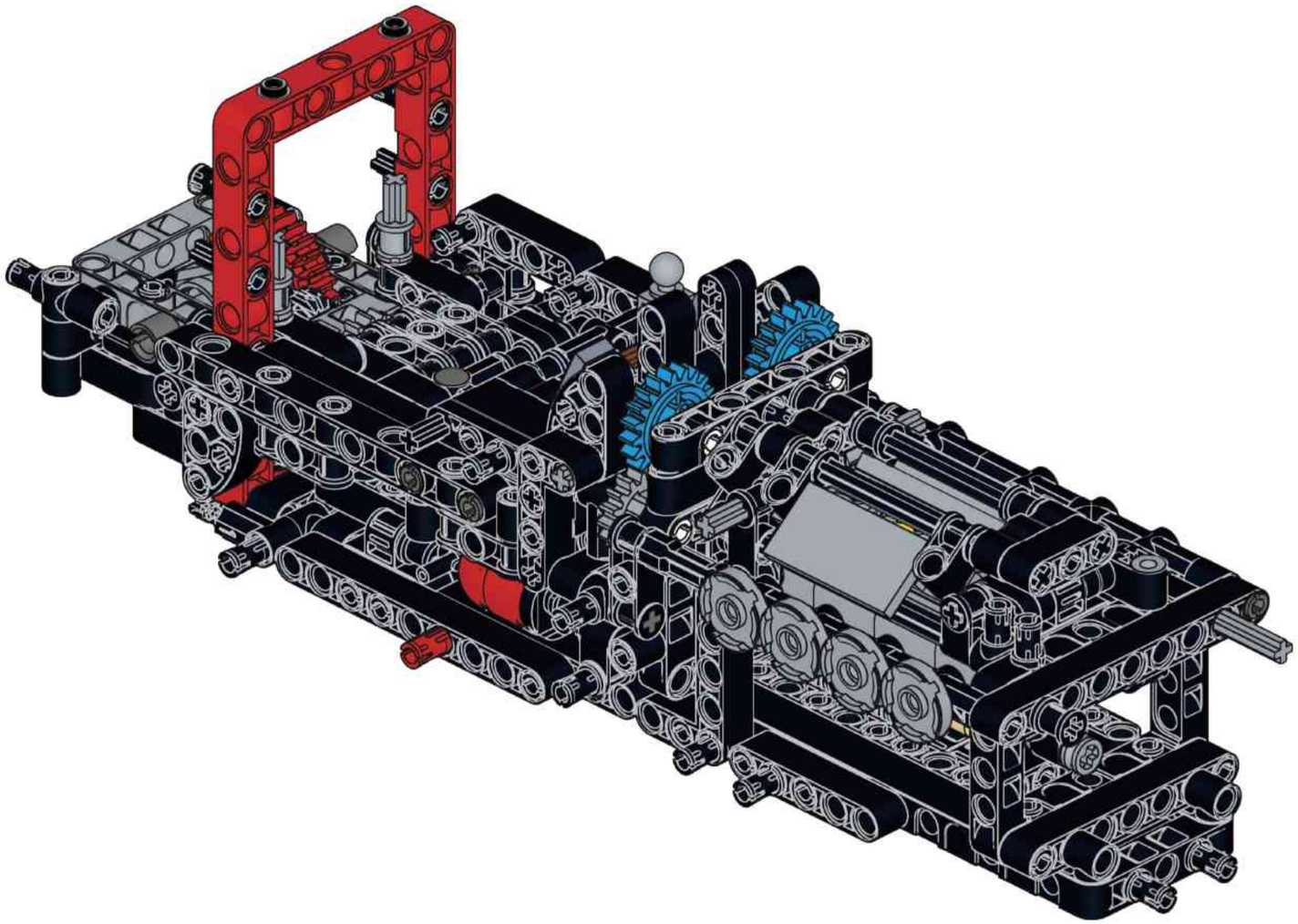

A

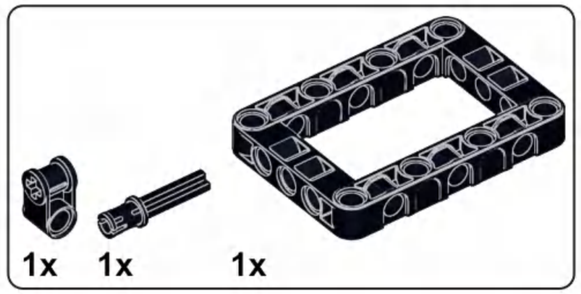
1x
1x
1x

A1

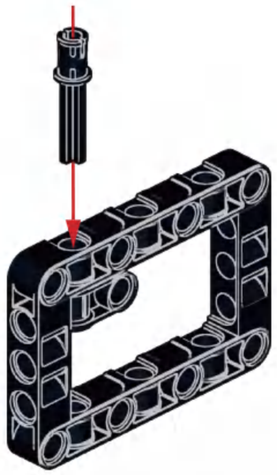

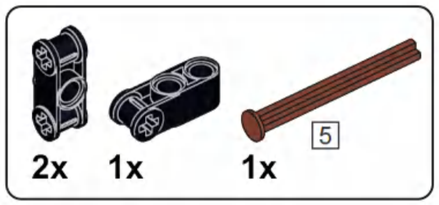
2x
1x
1x
5

A2

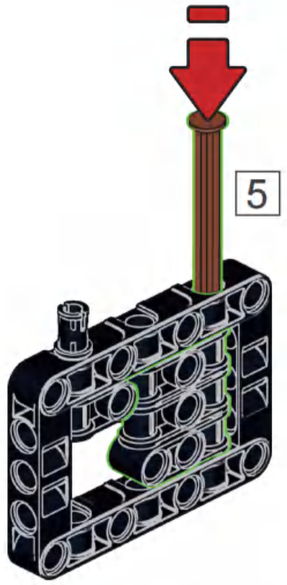
5

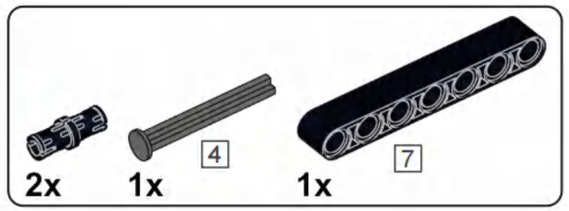
2x
1x
4
1x
7

A3

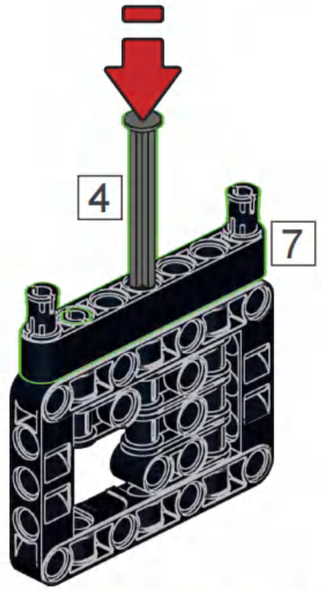
4
7

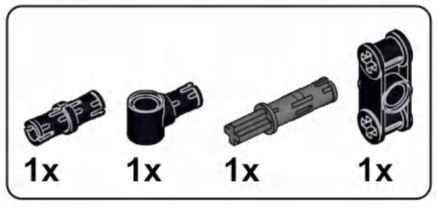
1x
1x
1x
1x

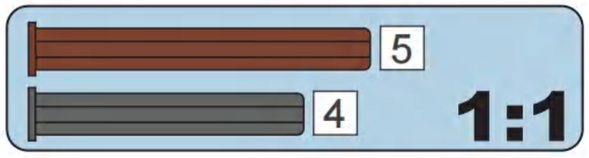
5
4
1:1

A4

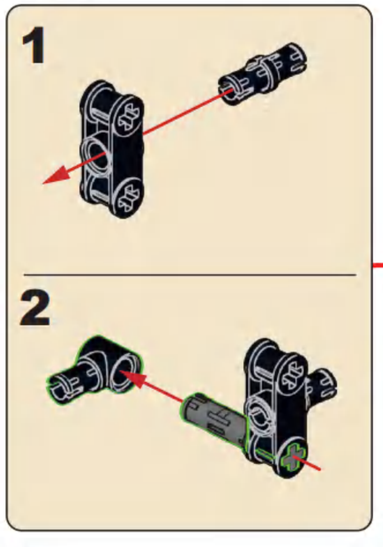
1
2

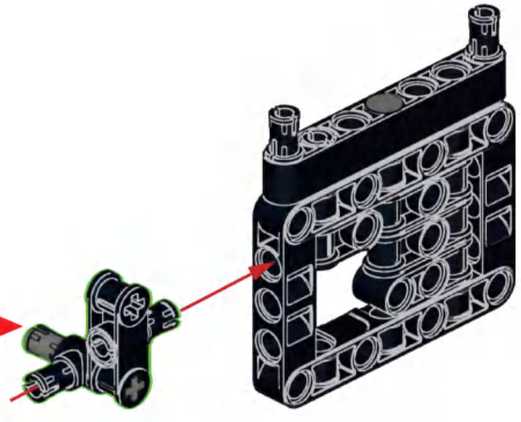

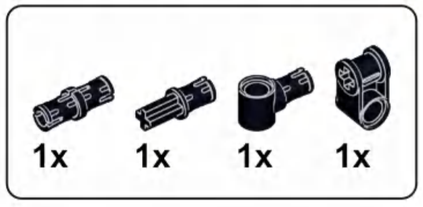
1x
1x
1x
1x

7
1:1

A5

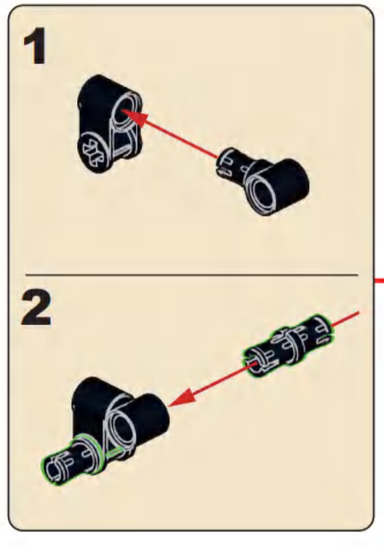
1
2

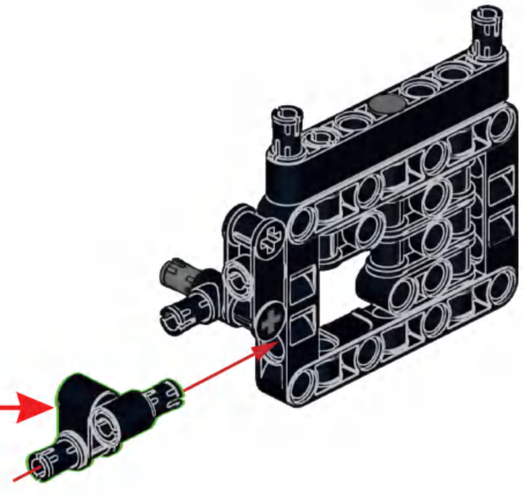

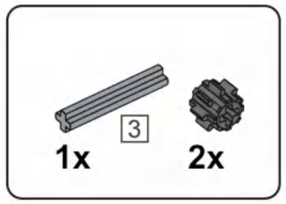

A6

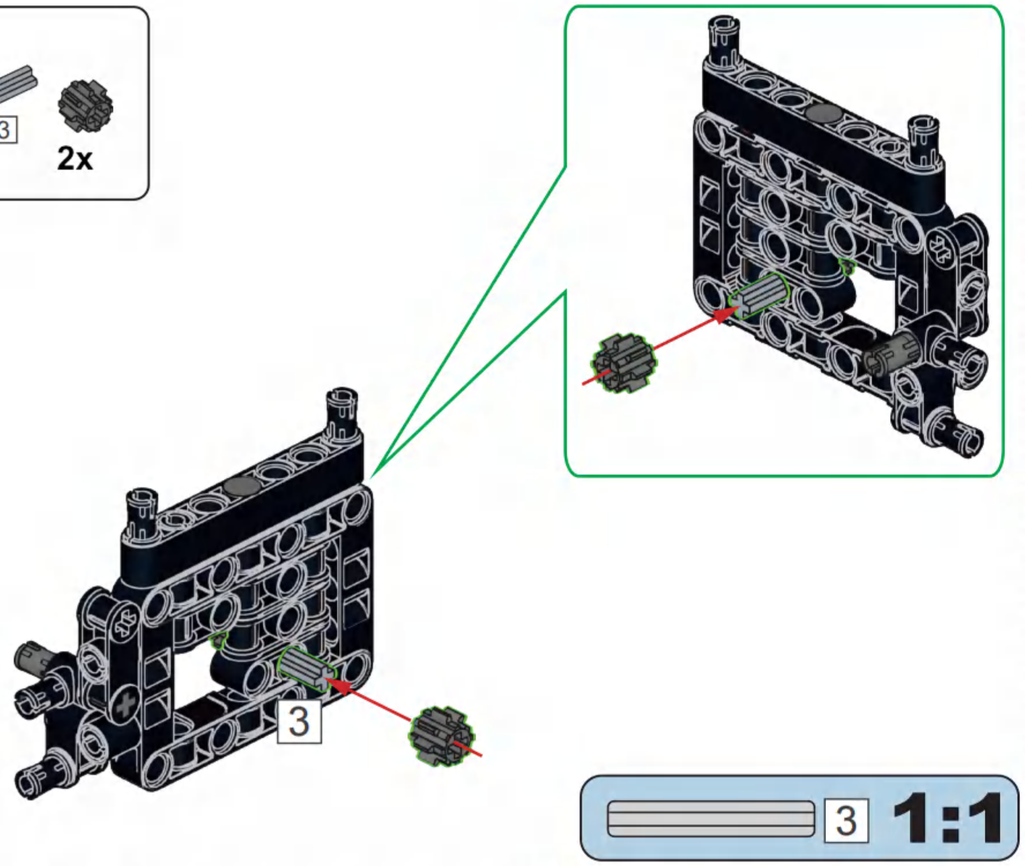

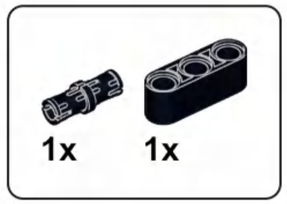

A7

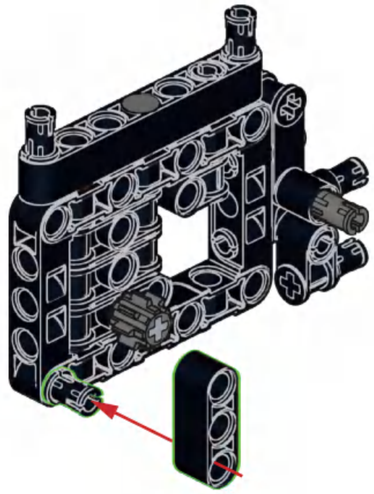

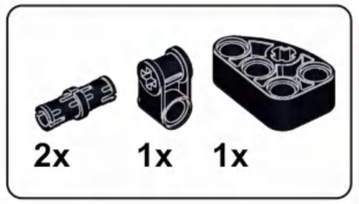

A8

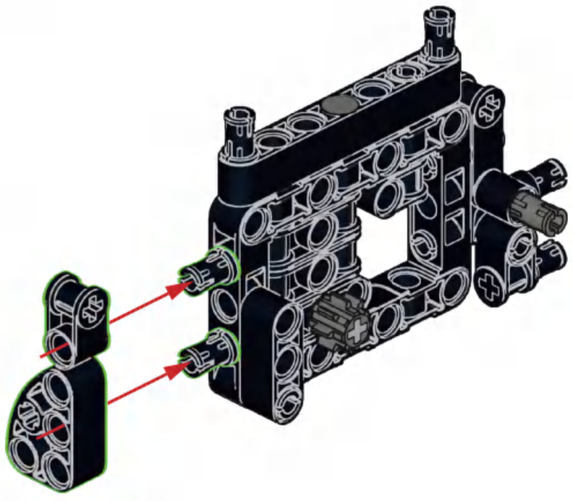

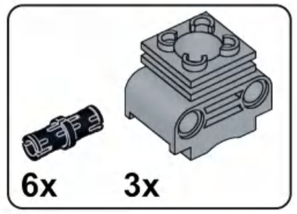

A9

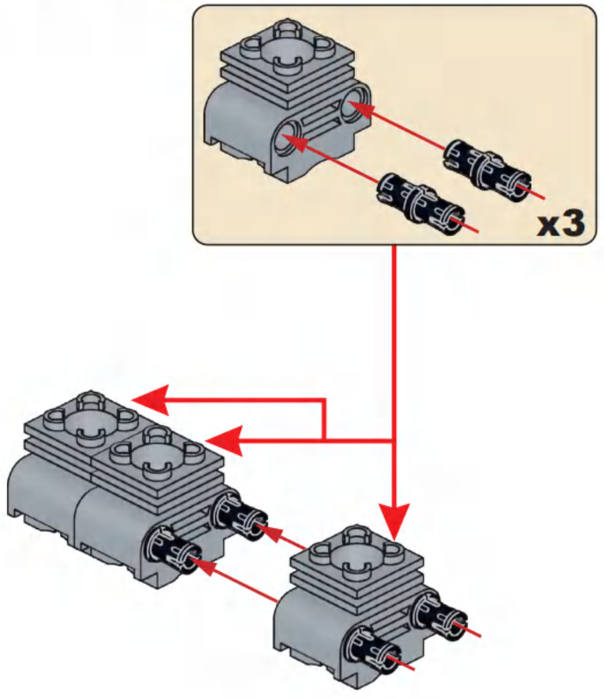

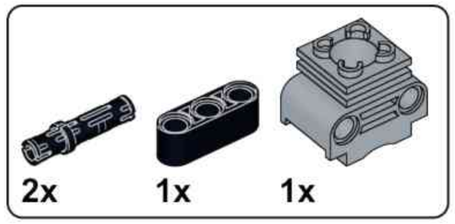

A10

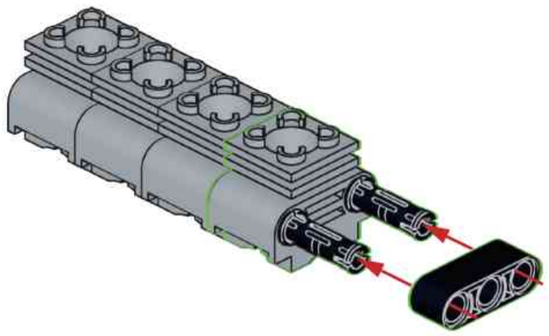

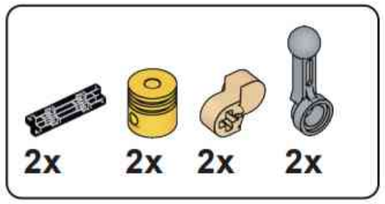

A11

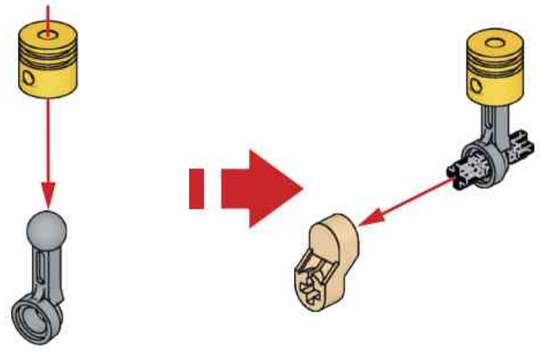

x2

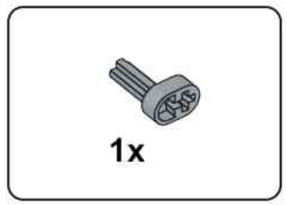

A12

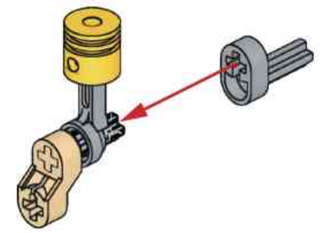

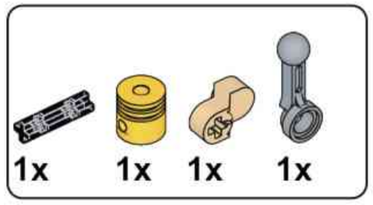

A13

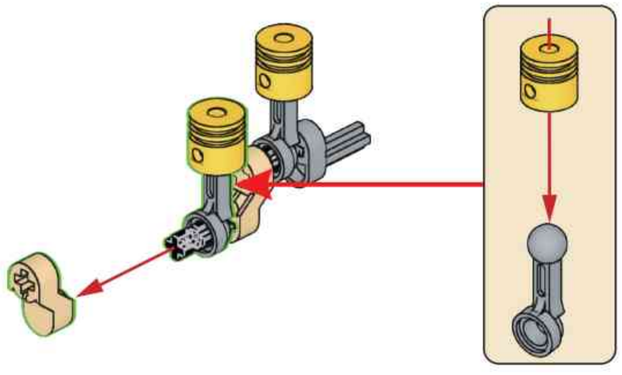

A14

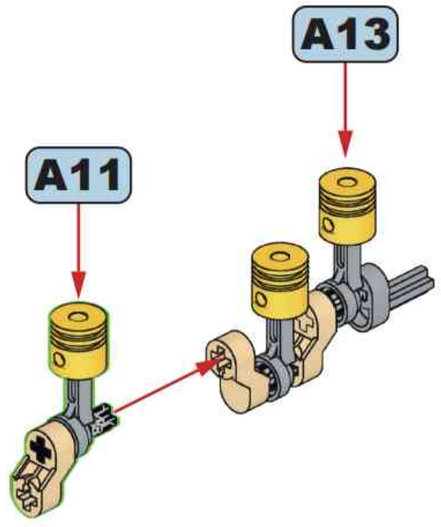

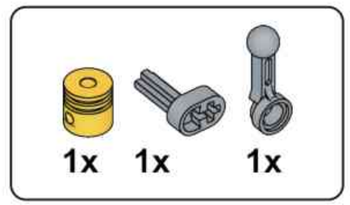

A15

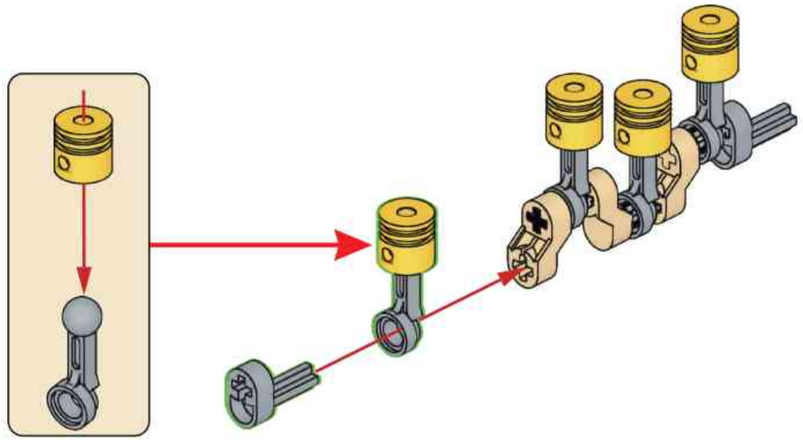

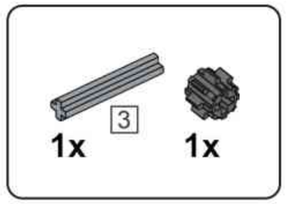

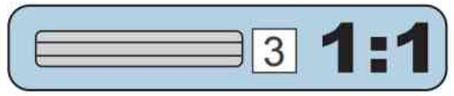

A16

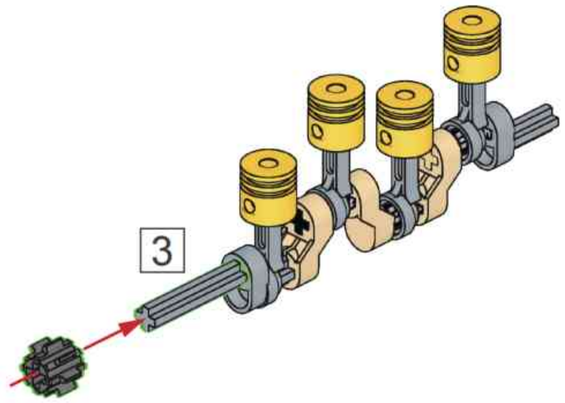

A17

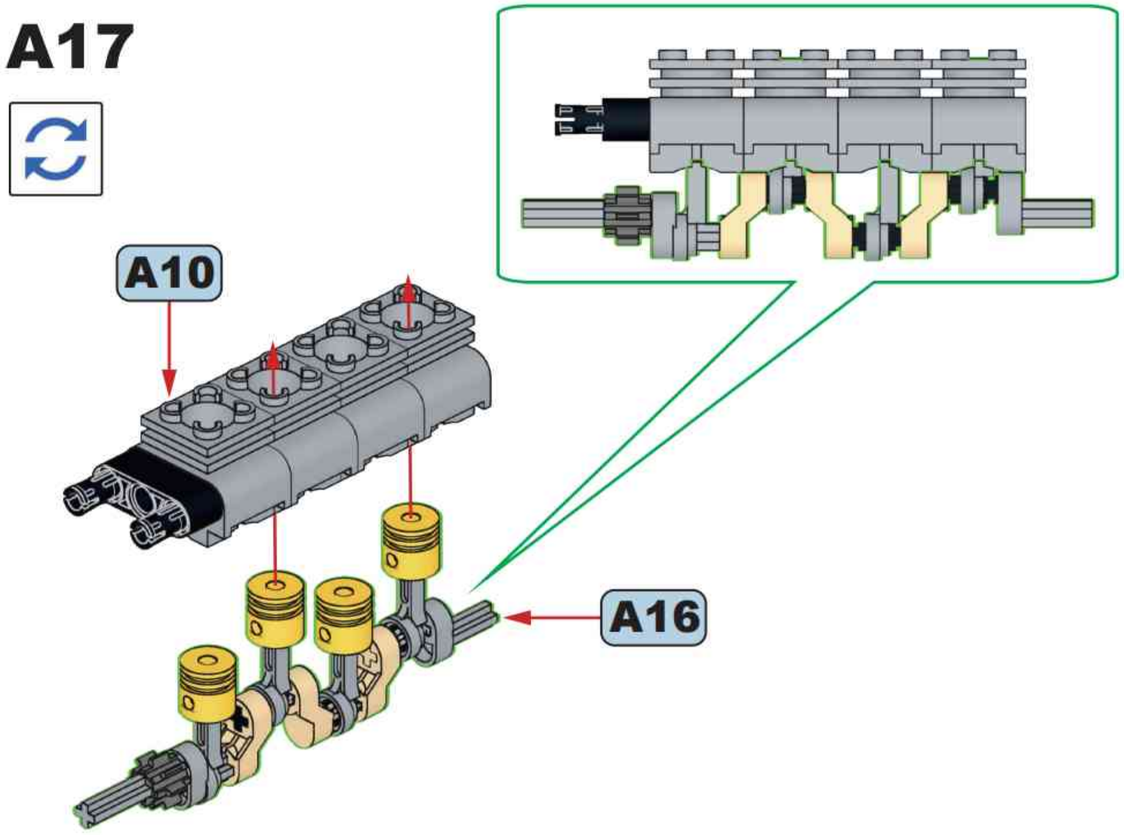

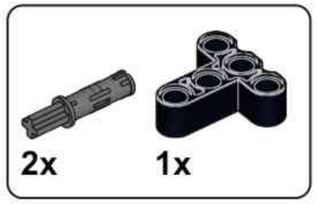

A18

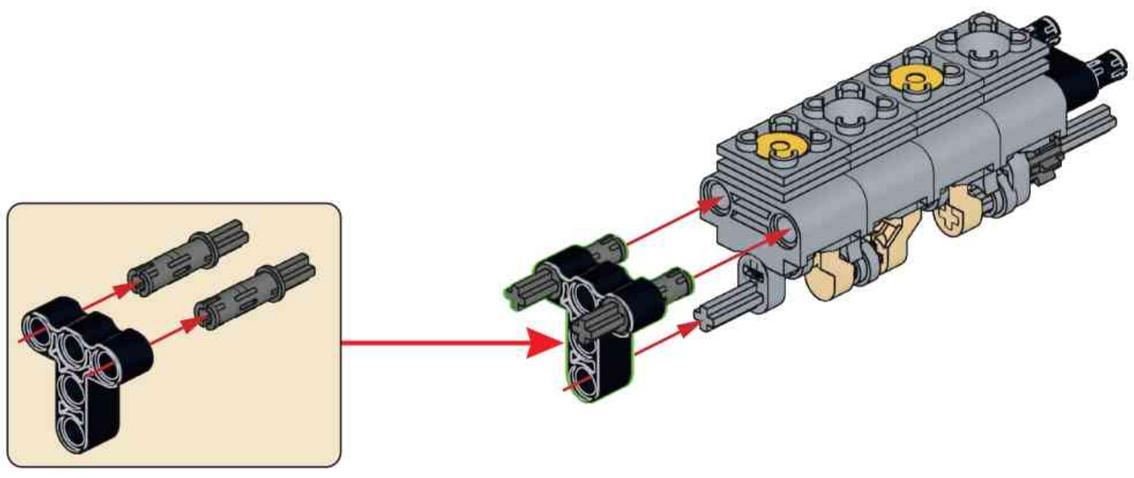

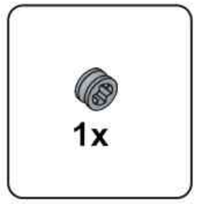

A19

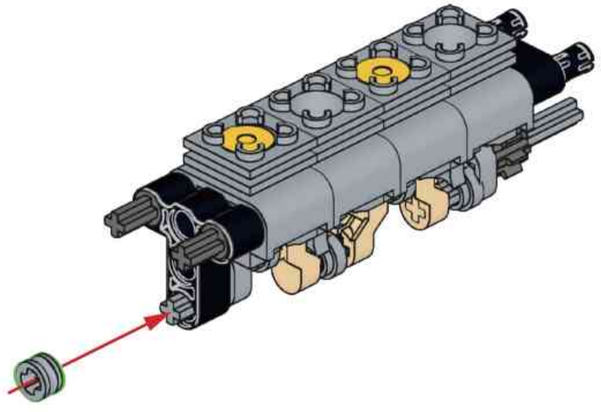

A20

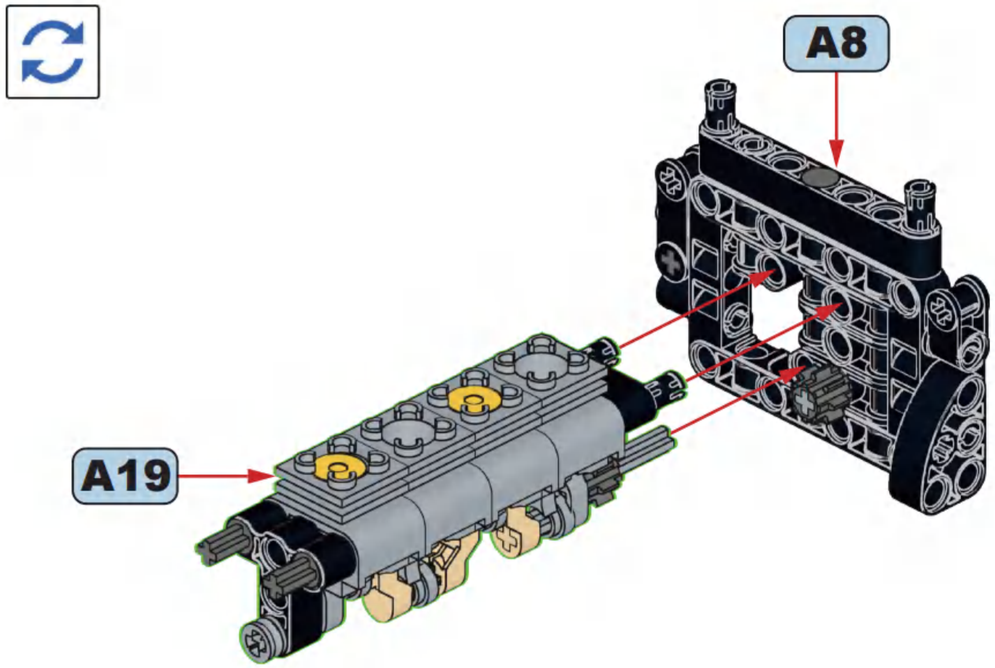

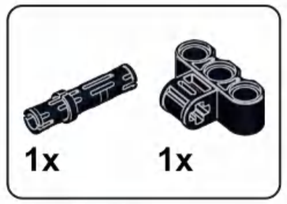

A21

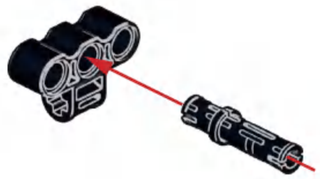

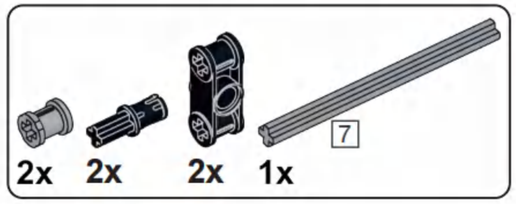

A22

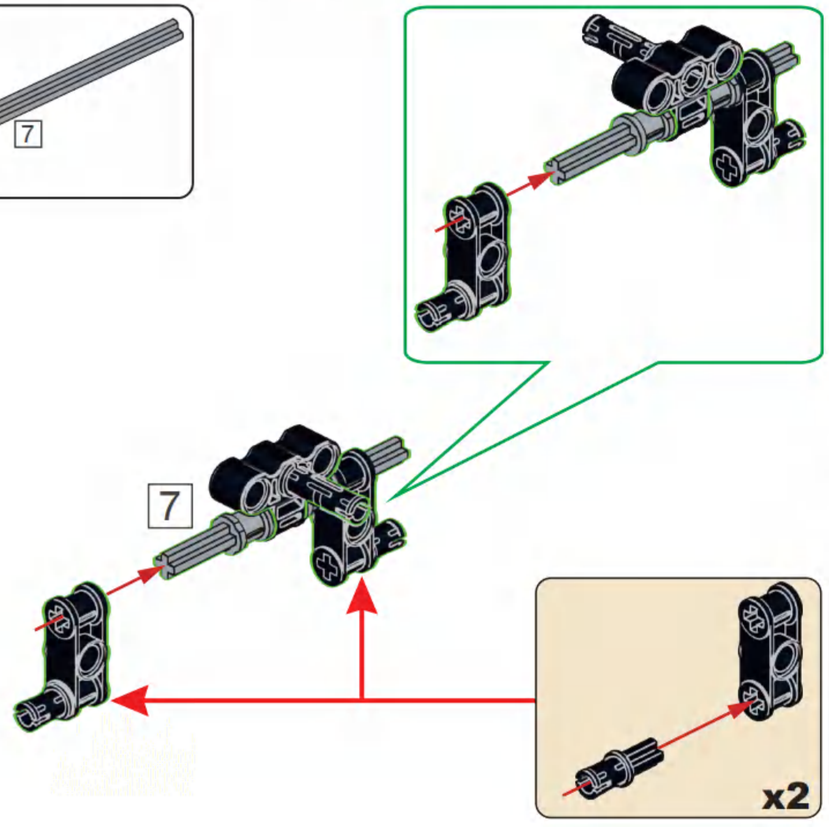

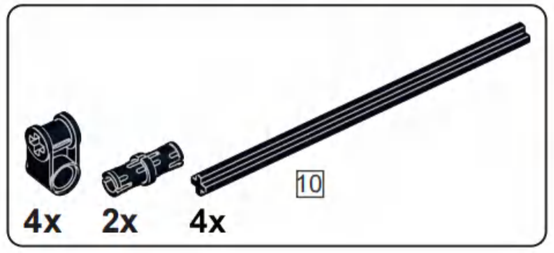

A23

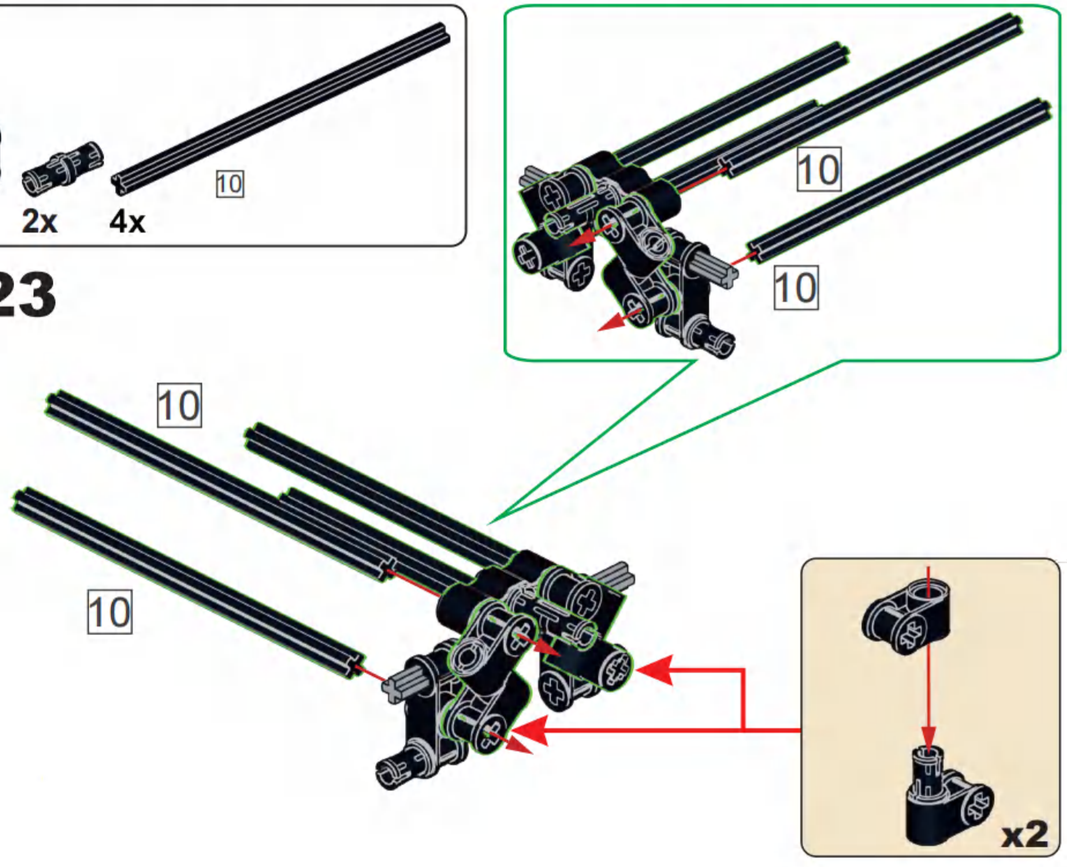

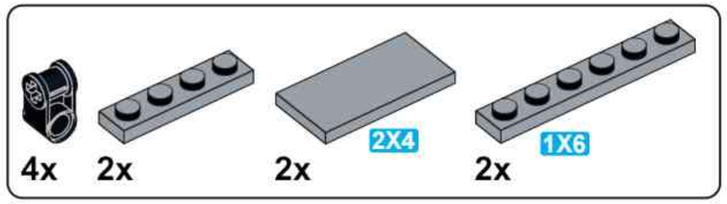

A24

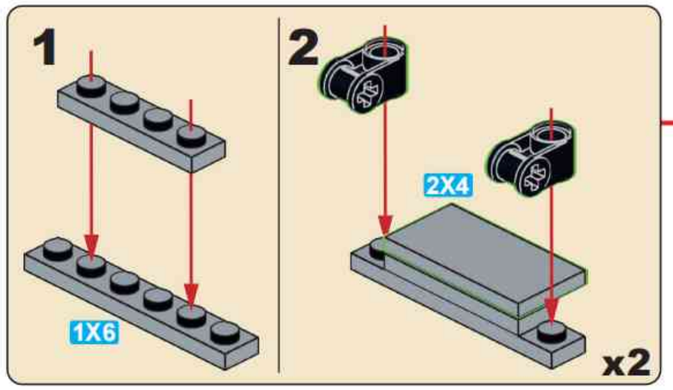

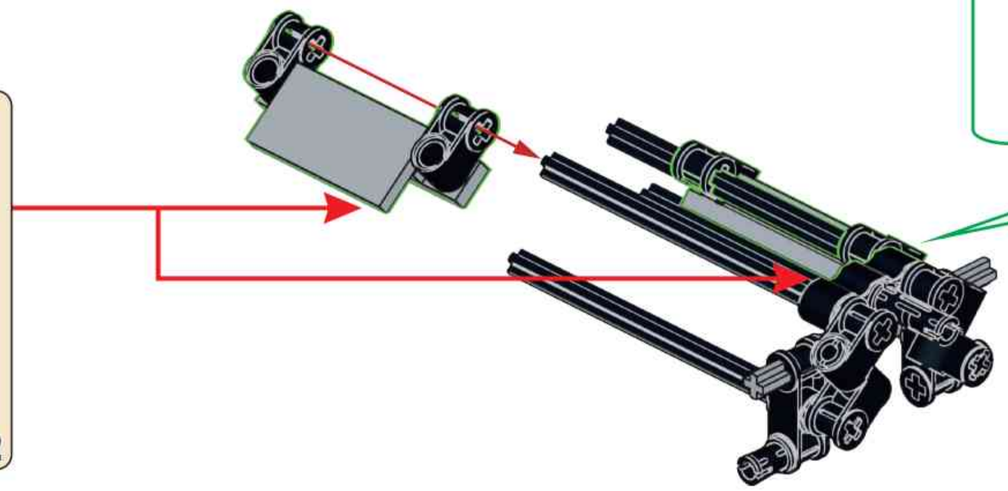

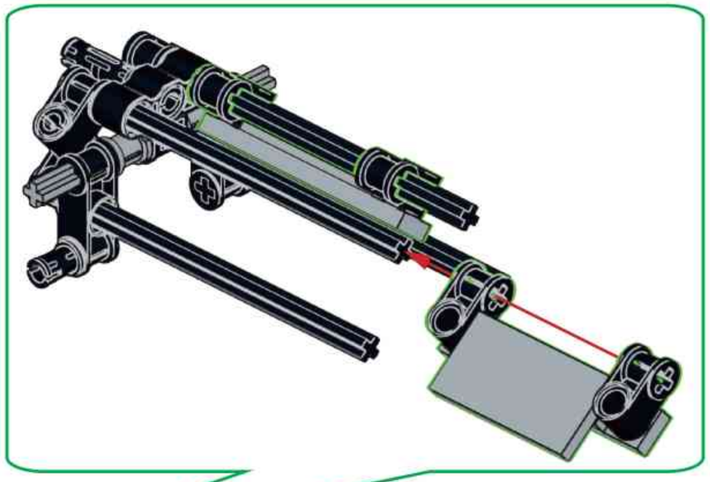

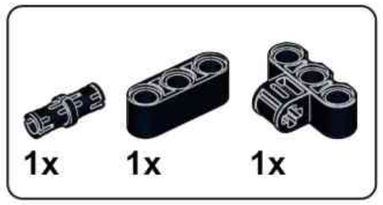

A25

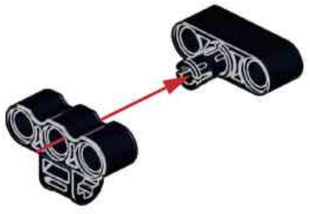

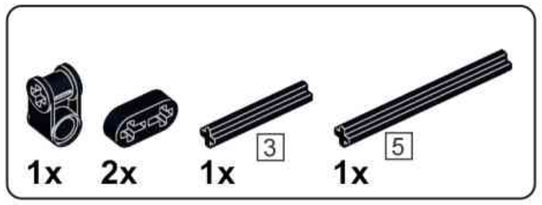

A26

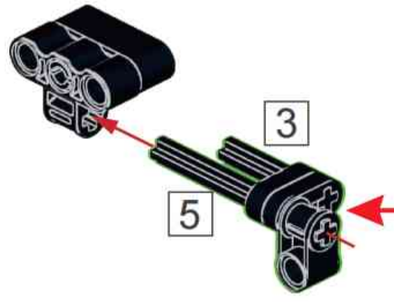

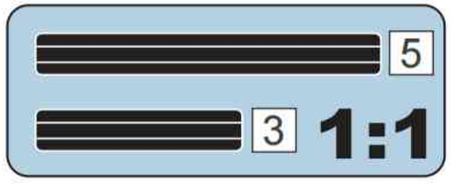

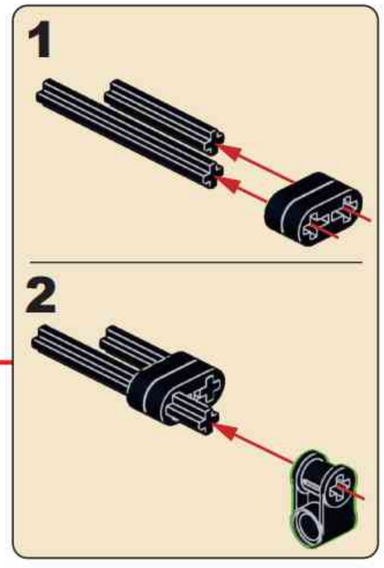

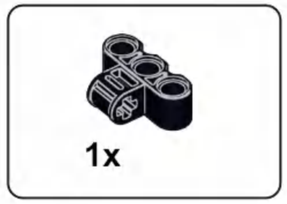

A27

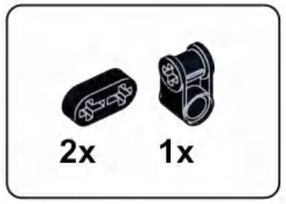

A28

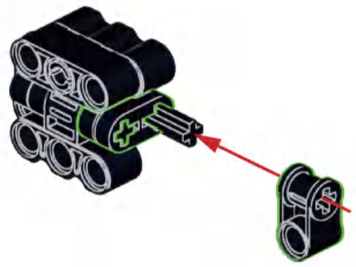

A29

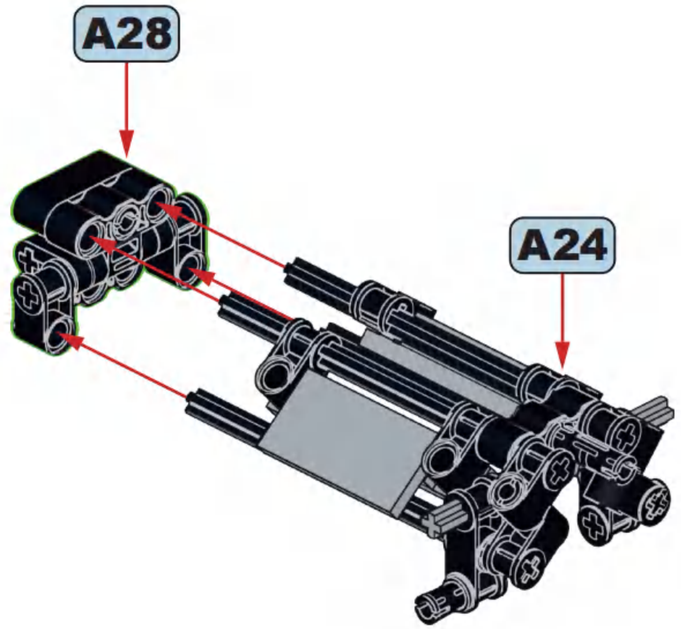

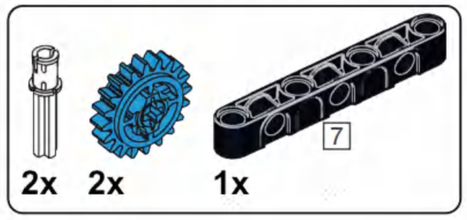

A30

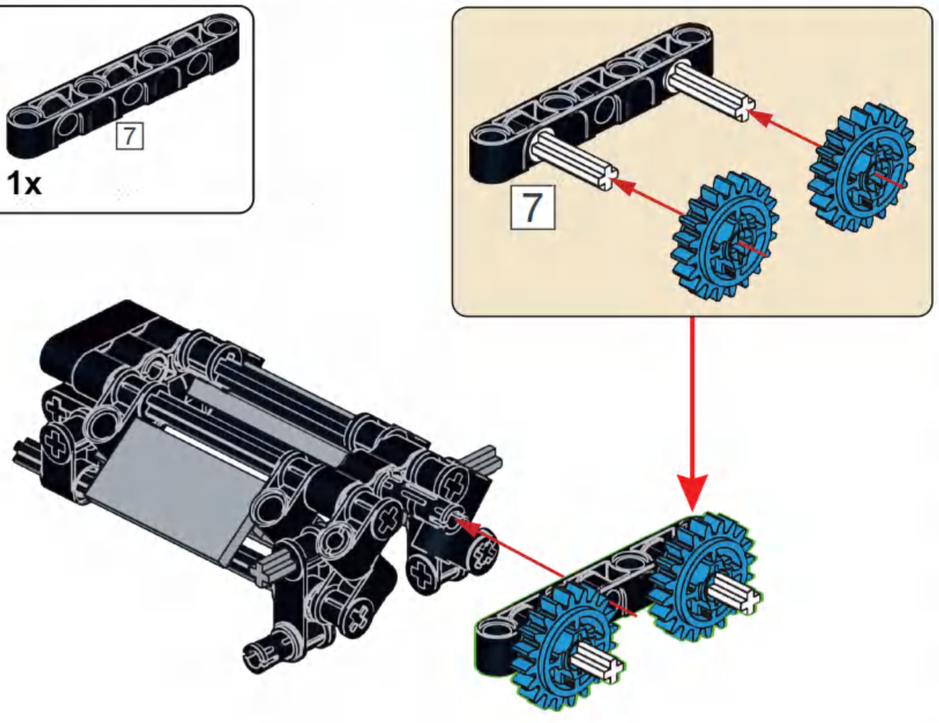

A31

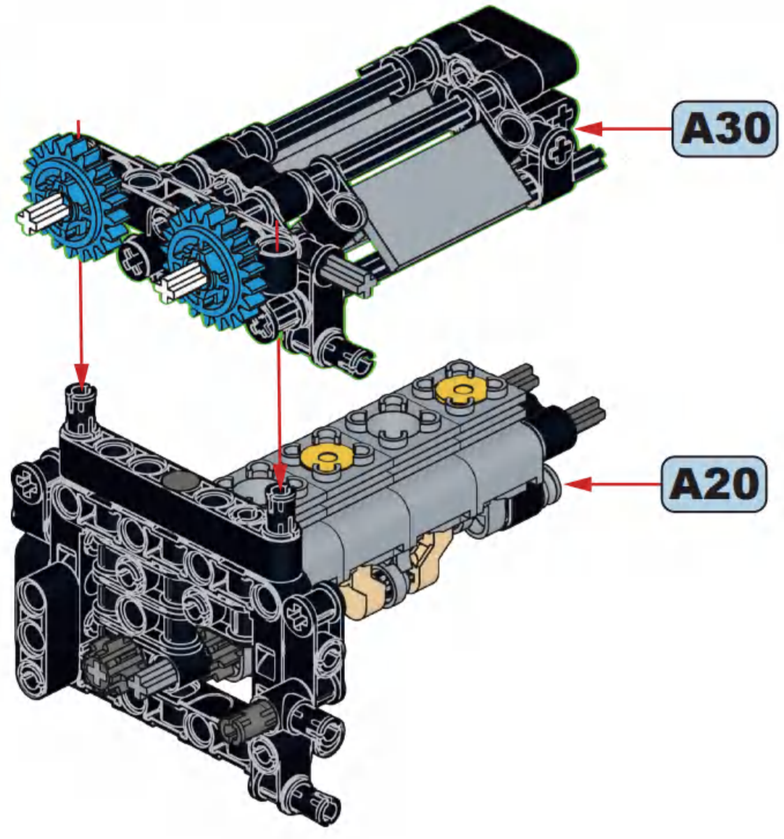

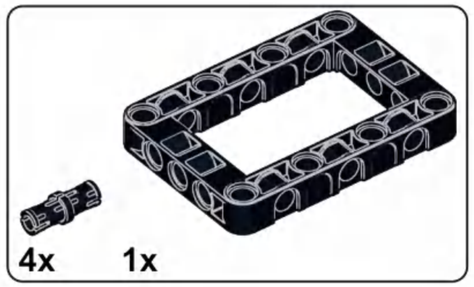

A32

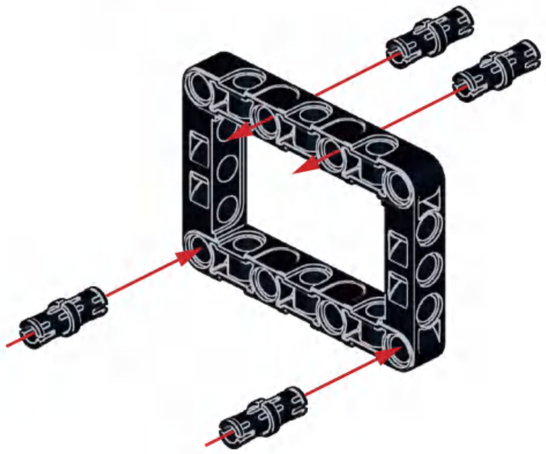

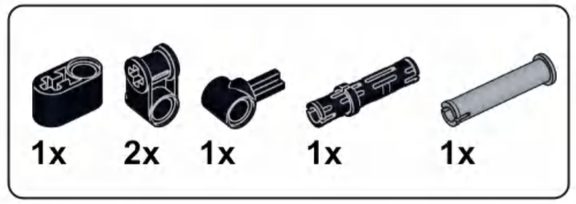

A33

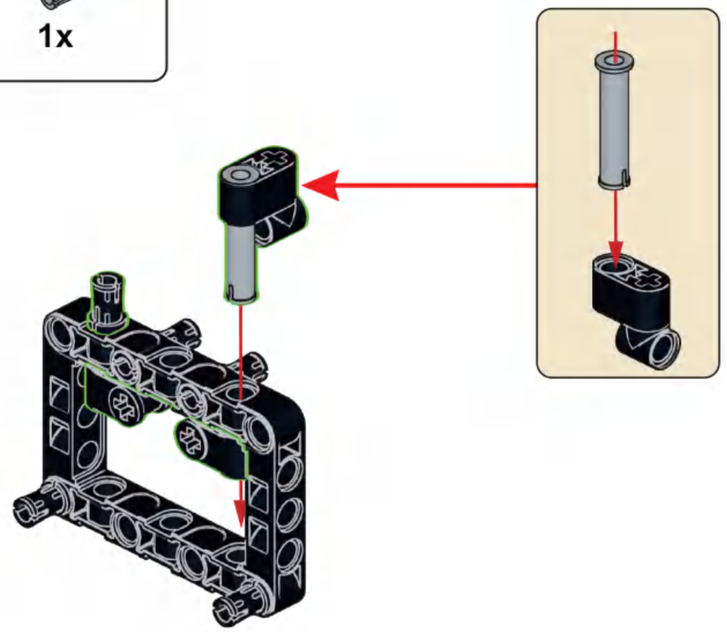

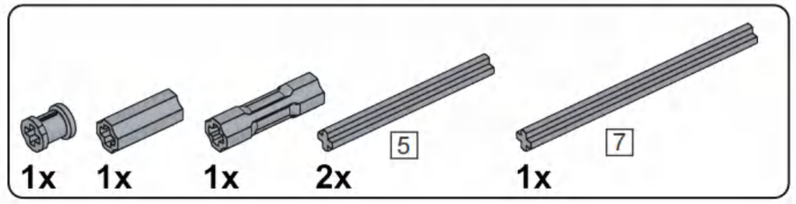

A34

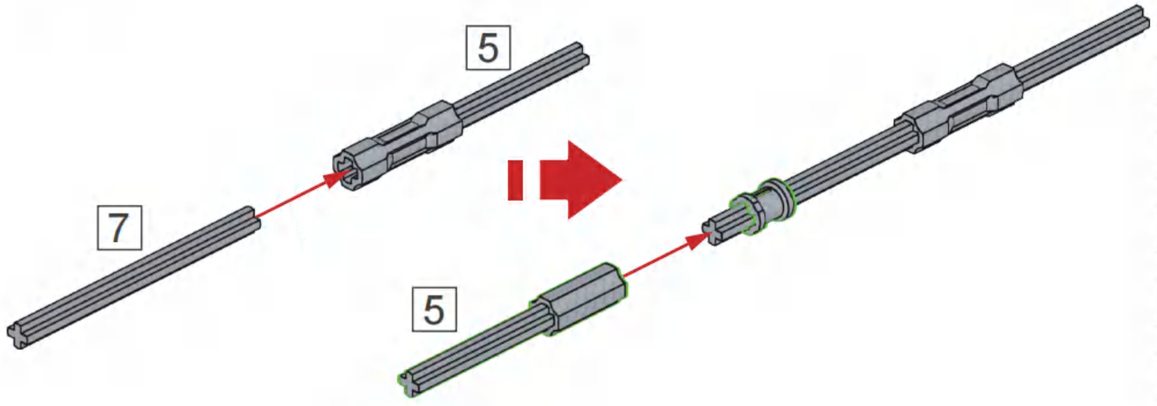

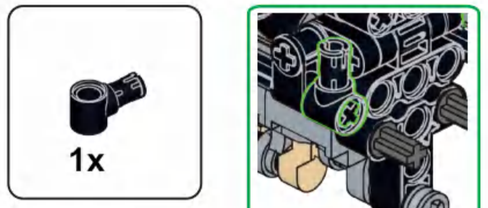

A35

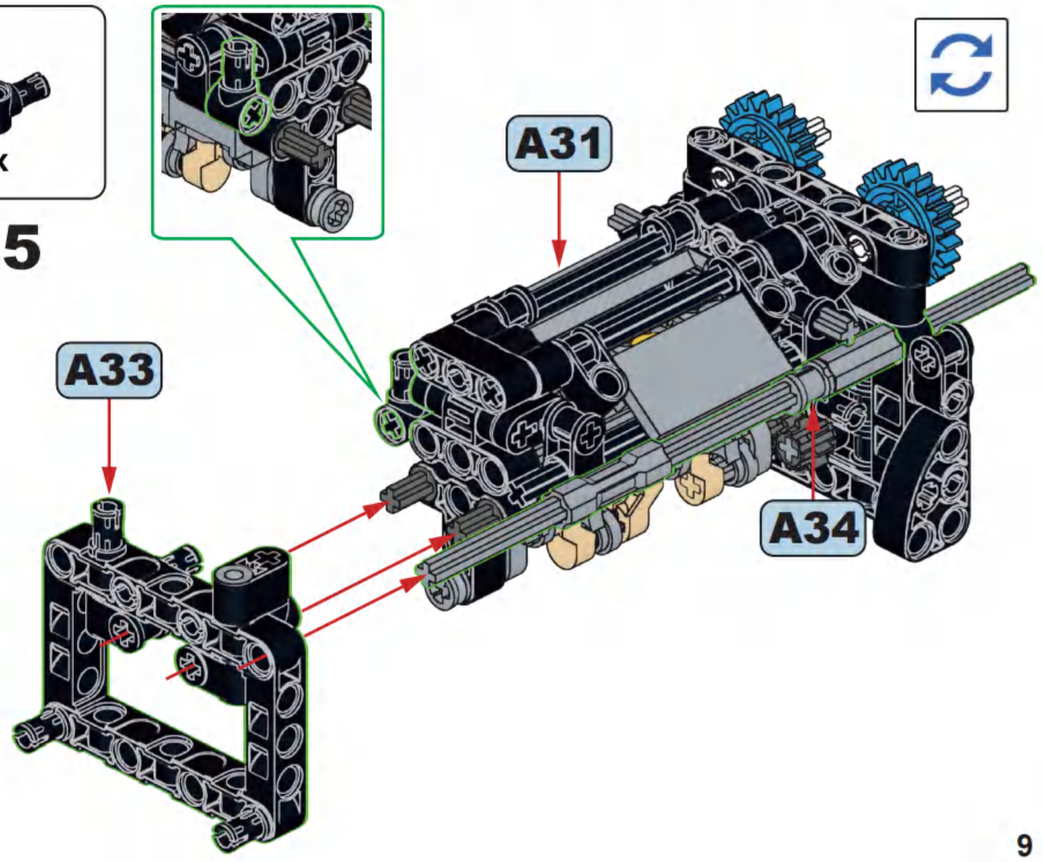

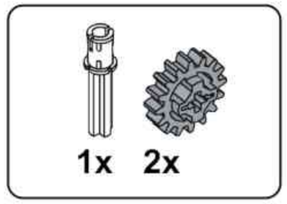

A36

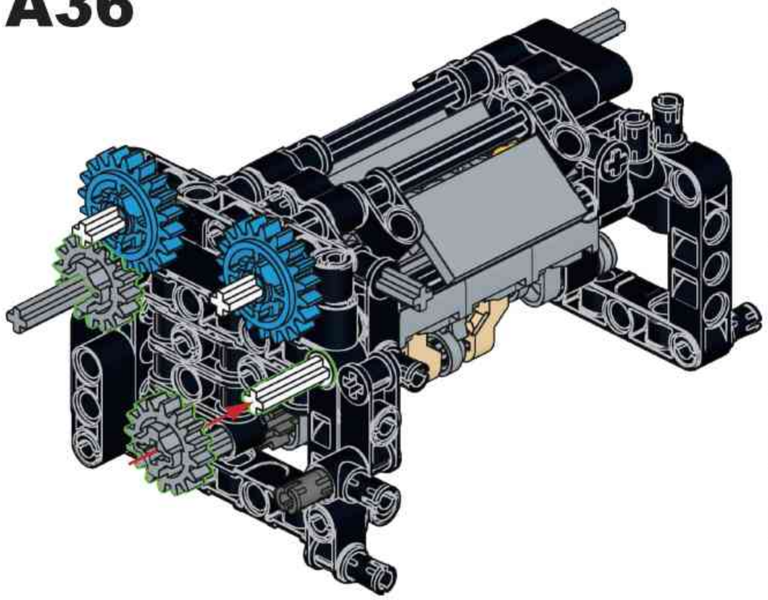

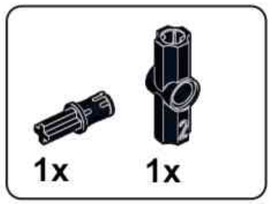

A37

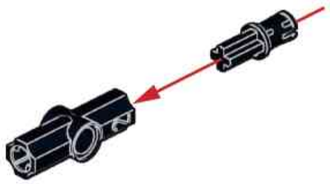

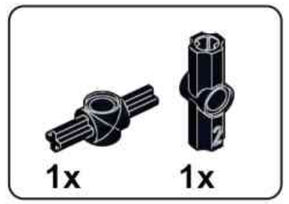

A38

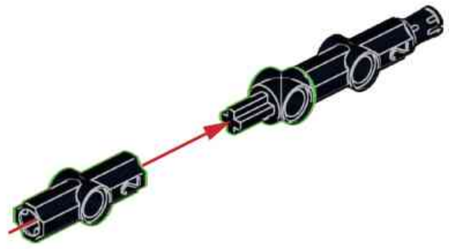

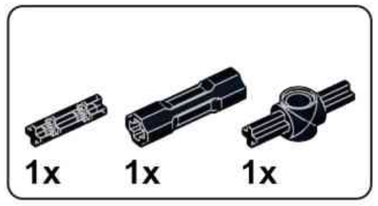

A39

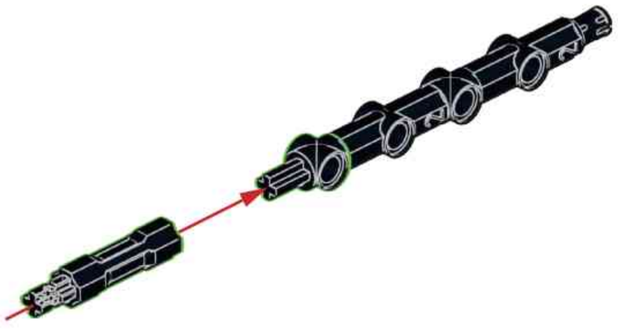

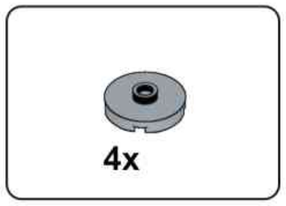

A40

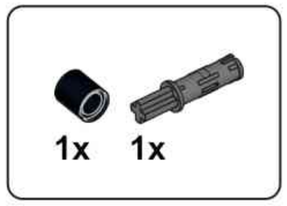

A41

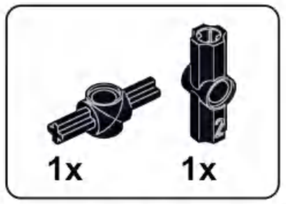

A42

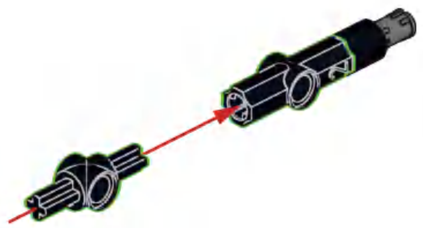

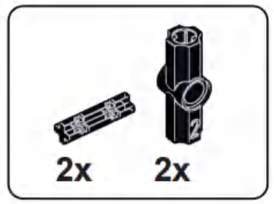

A43

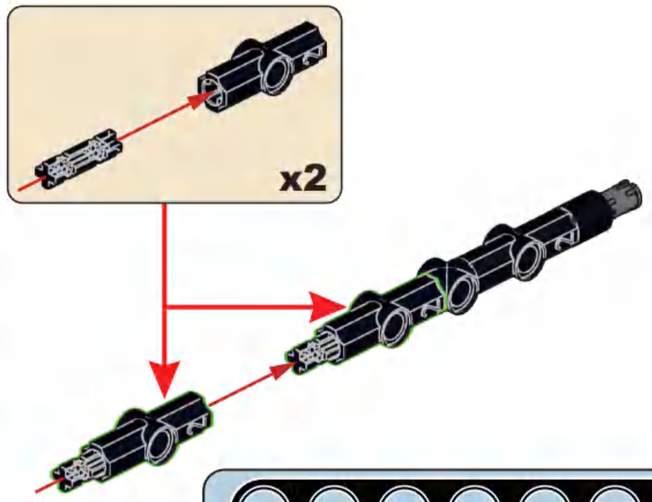

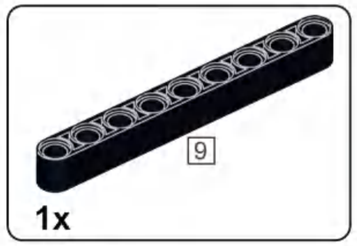

A44

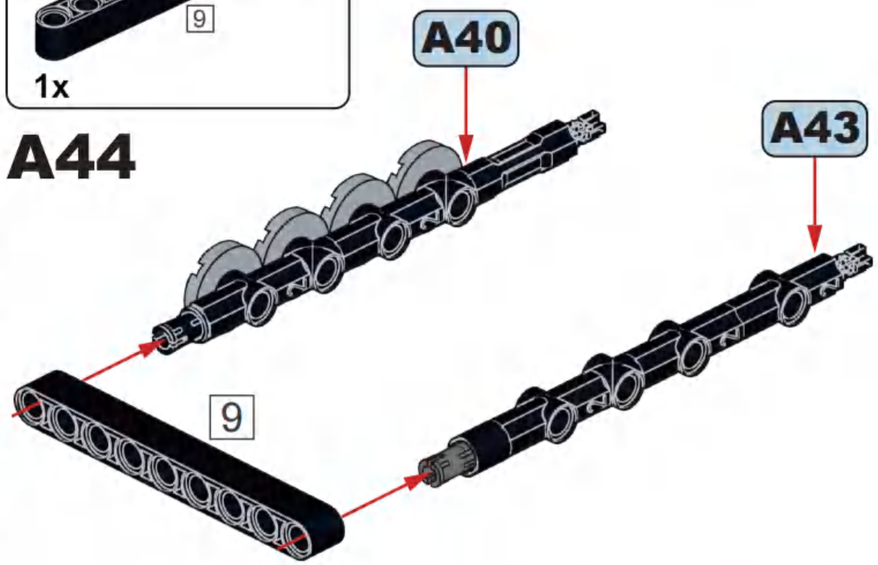

A45

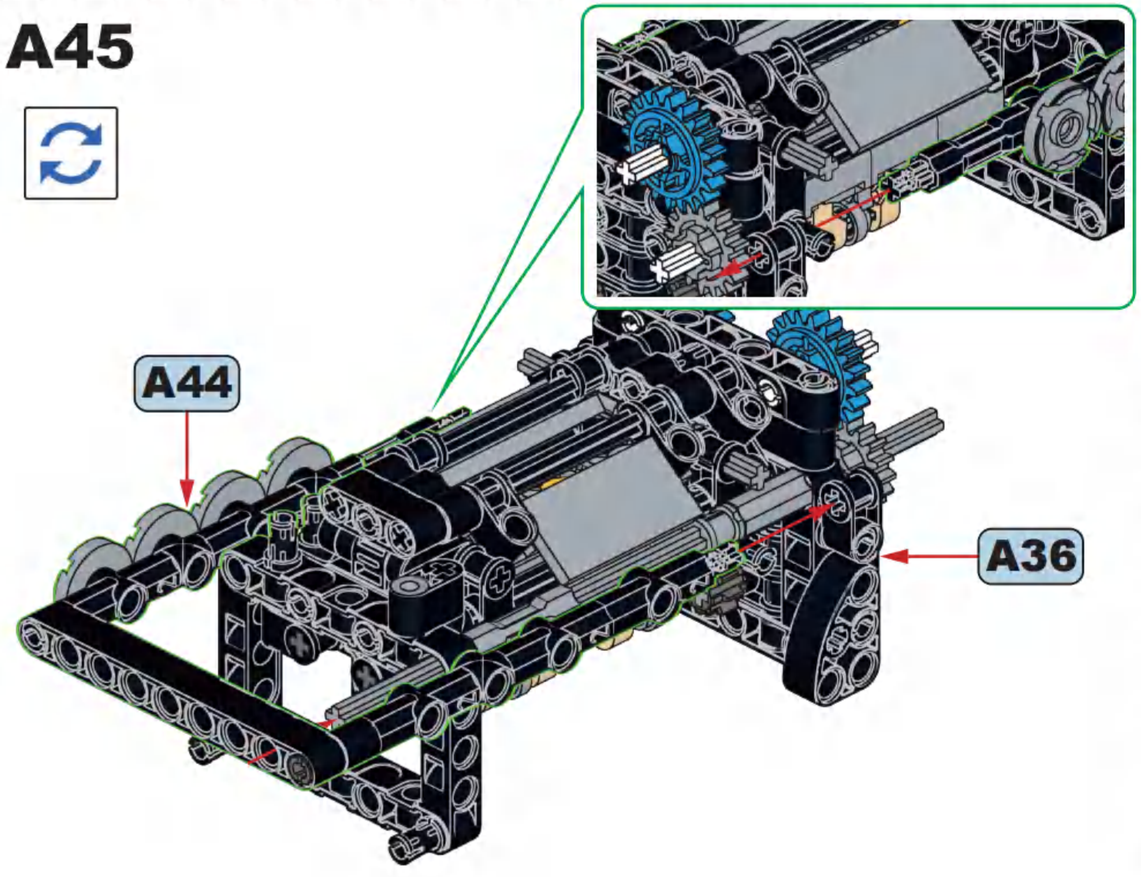

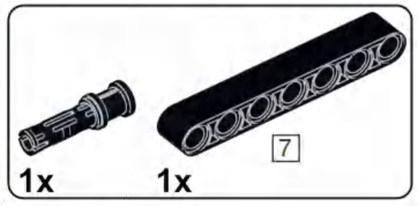

A46

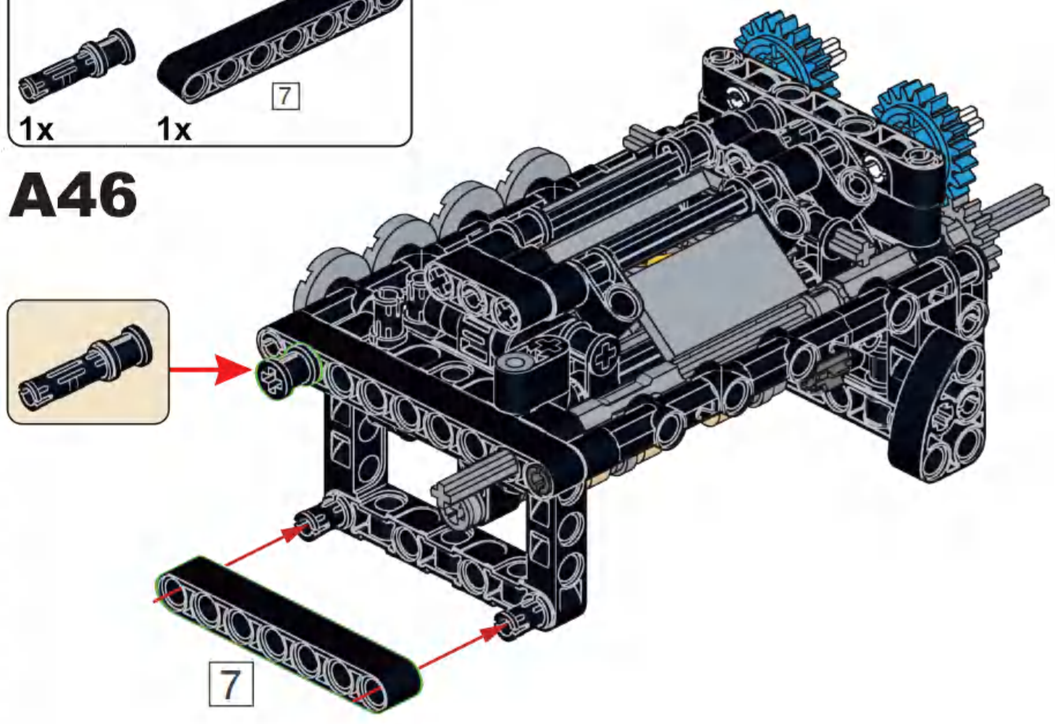

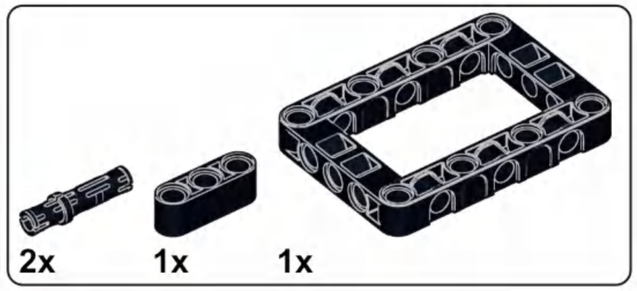

A47

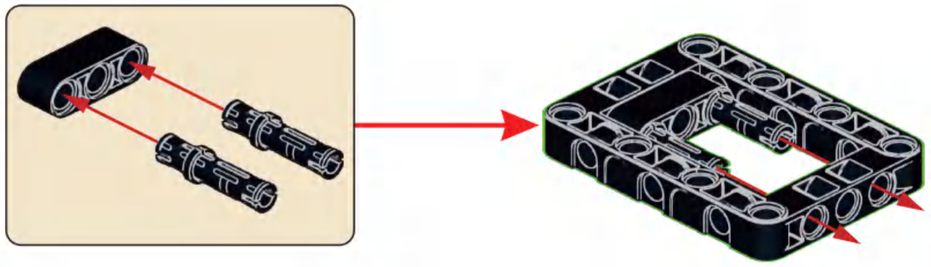

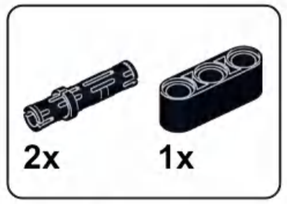

A48

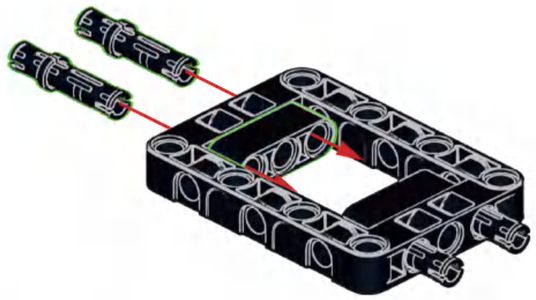

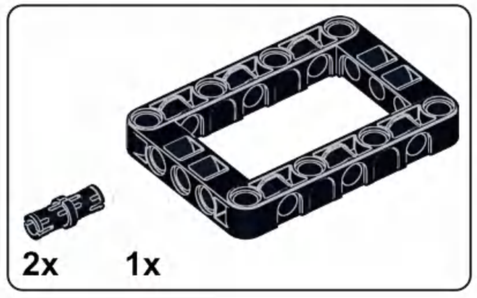

A49

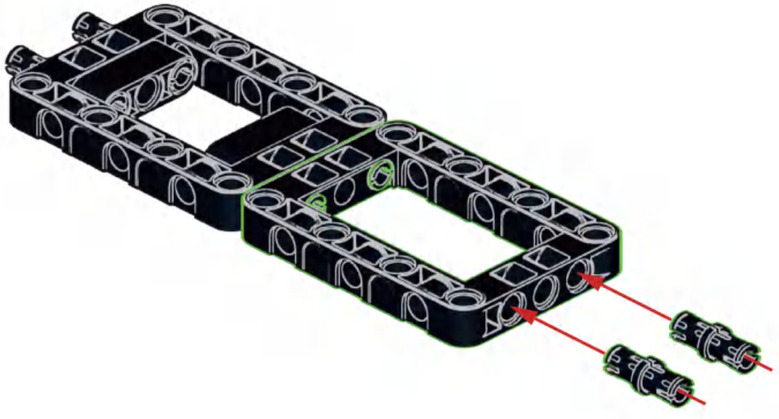

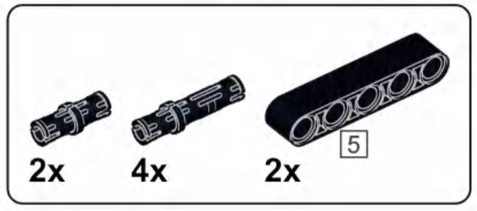

A50

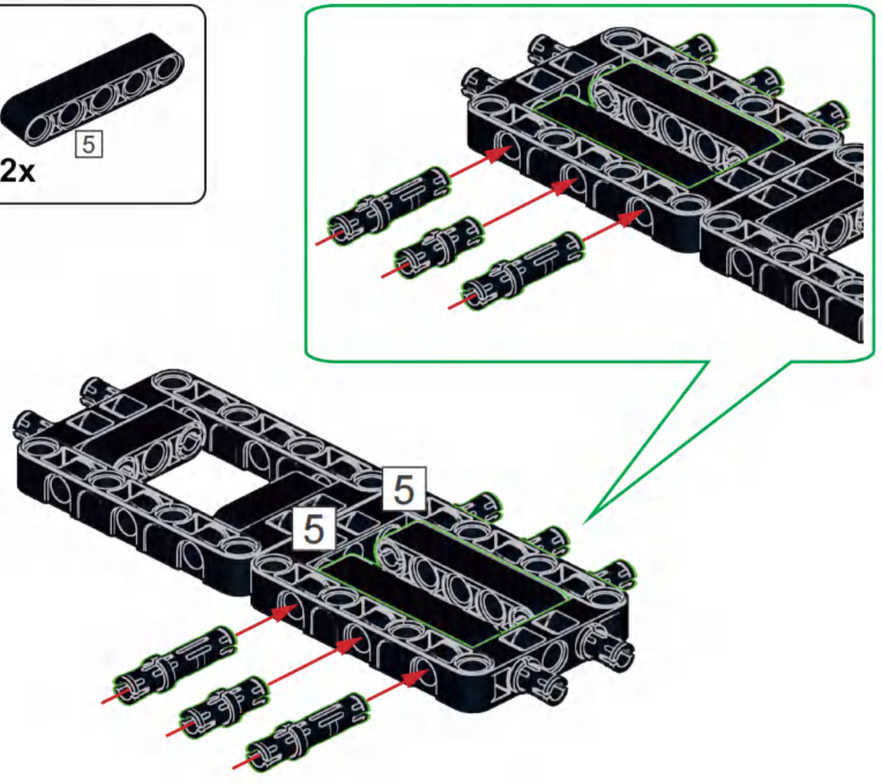

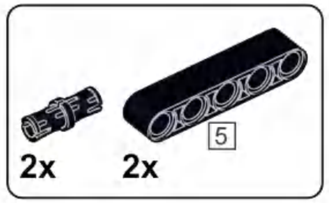

A51

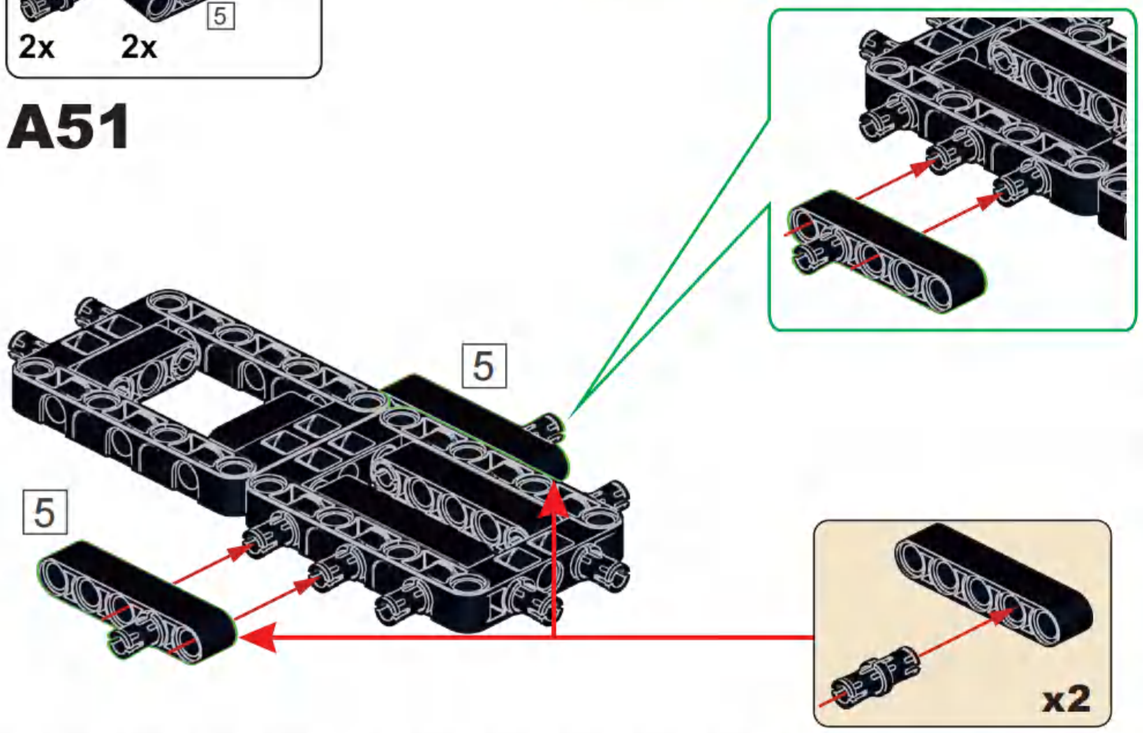

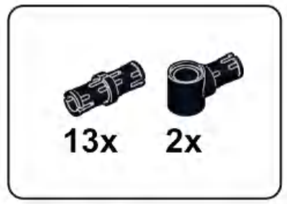

A52

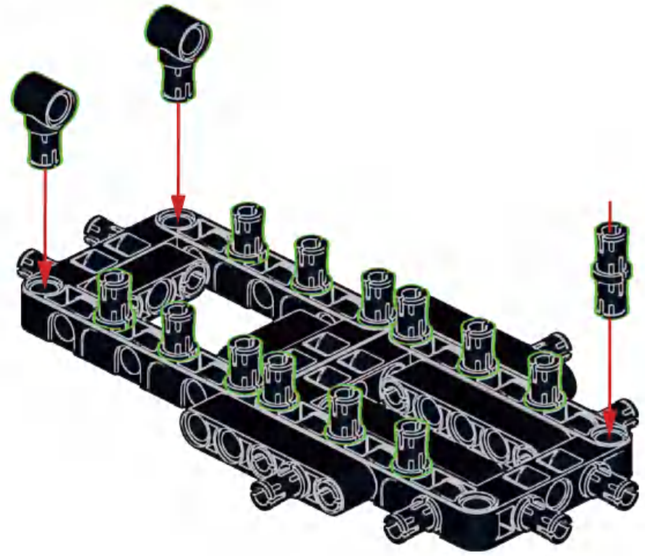

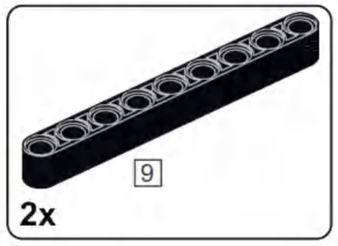

A53

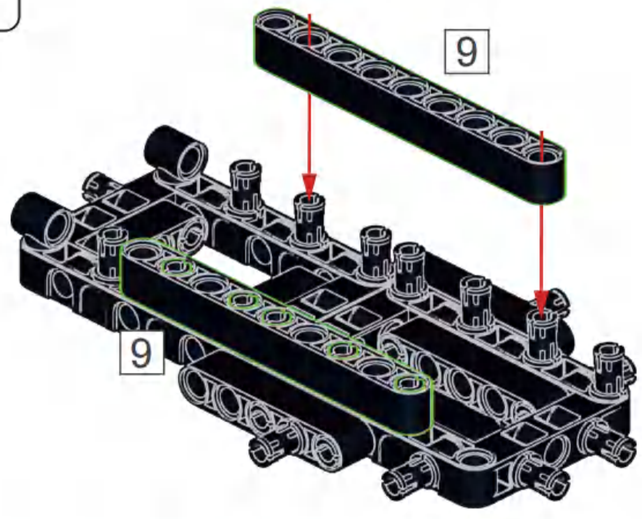

A54

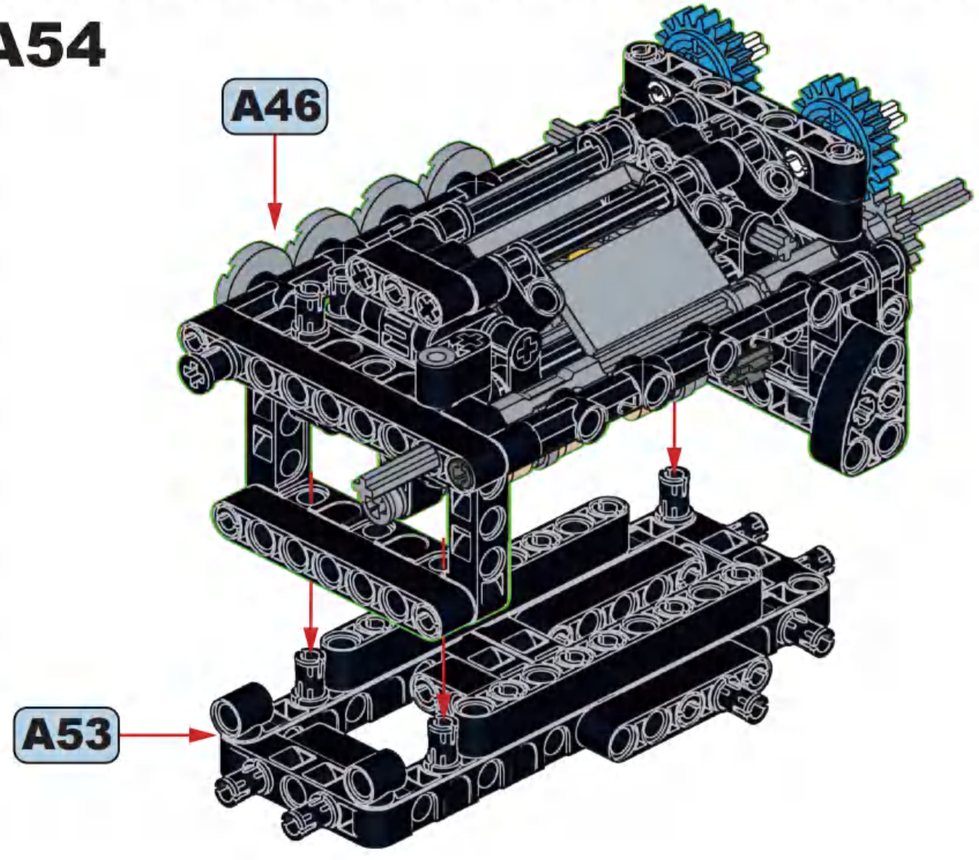

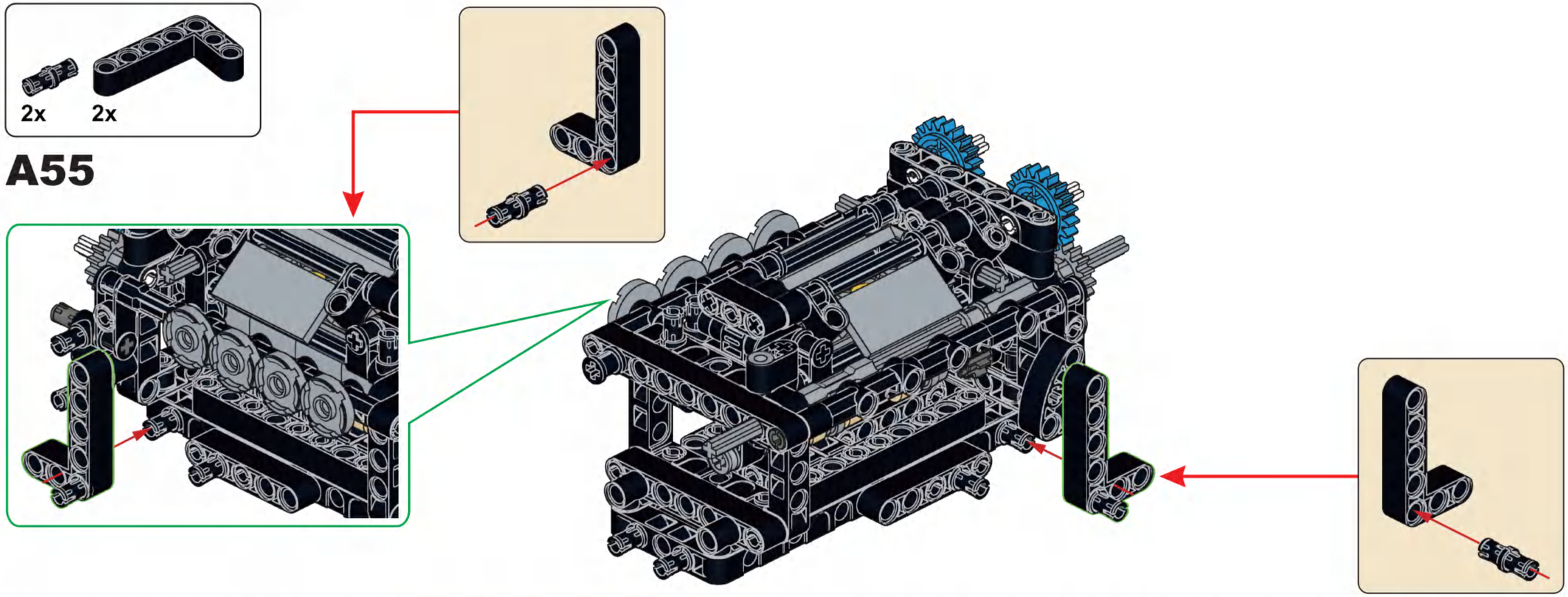

A55

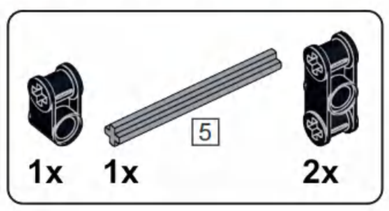

A56

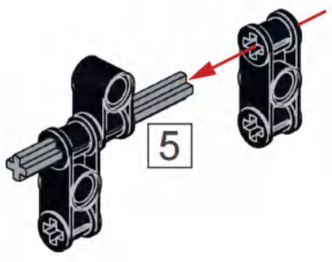

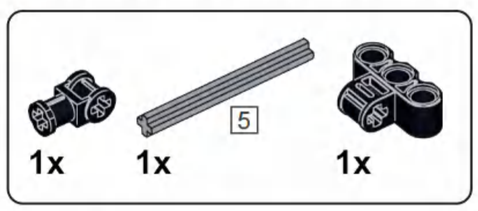

A57

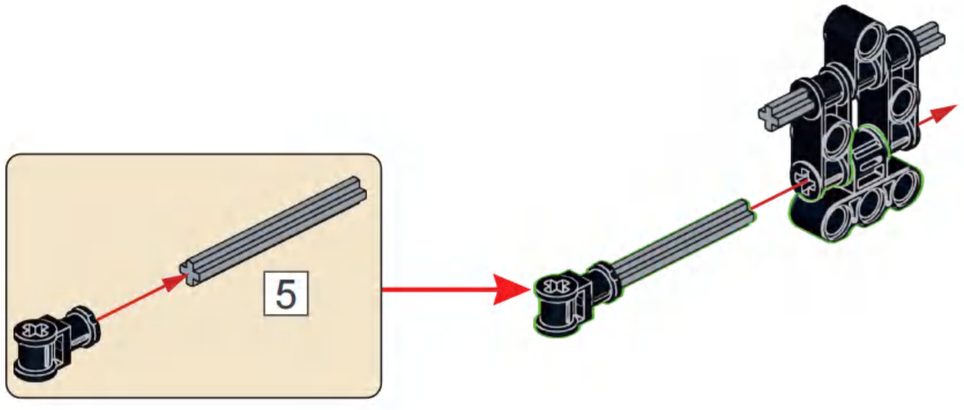

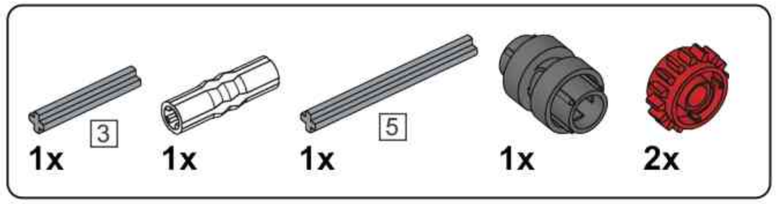

A58

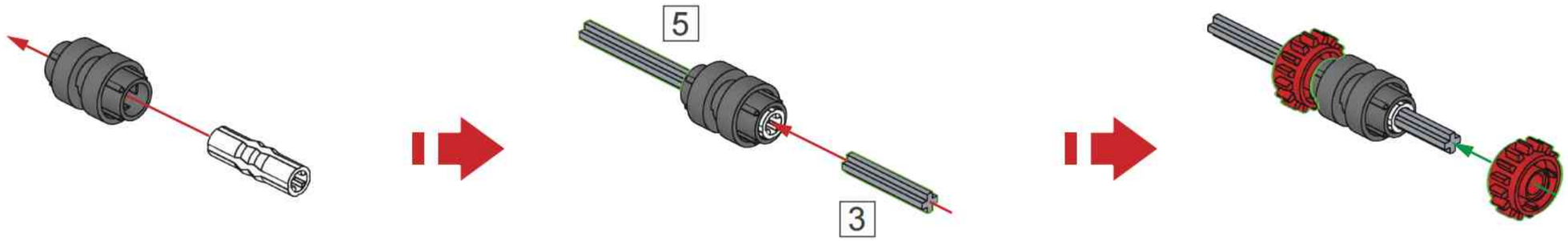

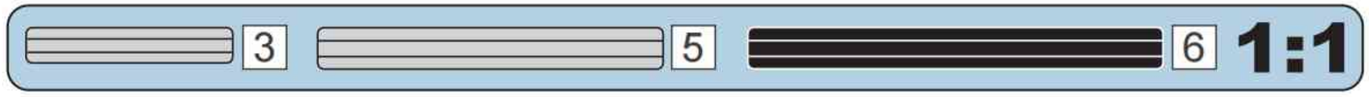

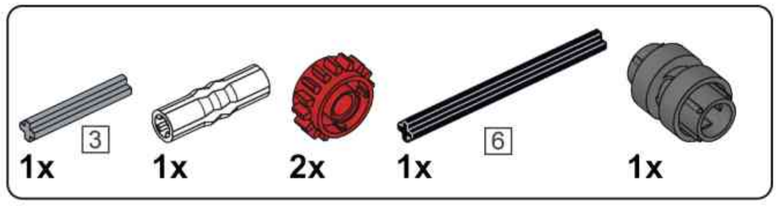

A59

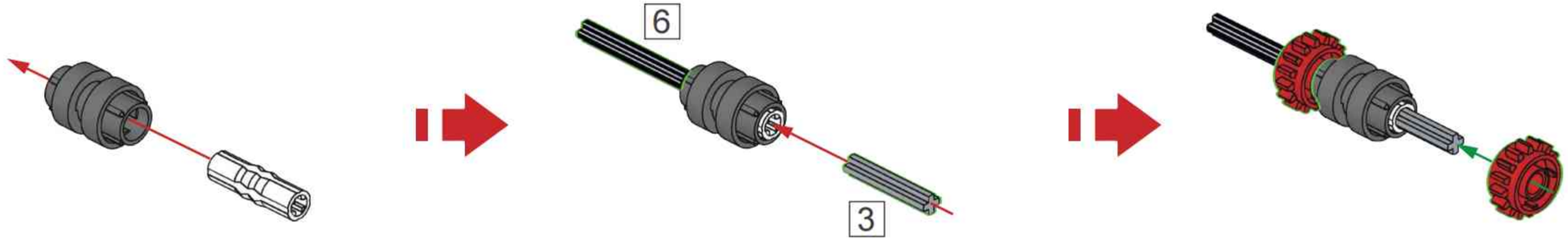

A60

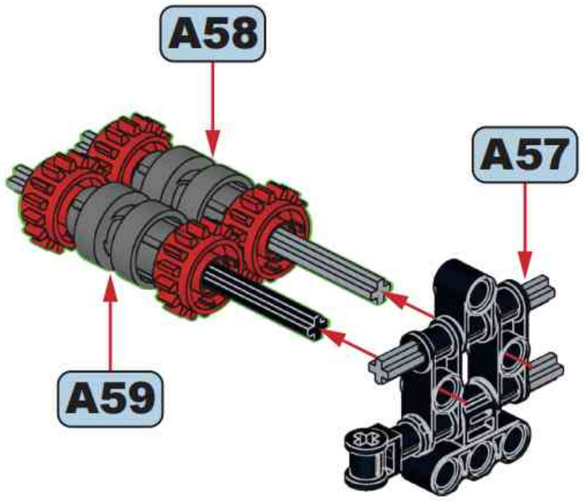

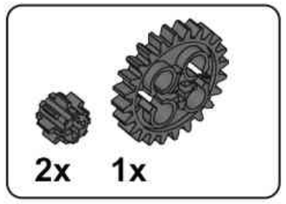

A61

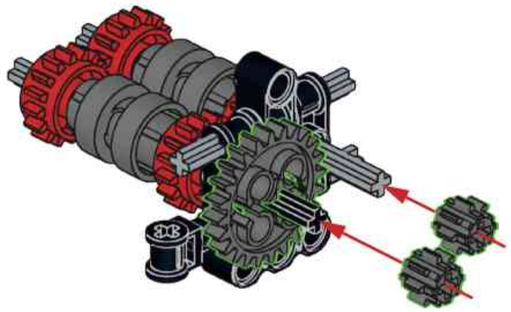

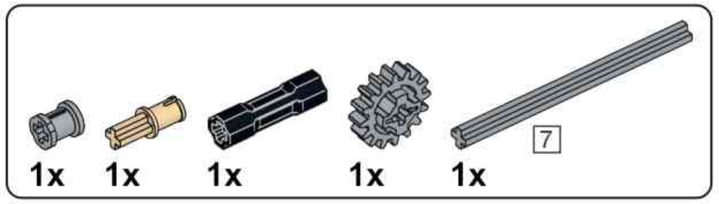

A62

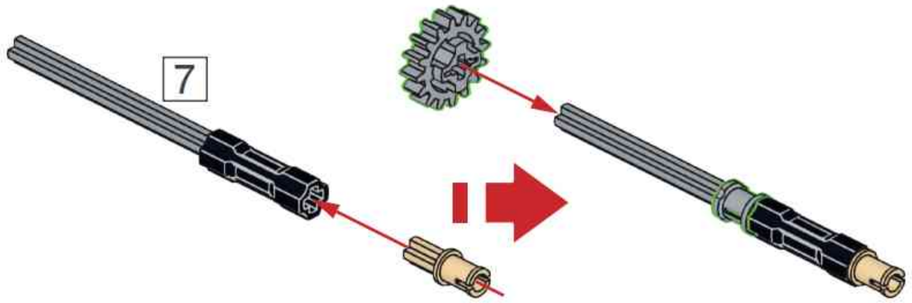

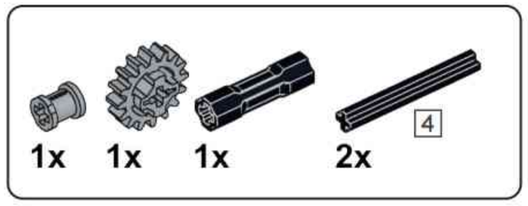

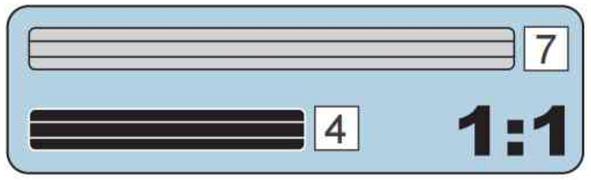

A63

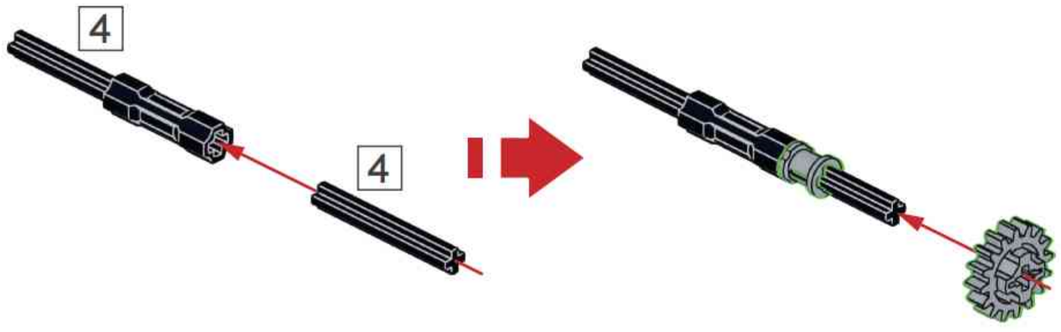

A64

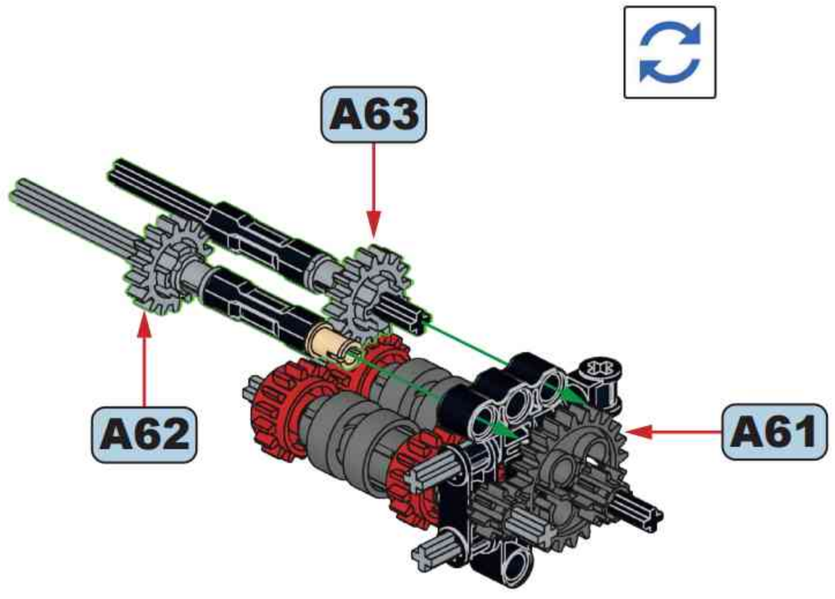

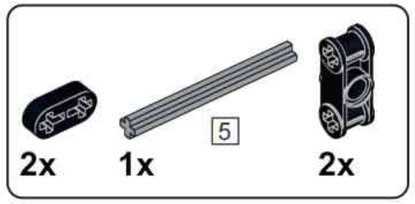

A65

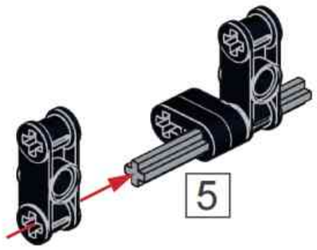

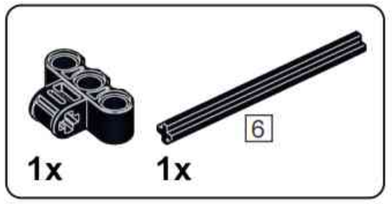

A66

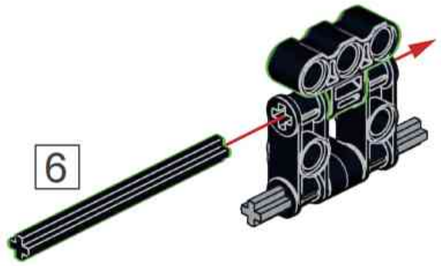

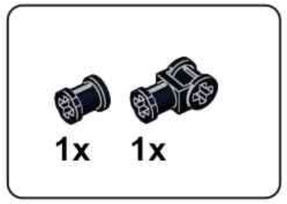

A67

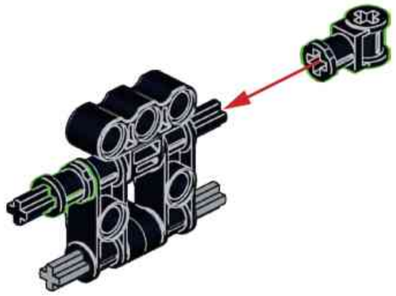

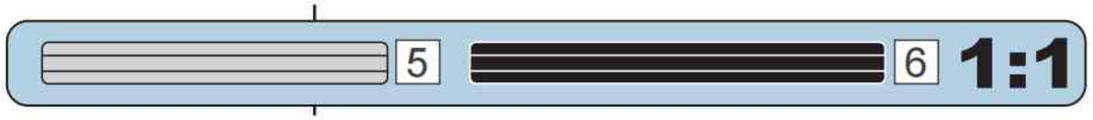

A68

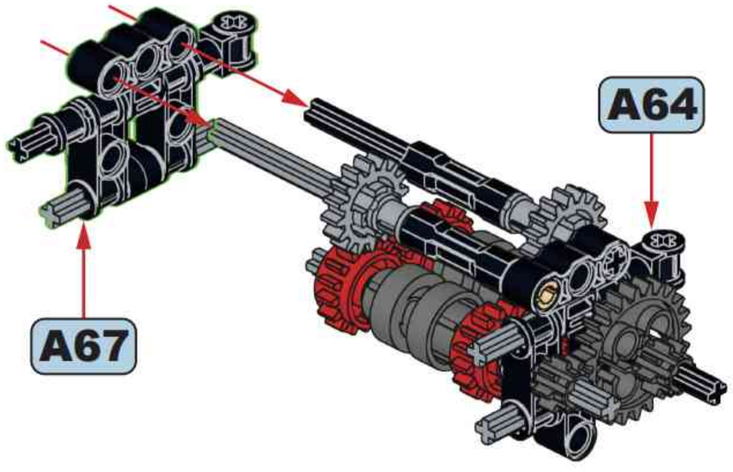

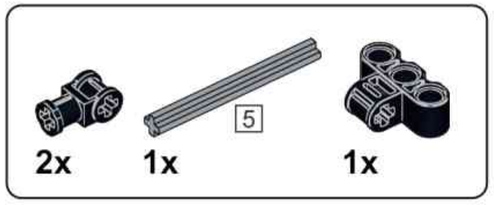

A69

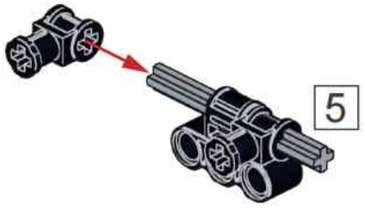

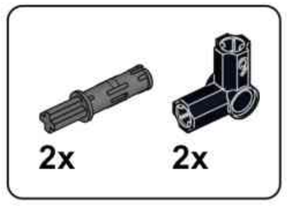

A70

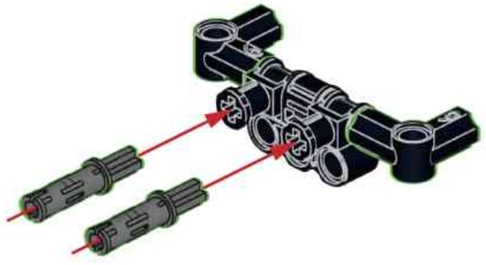

A71

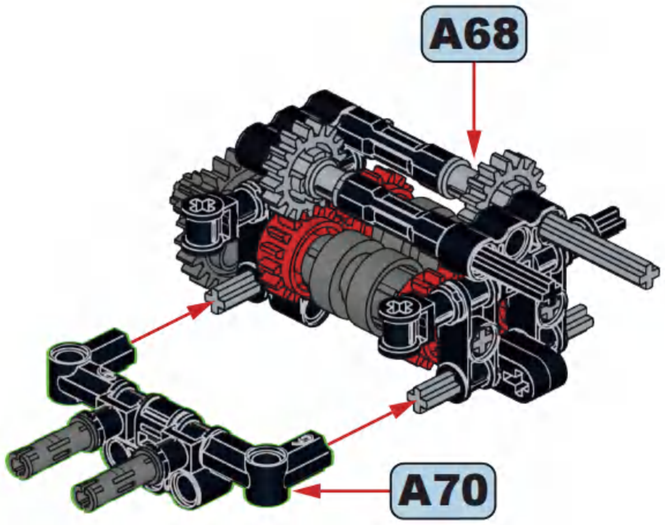

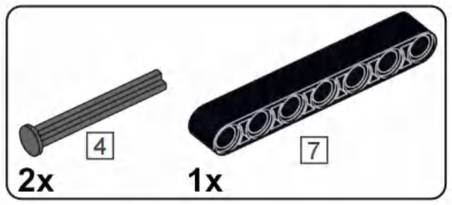

A72

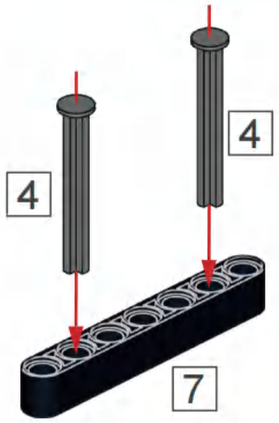

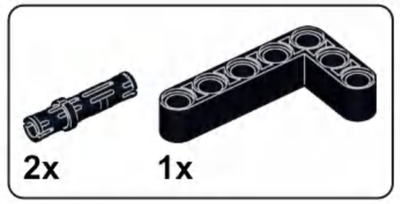

A73

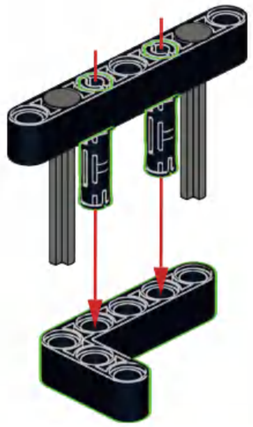

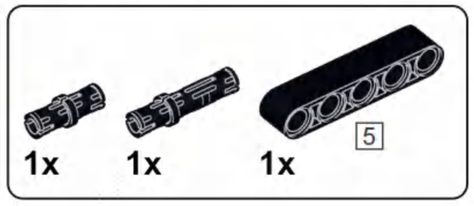

A74

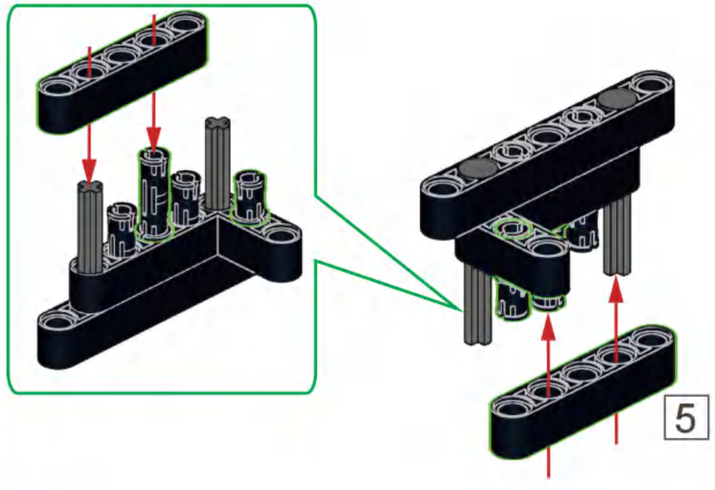

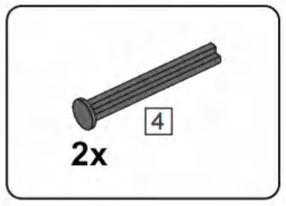

A75

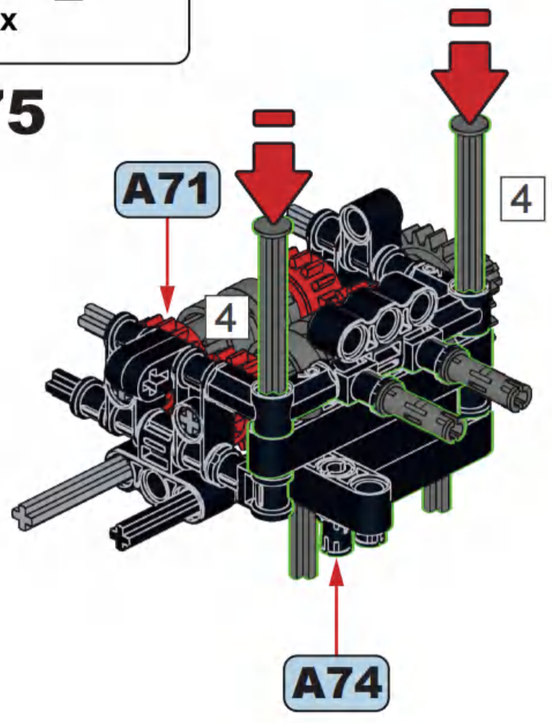

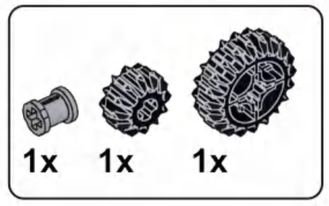

A76

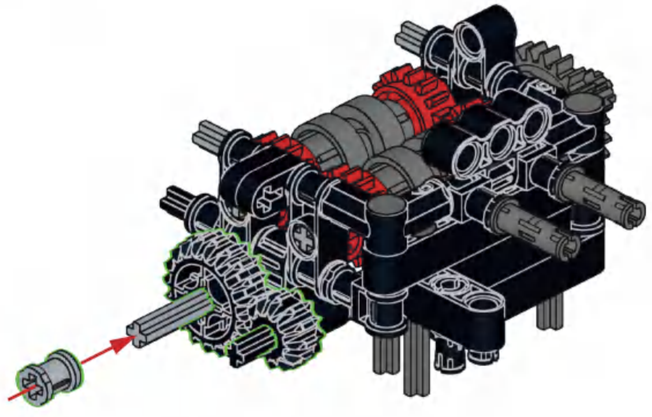

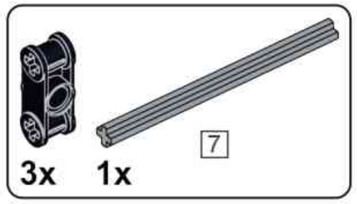

A77

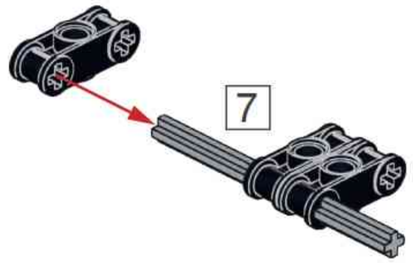

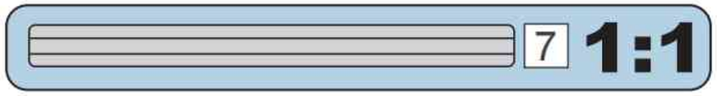

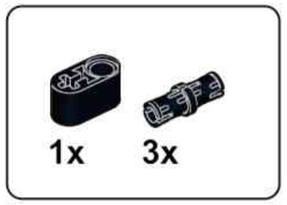

A78

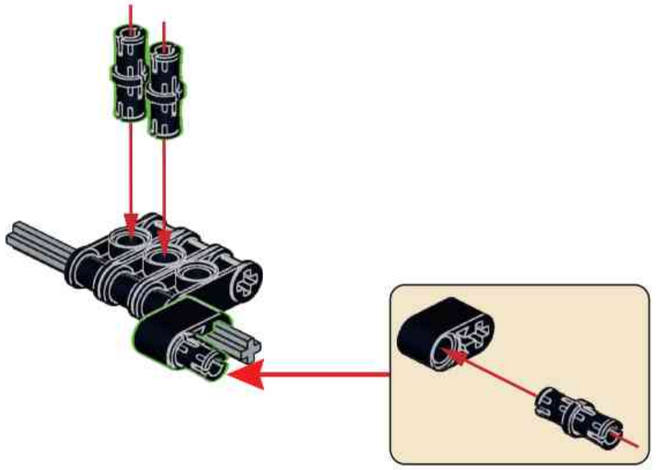

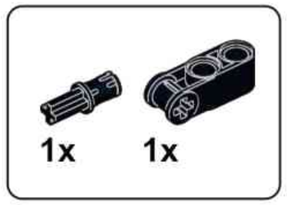

A79

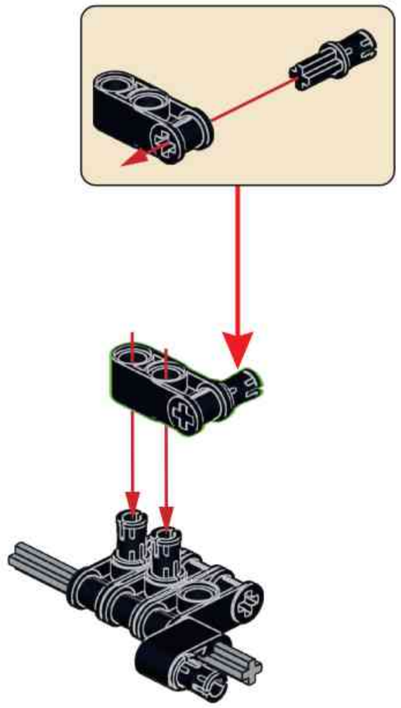

A80

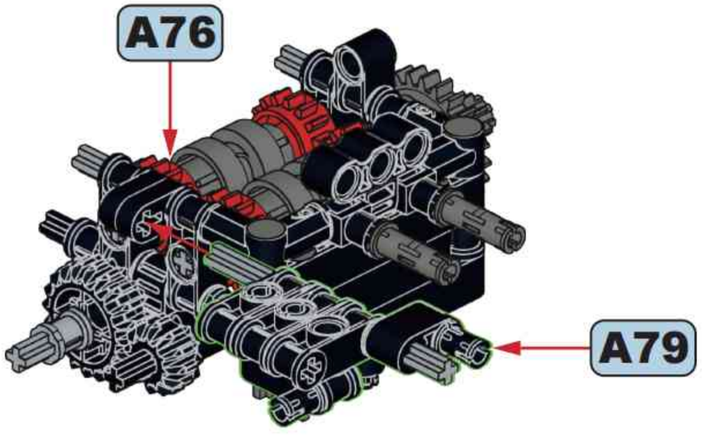

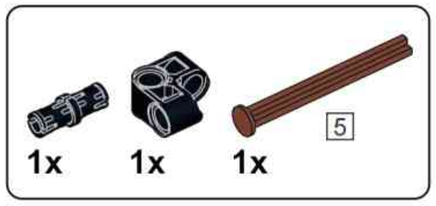

A81

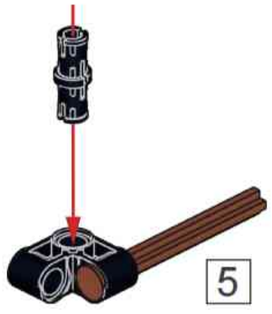

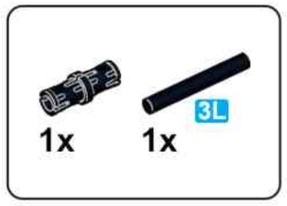

A82

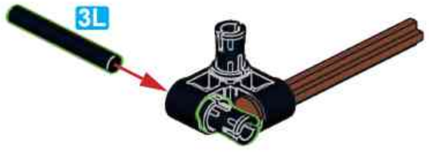

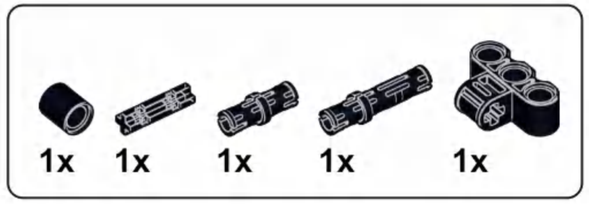

A83

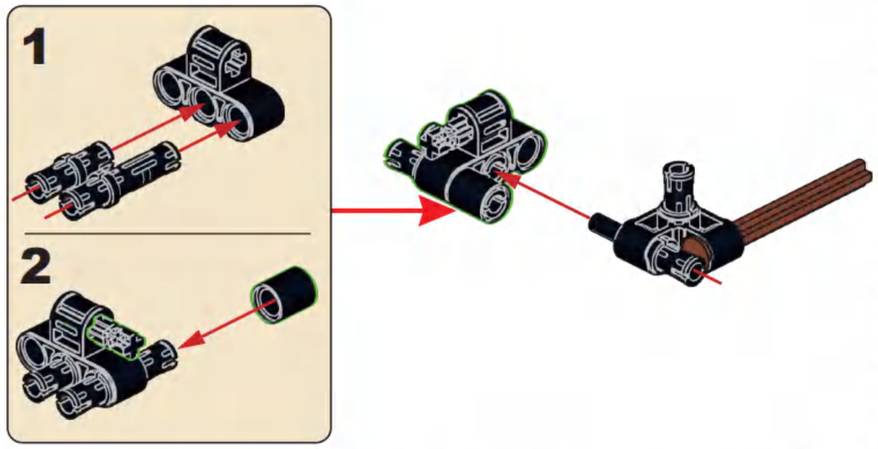

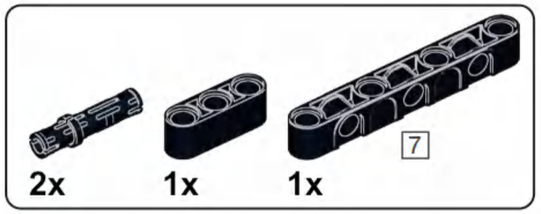

A84

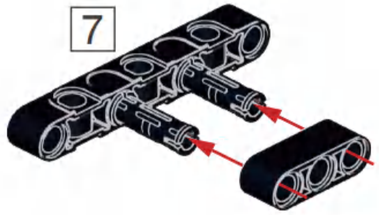

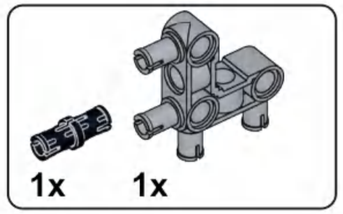

A85

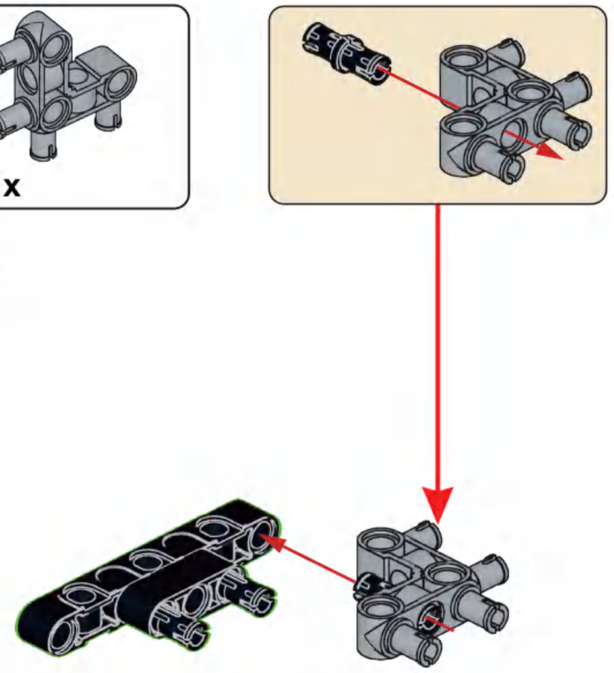

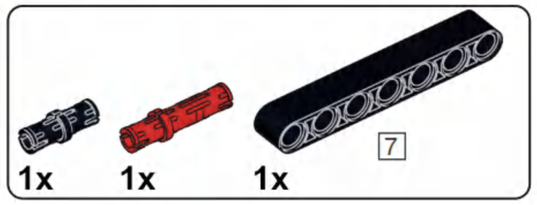

A86

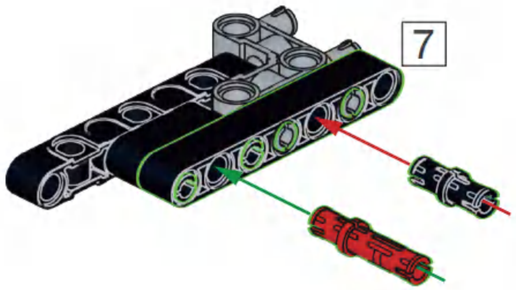

A87

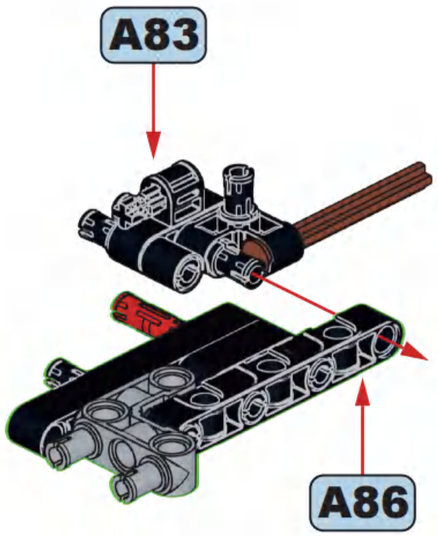

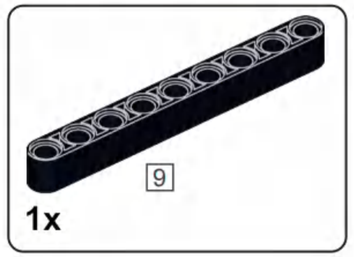

A88

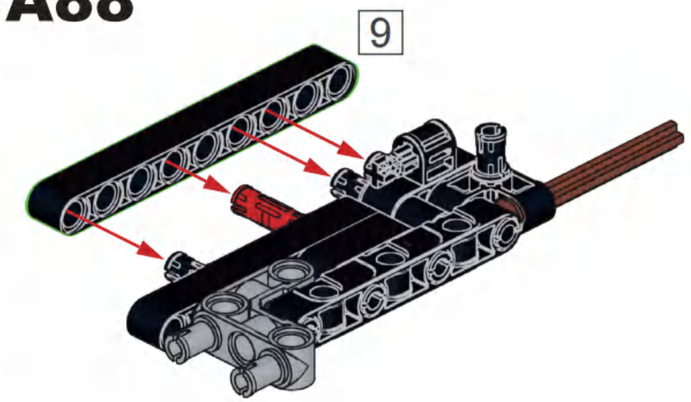

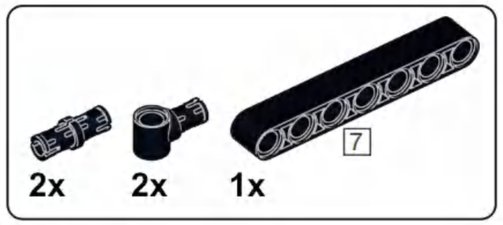

A89

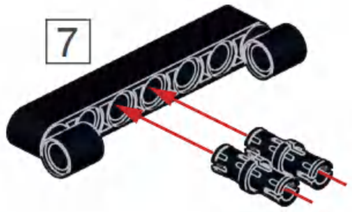

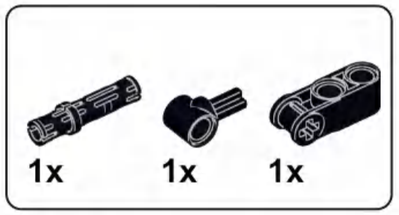

A90

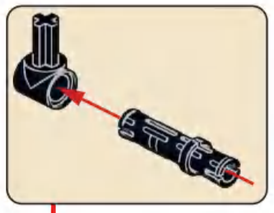

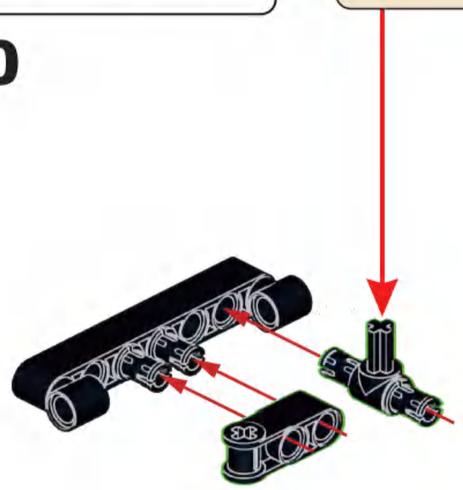

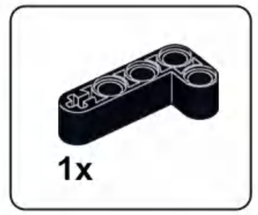

A91

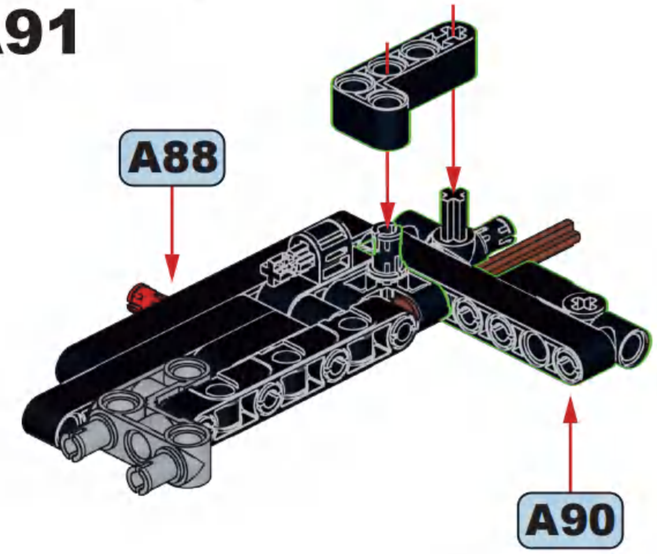

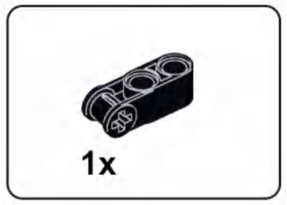

A92

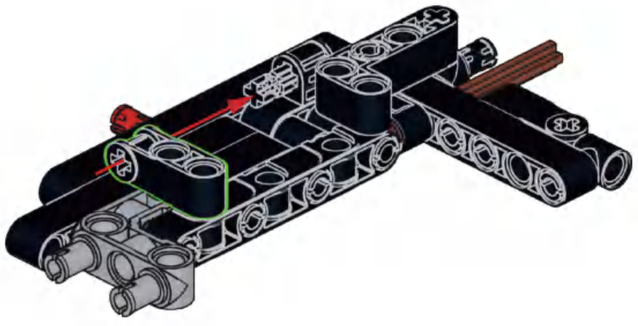

A93

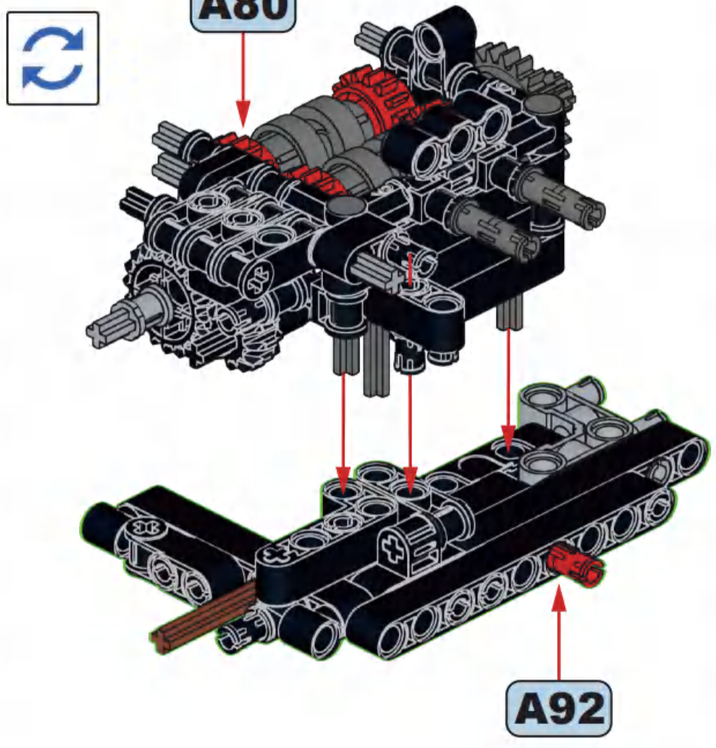

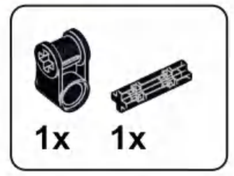

A94

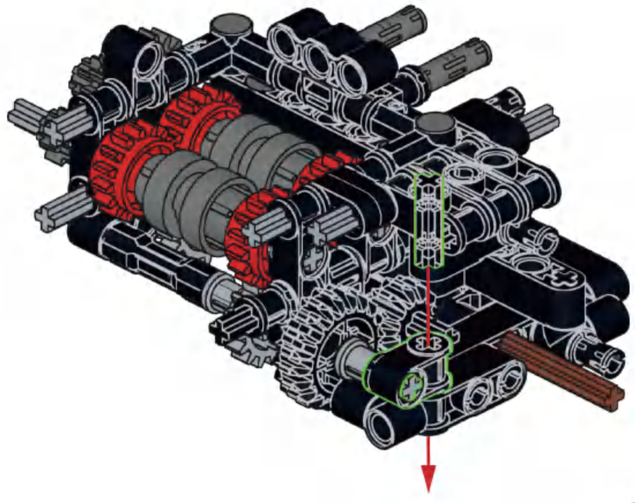

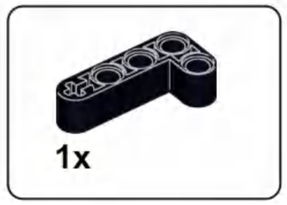

A95

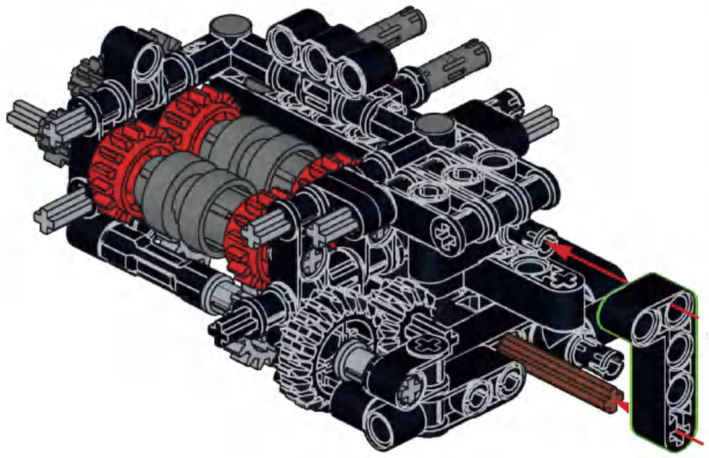

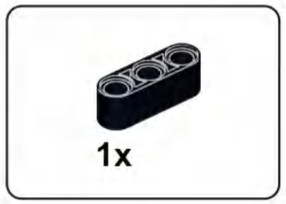

A96

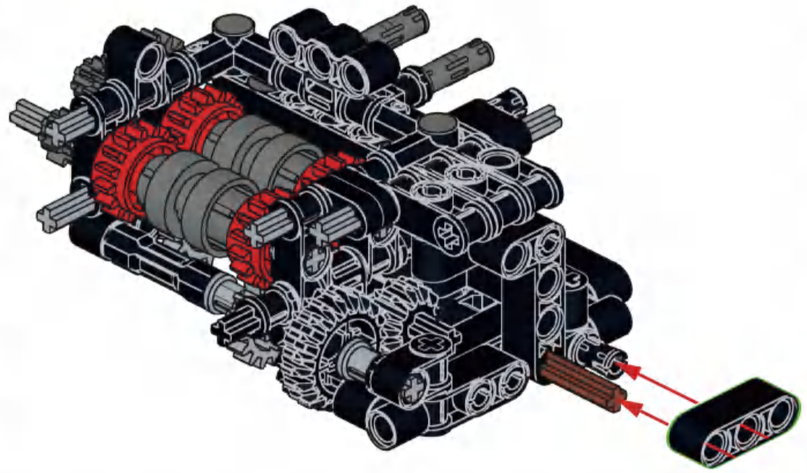

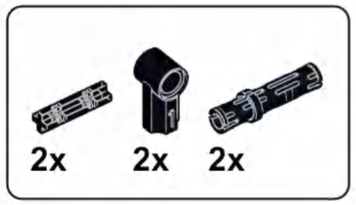

A97

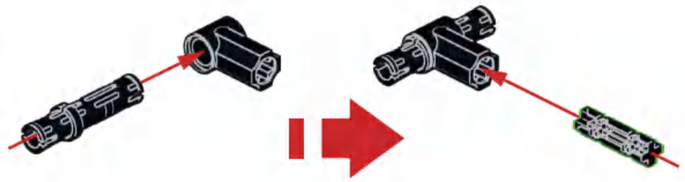

x2

A98

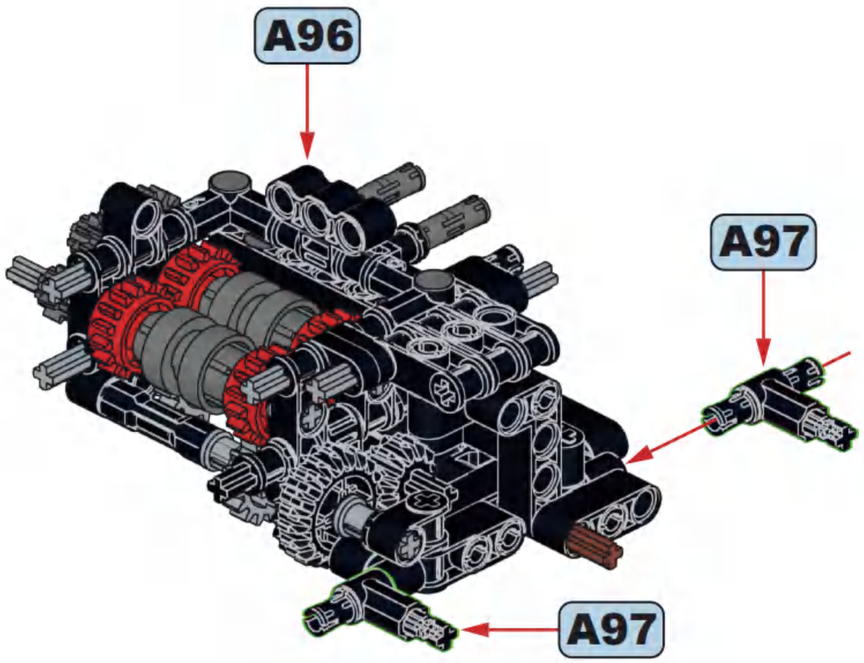

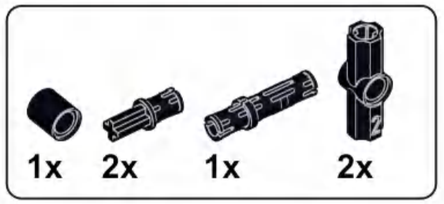

A99

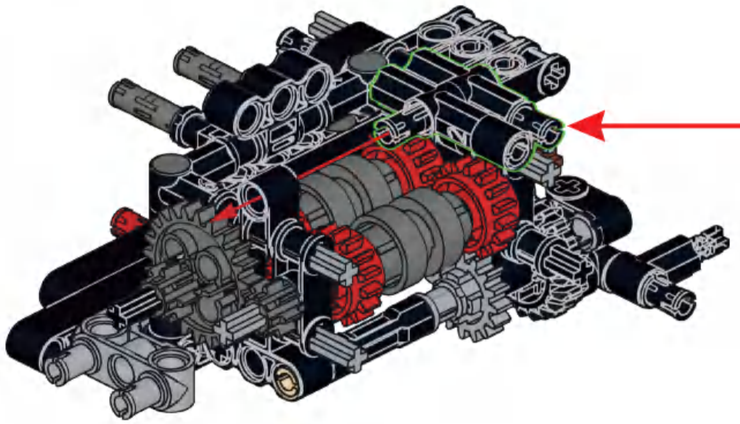

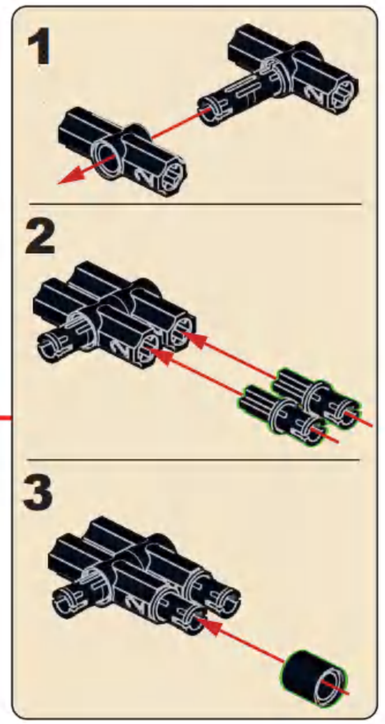

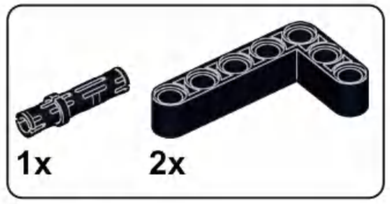

A100

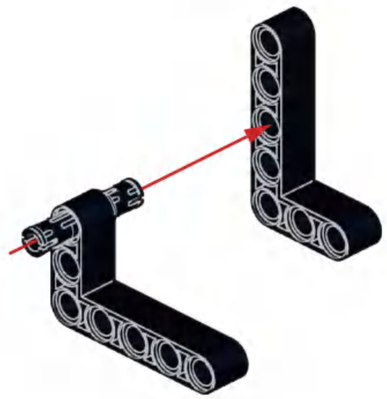

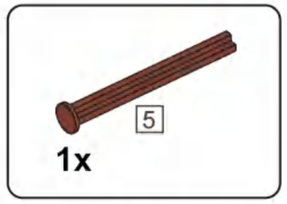

A101

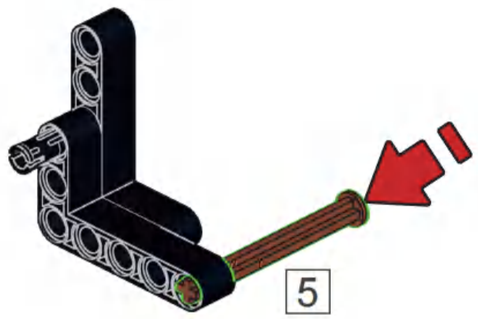

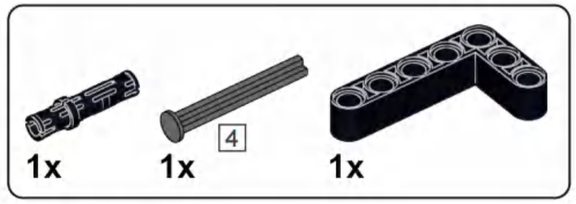

A102

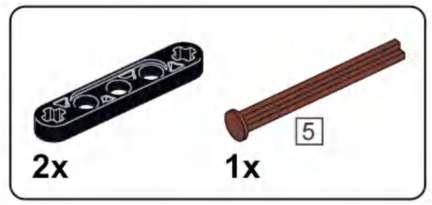

A103

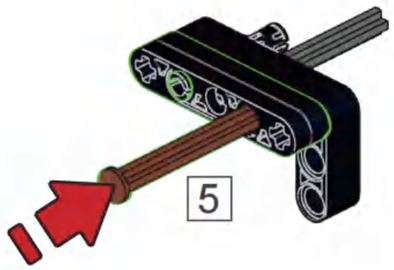

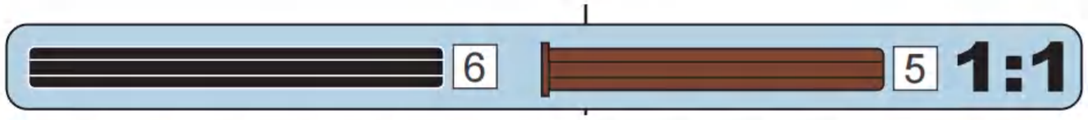

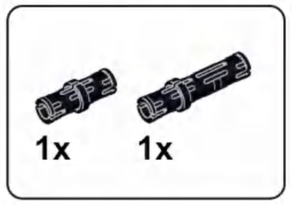

A104

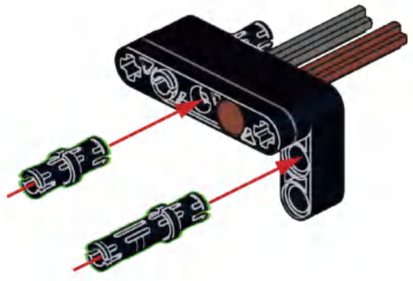

A105

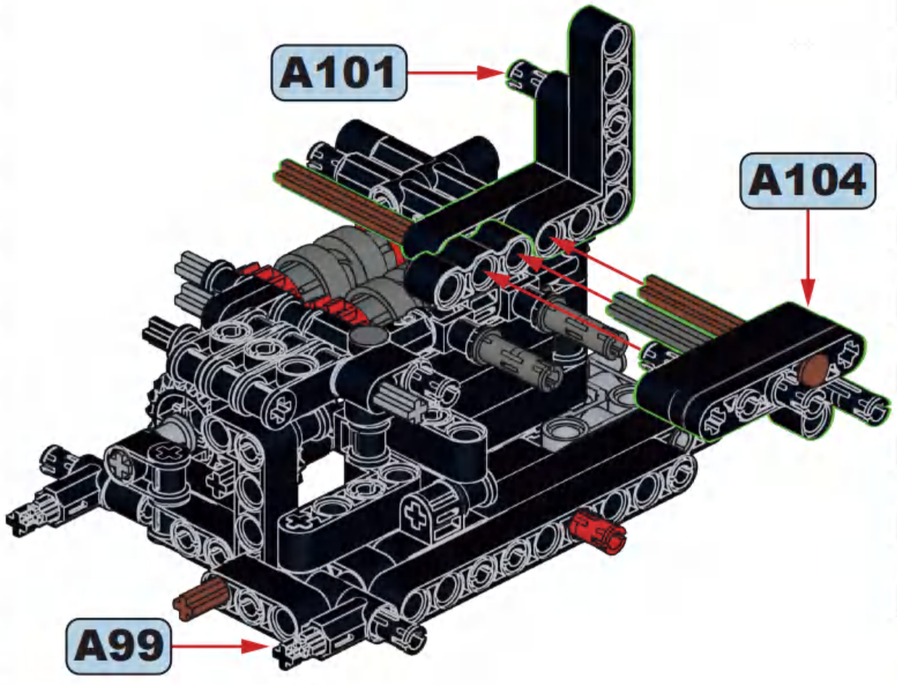

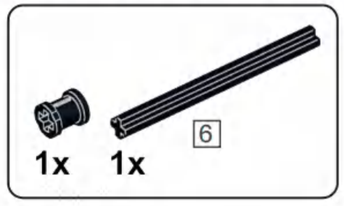

A106

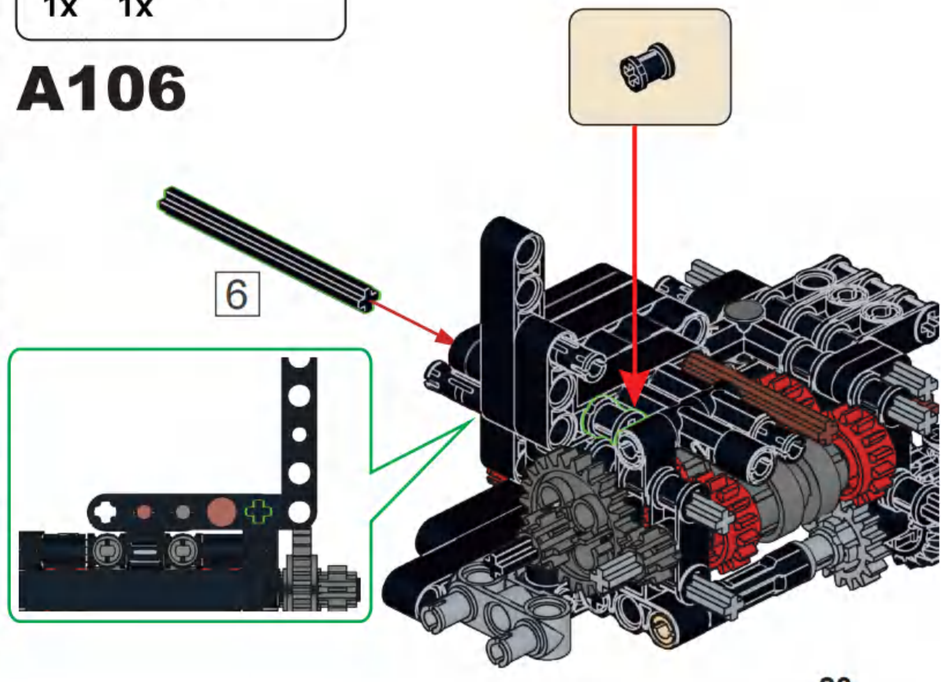

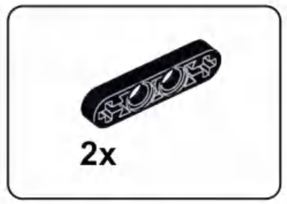

A107

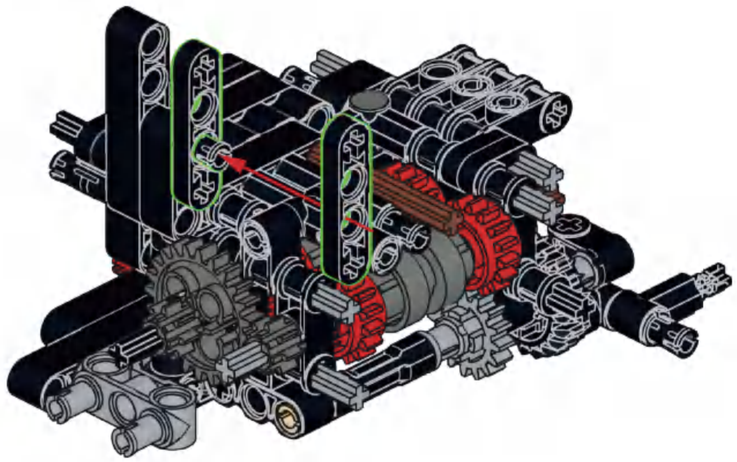

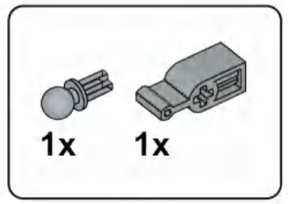

A108

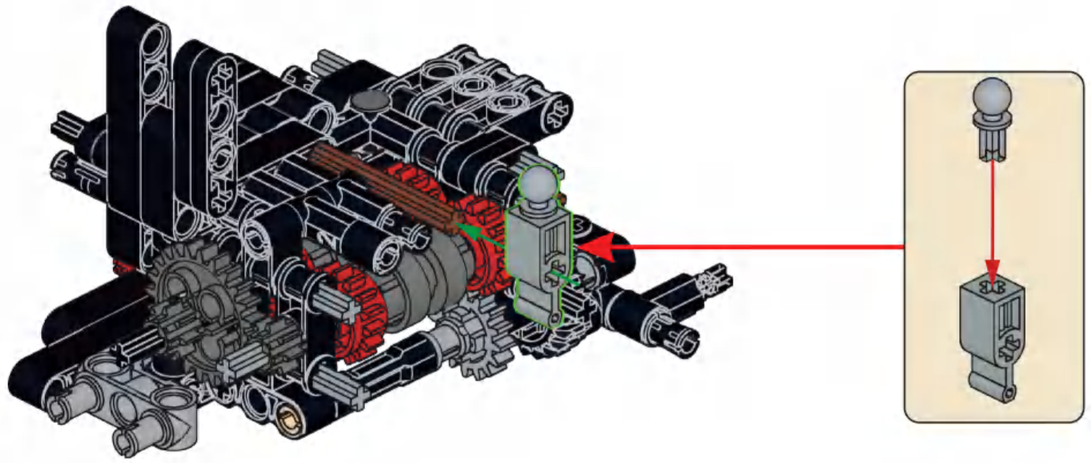

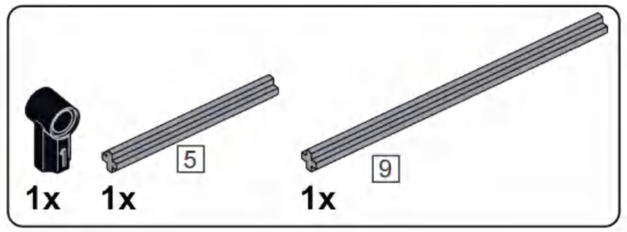

A109

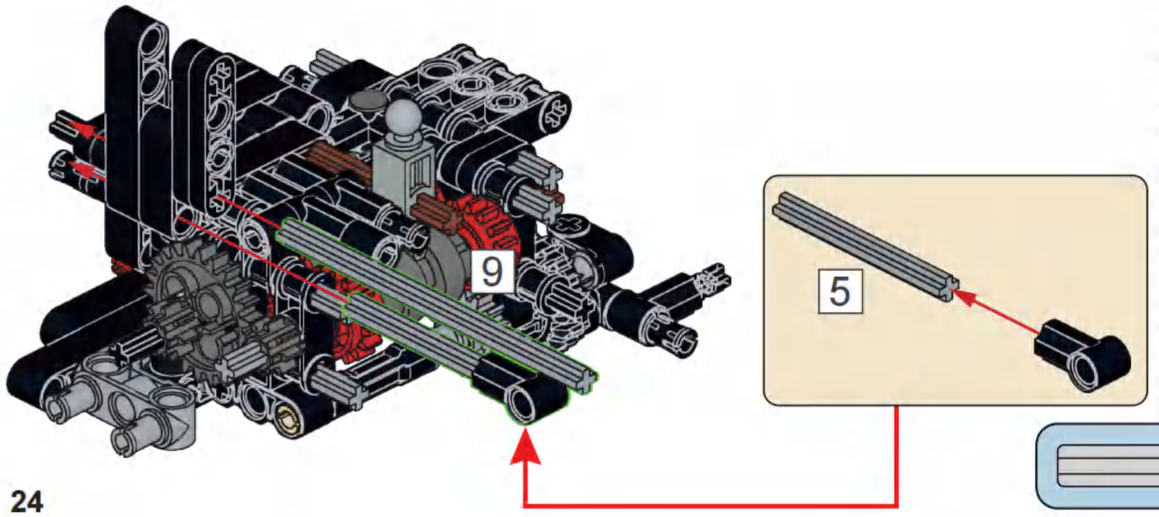

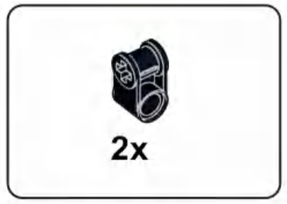

A110

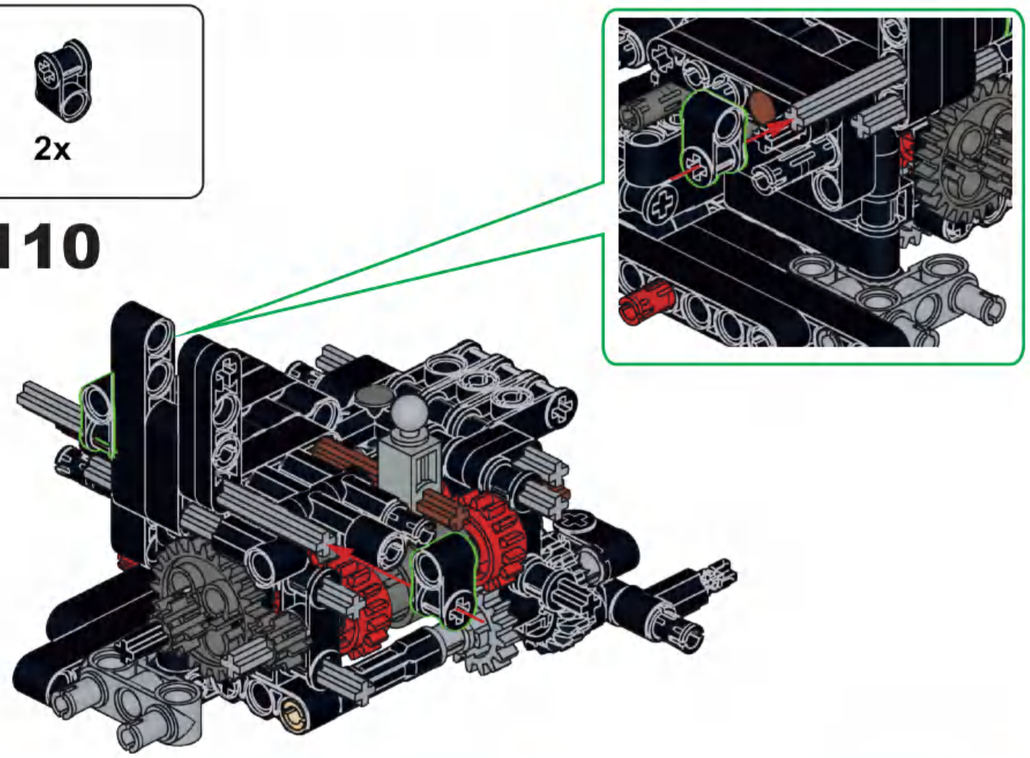

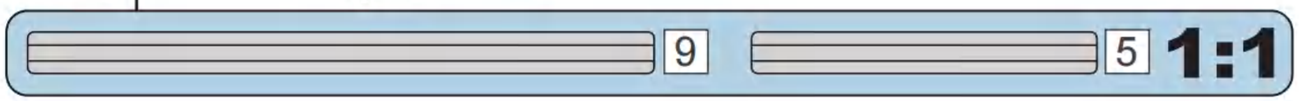

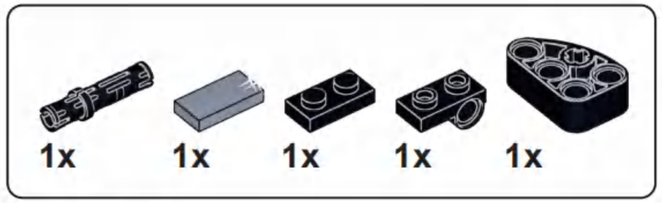

A111

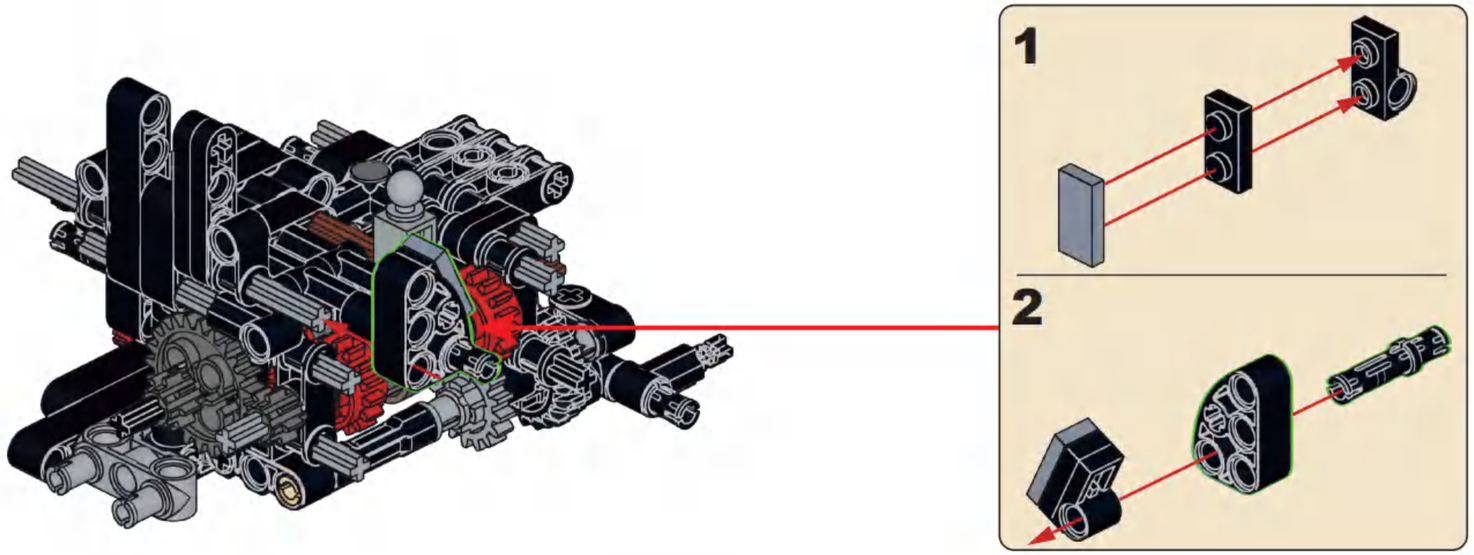

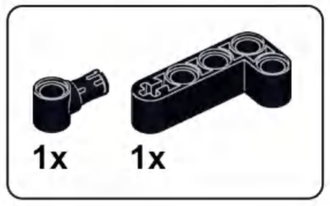

A112

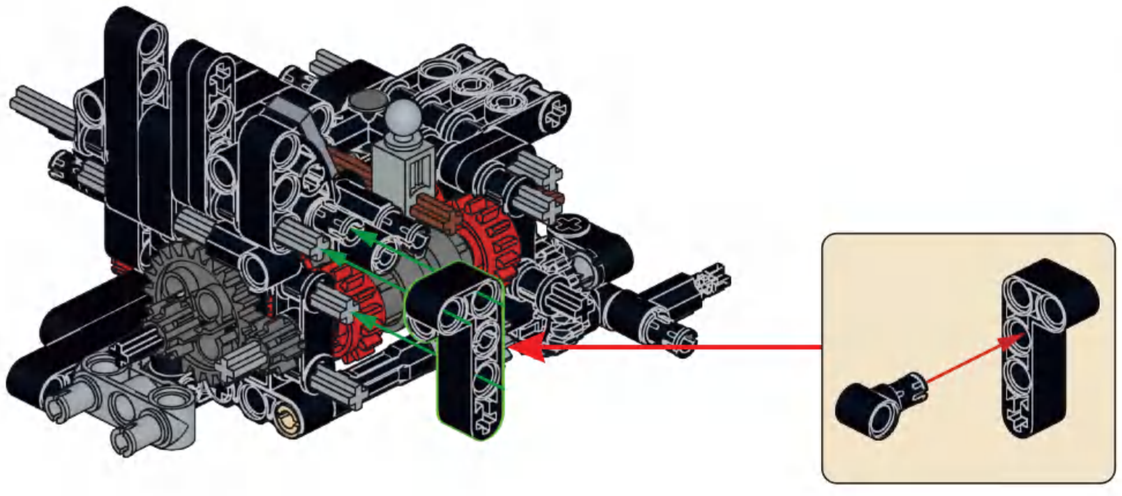

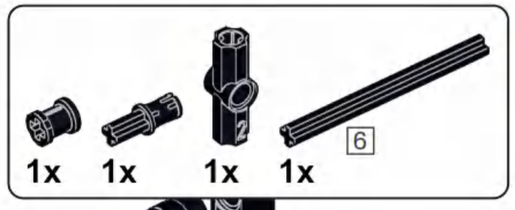

A113

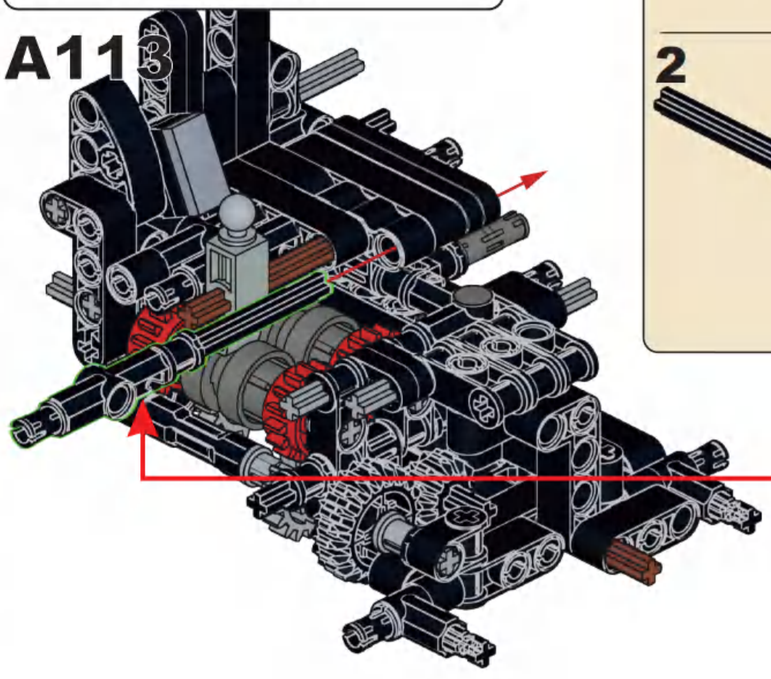

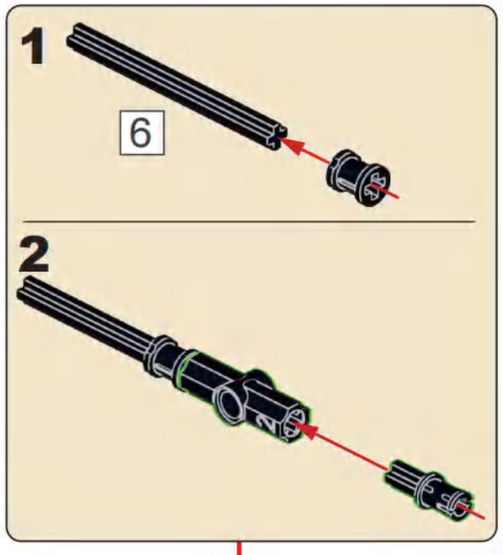

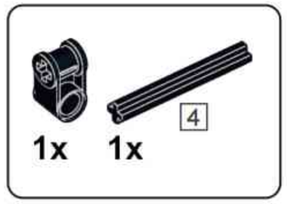

A114

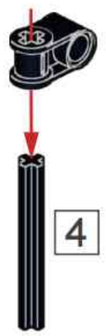

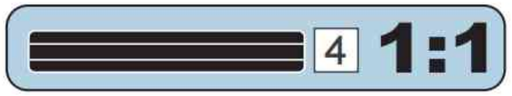

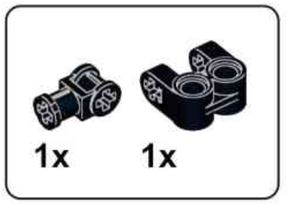

A115

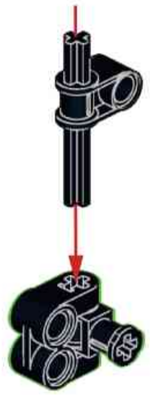

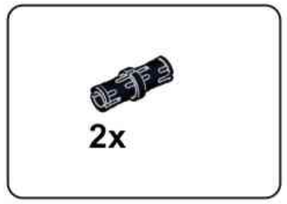

A116

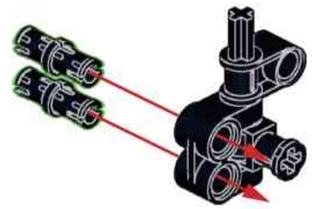

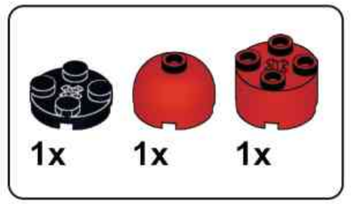

A117

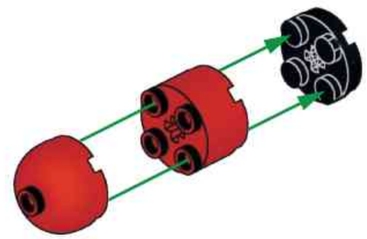

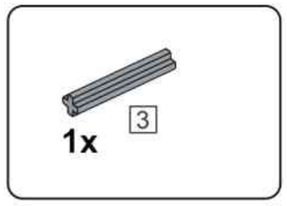

A118

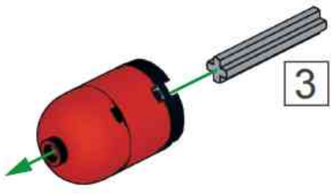

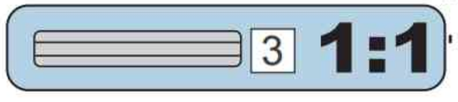

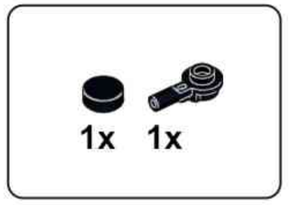

A119

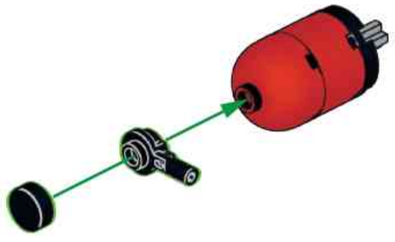

A120

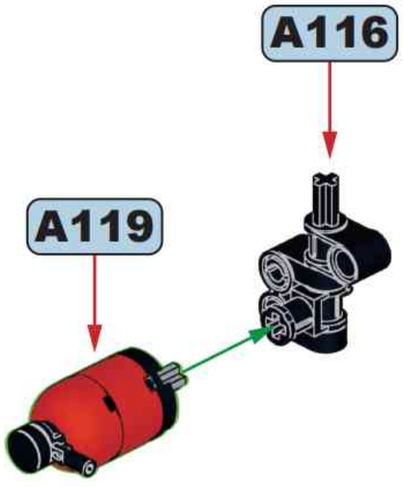

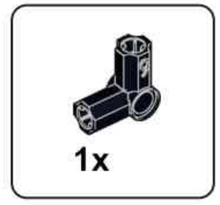

A121

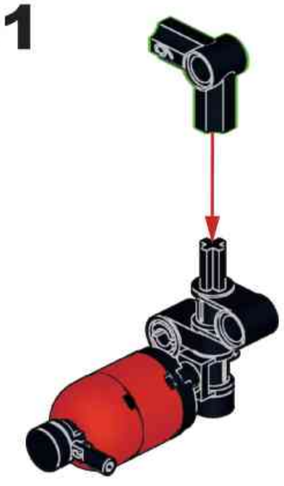

A122

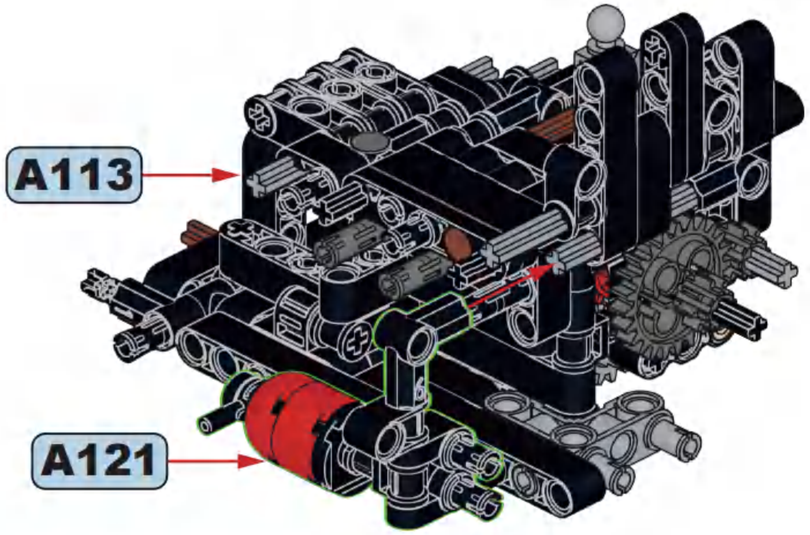

7 1:1

A124

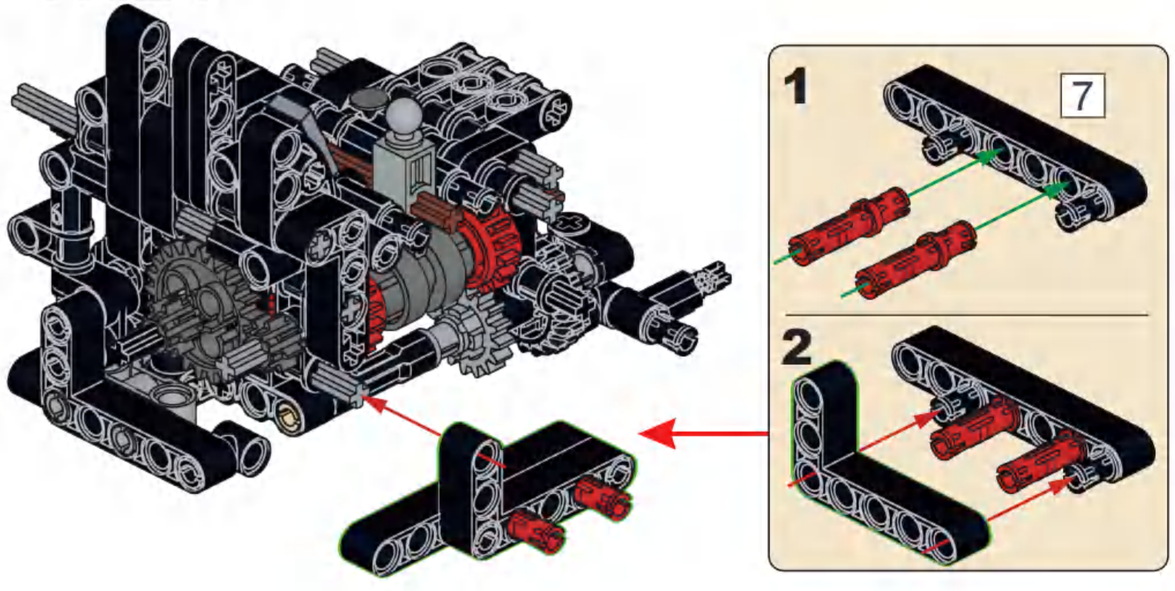

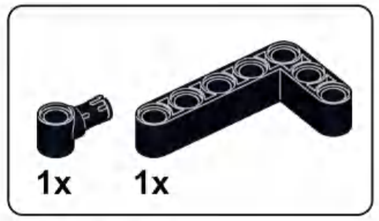

A123

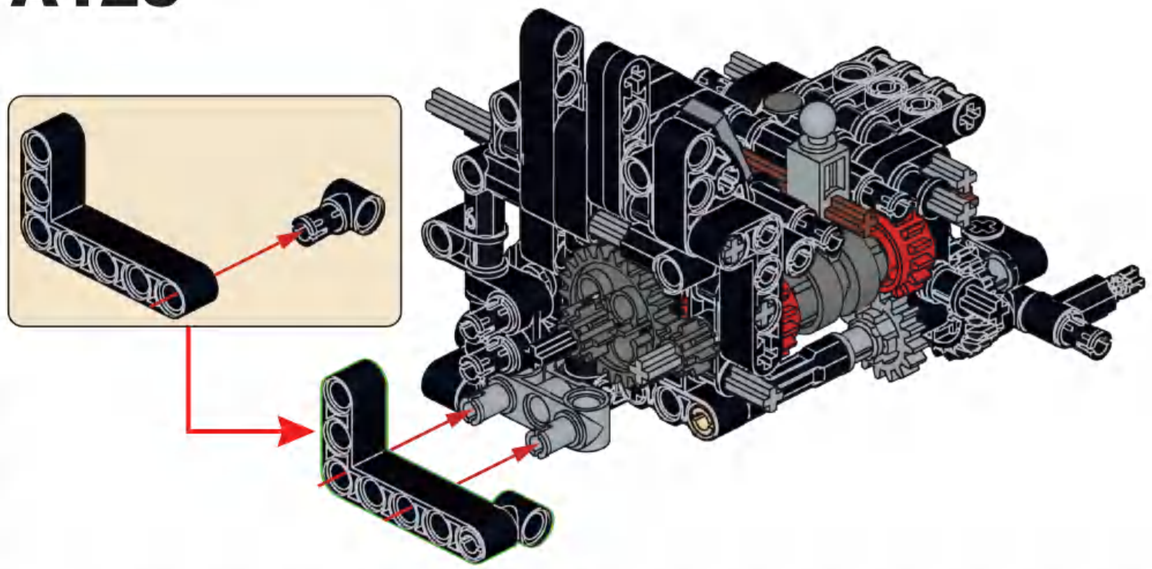

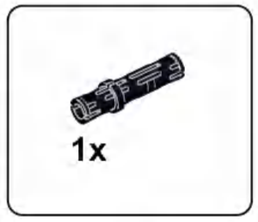

A125

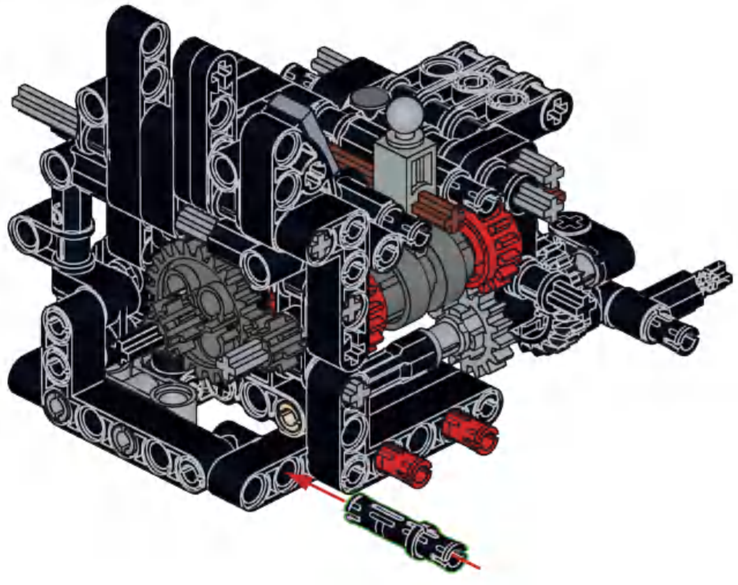

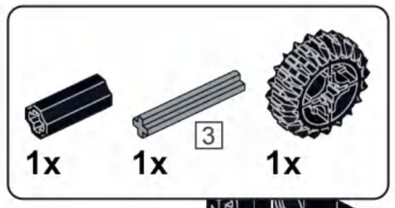

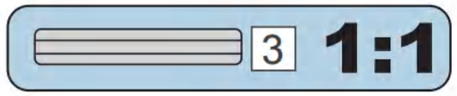

A126

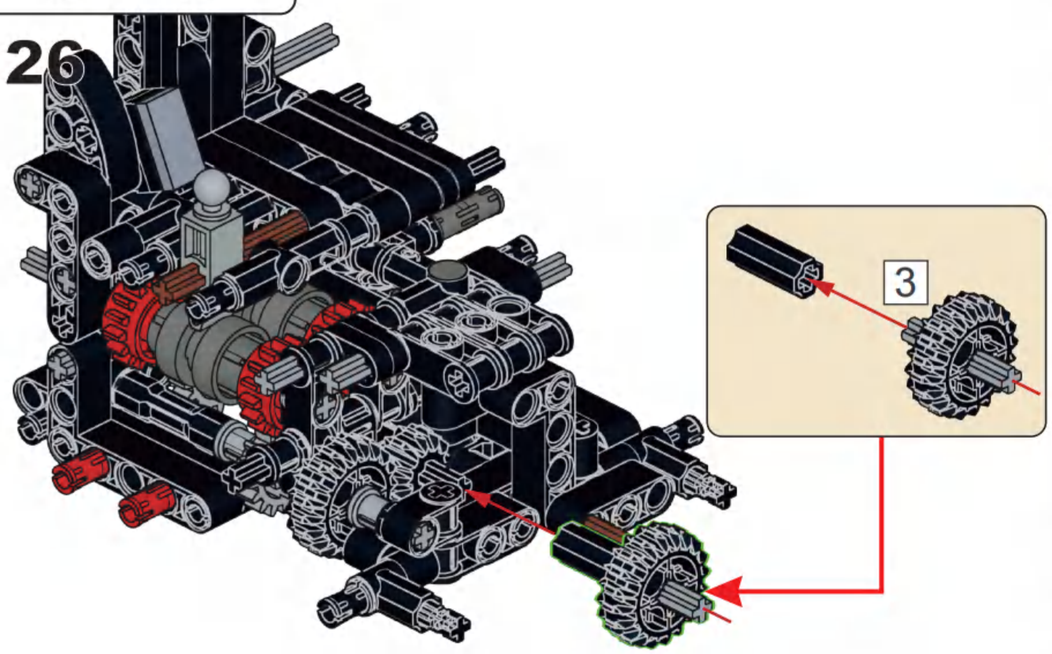

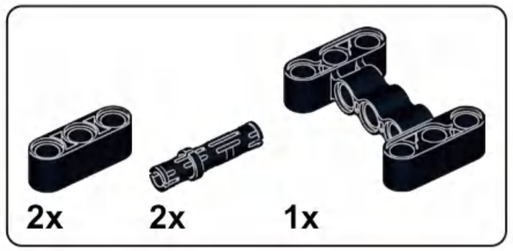

A127

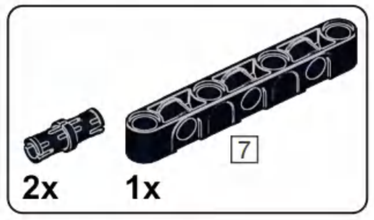

A128

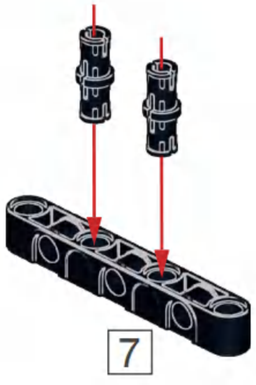

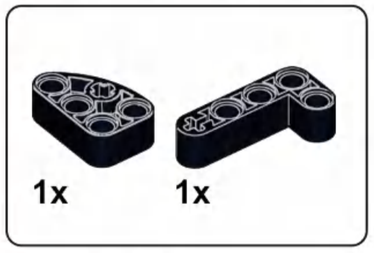

A129

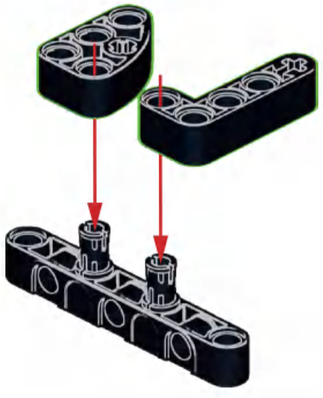

A130

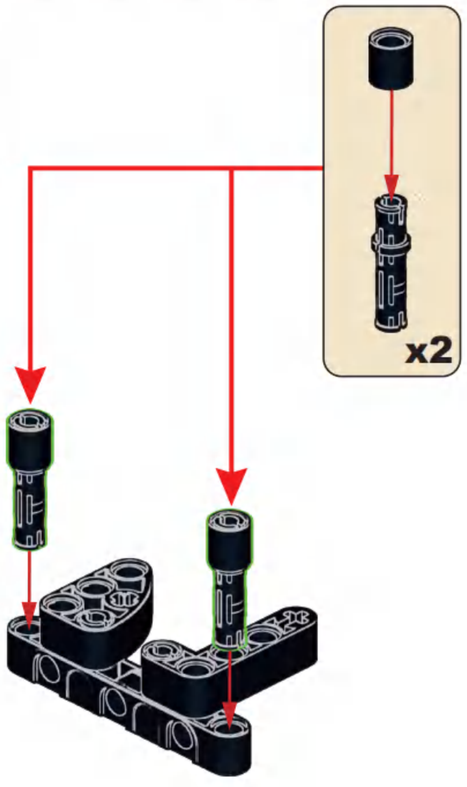

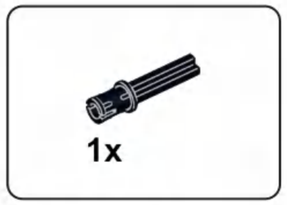

A131

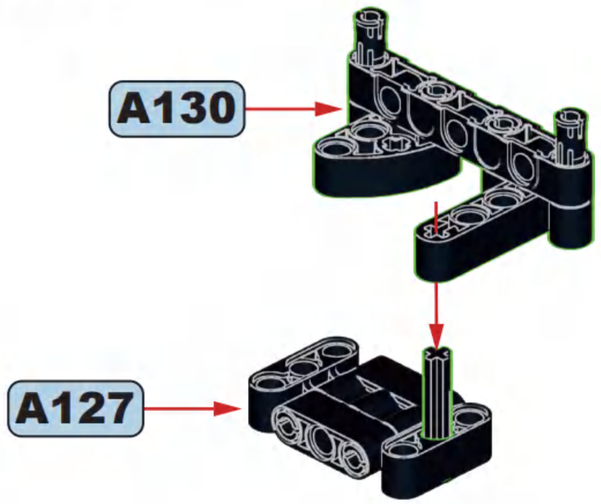

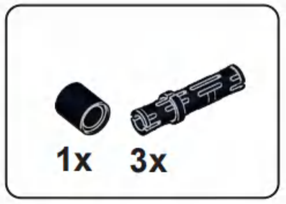

A132

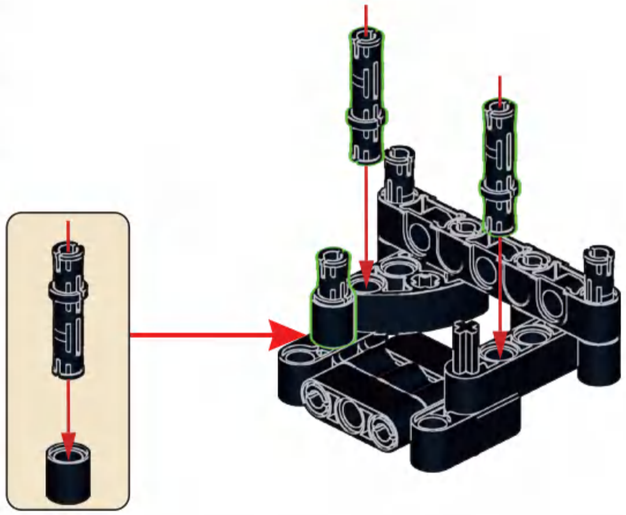

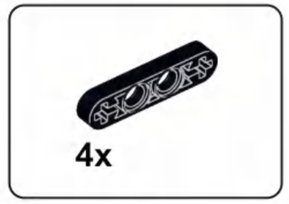

A133

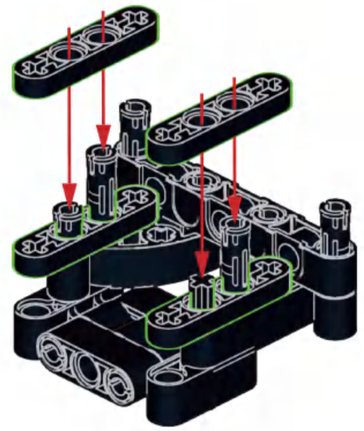

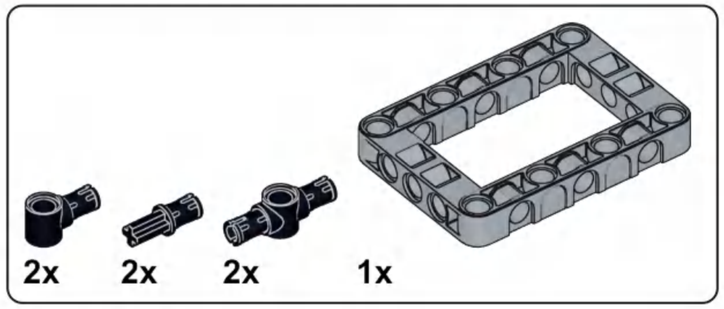

A134

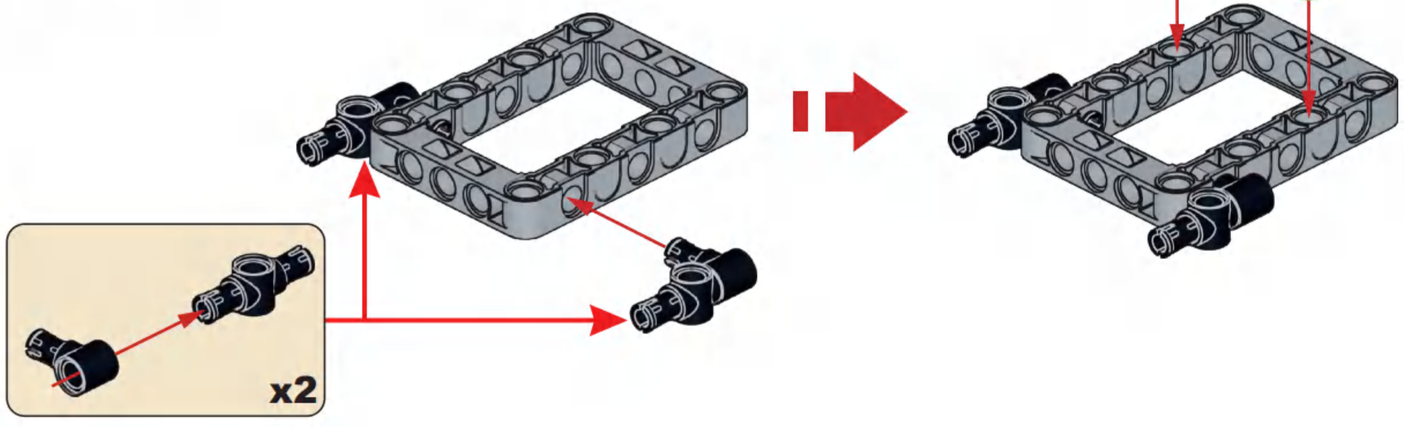

A135

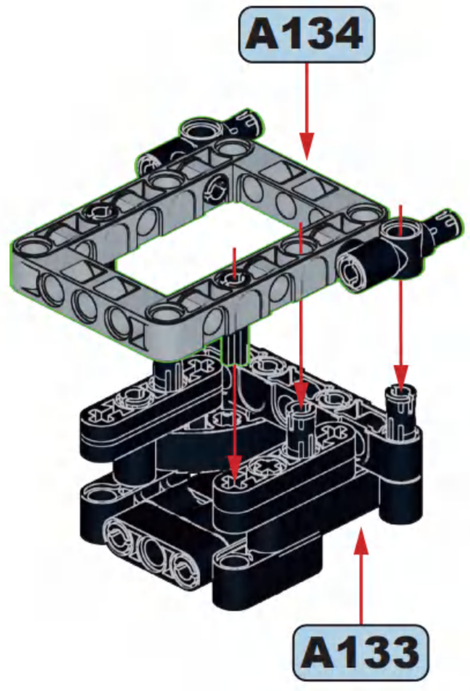

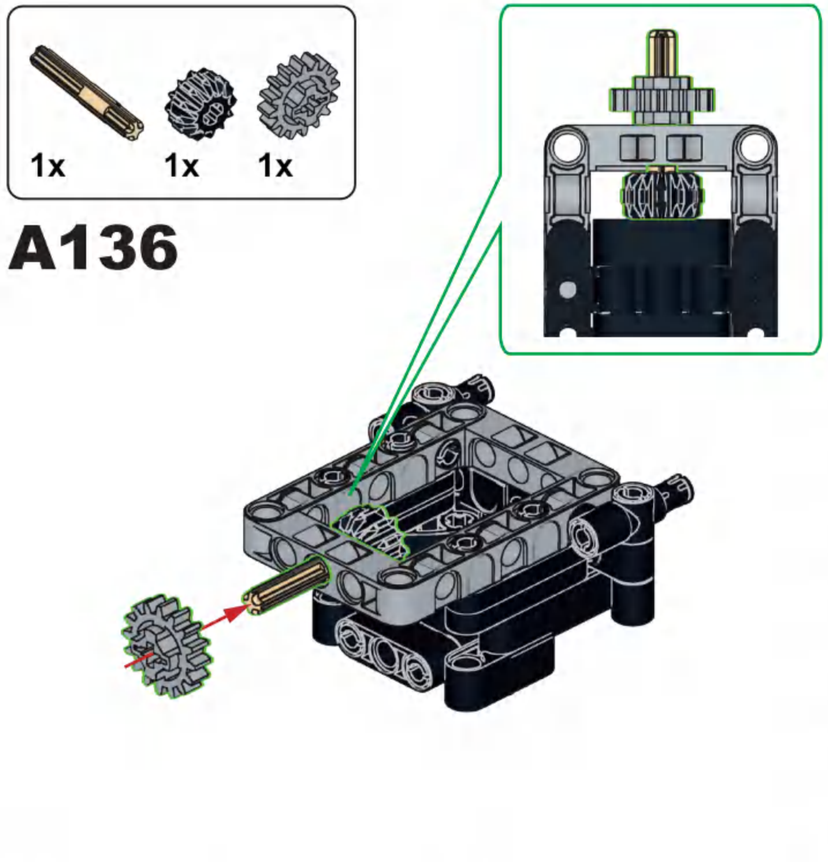
1x
1x
1x
A136

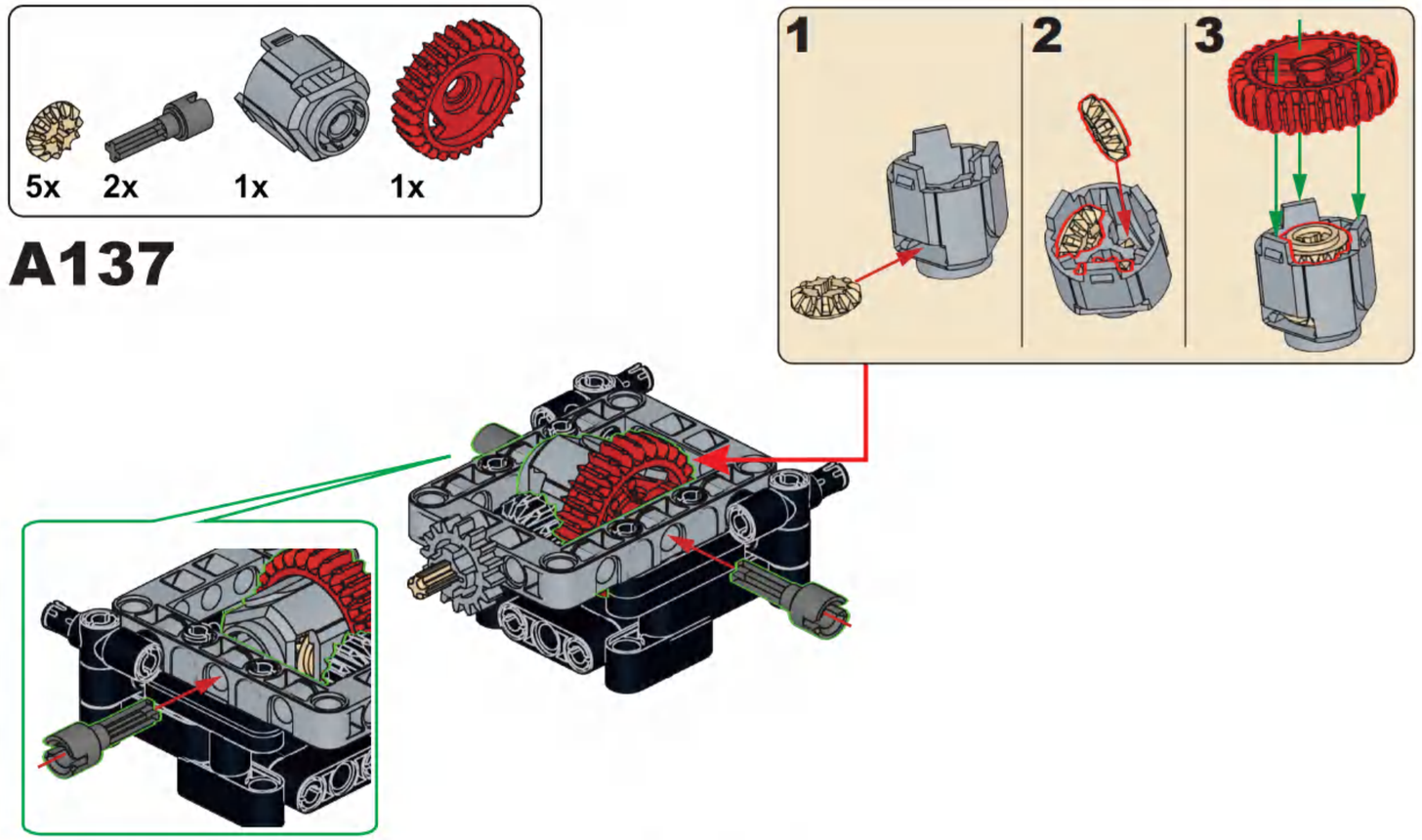
5x
2x
1x
1x
A137
1
2
3

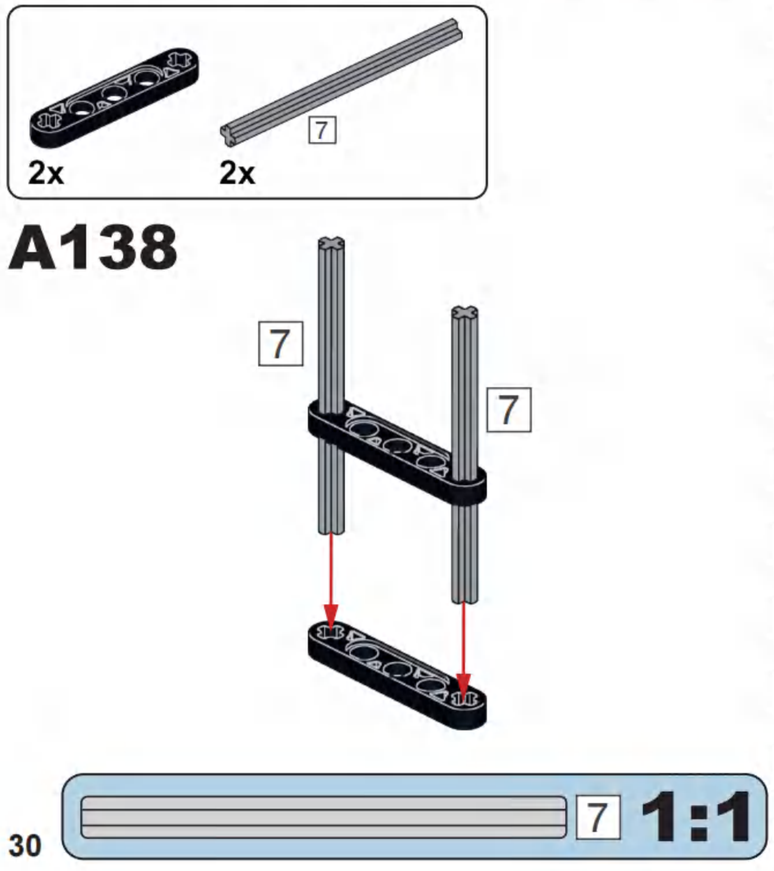
2x
2x
7
A138
7
7
7
1:1

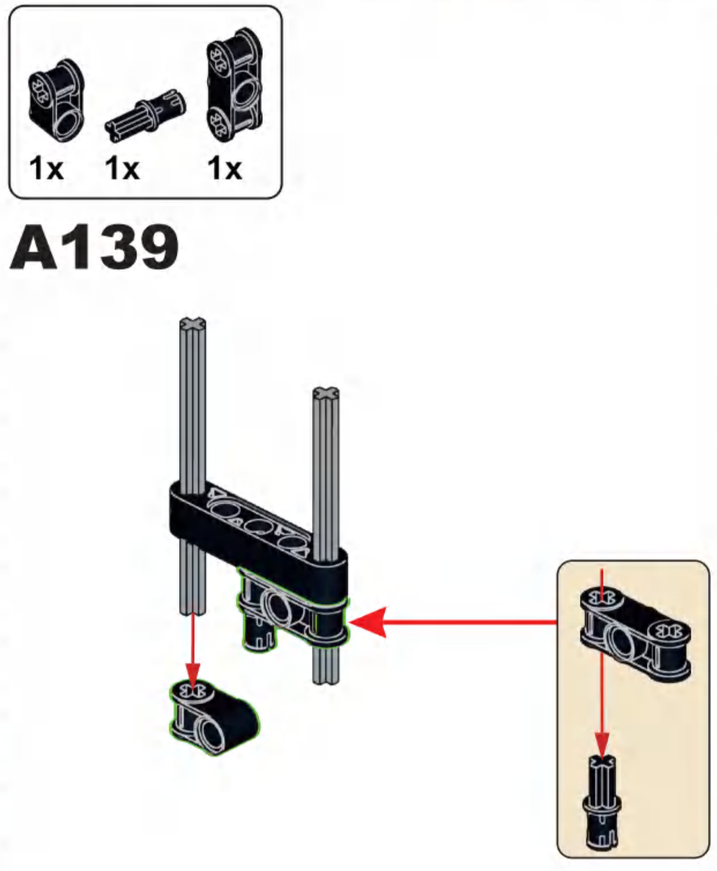
1x
1x
1x
A139

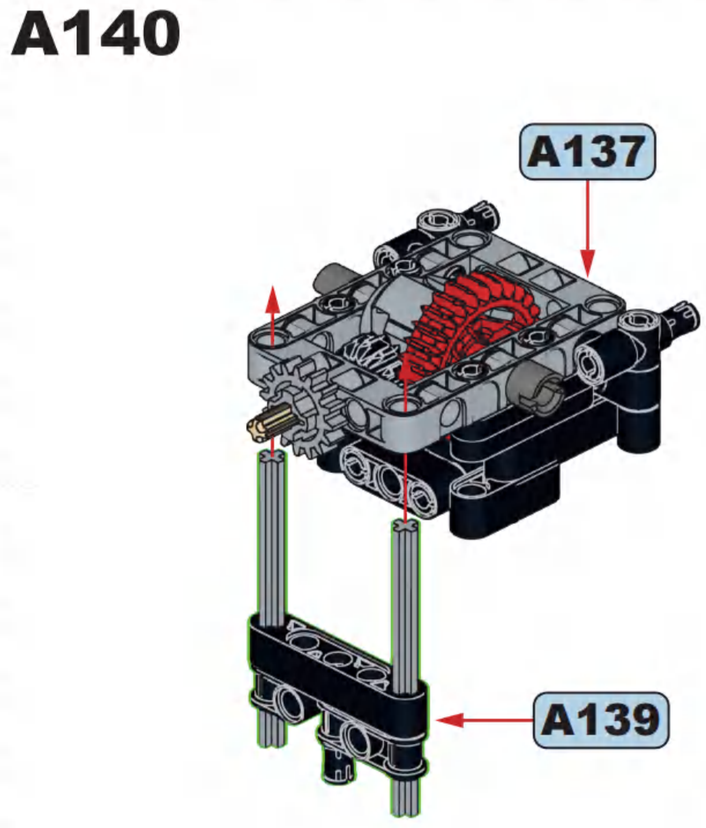
A140
A137
A139

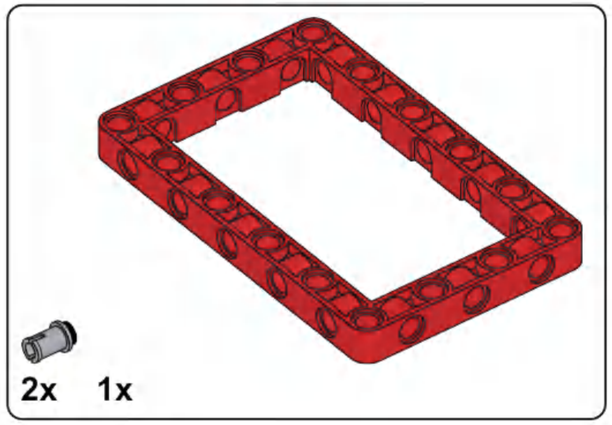

A141

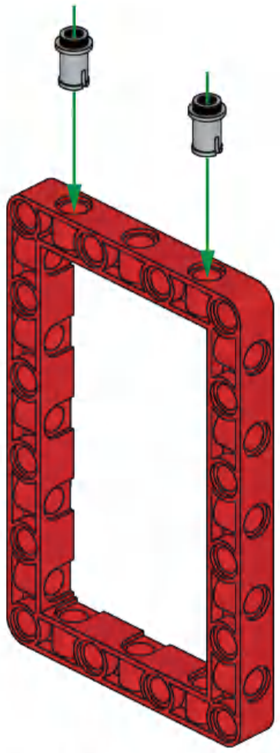

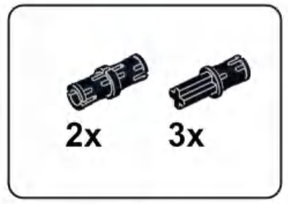

A142

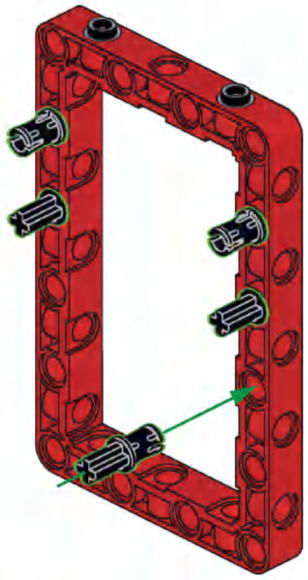

A143

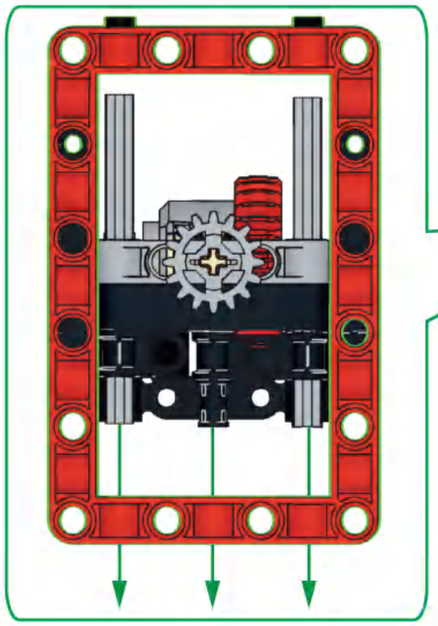

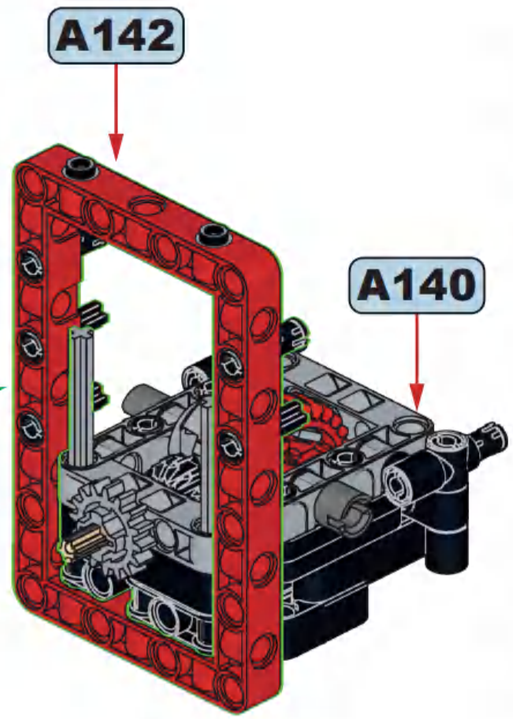

A144

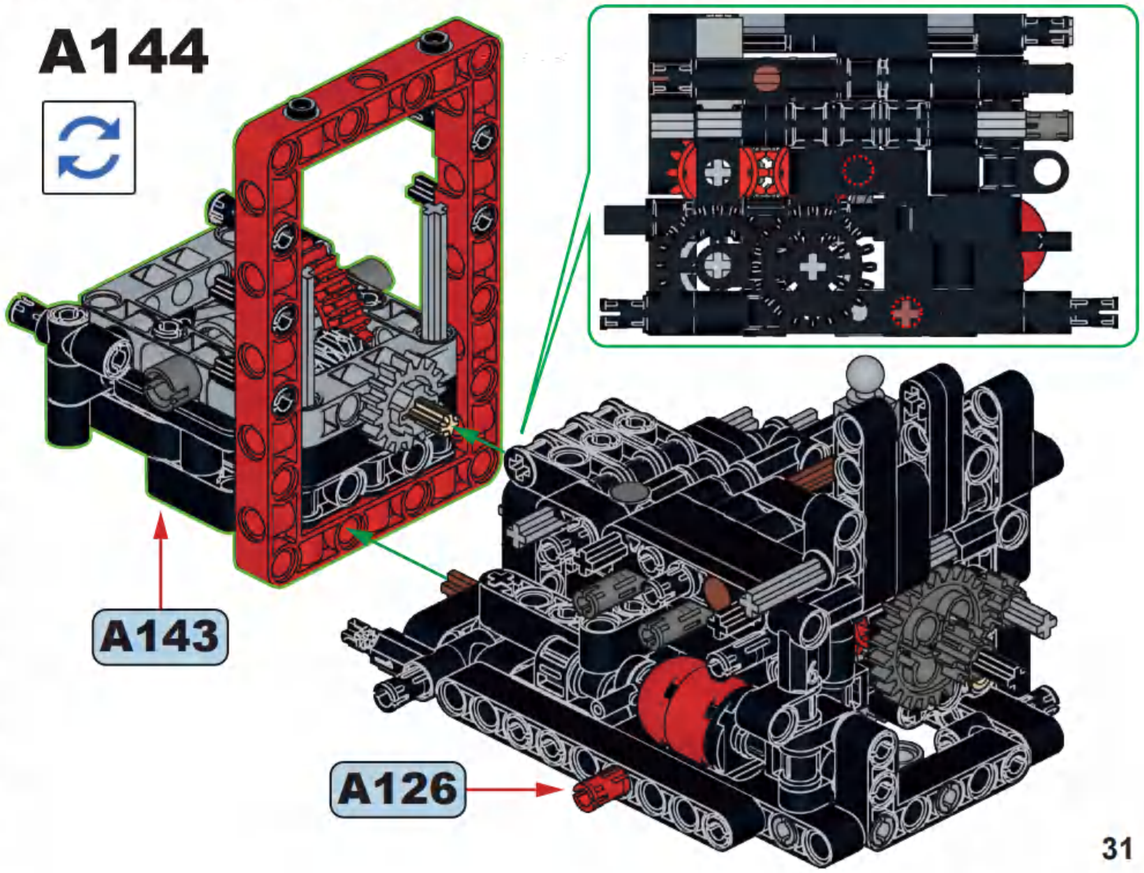

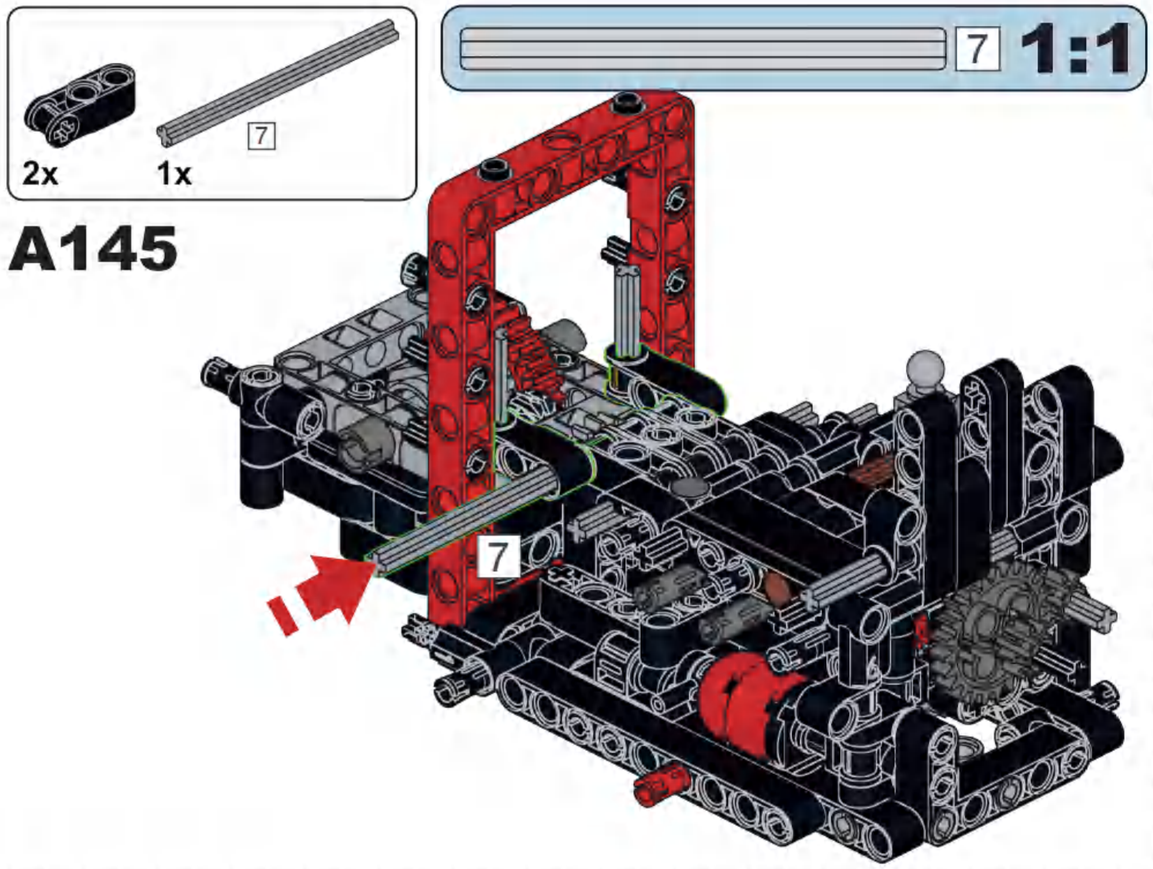

A145

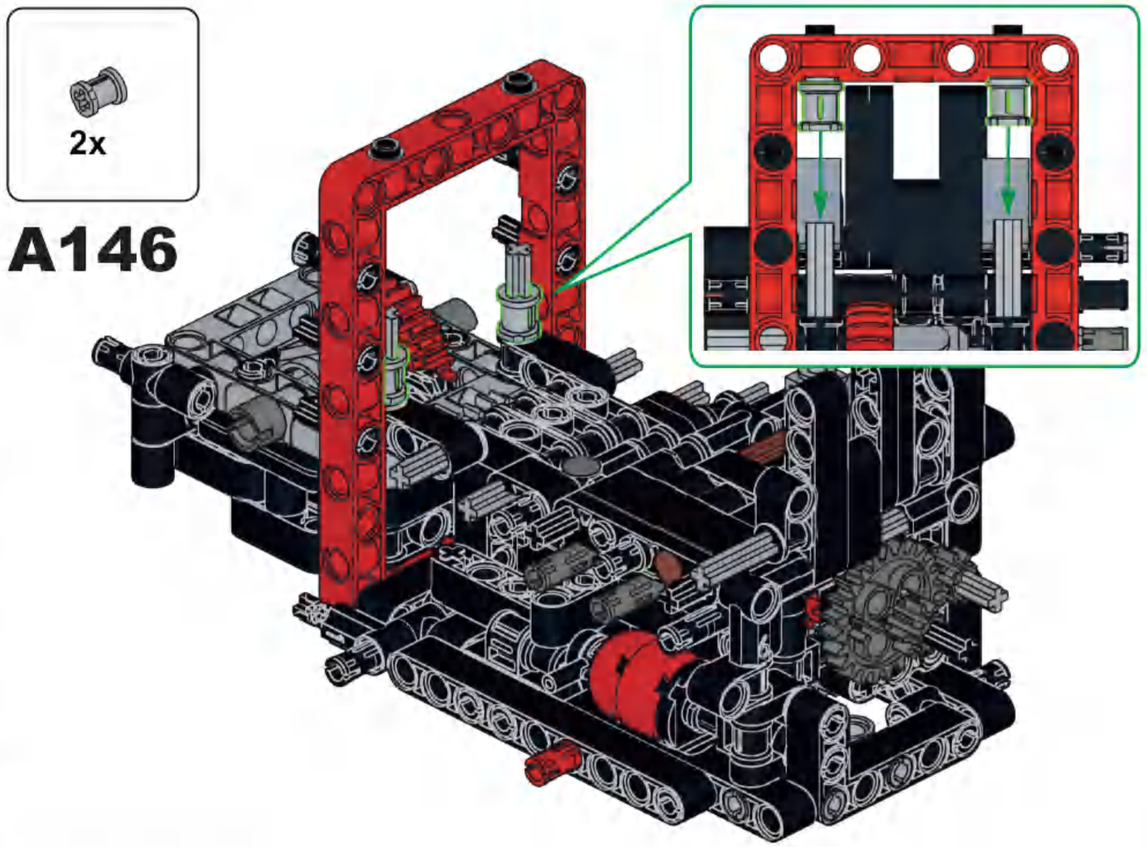

A146

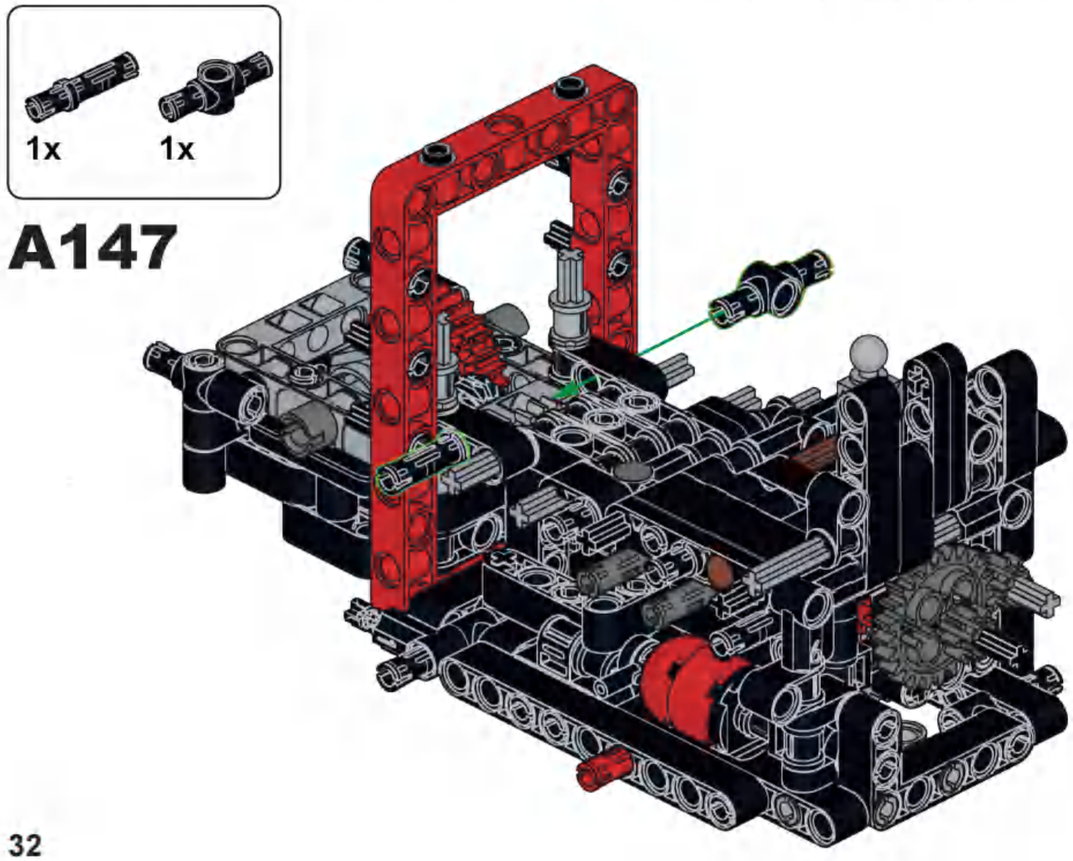

A147

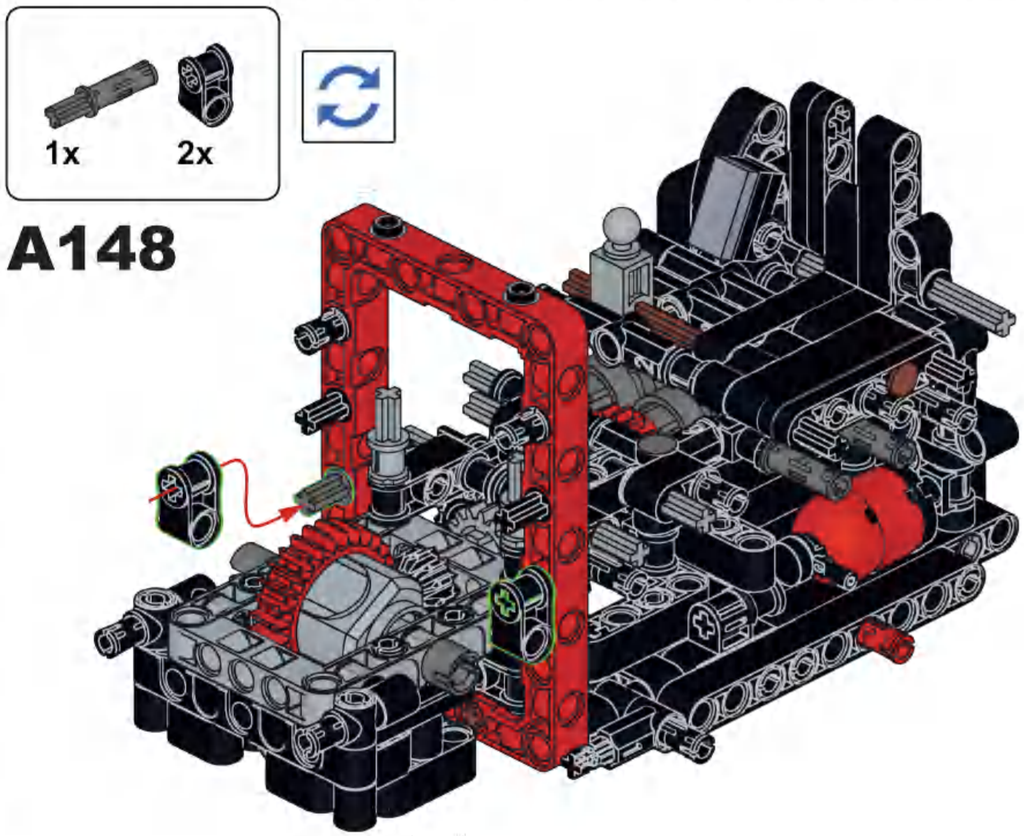

A148

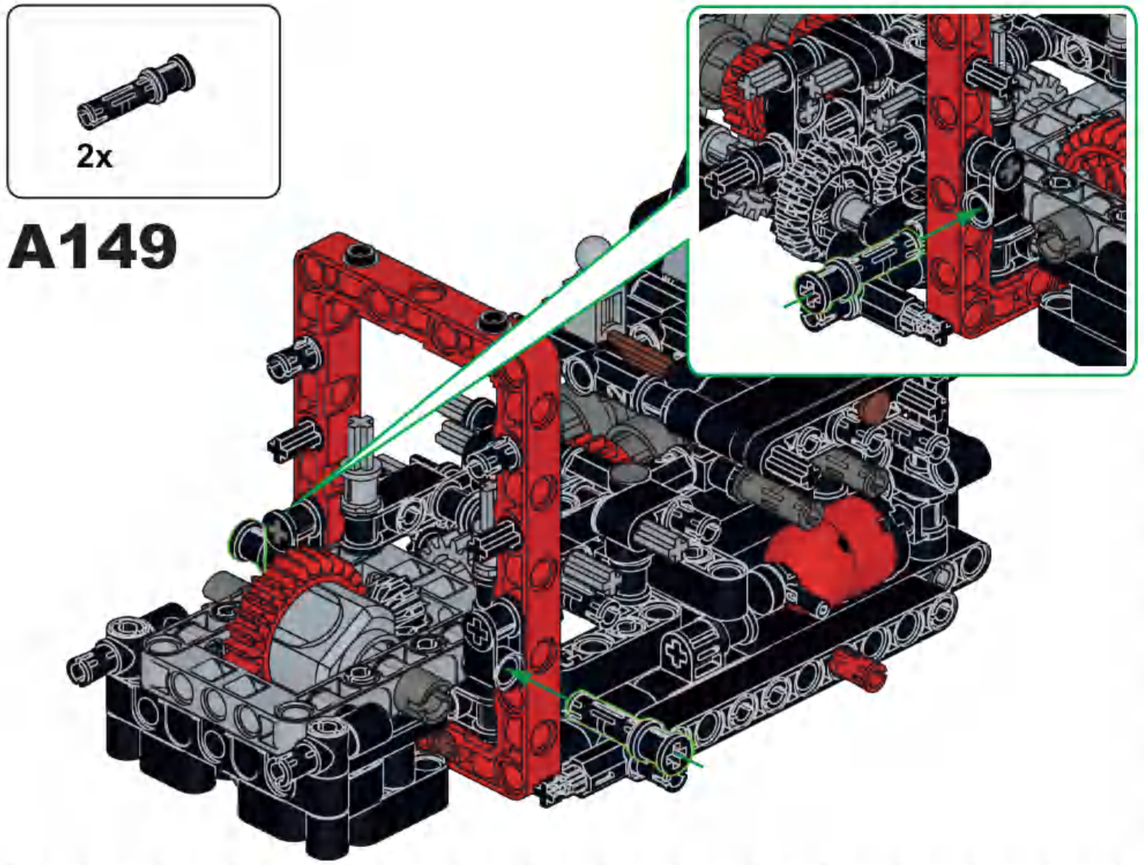
2x
A149

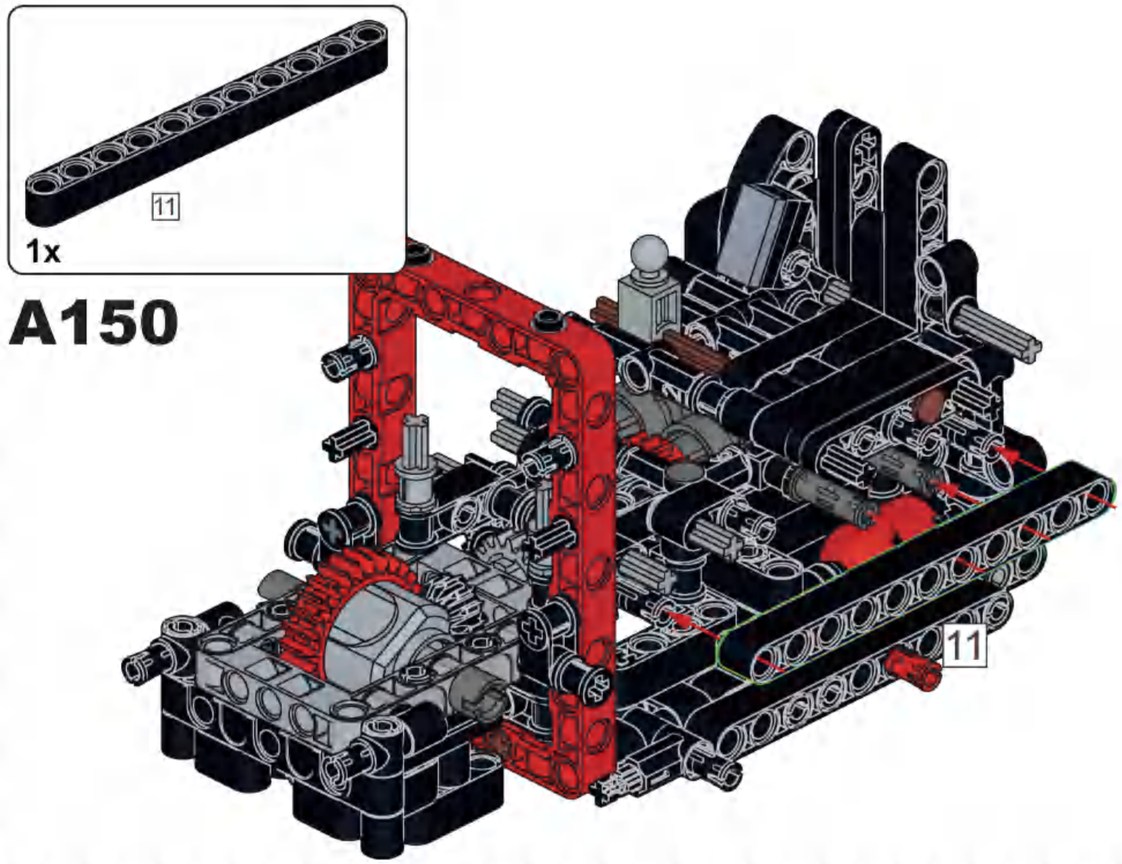
11
1x
A150
11

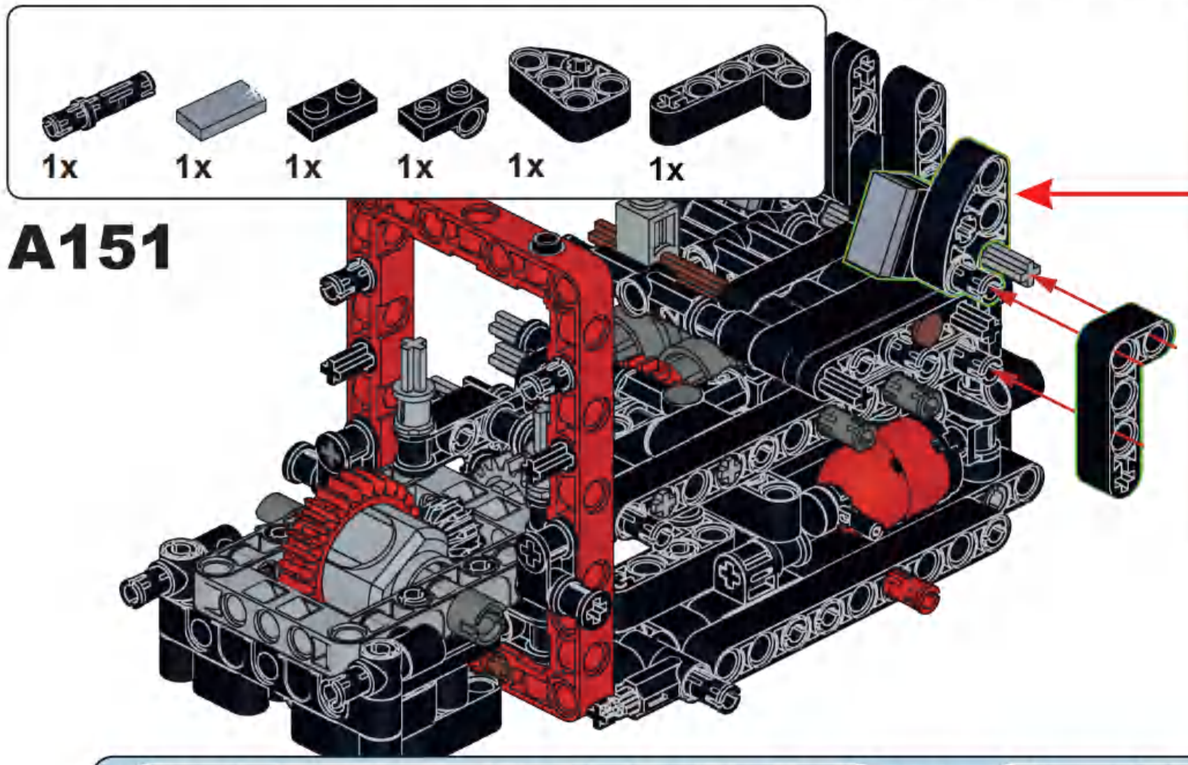
1x
1x
1x
1x
1x
1x
A151

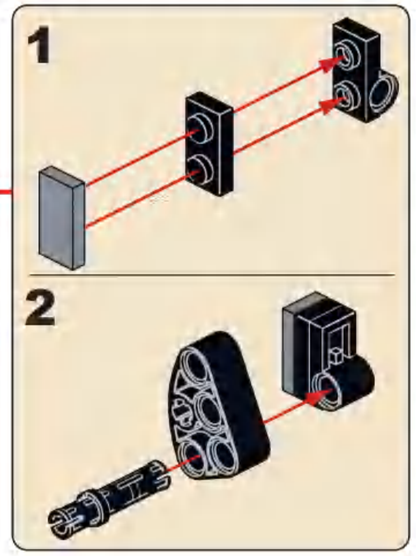
1
2

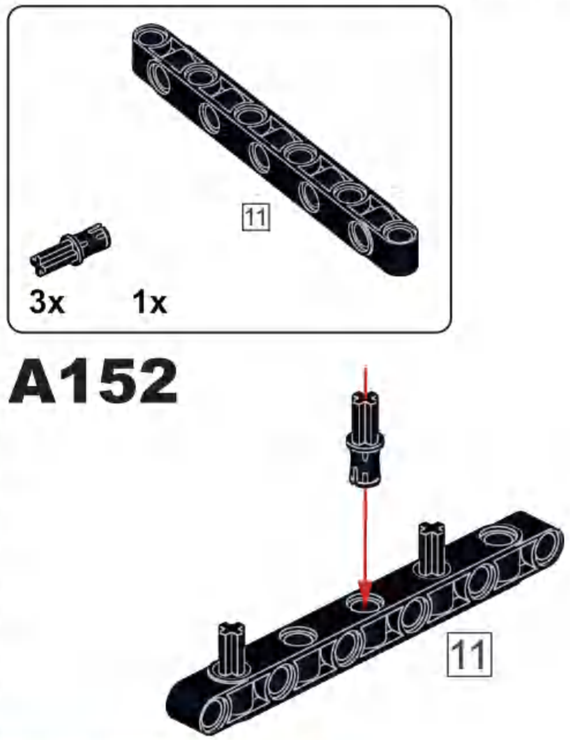
11
3x
1x
A152
11

11
11
1:1

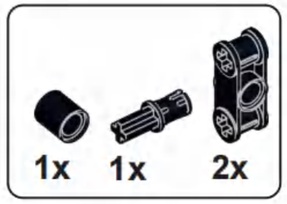

A153

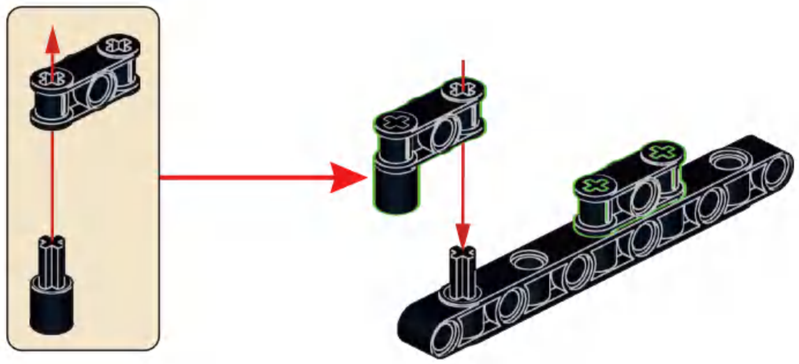

A154

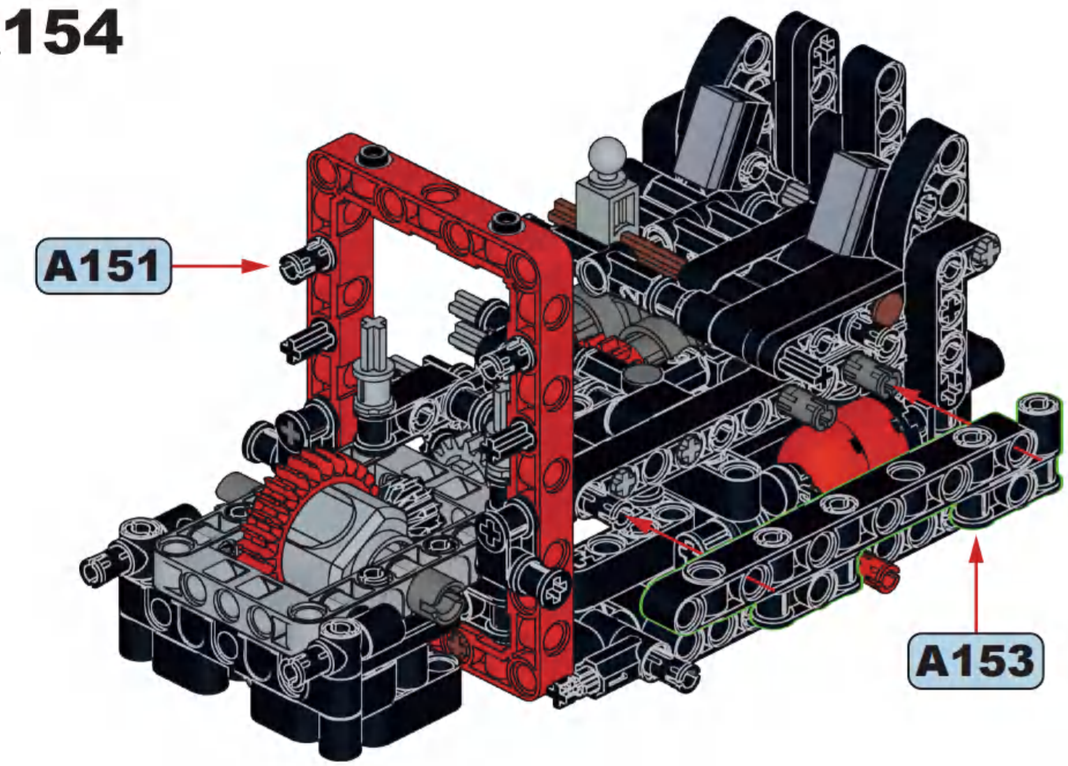

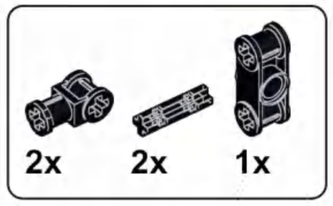

A155

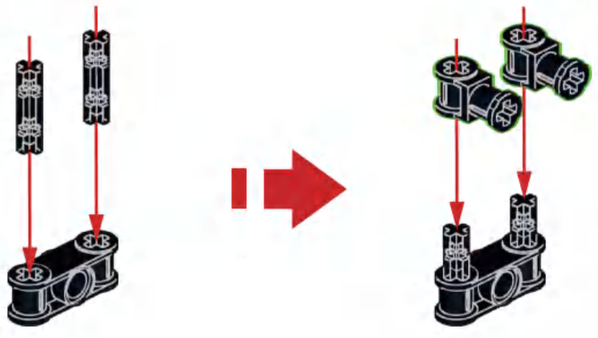

A156

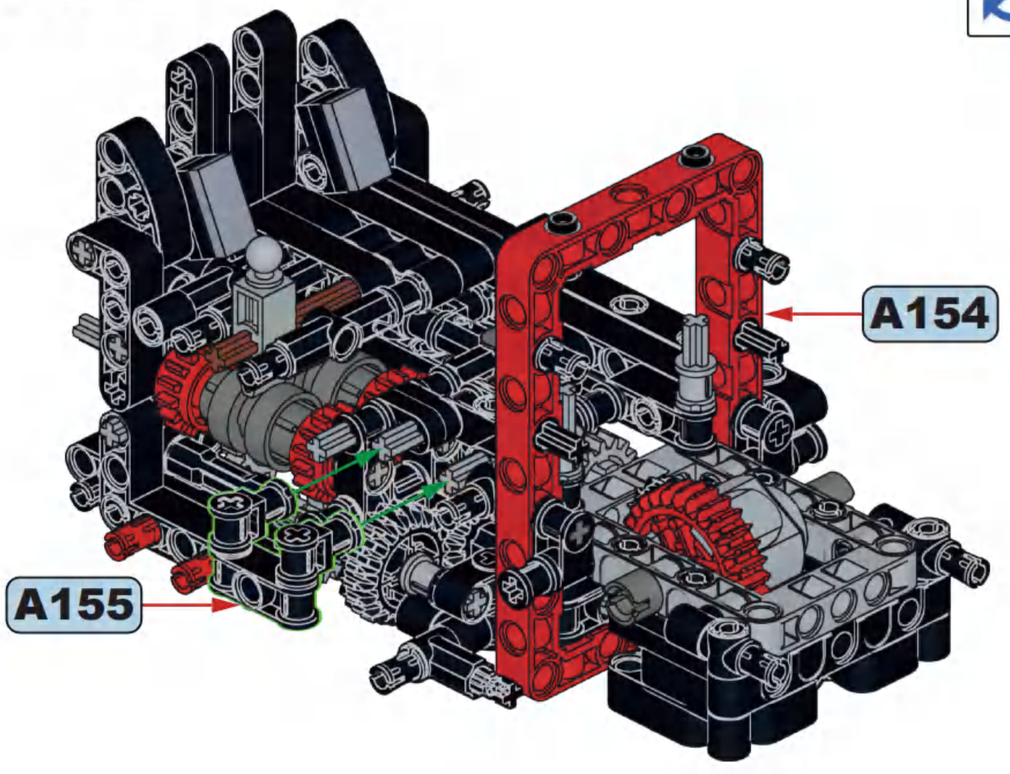

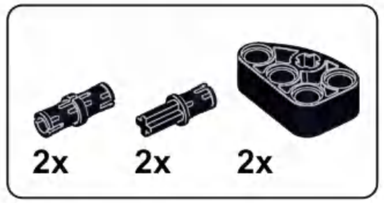

A157

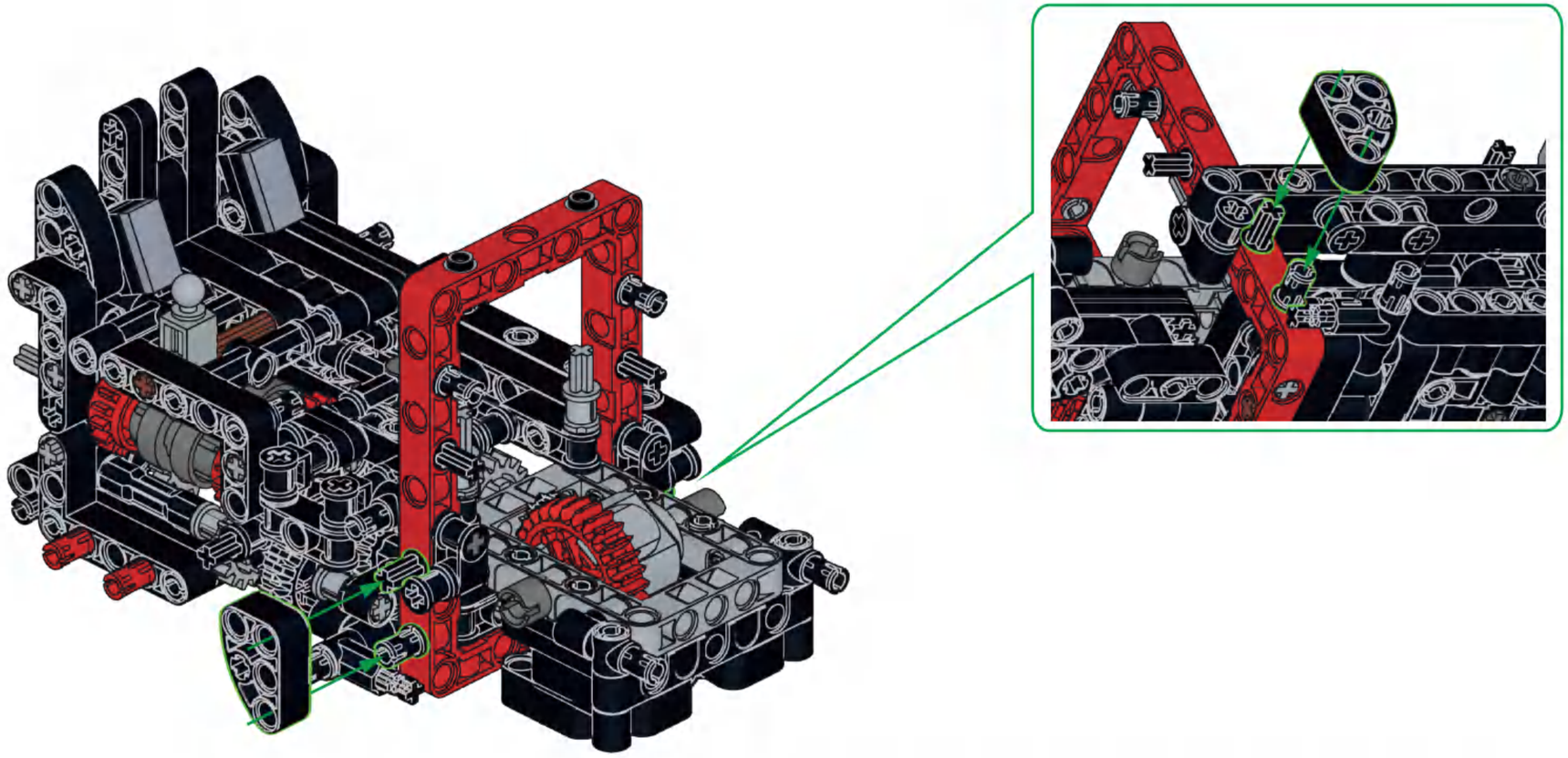

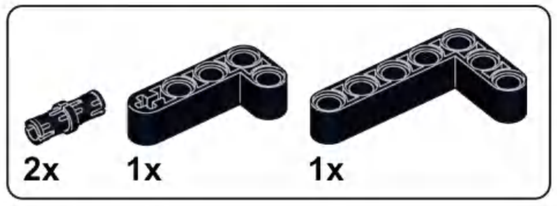

A158

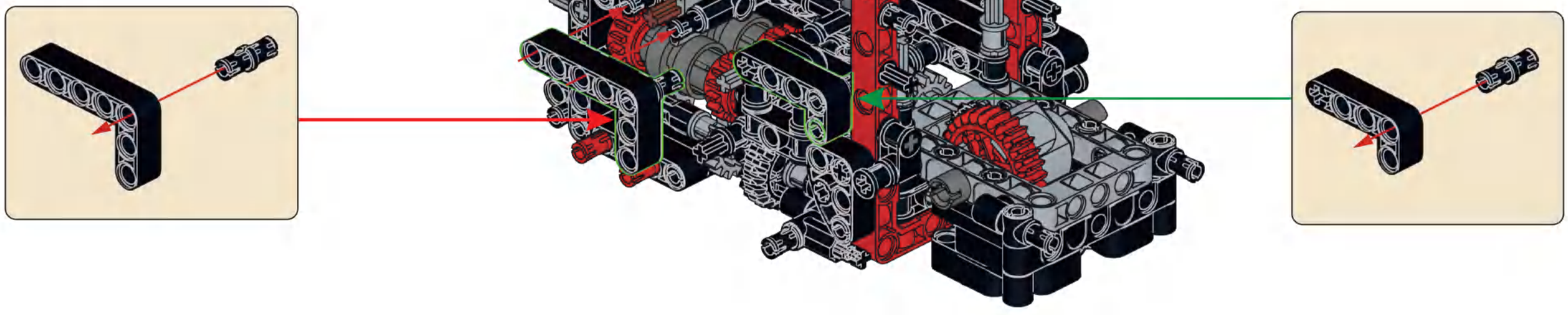

A159

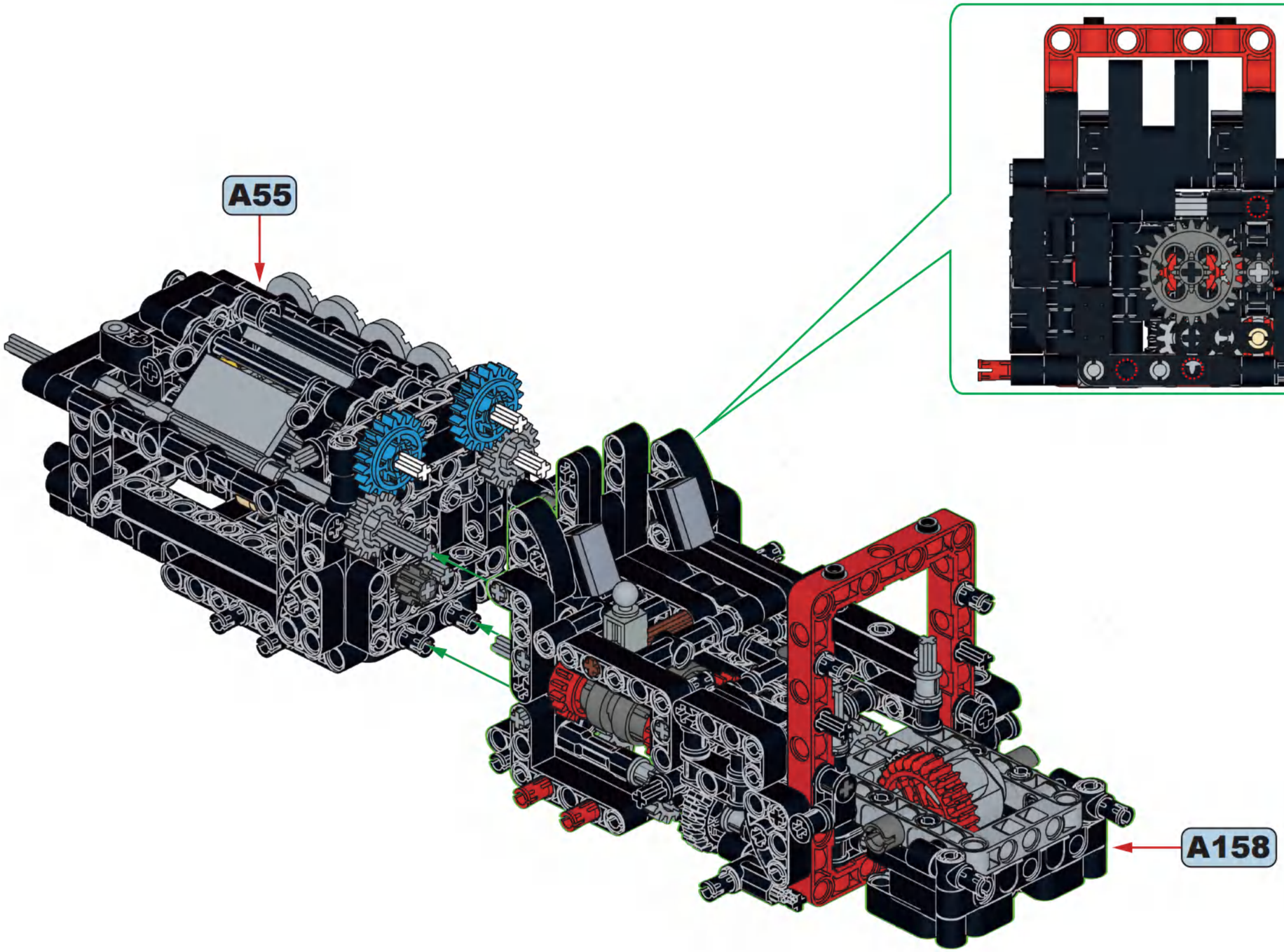

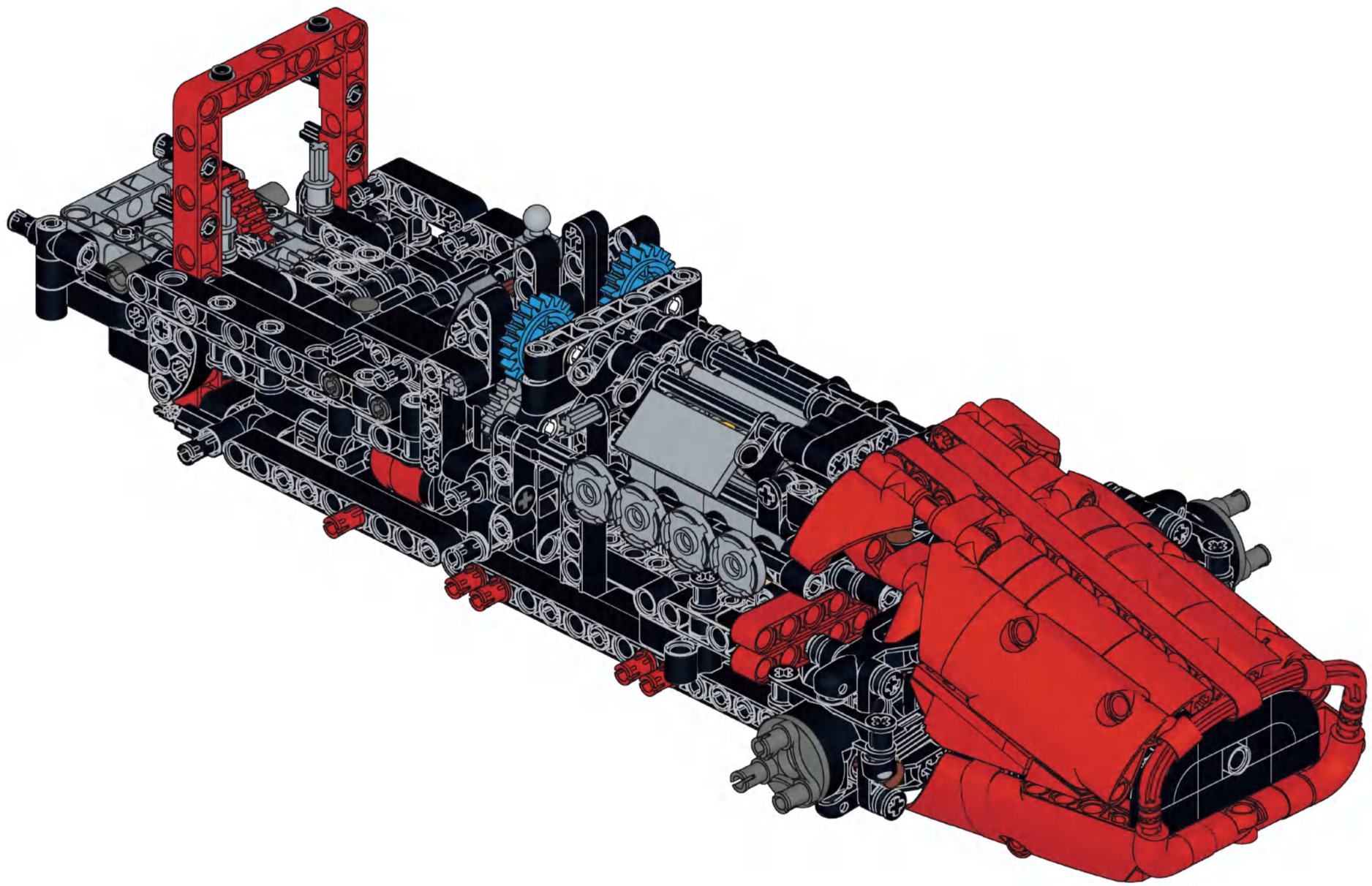

B

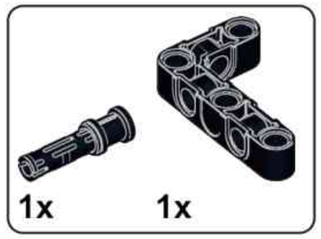

B1

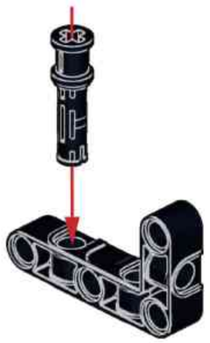

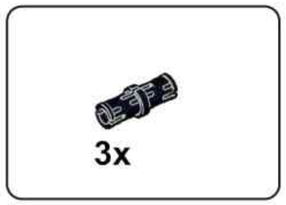

B2

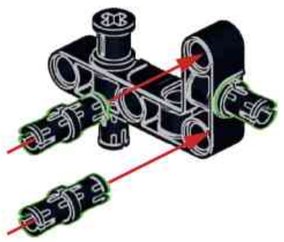

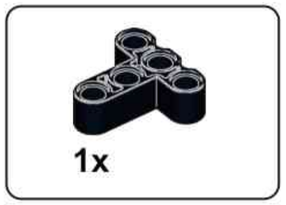

B3

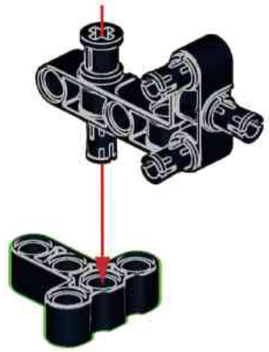

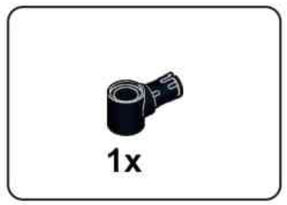

B4

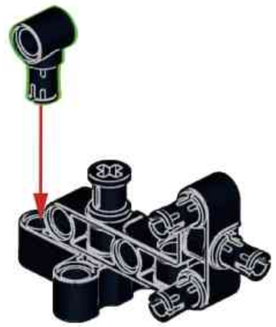

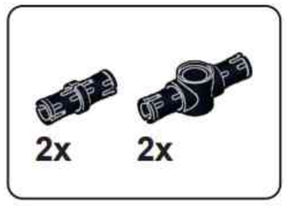

B5

x2

B6

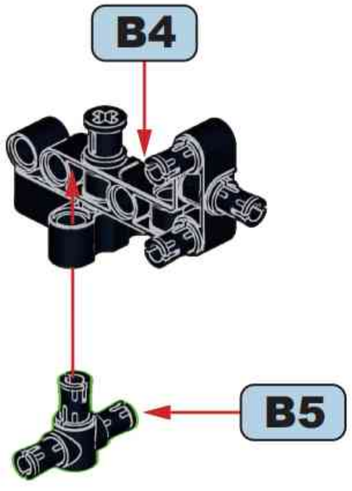

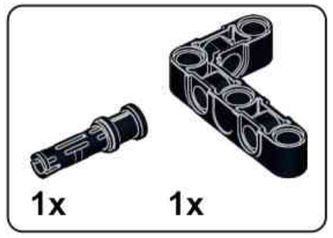

B7

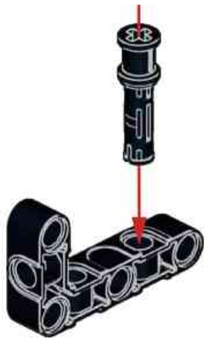

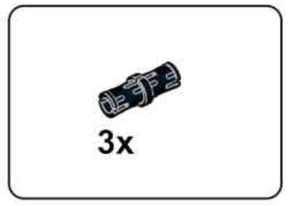

B8

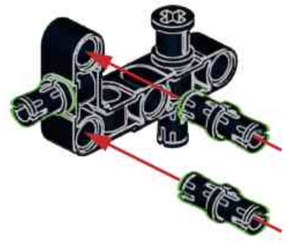

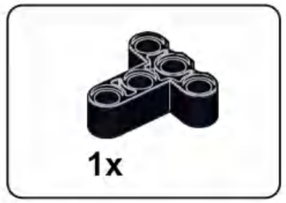

B9

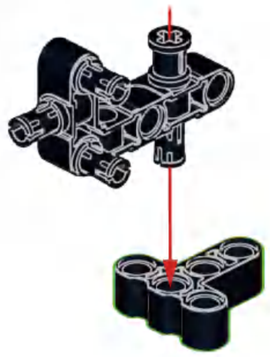

B10

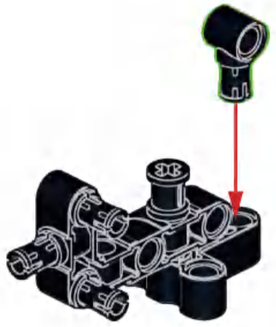

B11

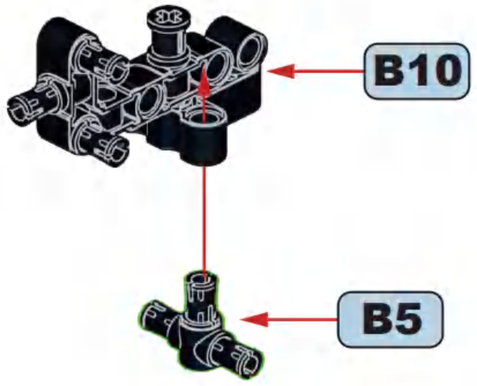

B12

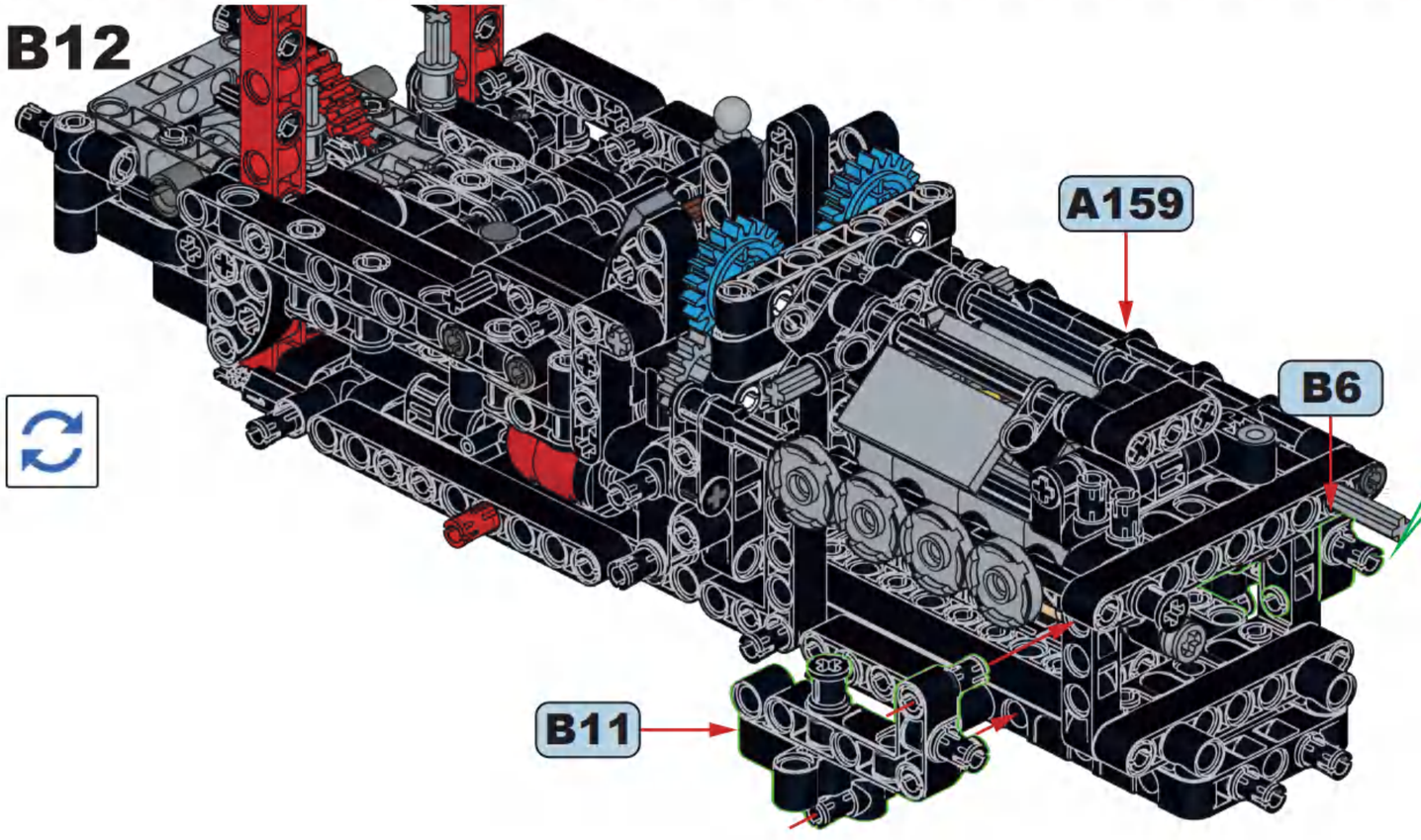

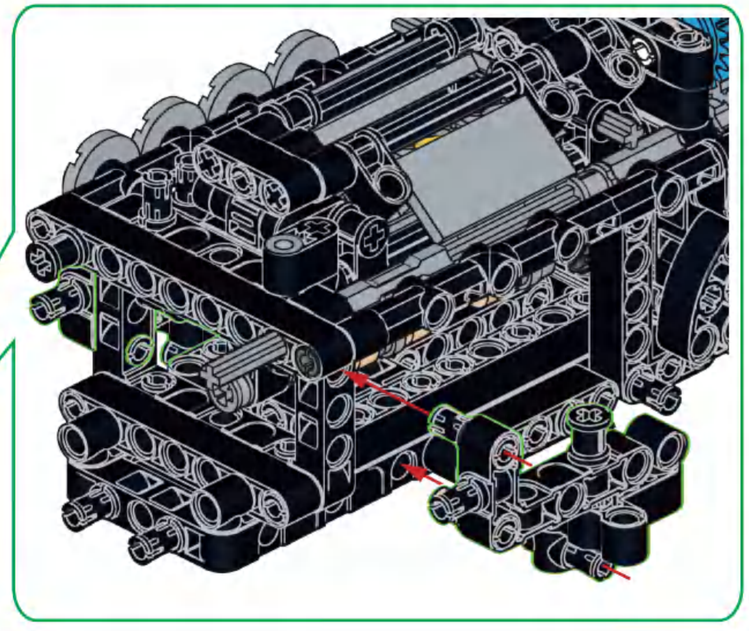

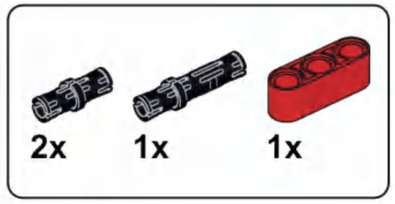

B13

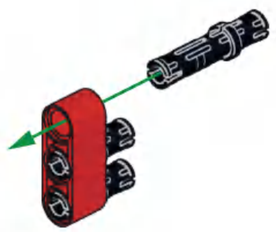

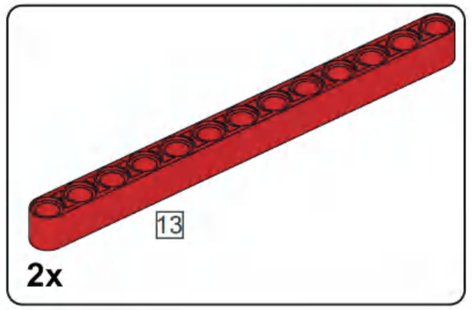

B14

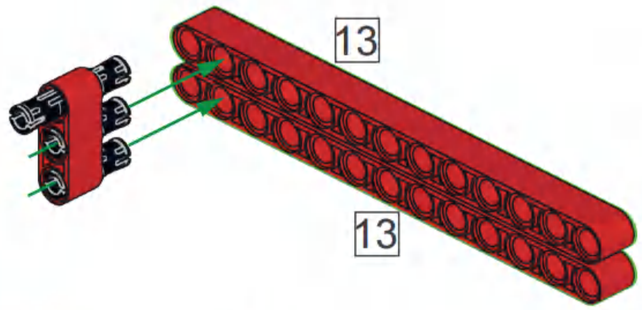

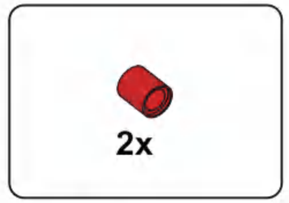

B15

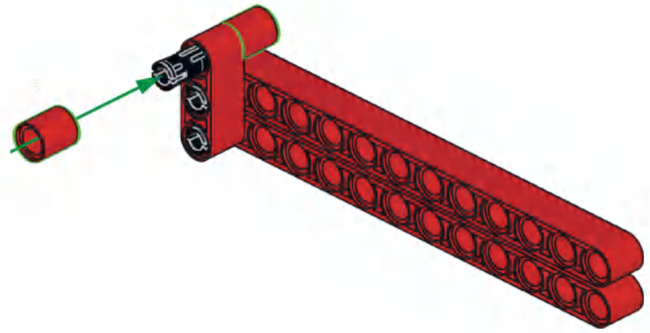

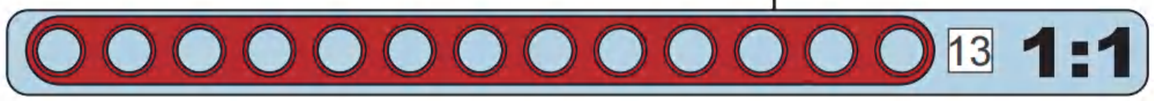

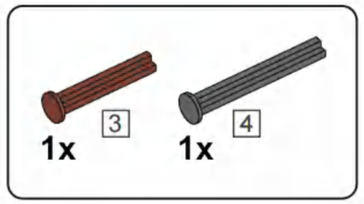

B16

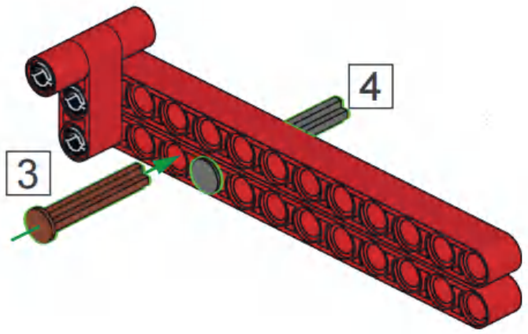

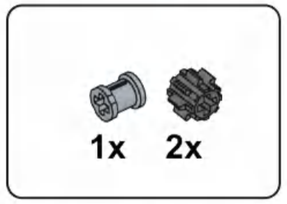

B17

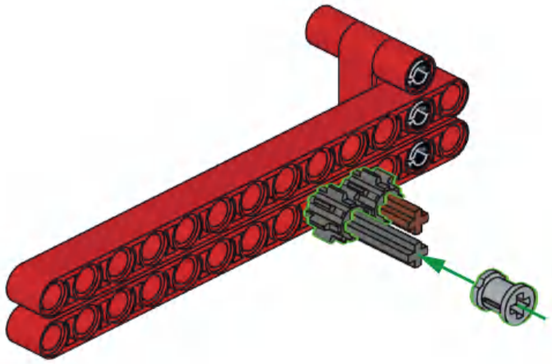

B18

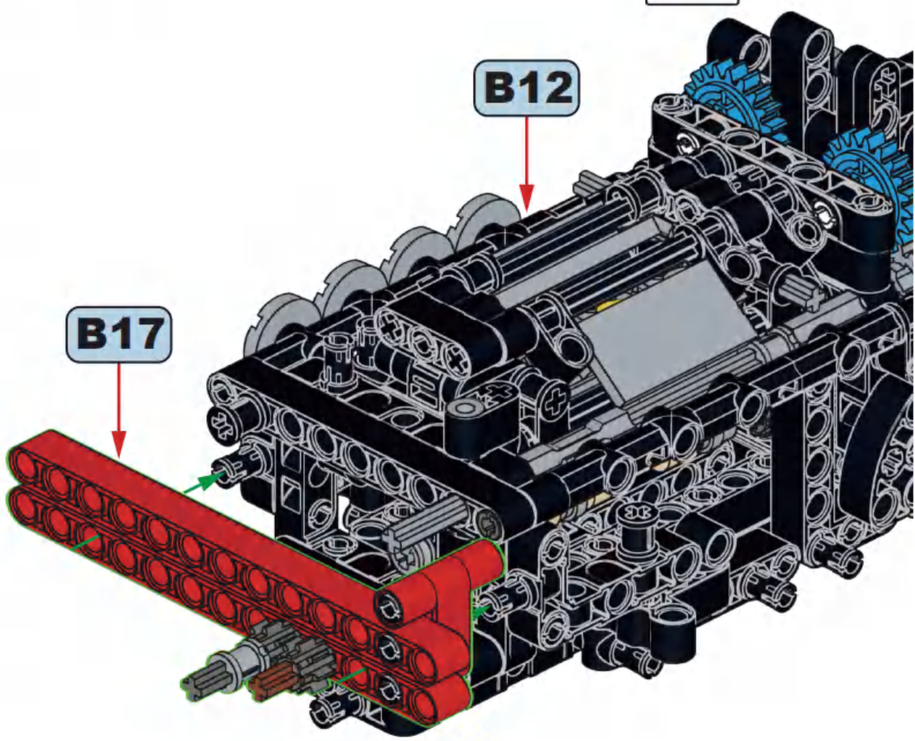

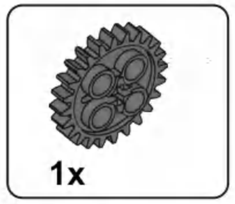

B19

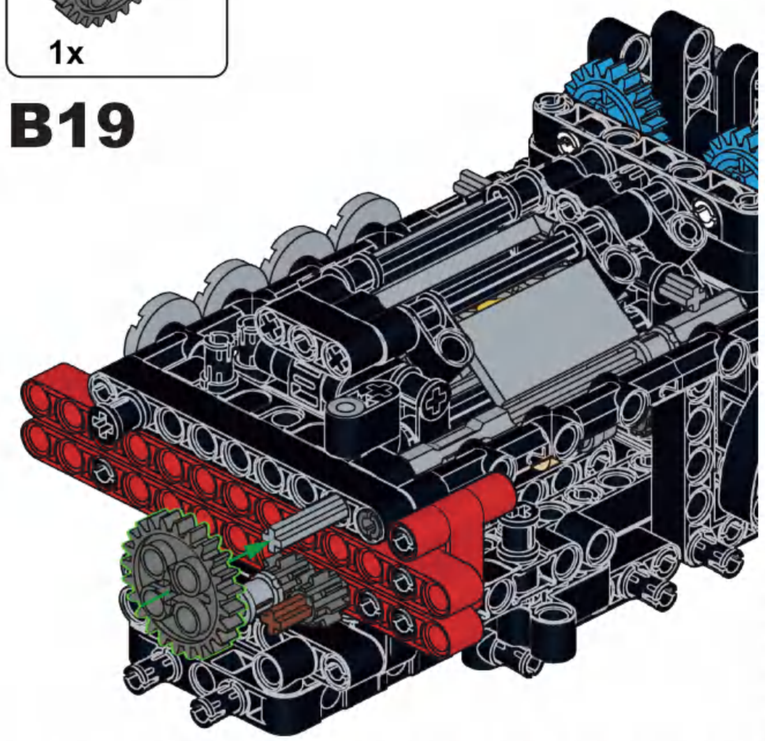

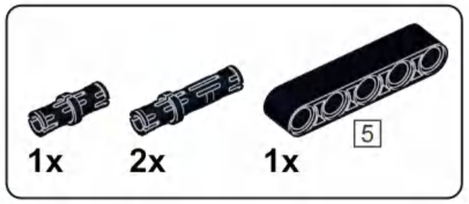

B20

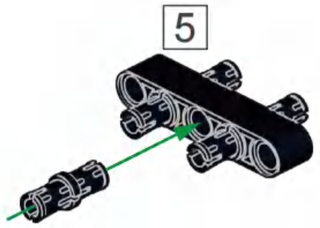

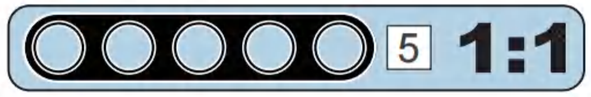

B21

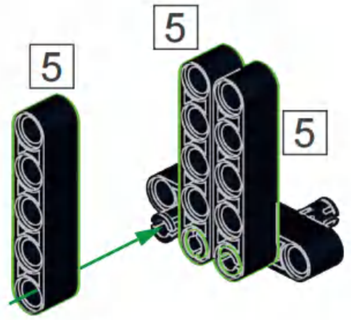

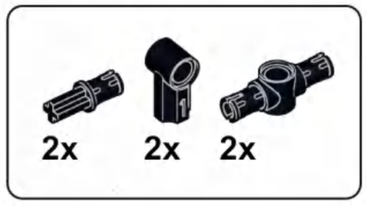

B22

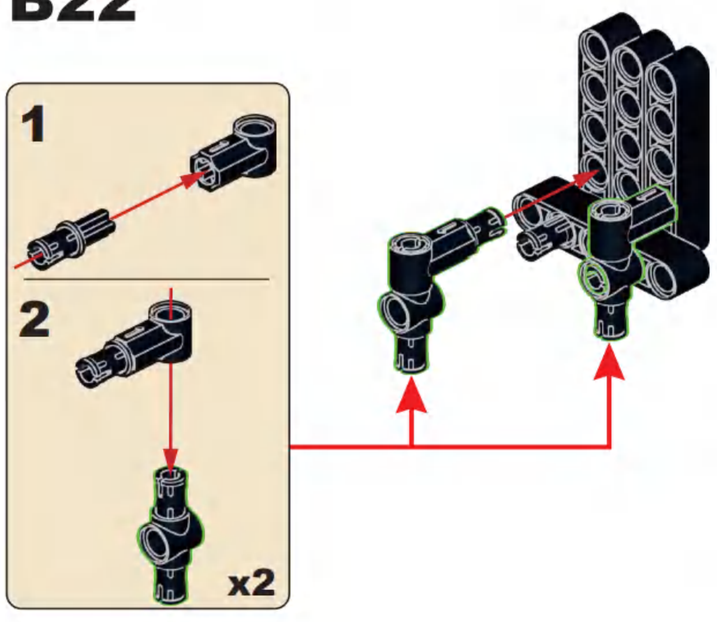

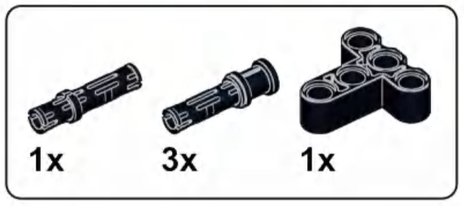

B23

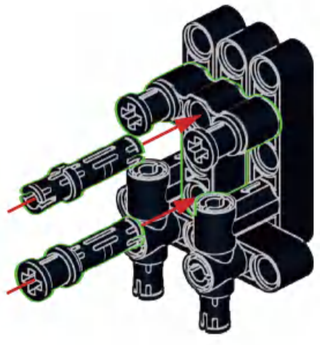

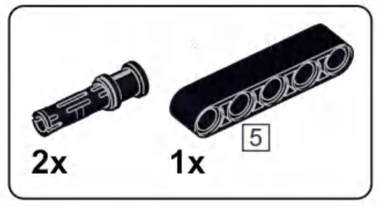

B24

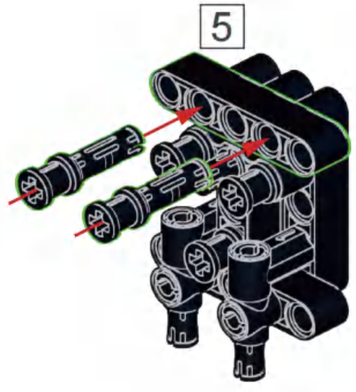

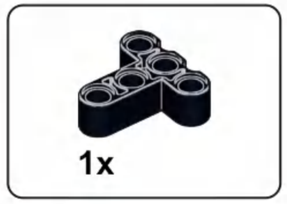

B25

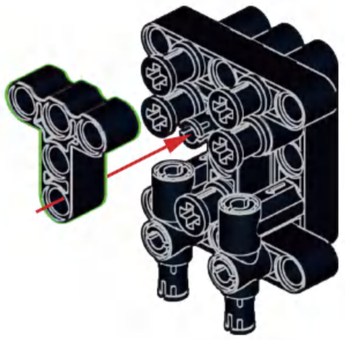

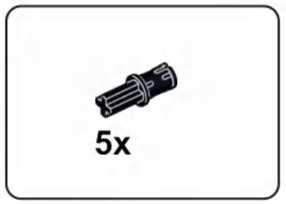

B26

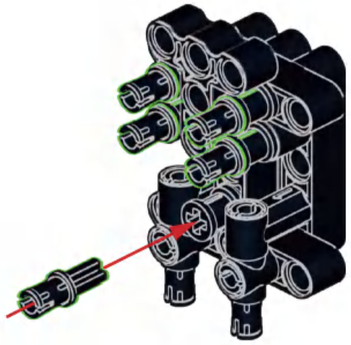

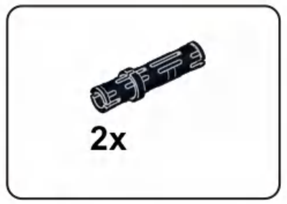

B27

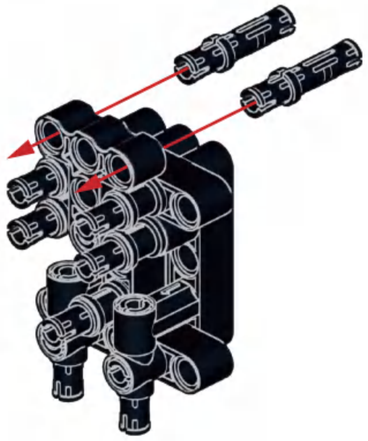

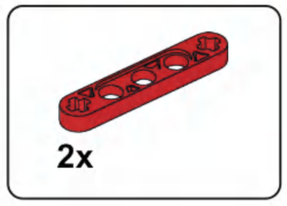

B28

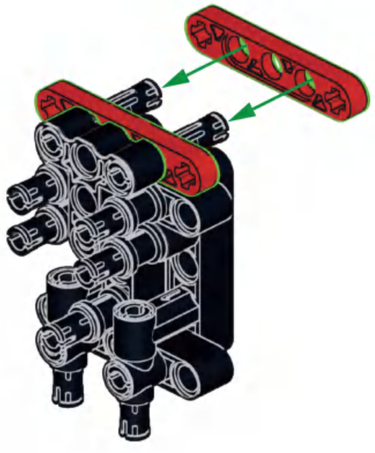

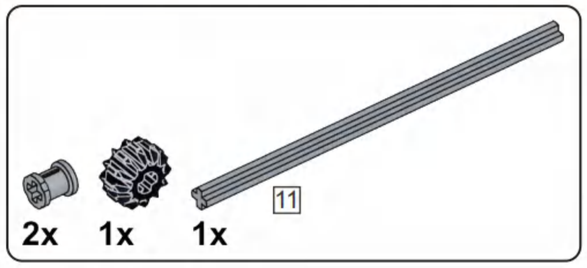

B29

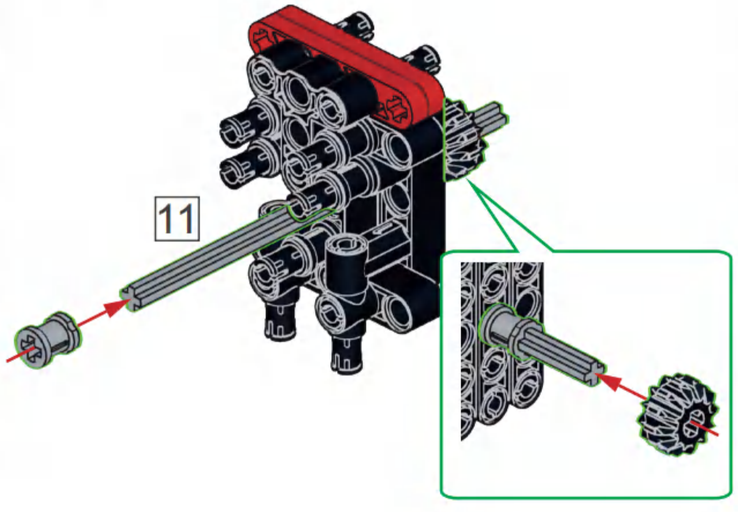

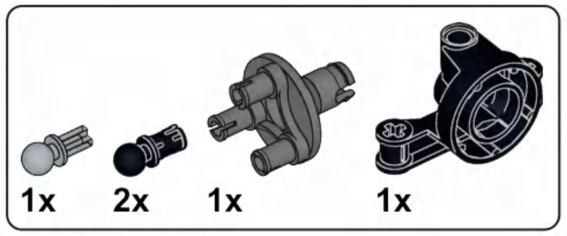

B30

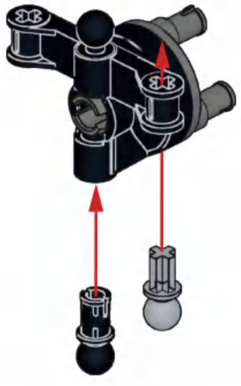

B31

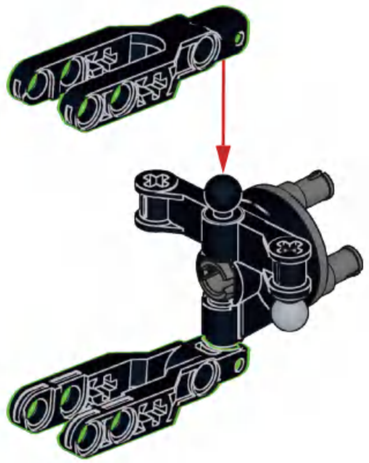

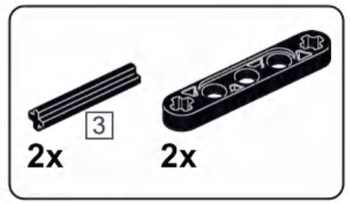

B32

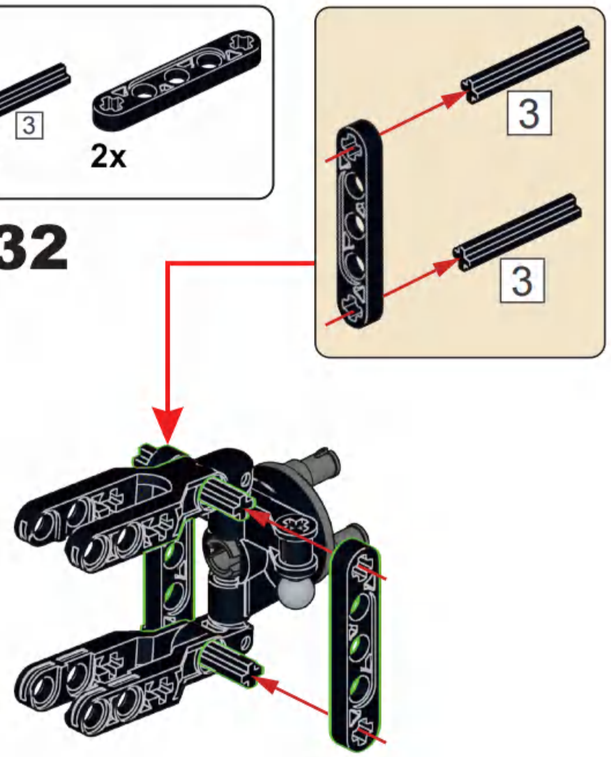

B33

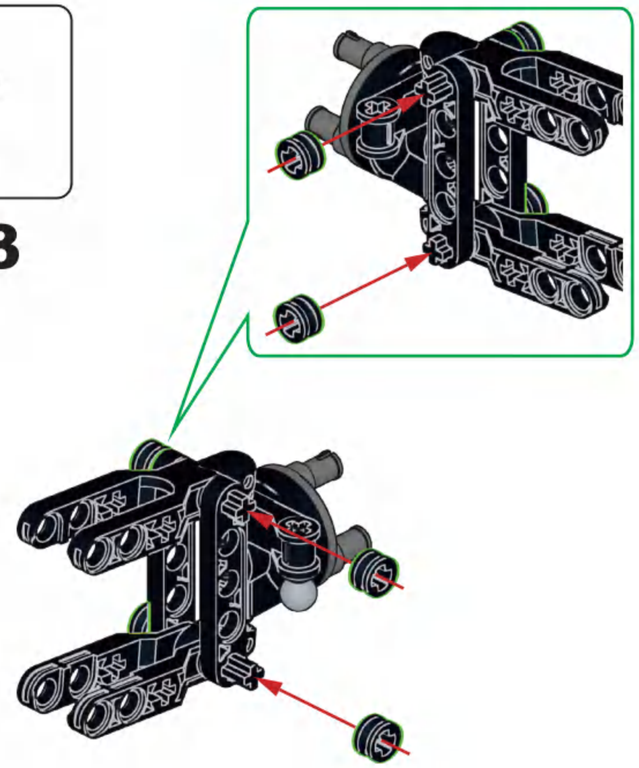

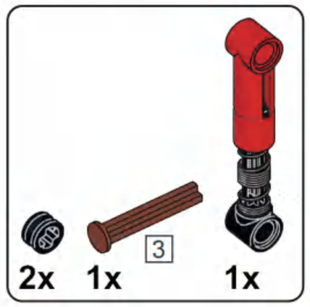

B34

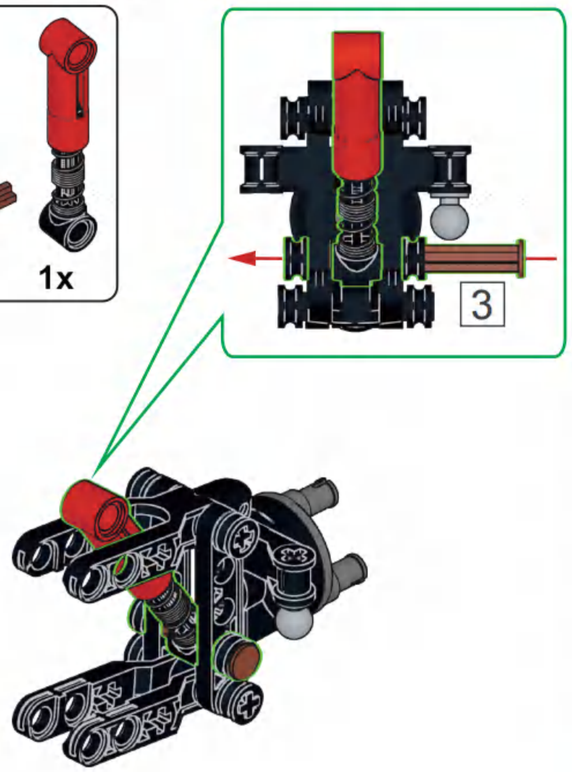

B35

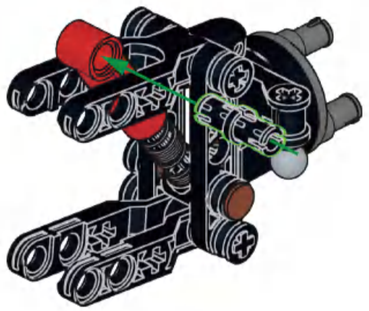

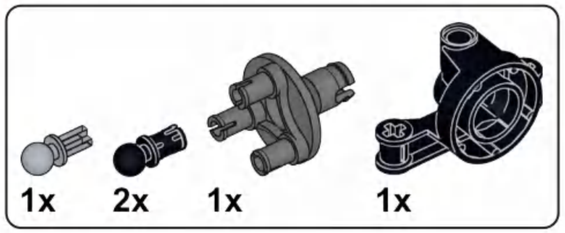

B36

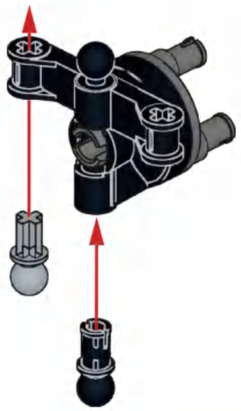

B37

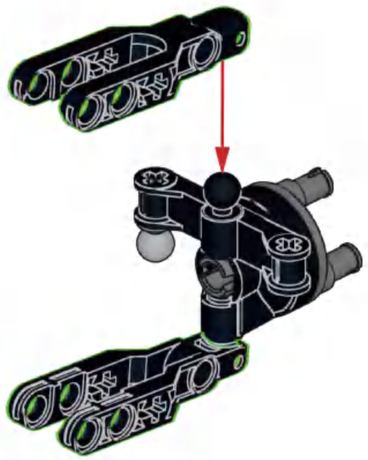

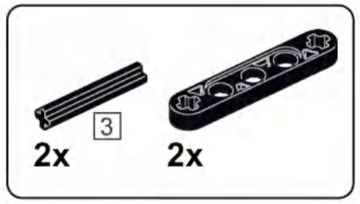

B38

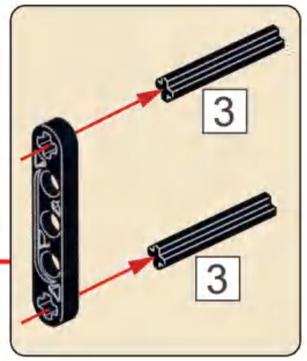

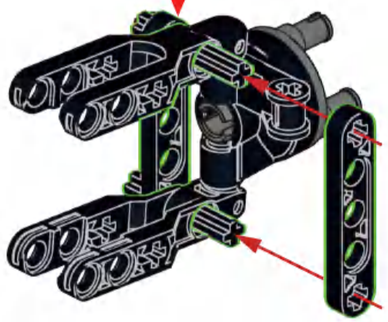

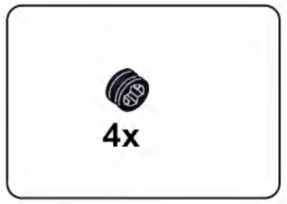

B39

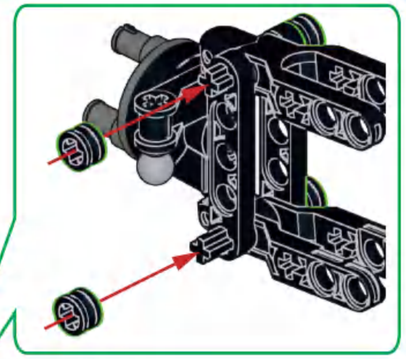

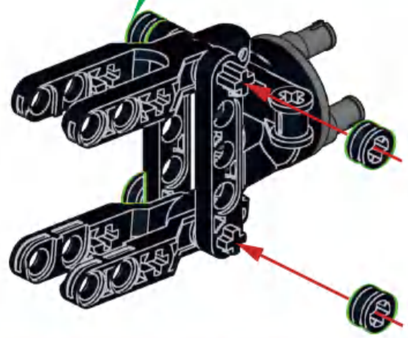

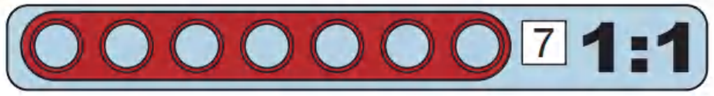

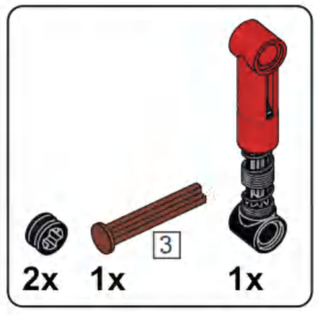

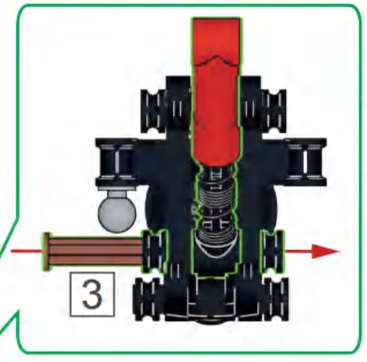

B40

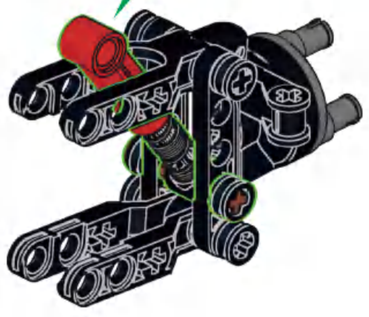

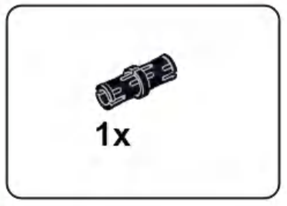

B41

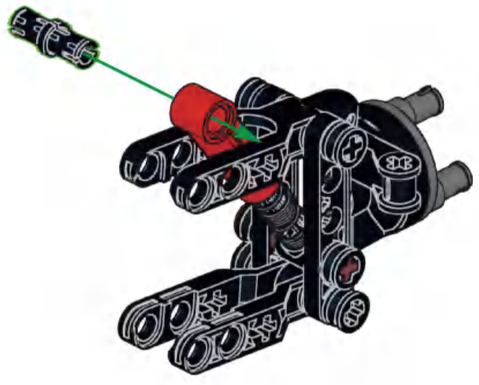

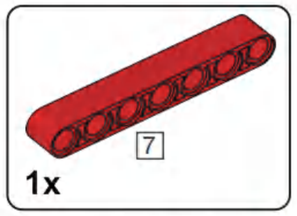

B42

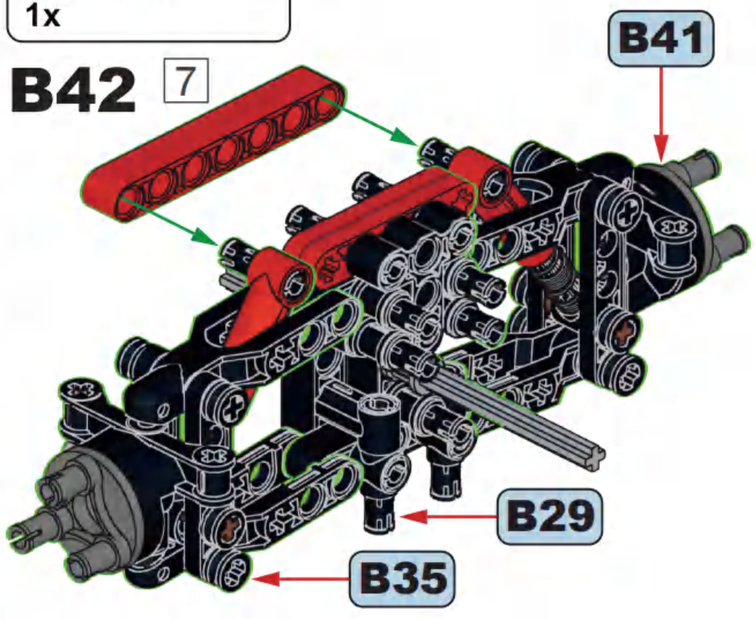

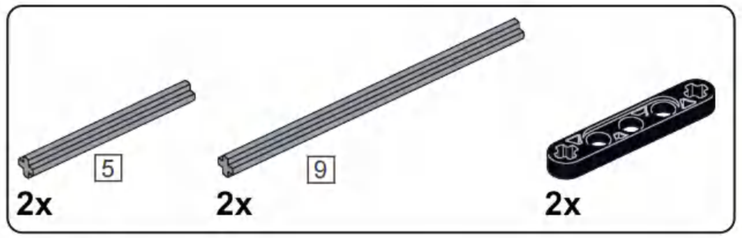

B43

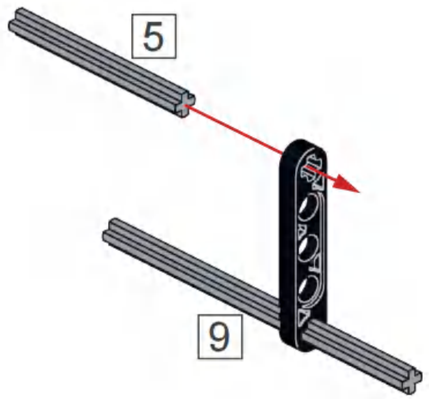

x2

B44

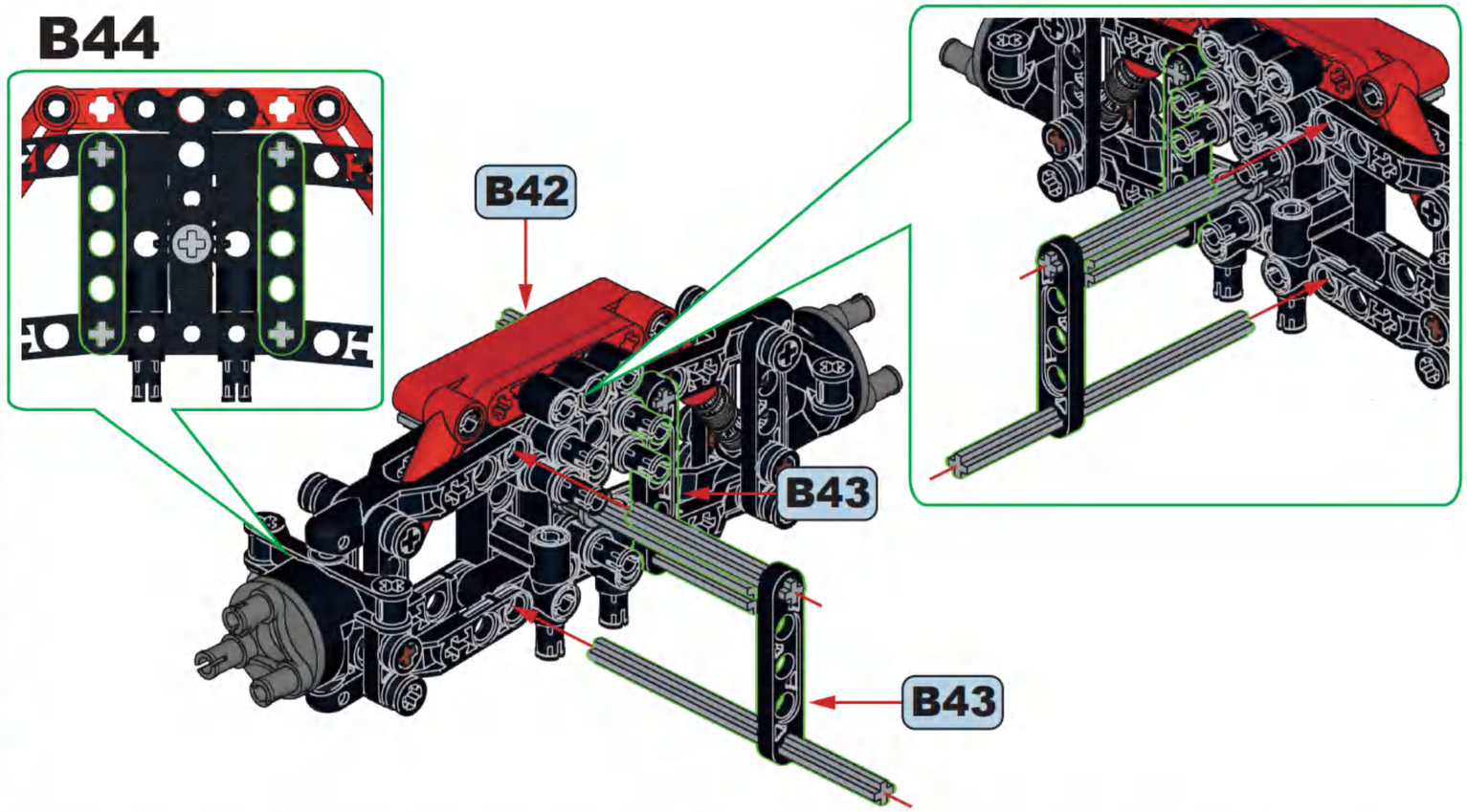

B45

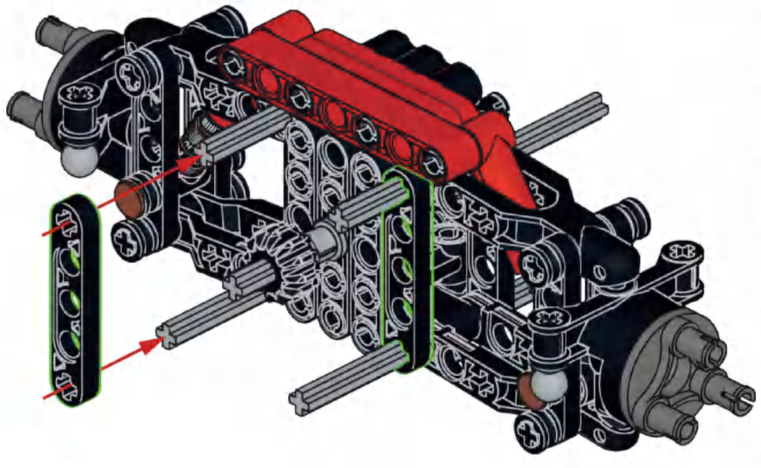

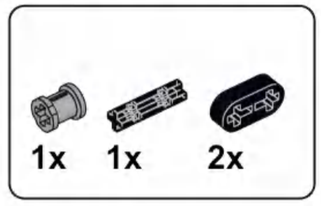

B46

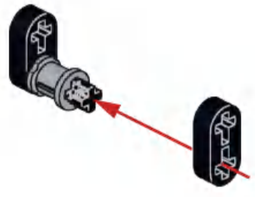

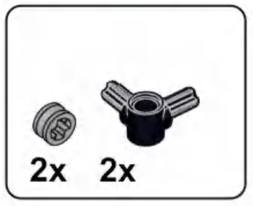

B47

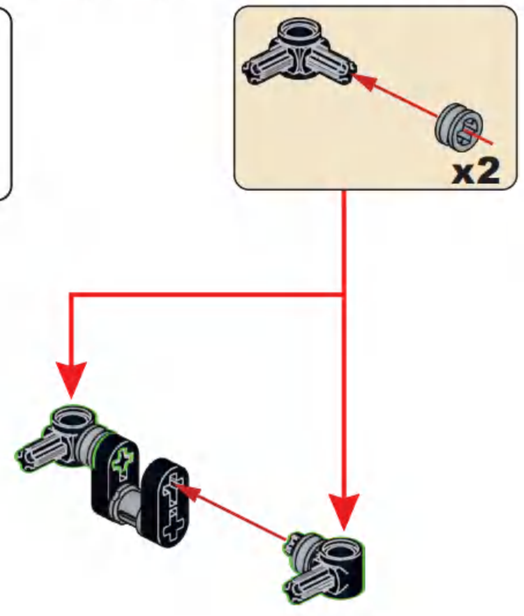

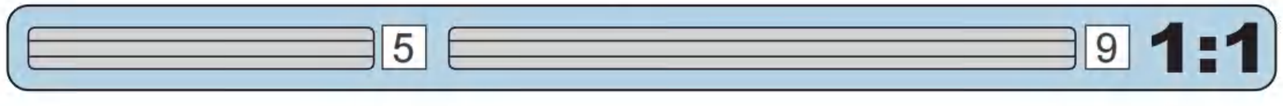

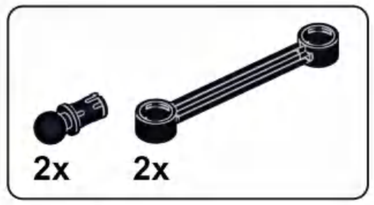

B48

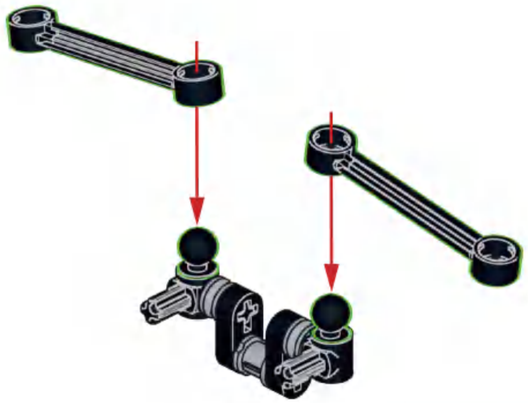

B49

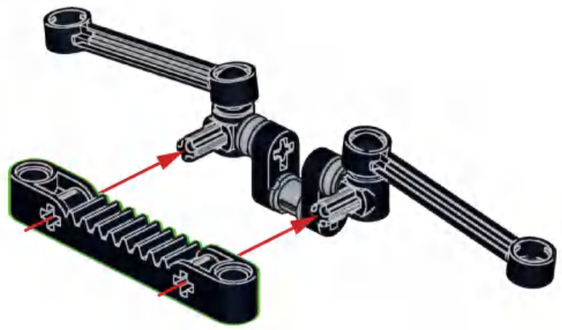

B50

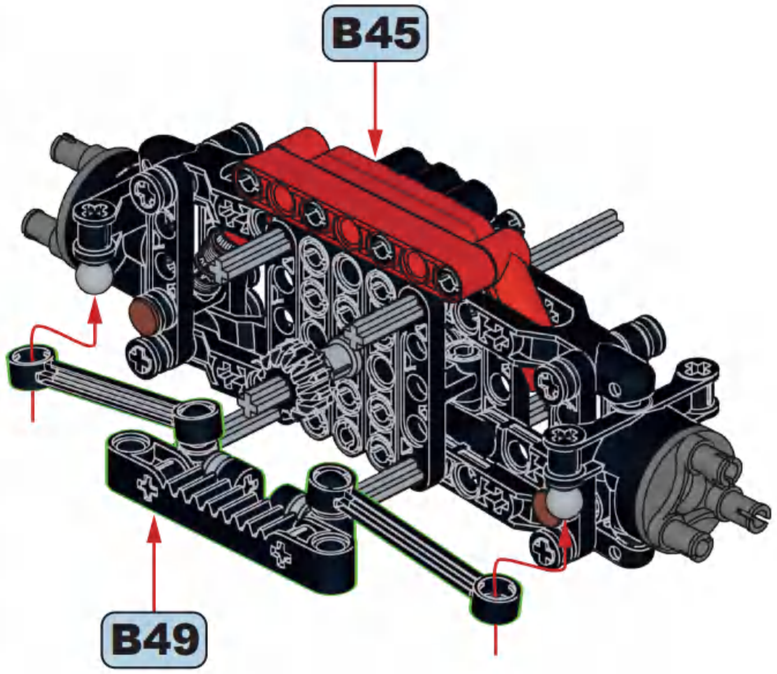

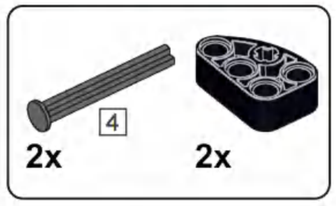

B51

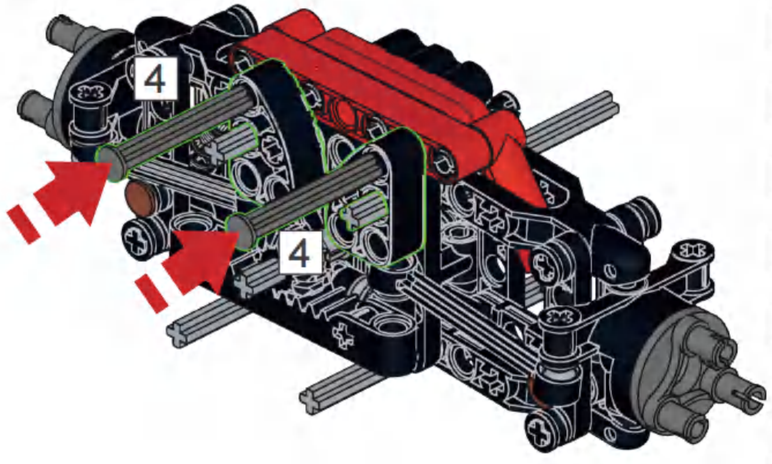

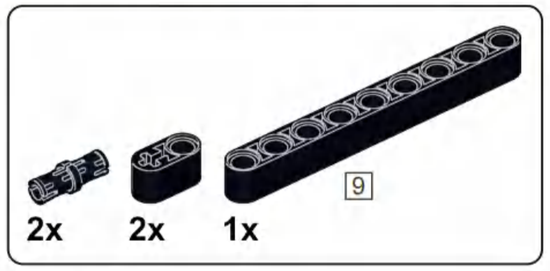

B52

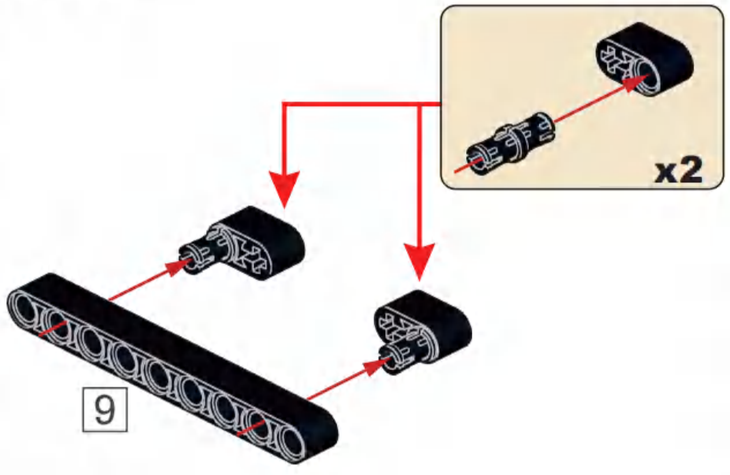

B53

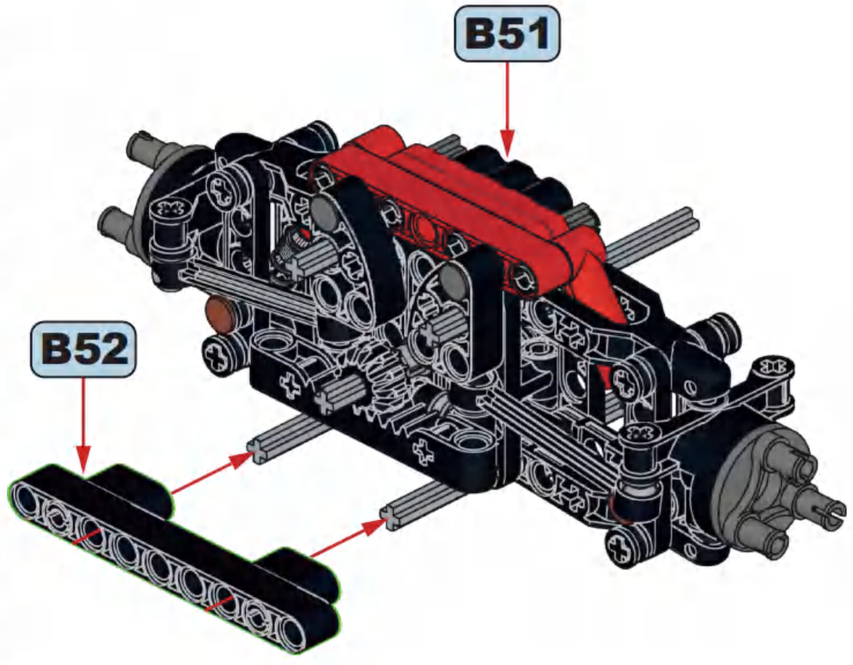

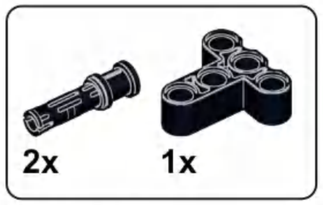

B54

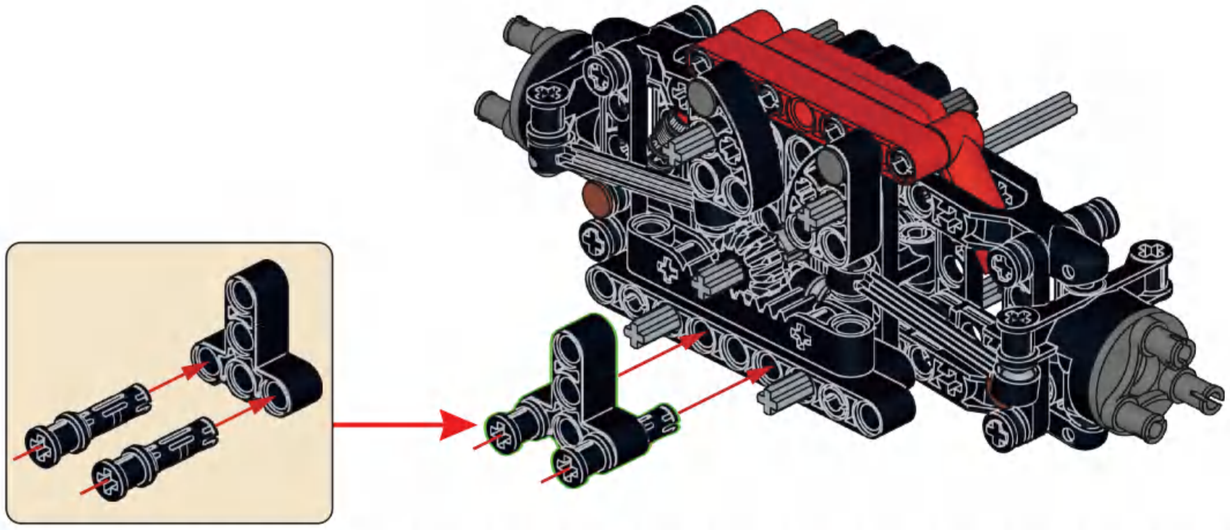

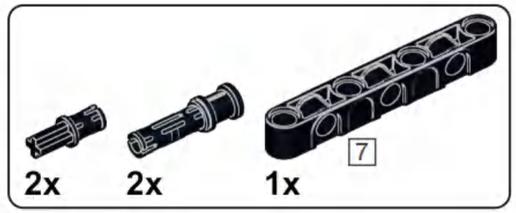

B55

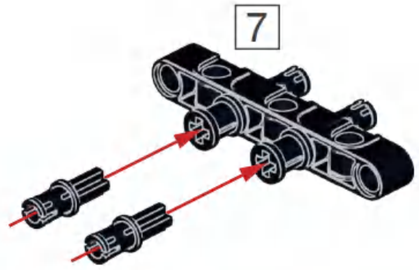

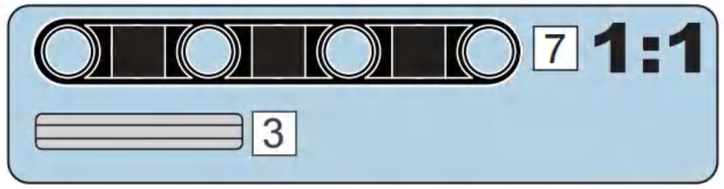

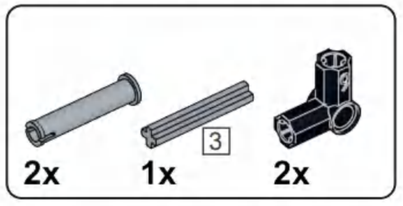

B56

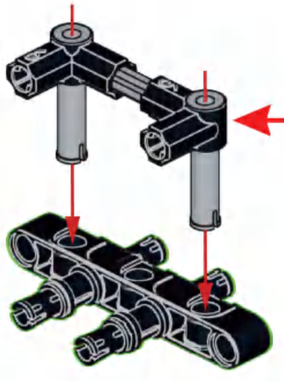

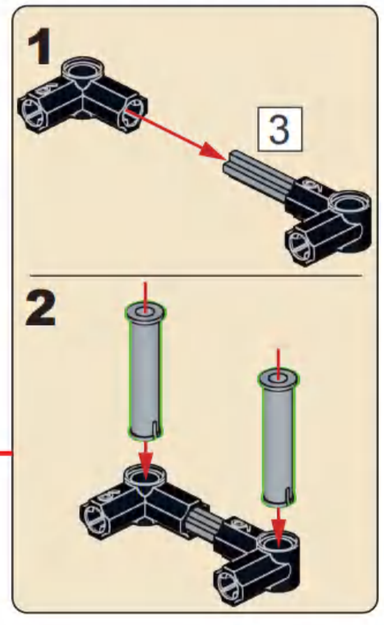

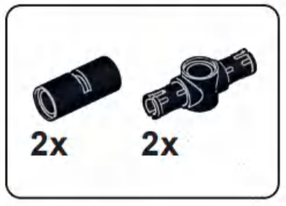

B57

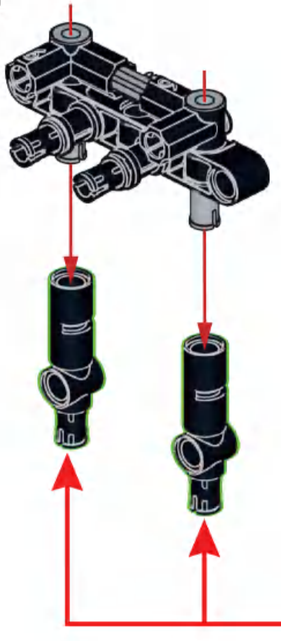

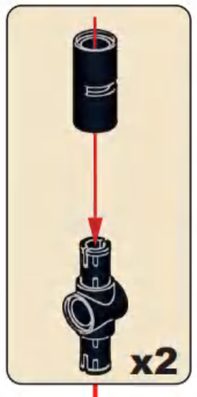

B58

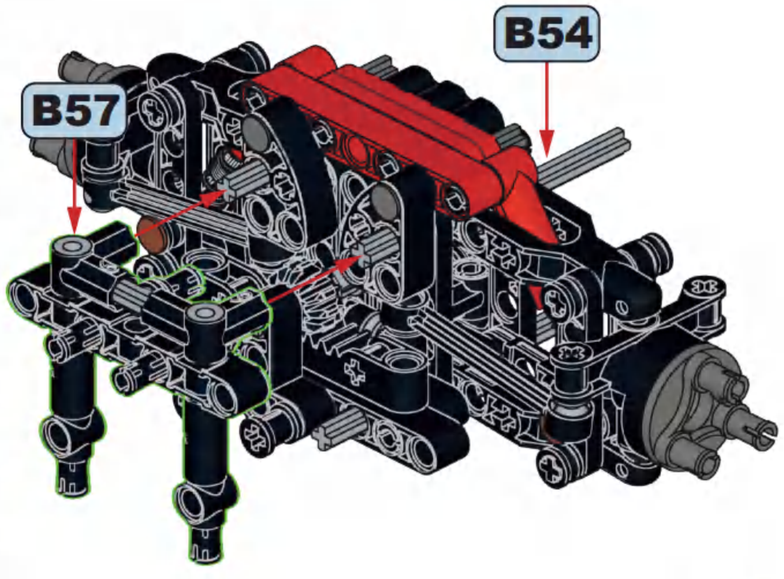

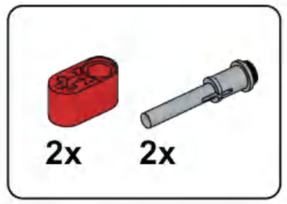

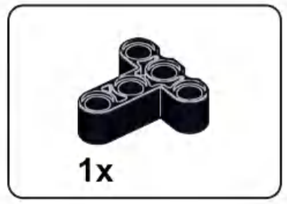

B59

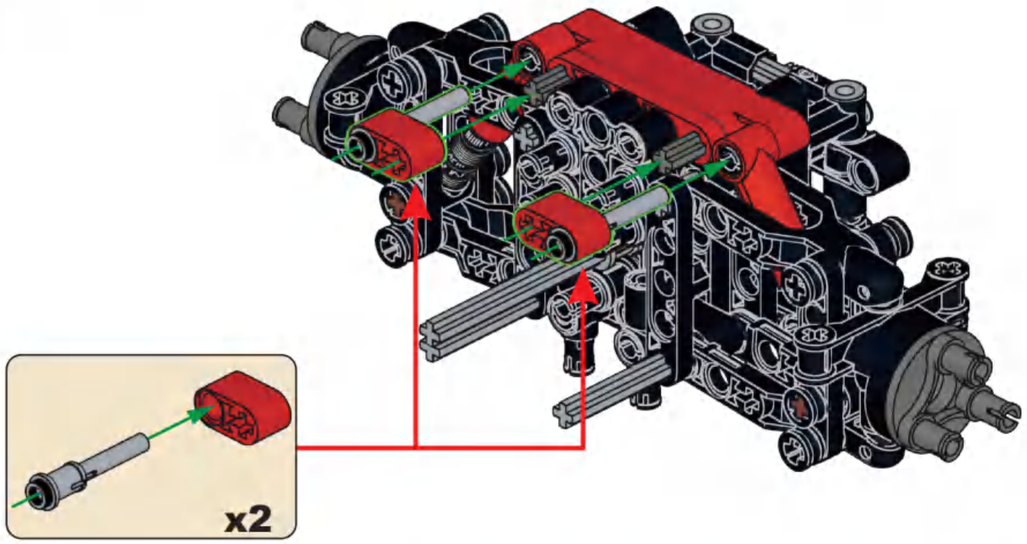

B60

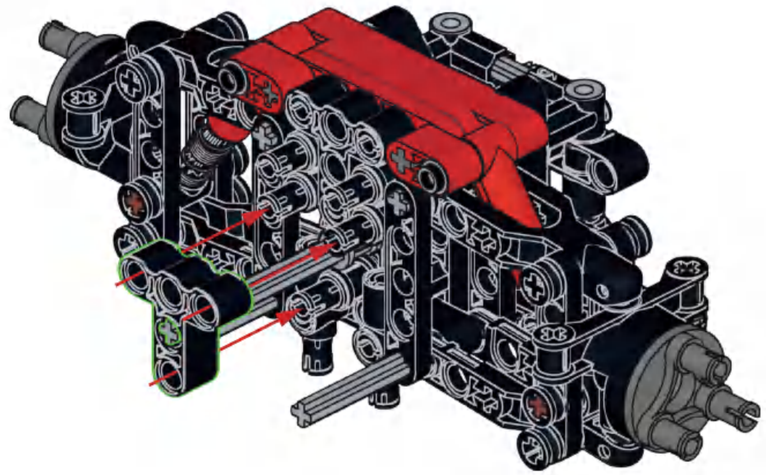

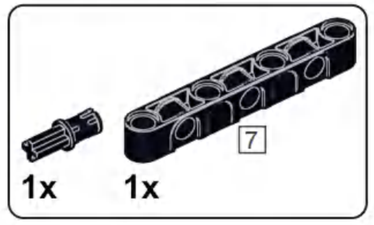

B61

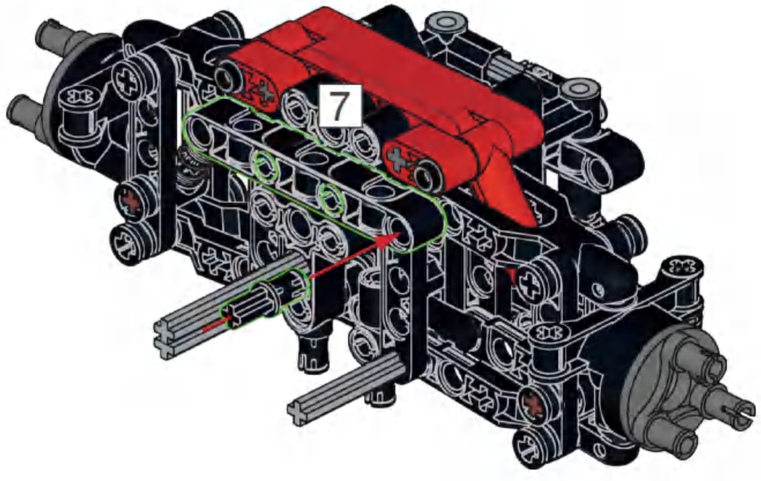

B62

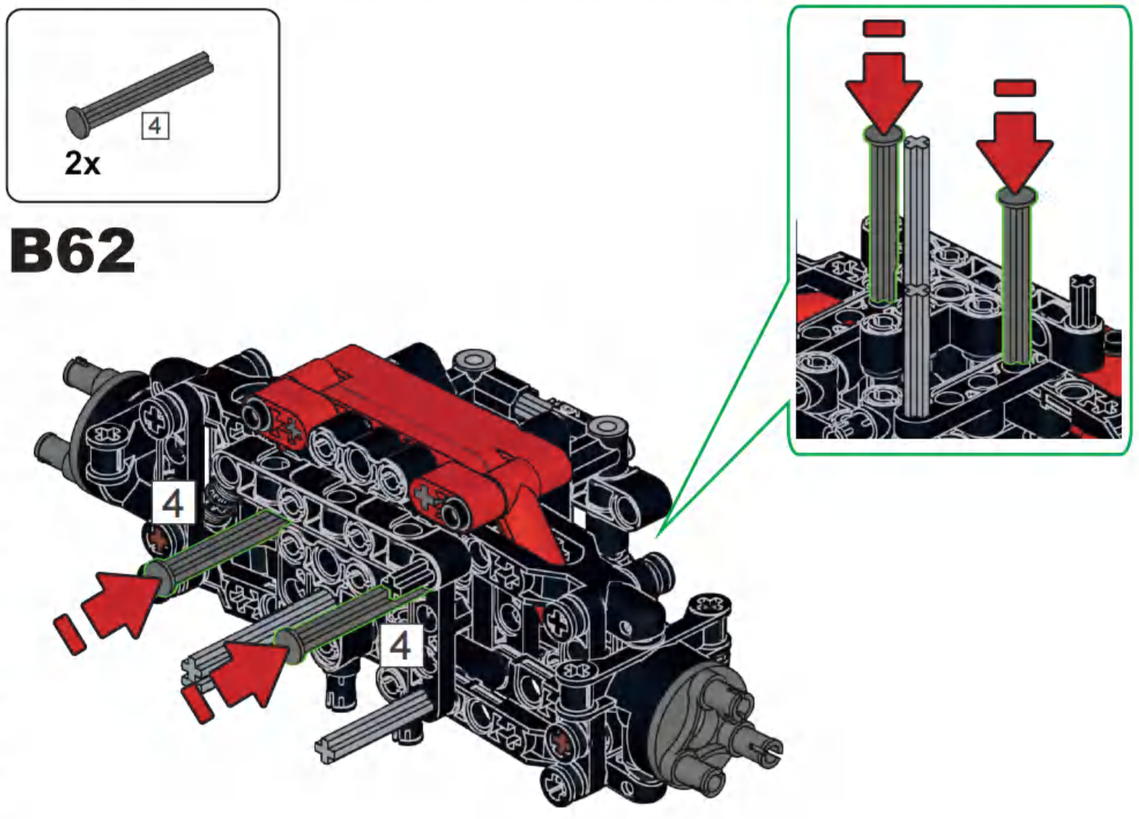

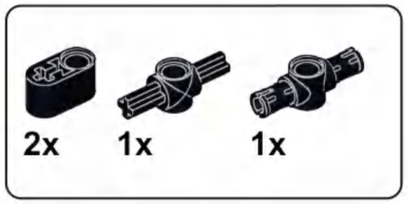

B63

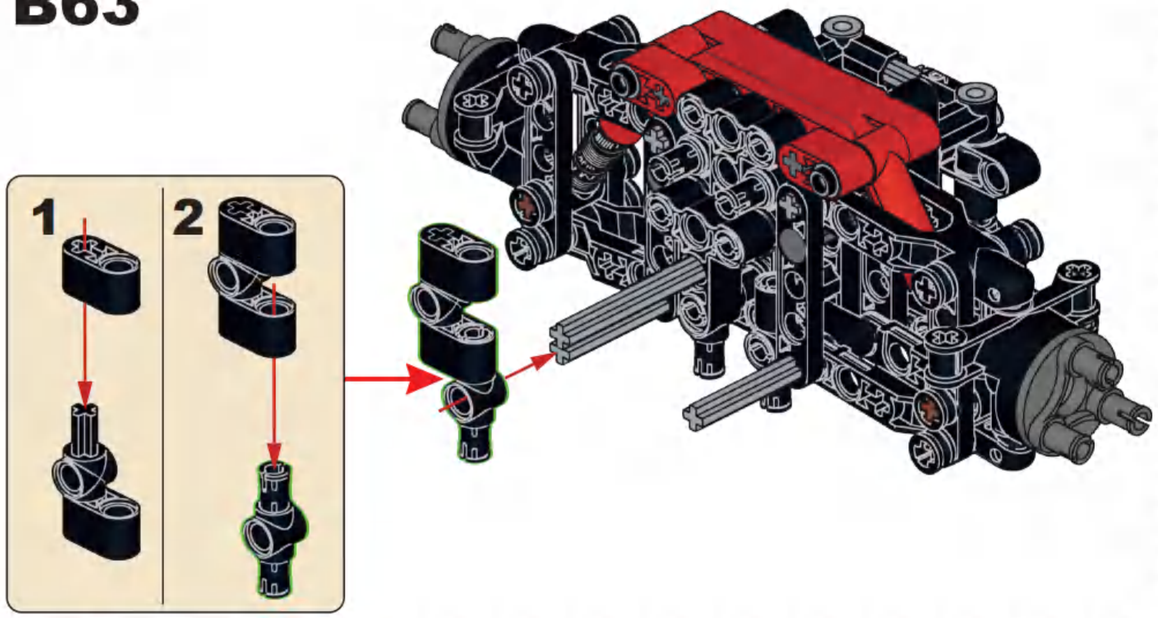

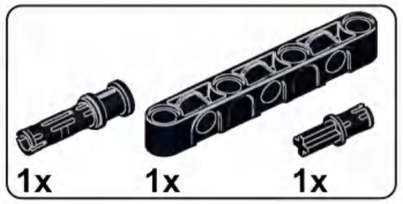

B64

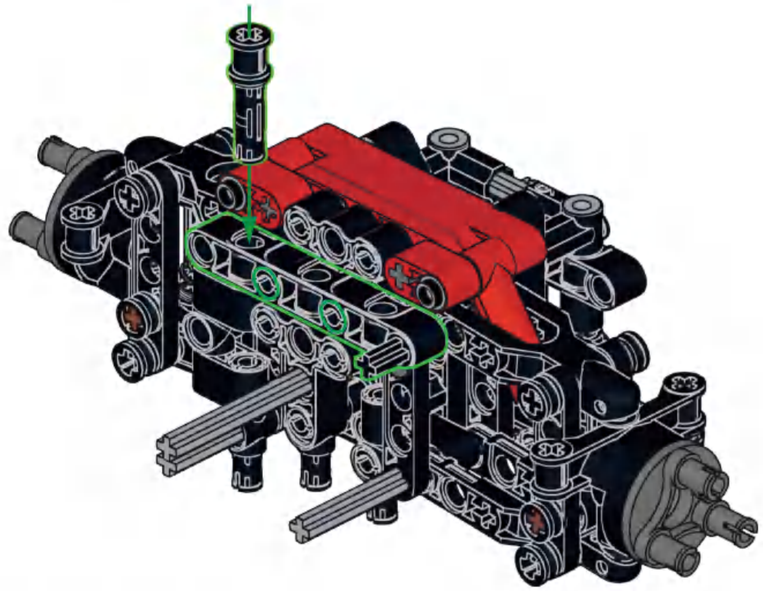

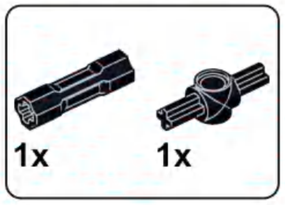

B65

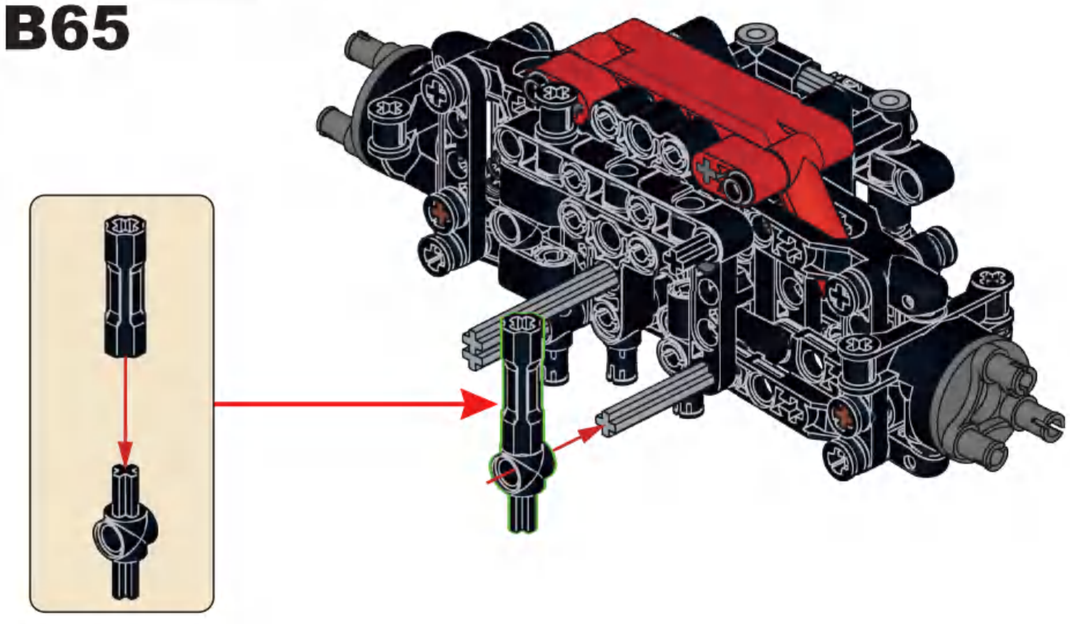

B66

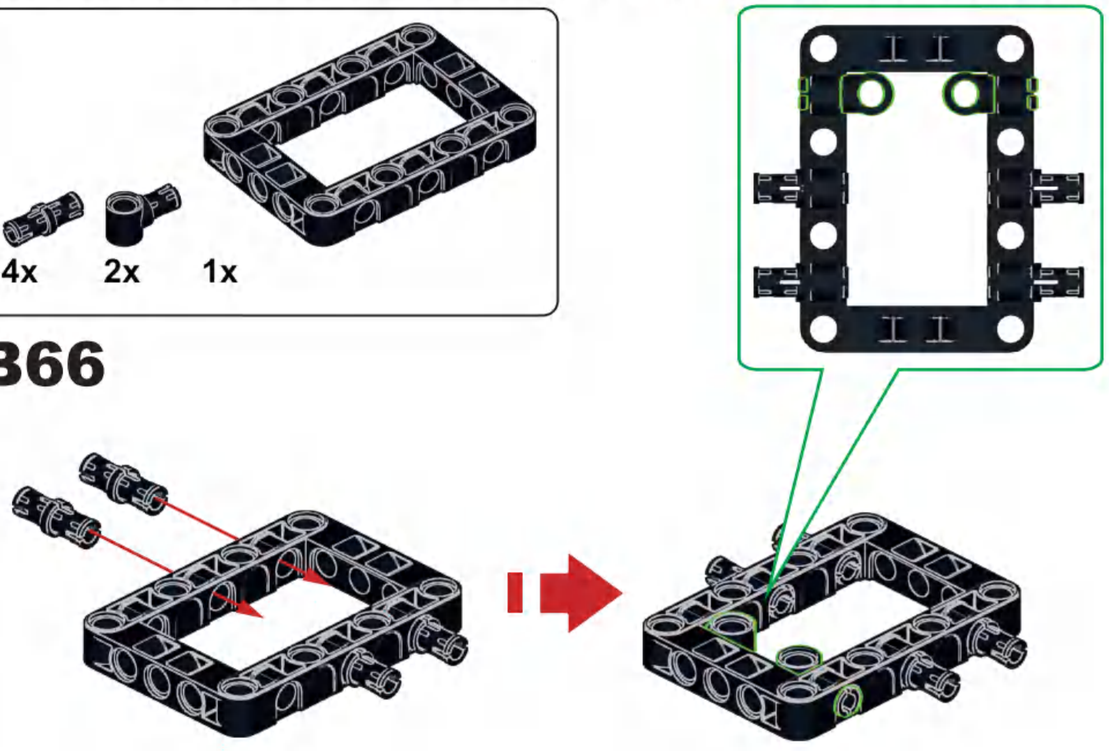

B67

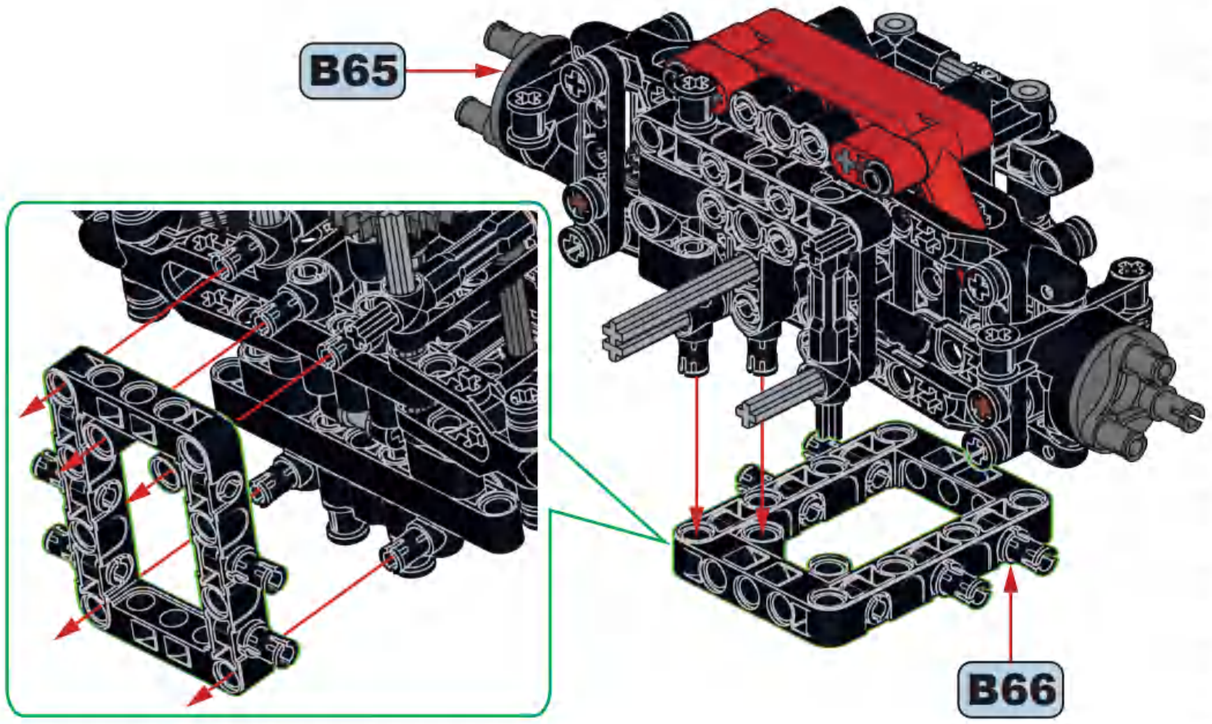

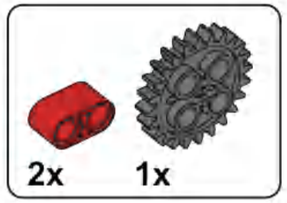

B68

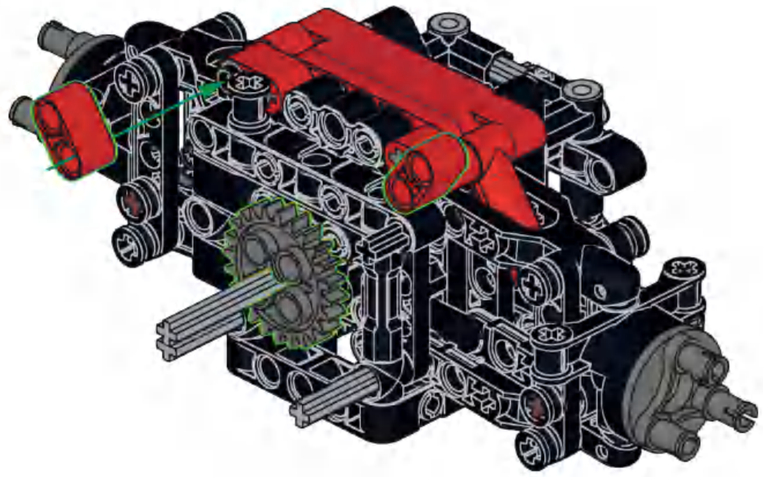

B69

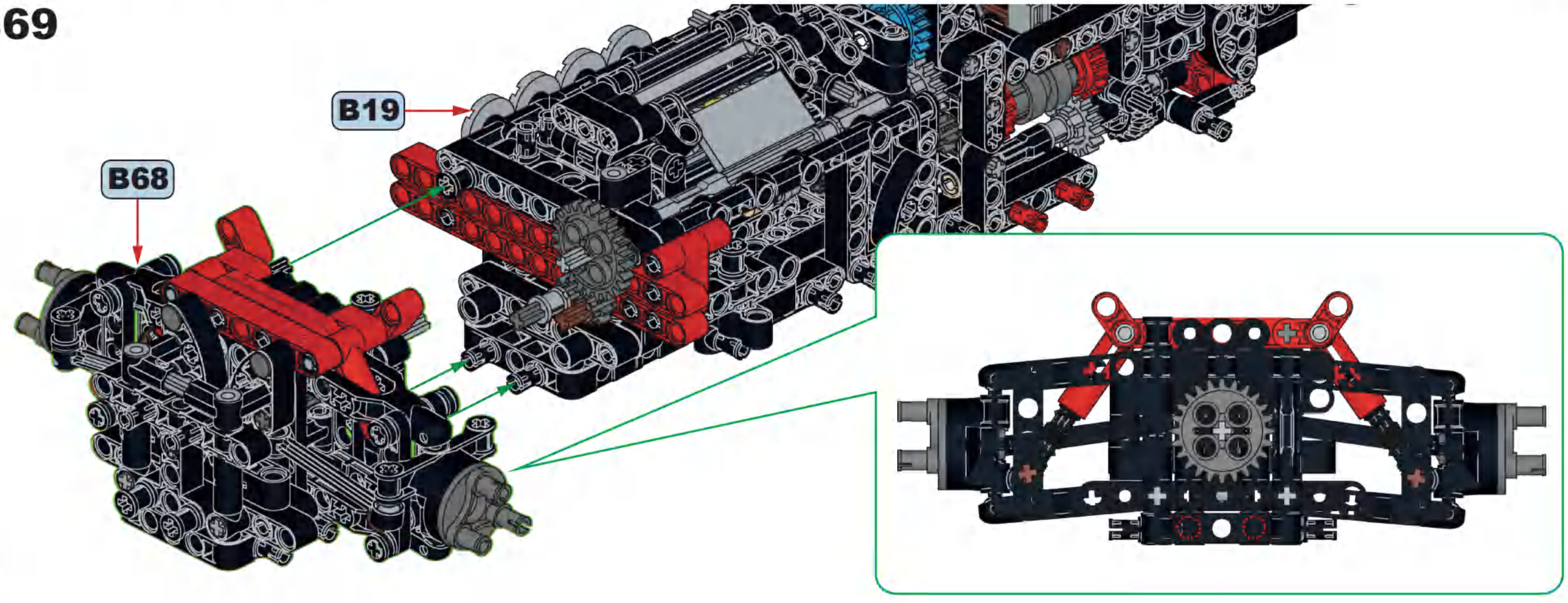

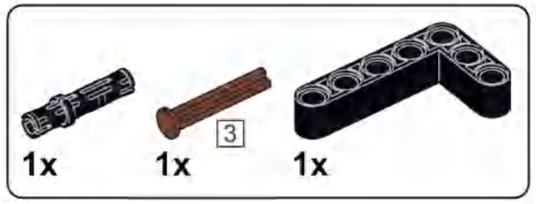

B70

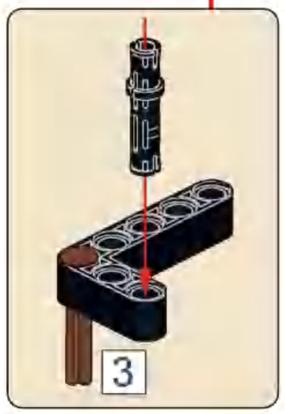

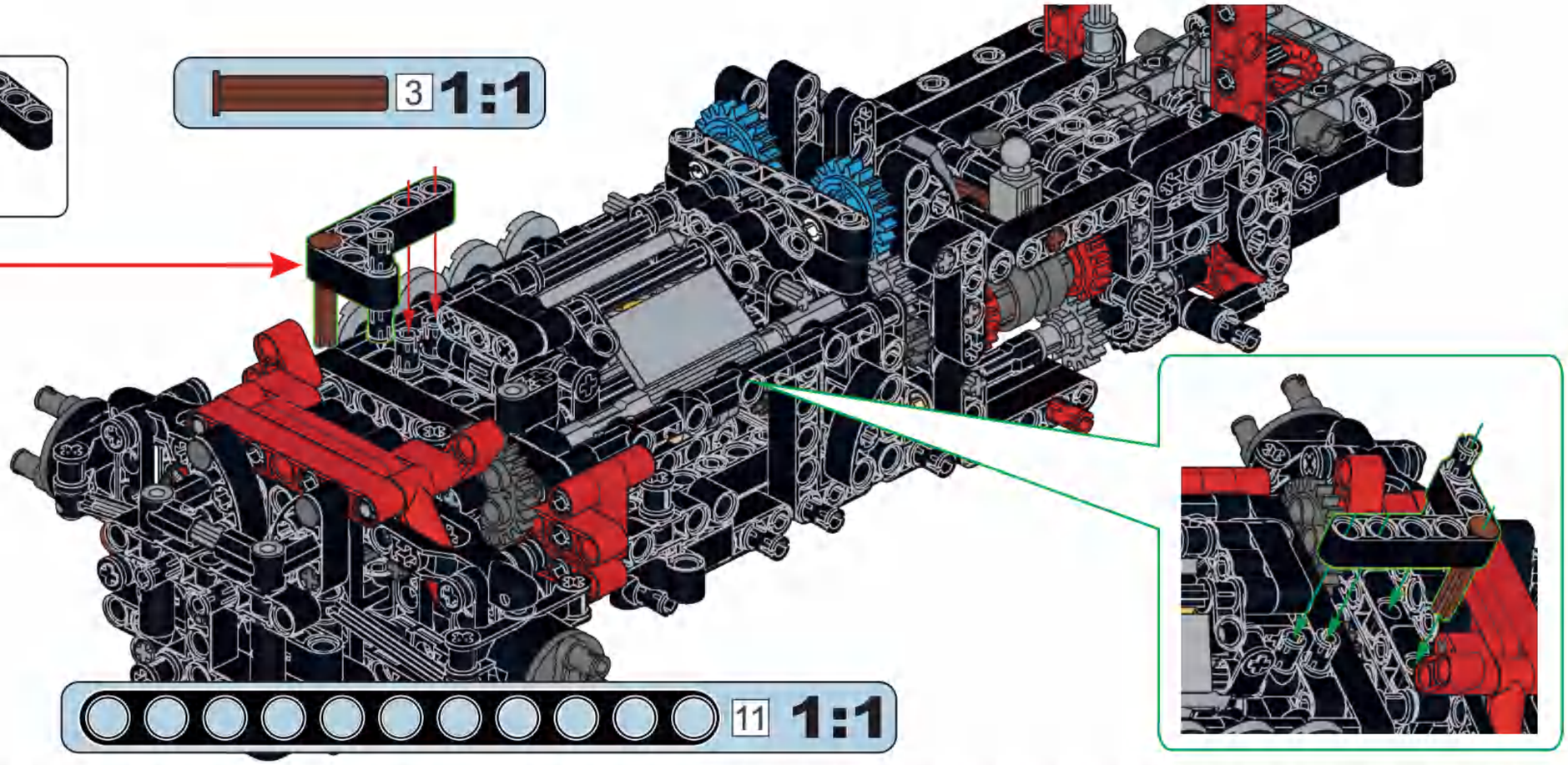

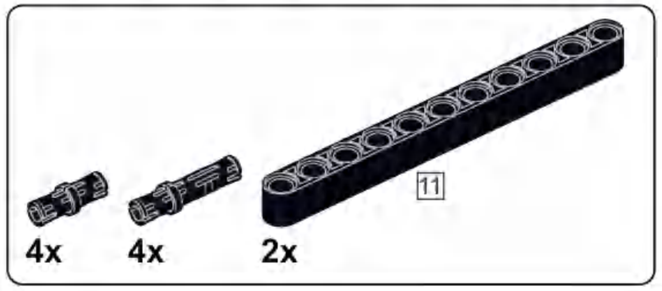

B71

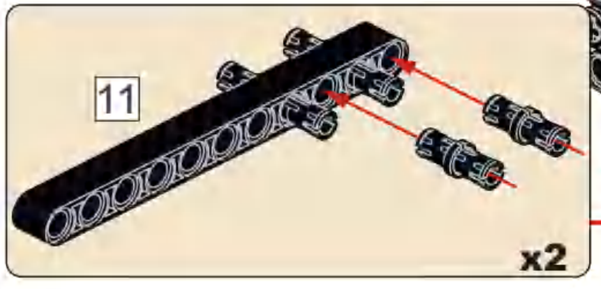

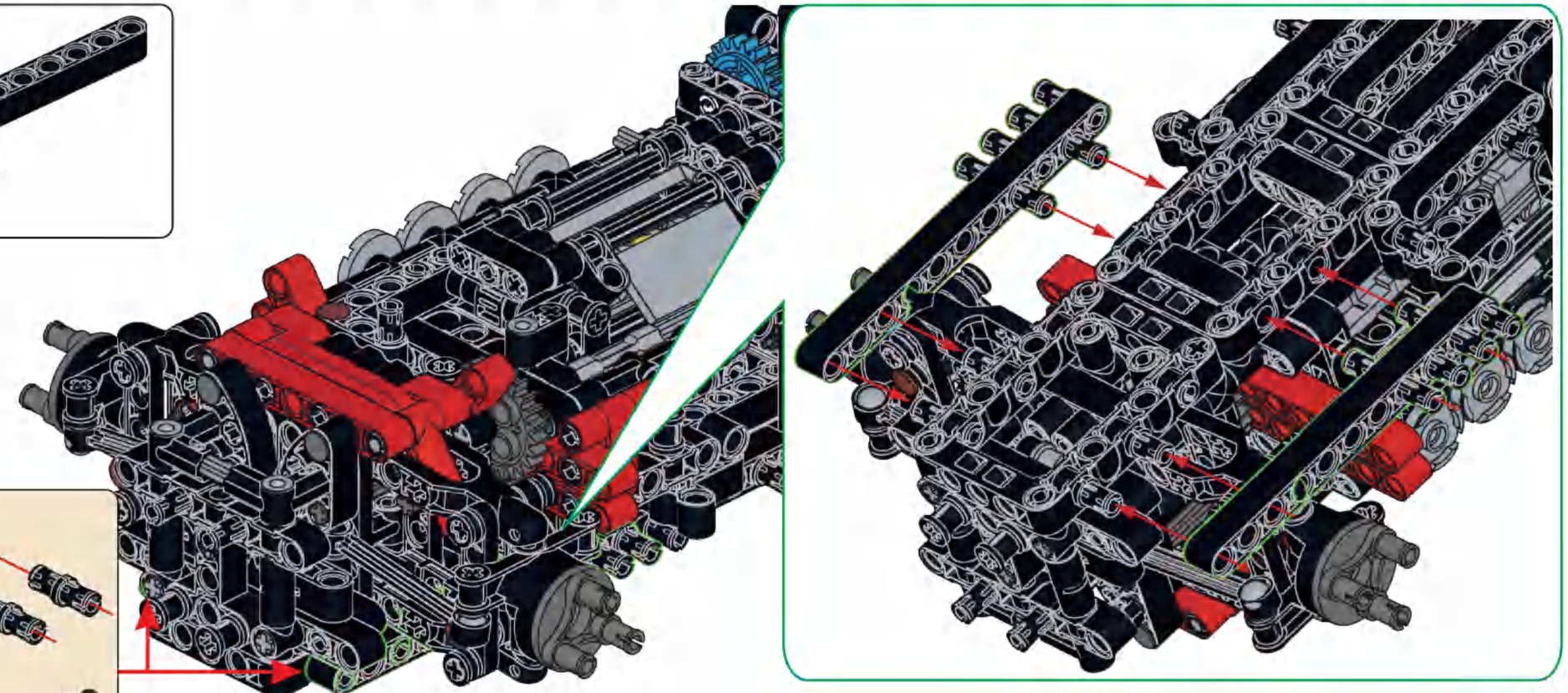

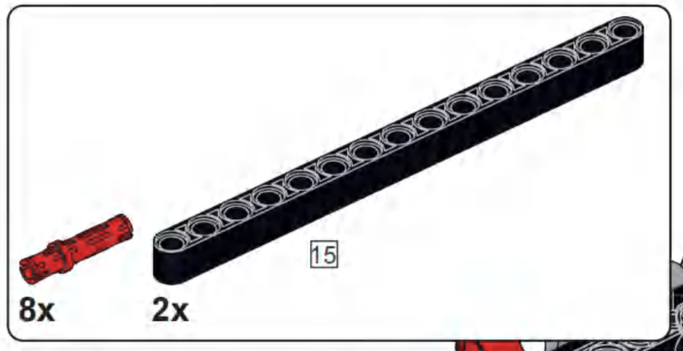

B72

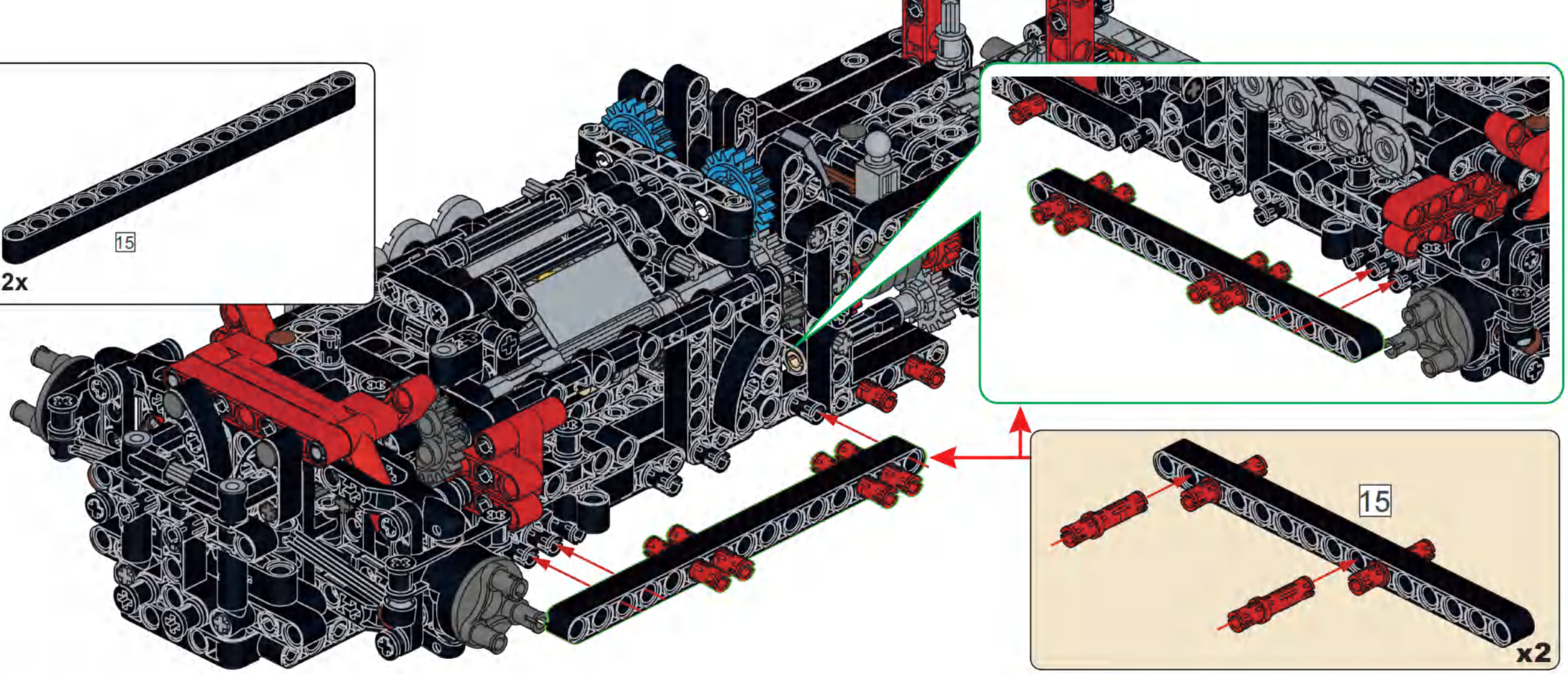

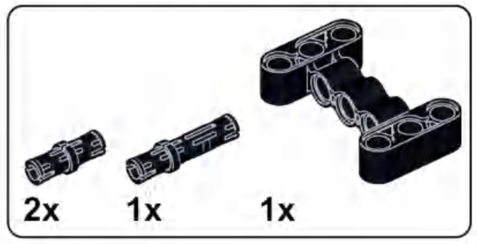

B73

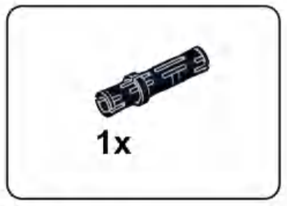

B74

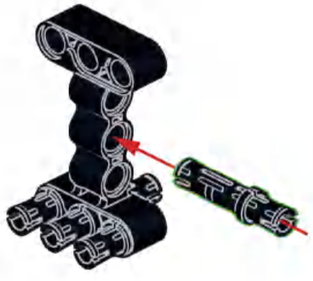

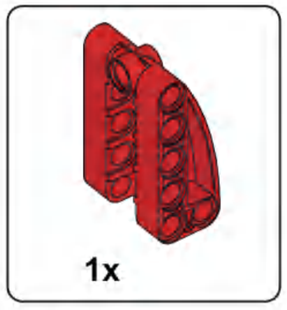

B75

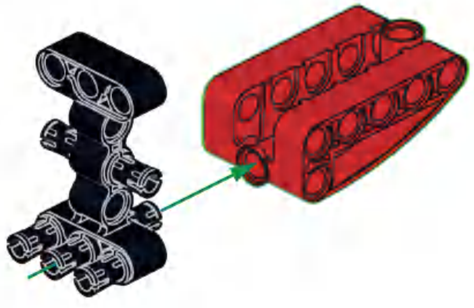

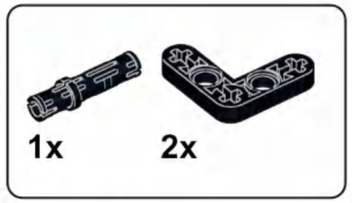

B76

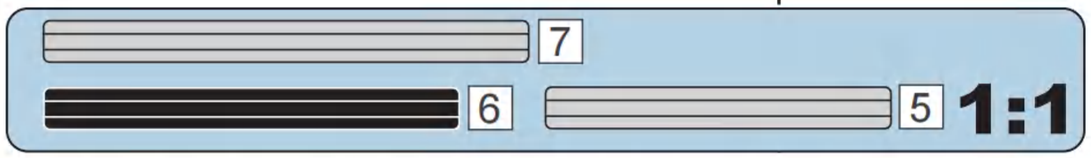

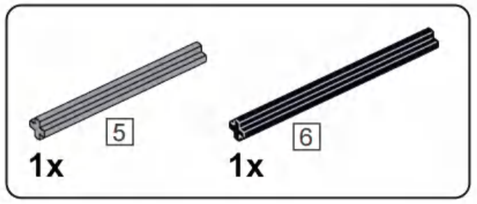

B77

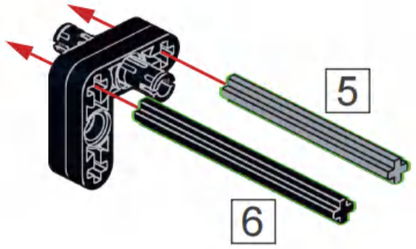

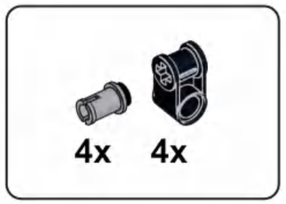

B78

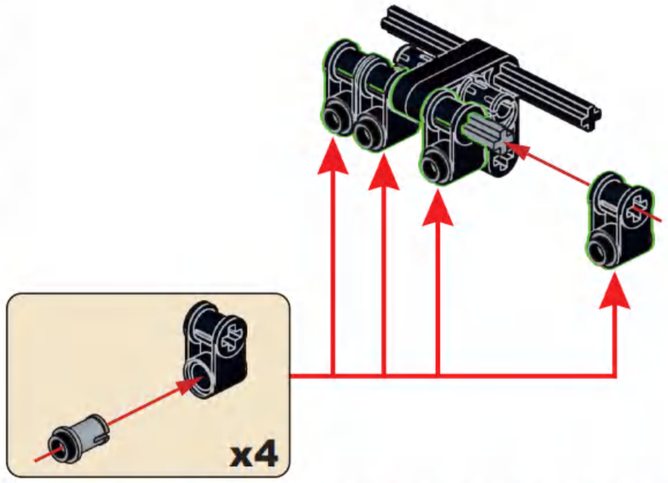

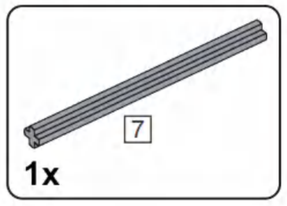

B79

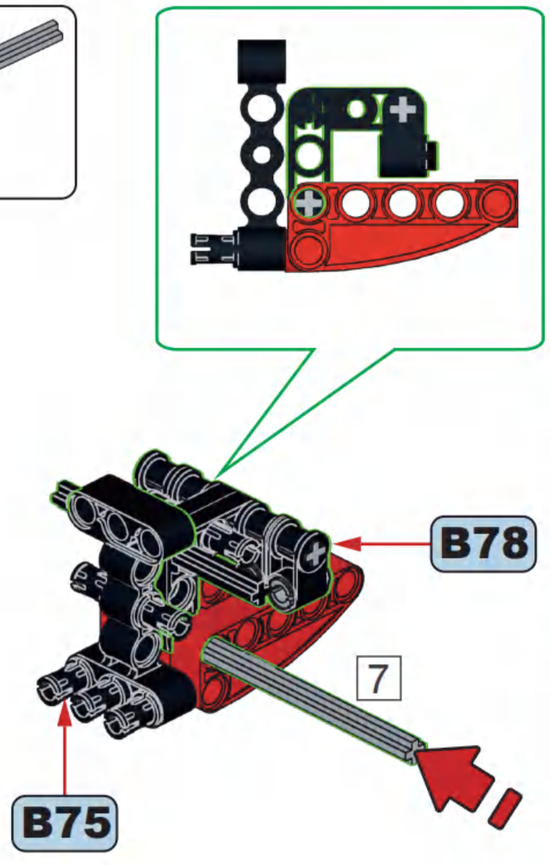

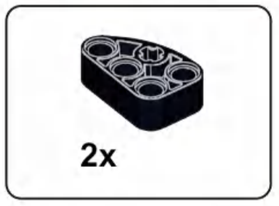

B80

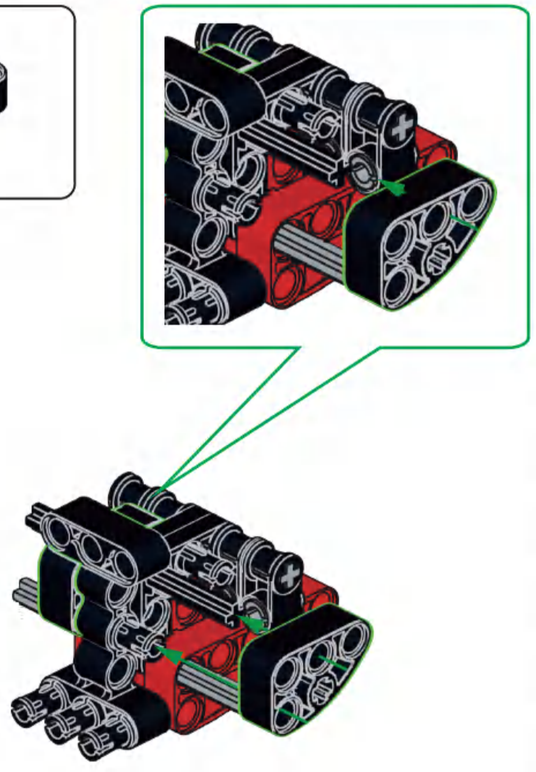

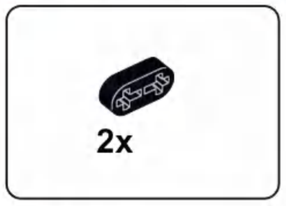

B81

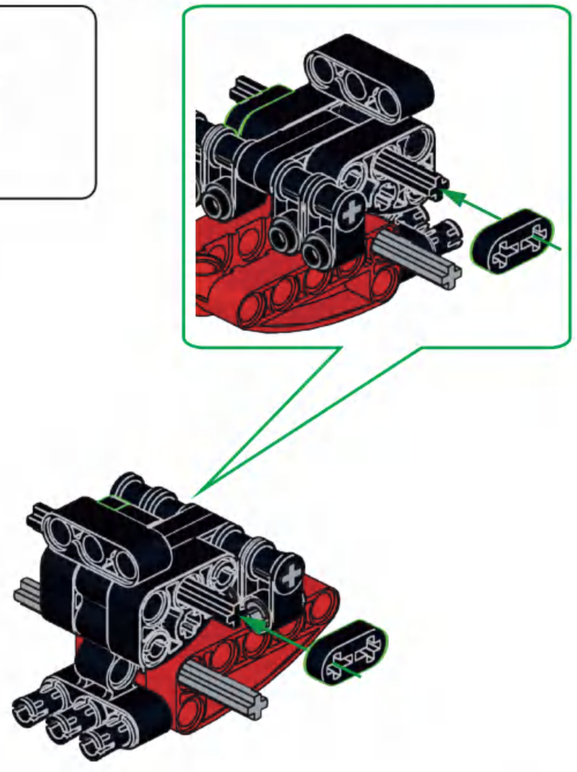

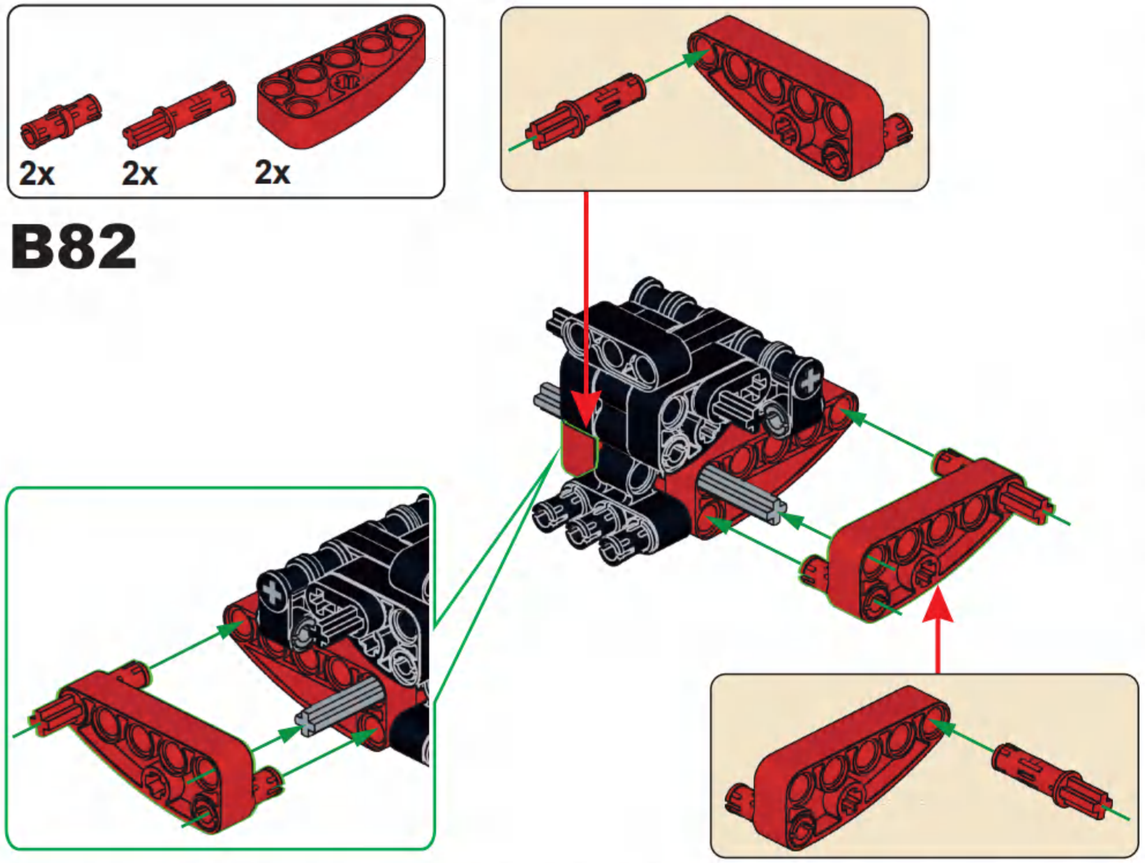

B82

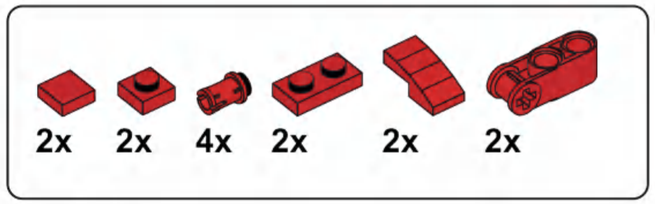

B83

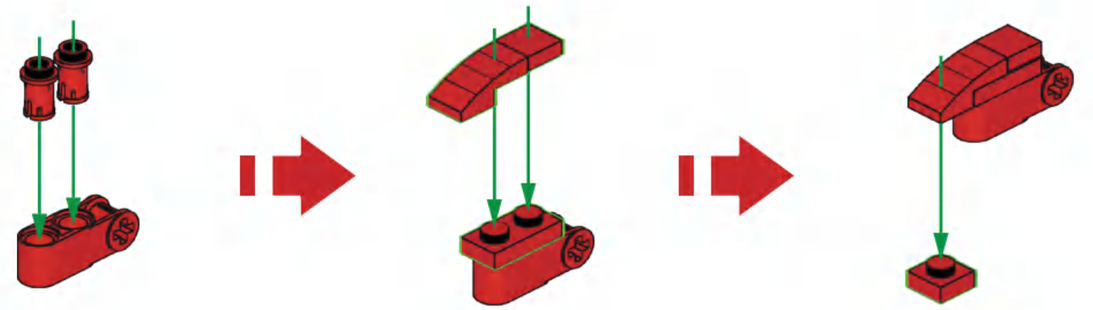

x2

B84

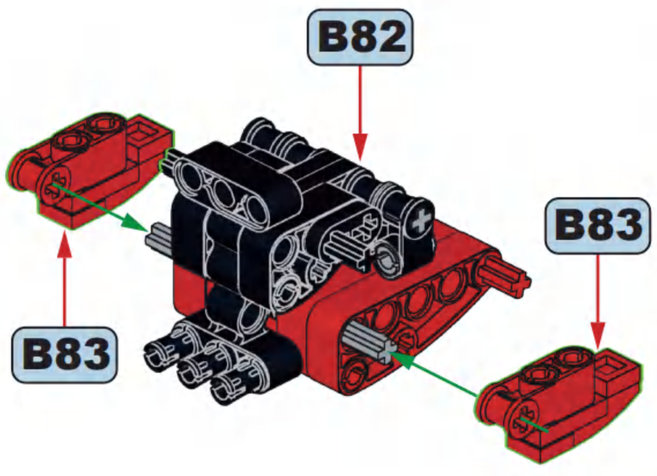

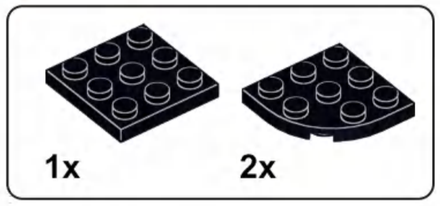

B85

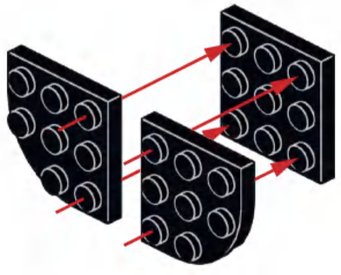

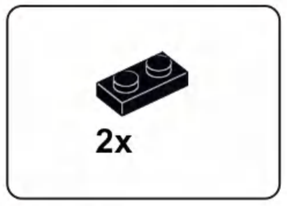

B86

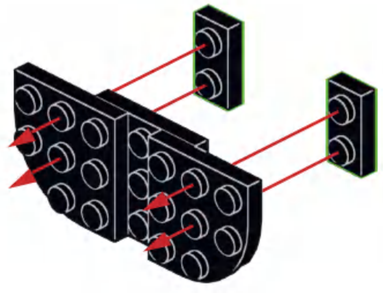

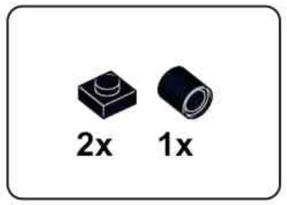

B87

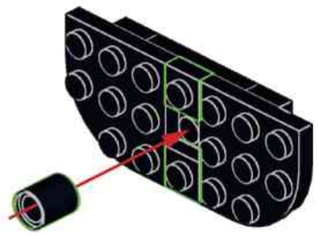

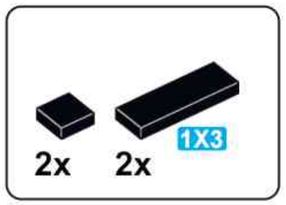

B88

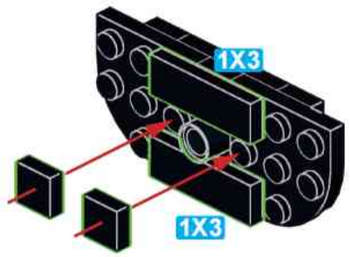

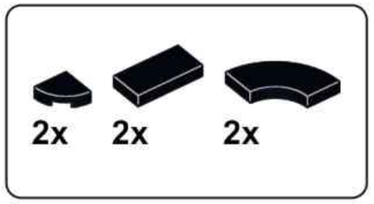

B89

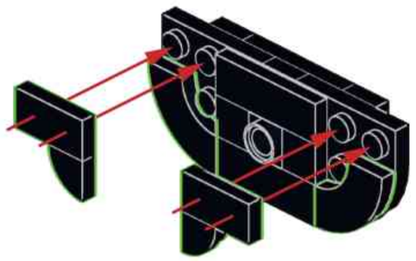

B90

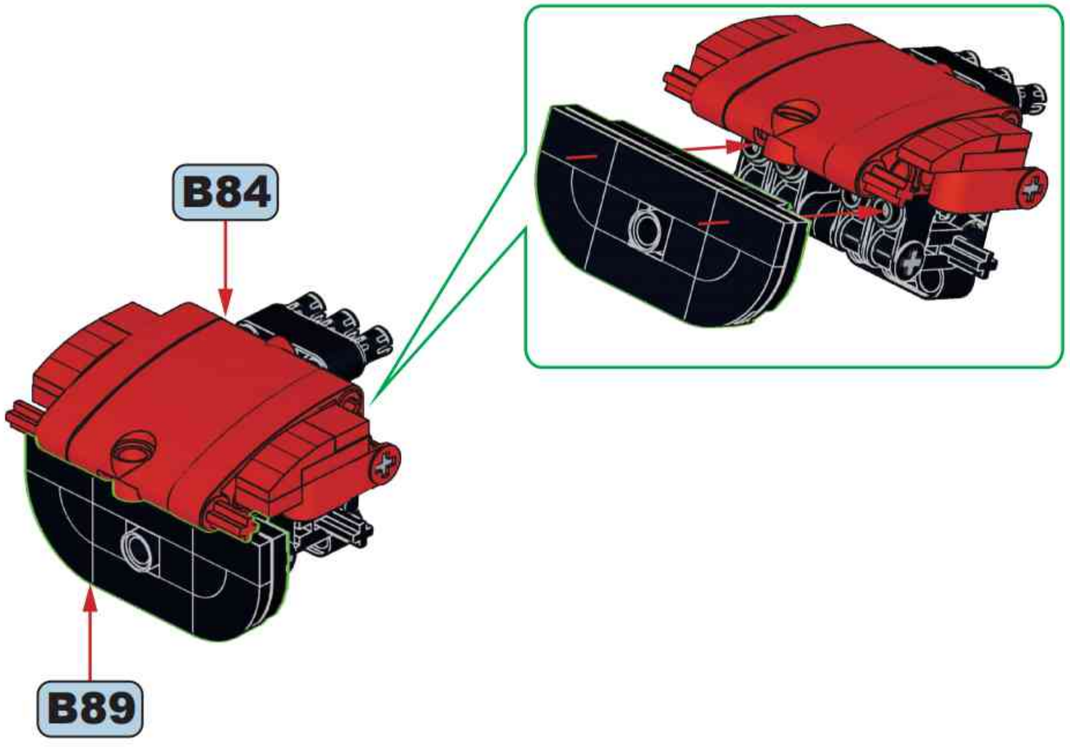

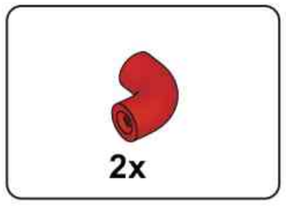

B91

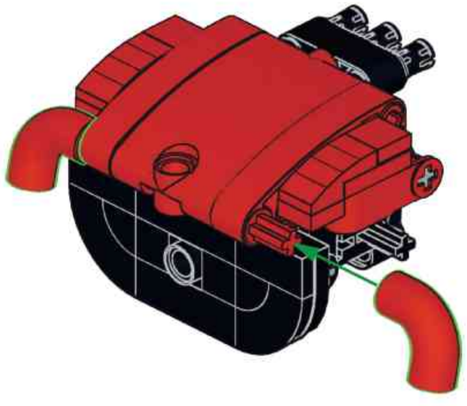

B92

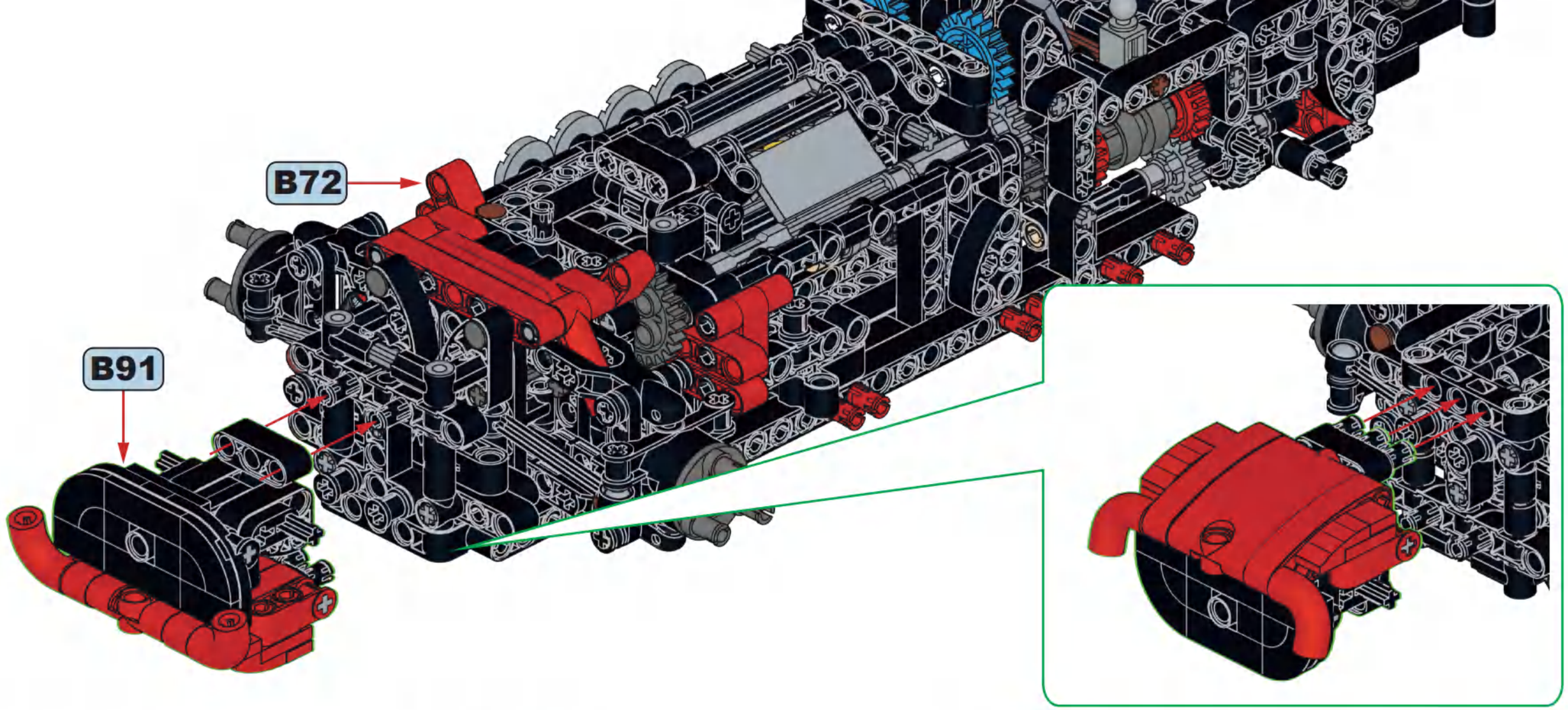

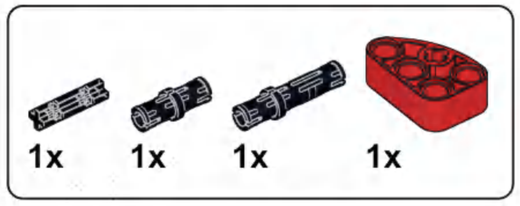

B93

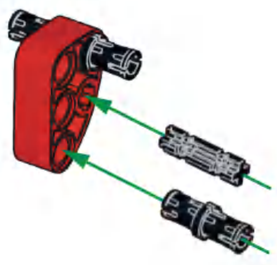

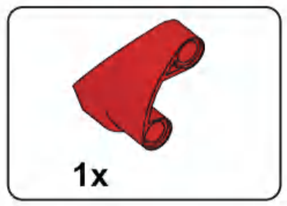

B94

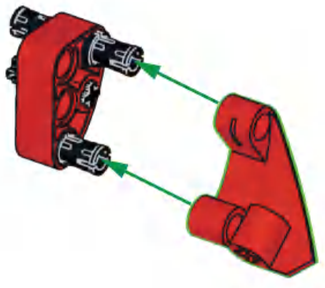

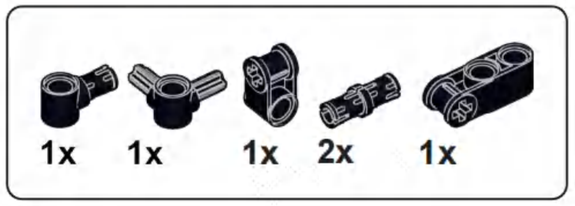

B95

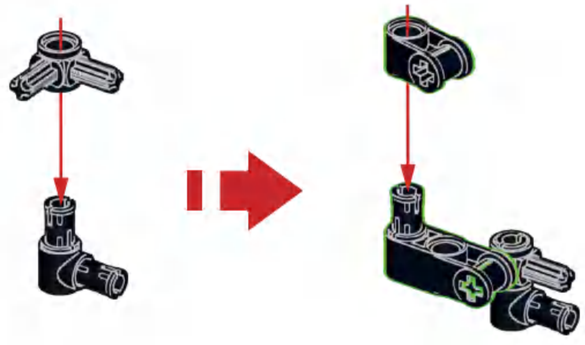

B96

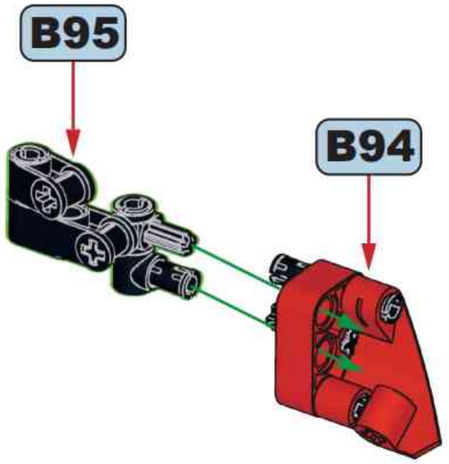

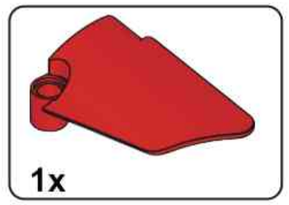

B97

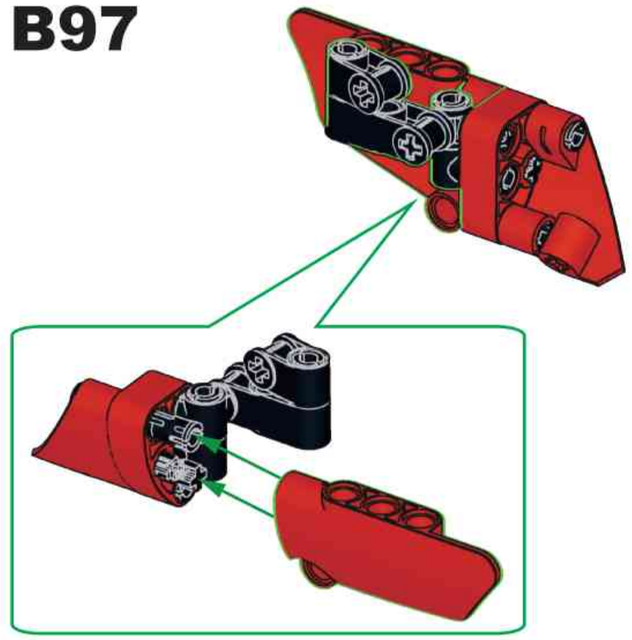

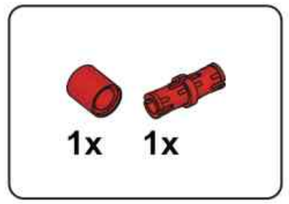

B98

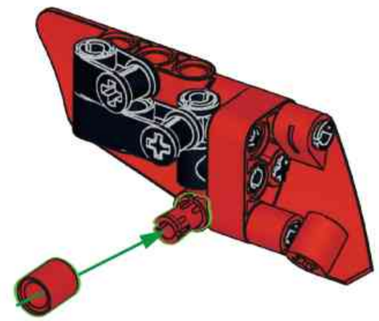

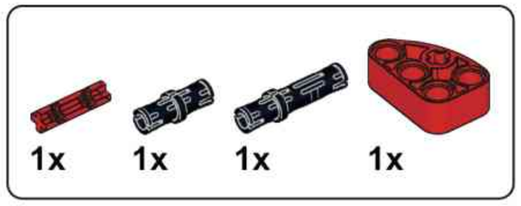

B99

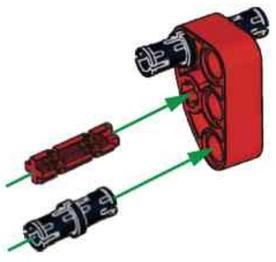

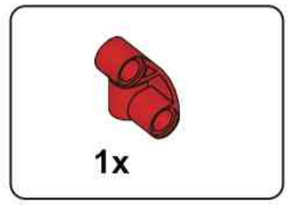

B100

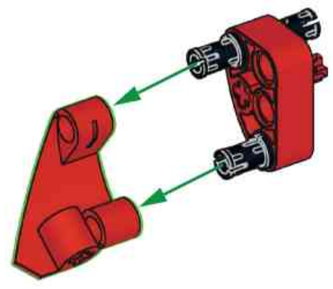

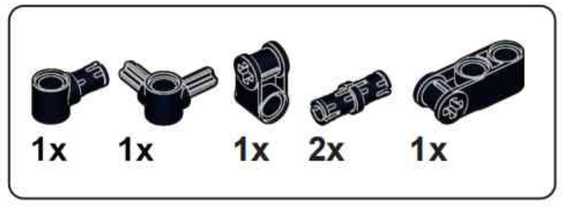

B101

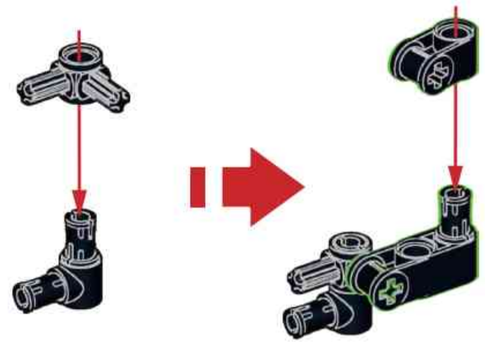

B102

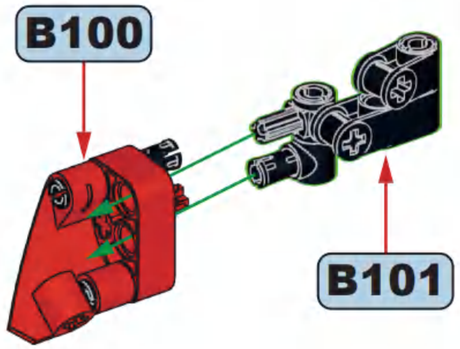

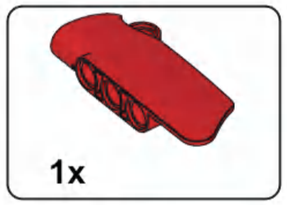

B103

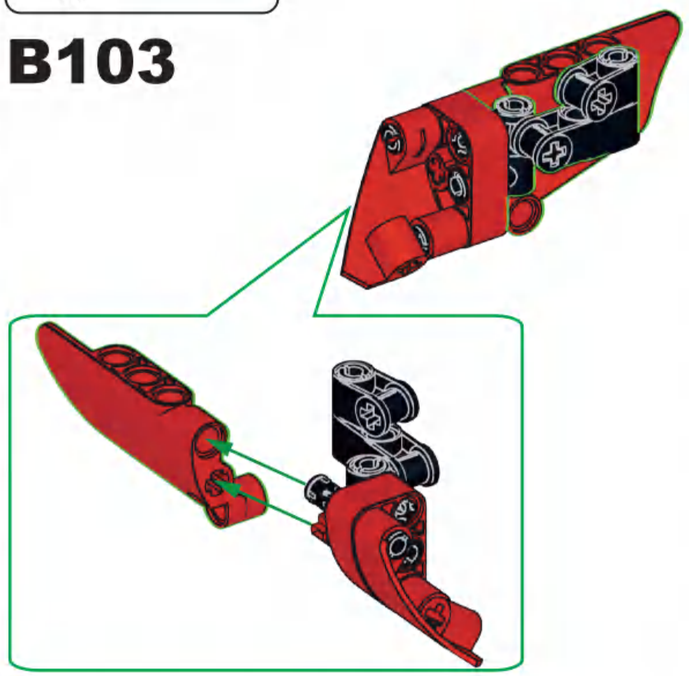

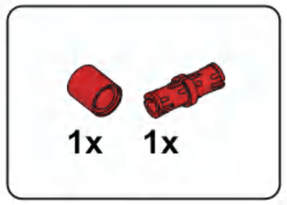

B104

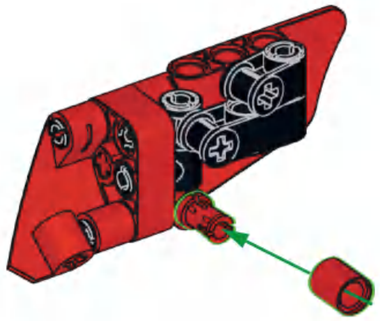

B105

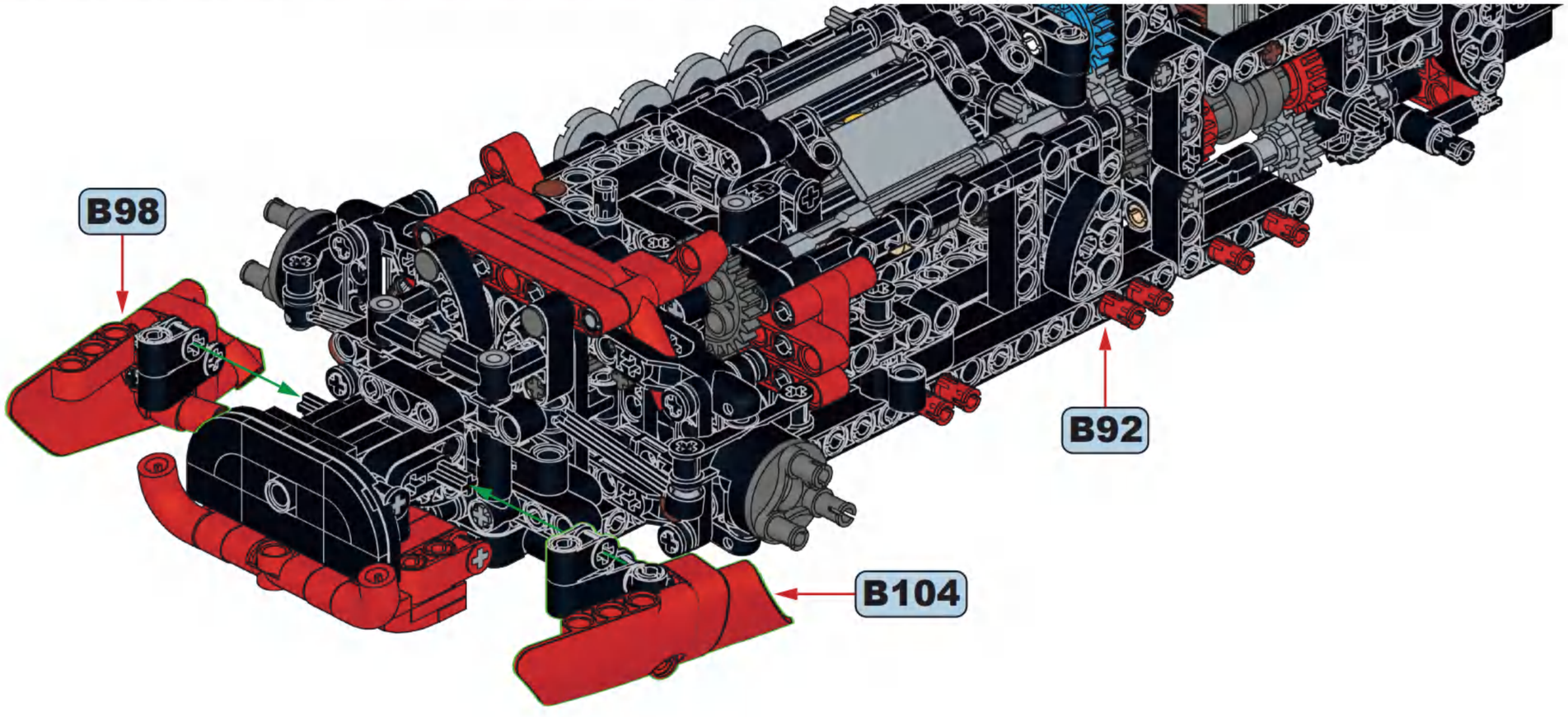

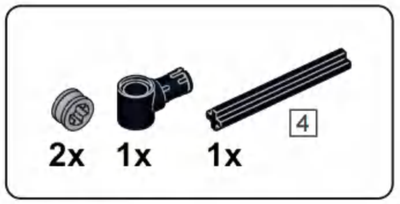

B106

B107

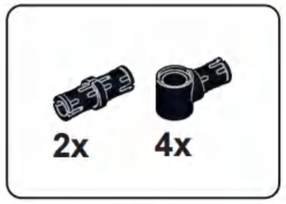

B108

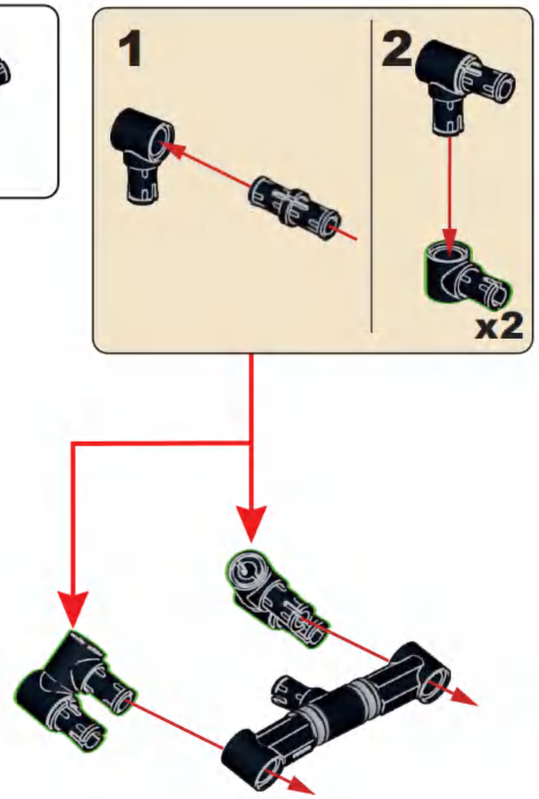

B109

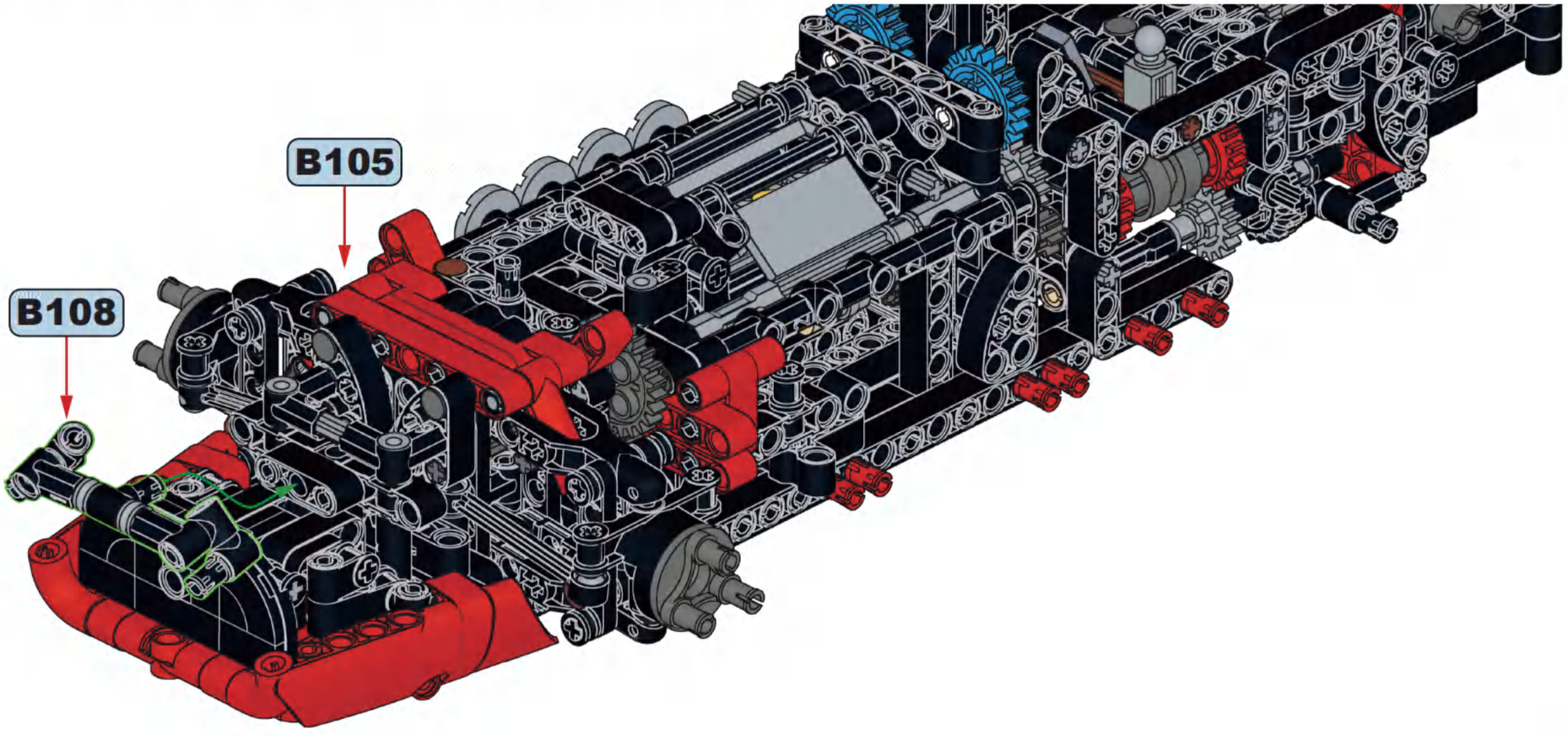

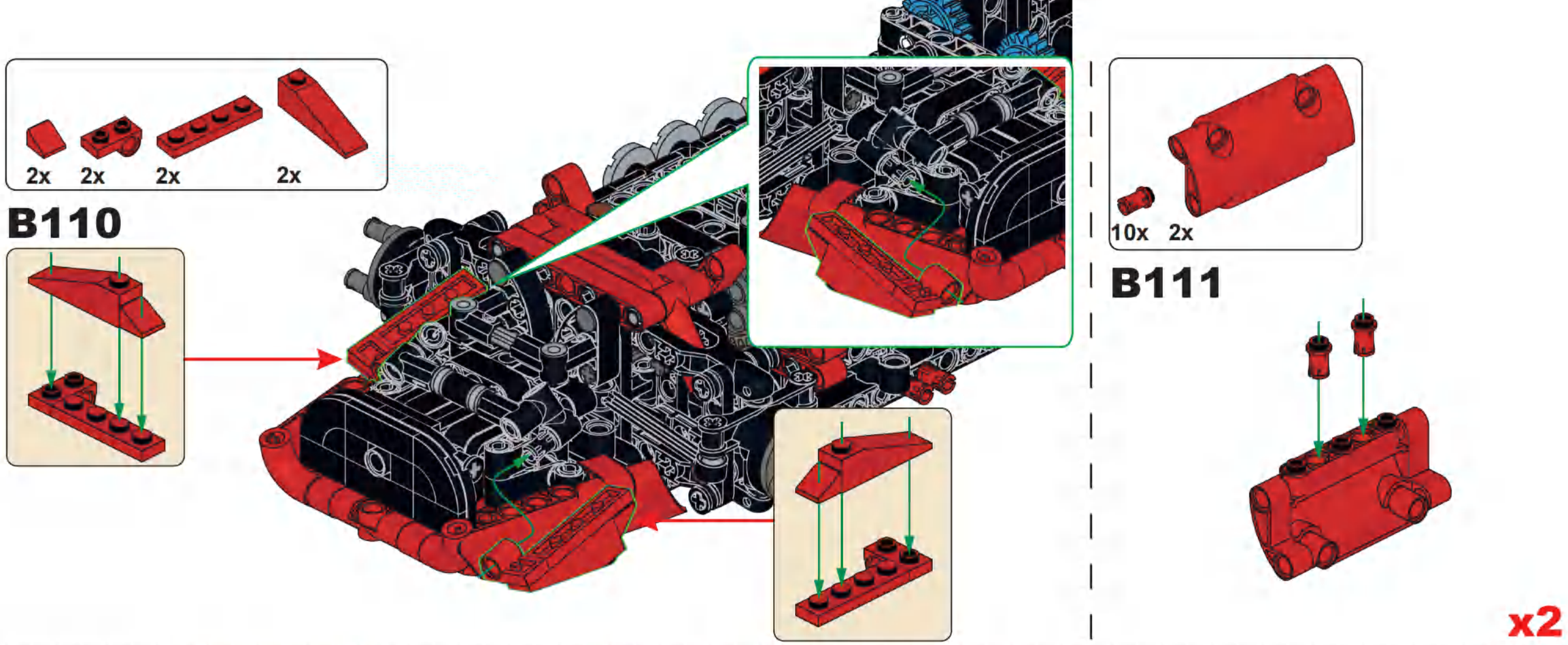
2x
2x
2x
2x
B110
10x
2x
B111
x2

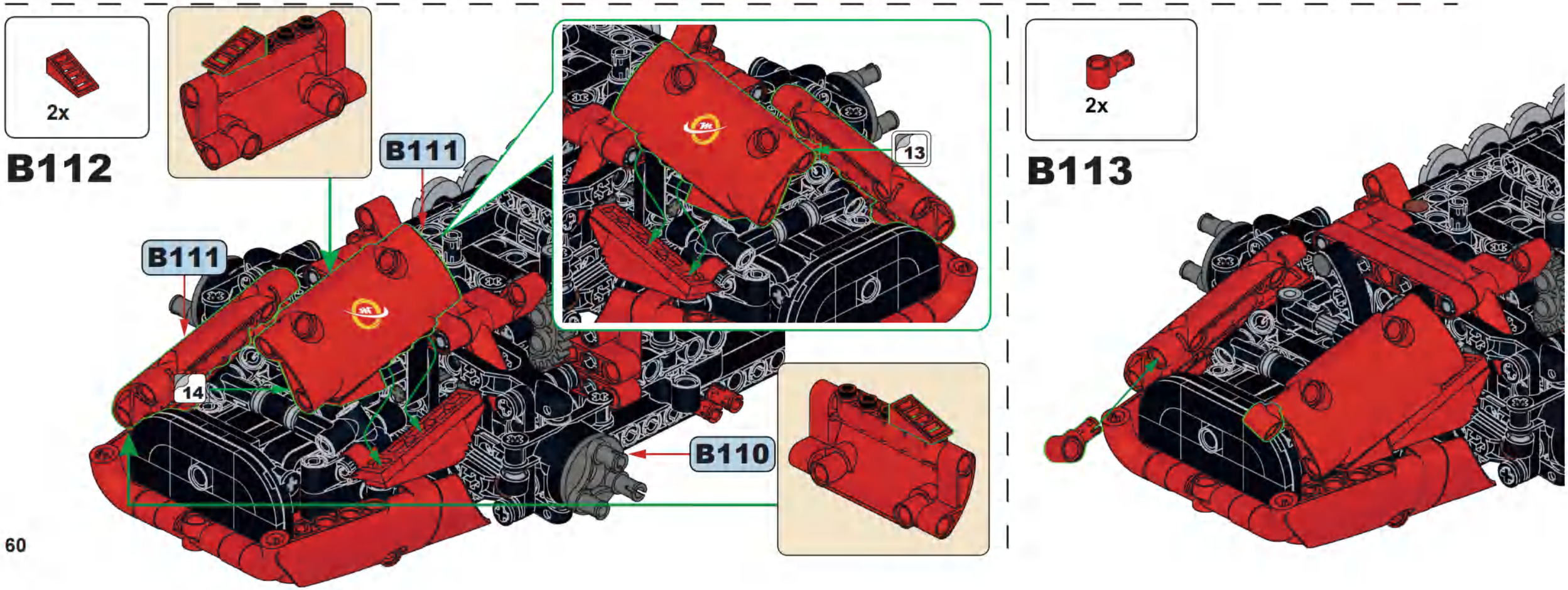
2x
B112
B111
B111
13
14
B110
2x
B113

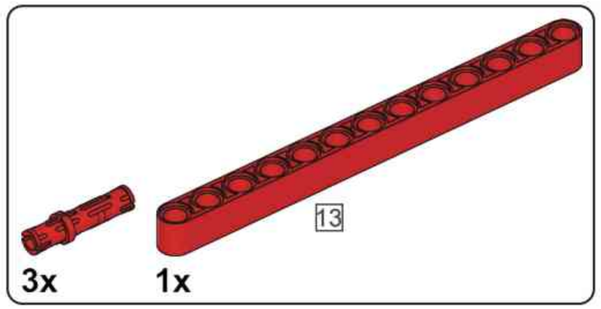

B114

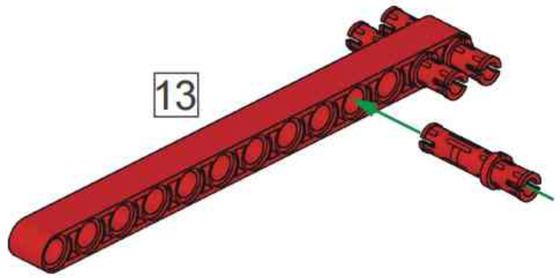

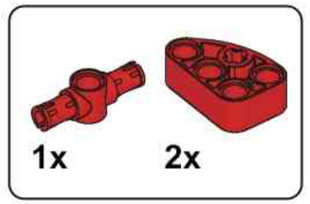

B115

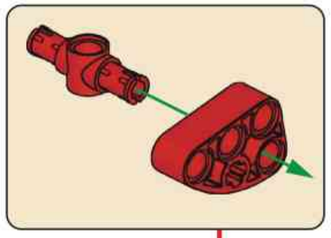

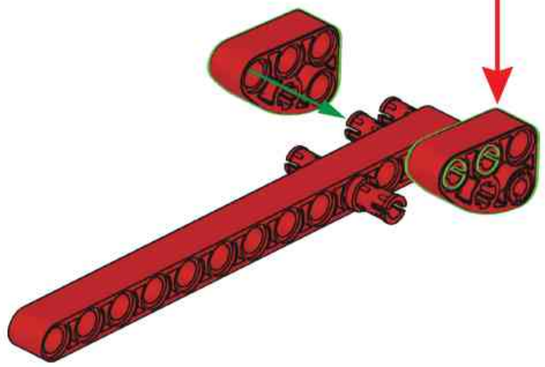

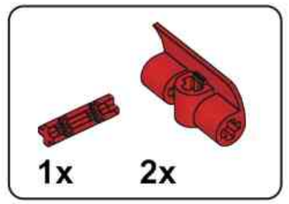

B116

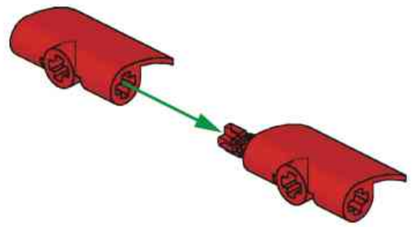

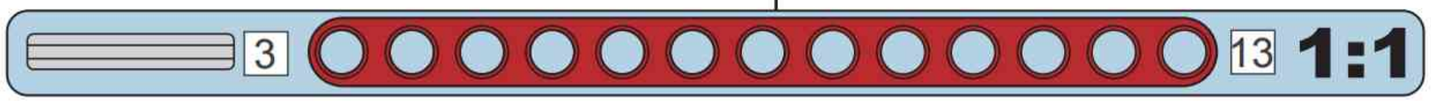

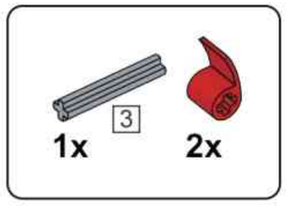

B117

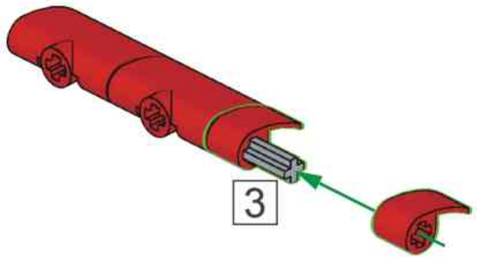

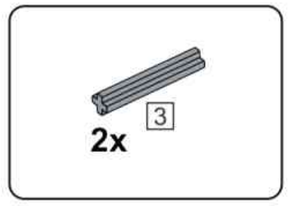

B118

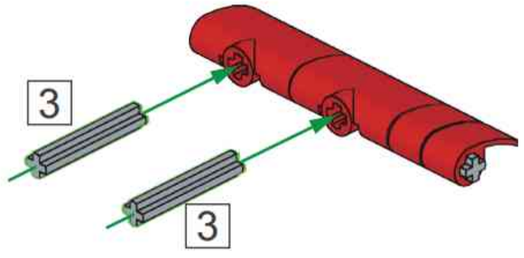

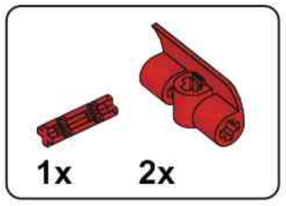

B119

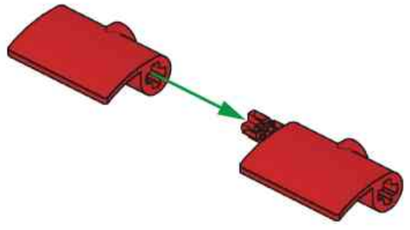

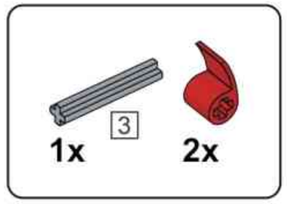

B120

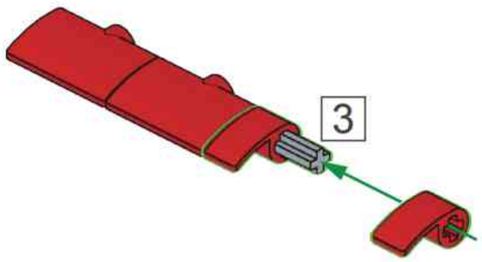

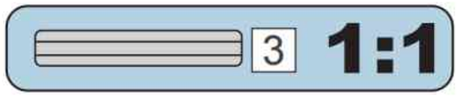

B121

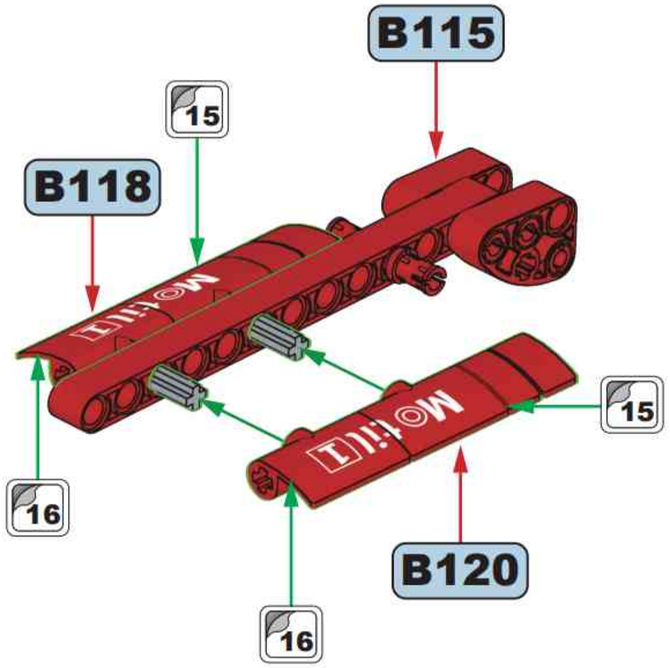

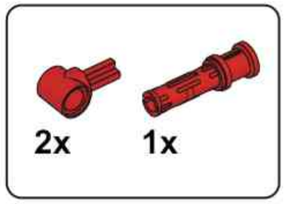

B122

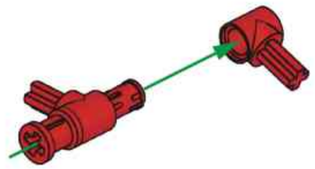

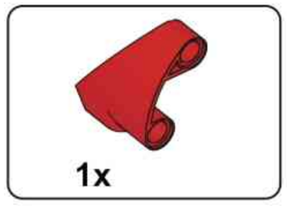

B123

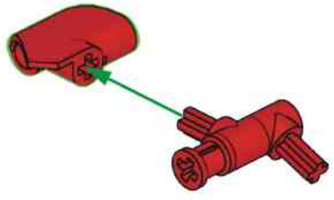

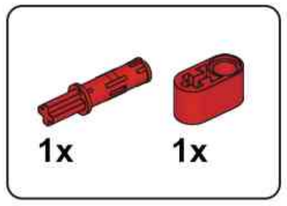

B124

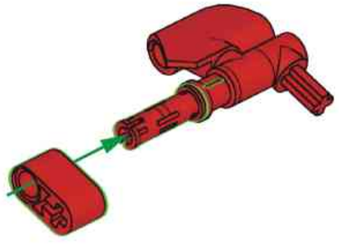

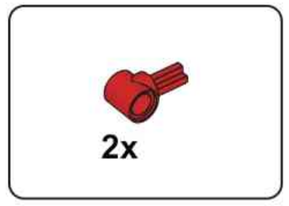

B125

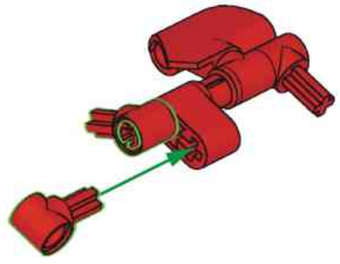

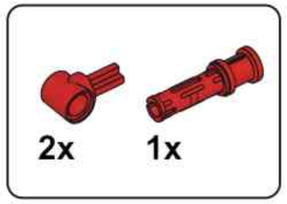

B126

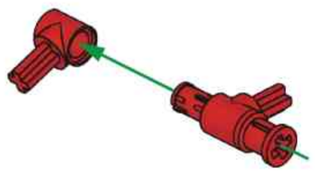

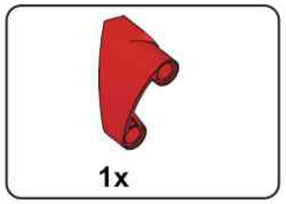

B127

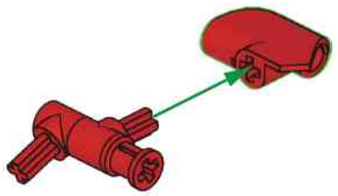

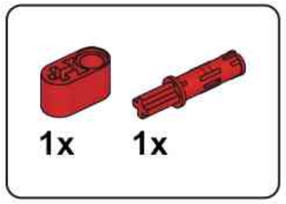

B128

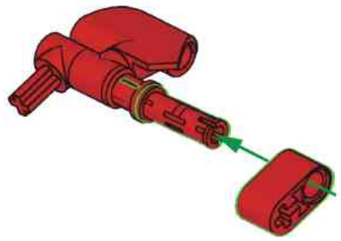

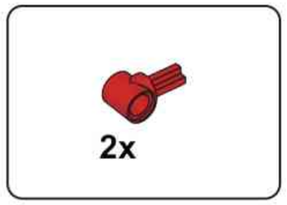

B129

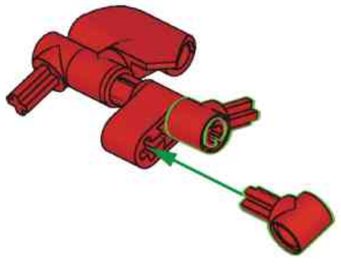

B130

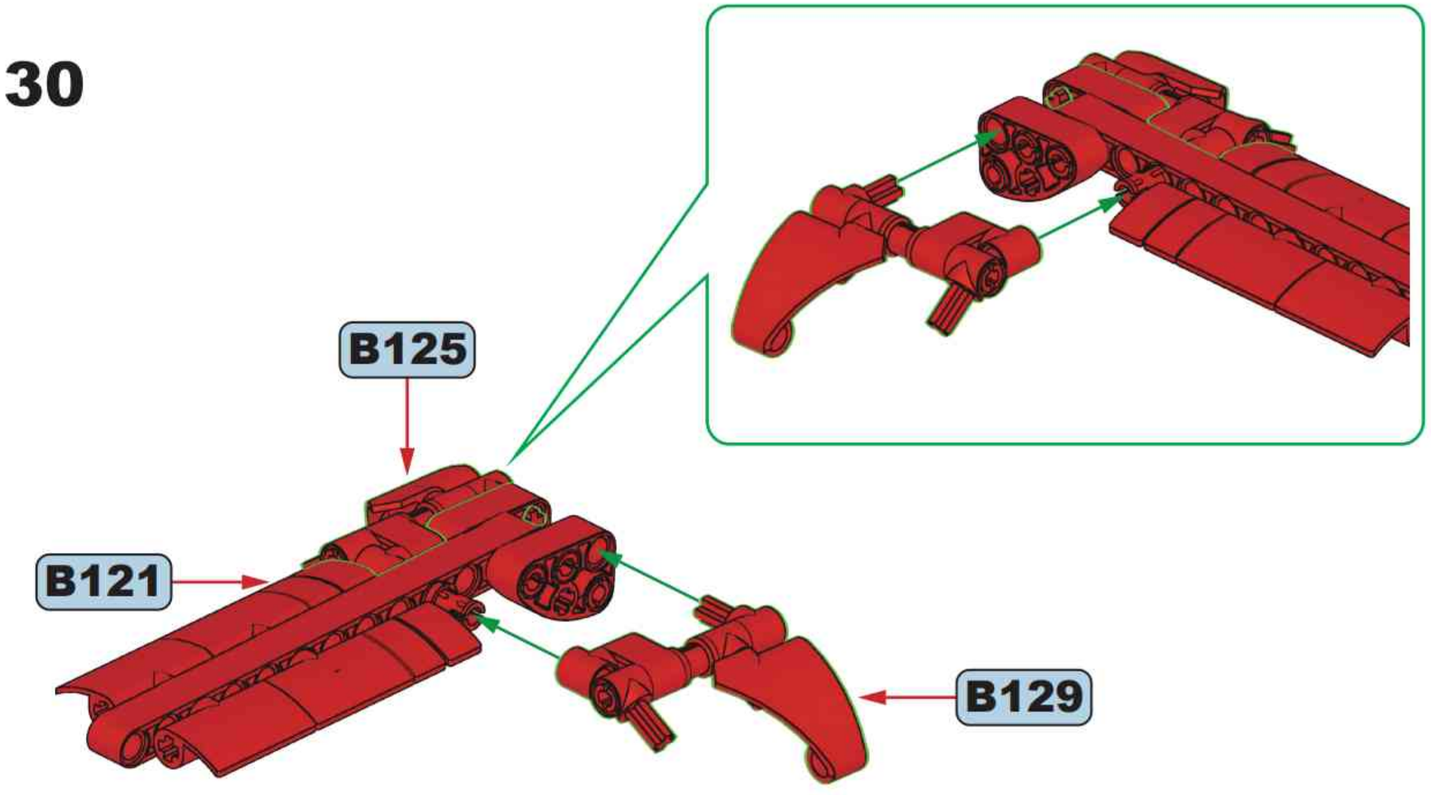

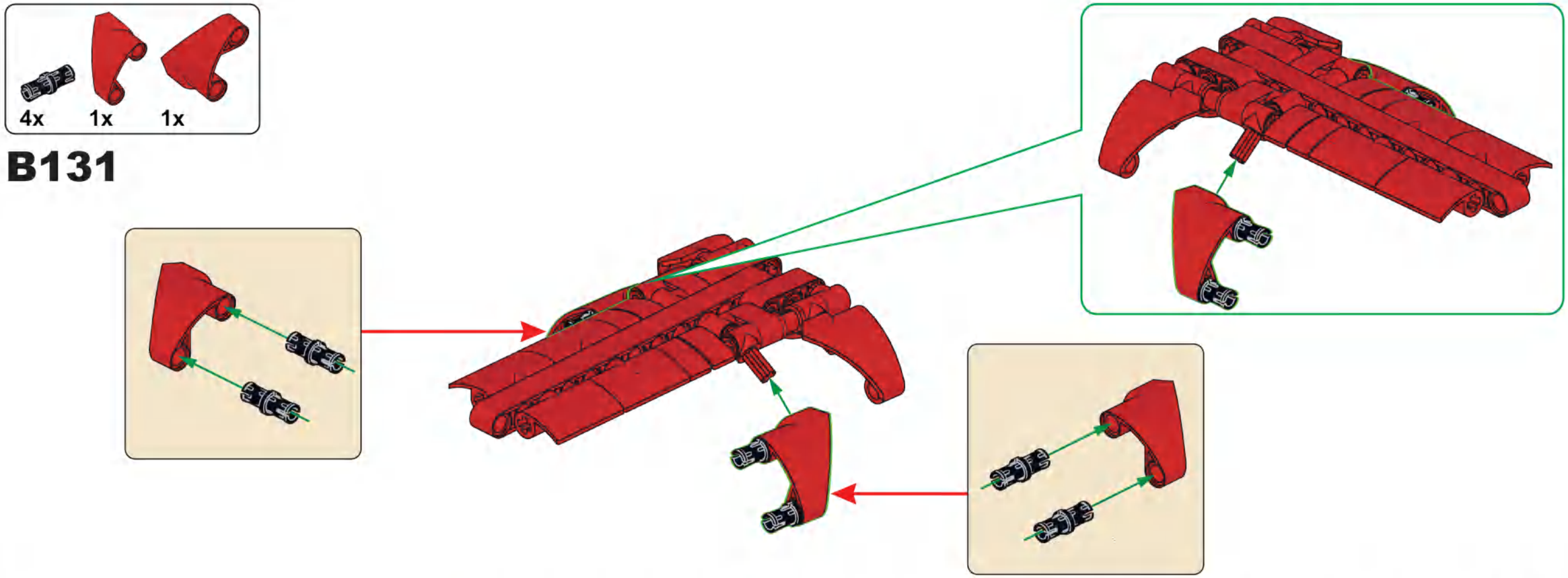

B131

B132

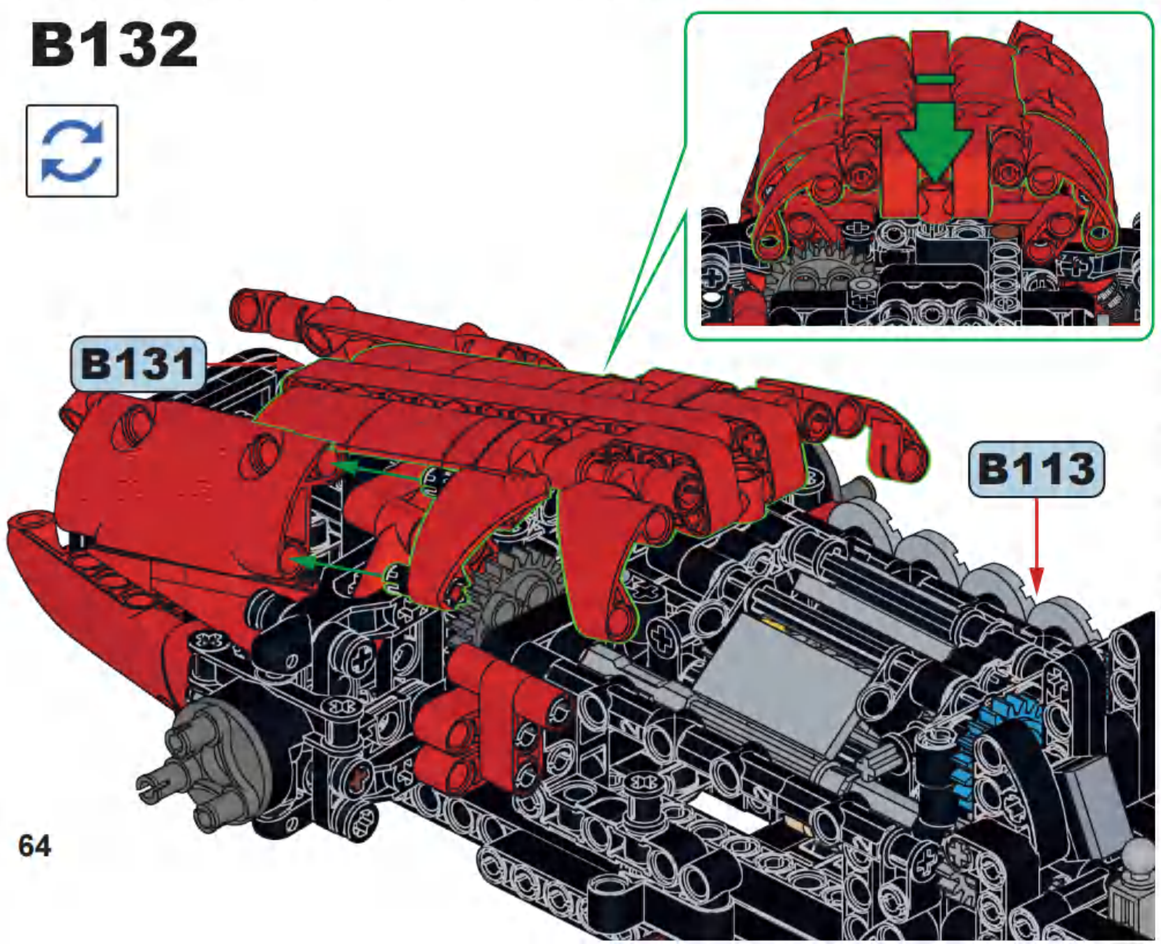

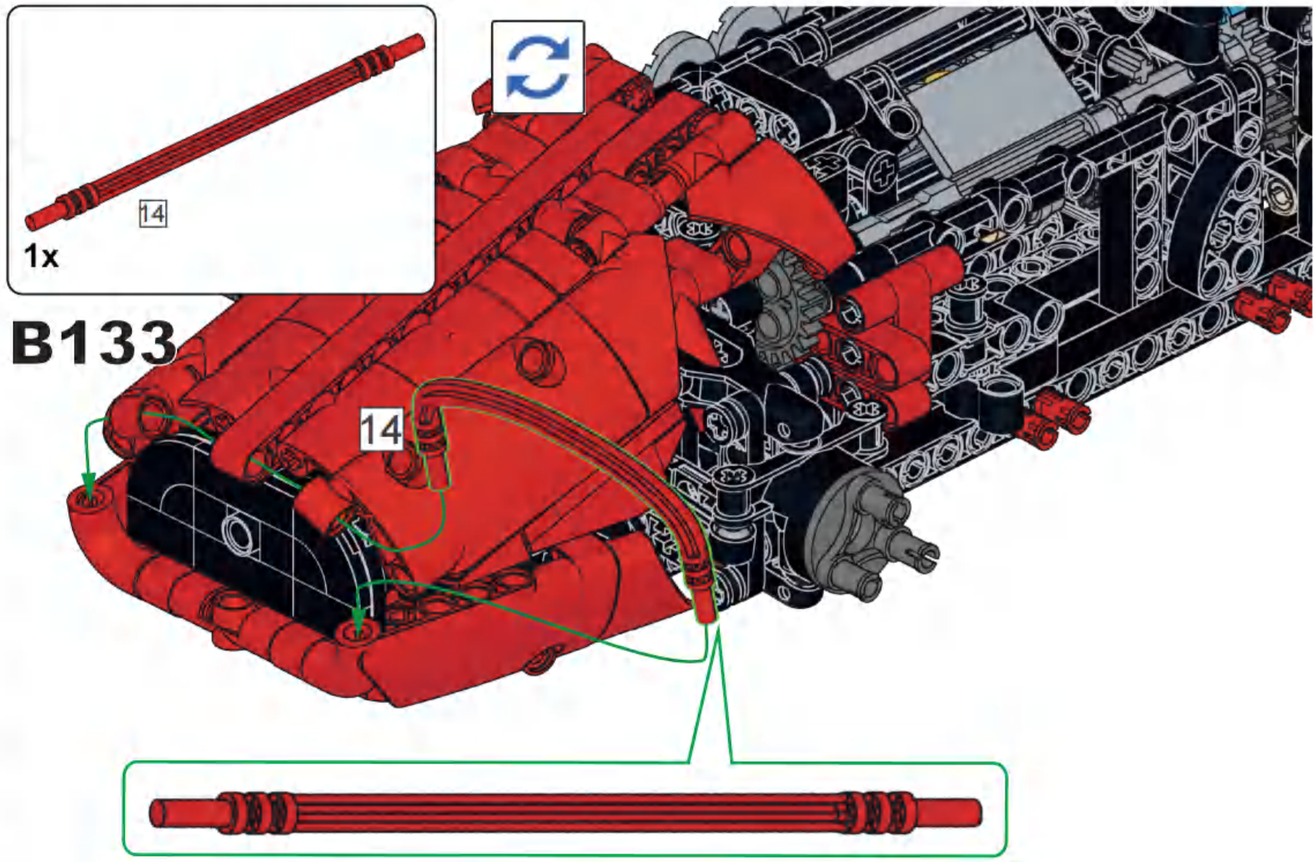

B133

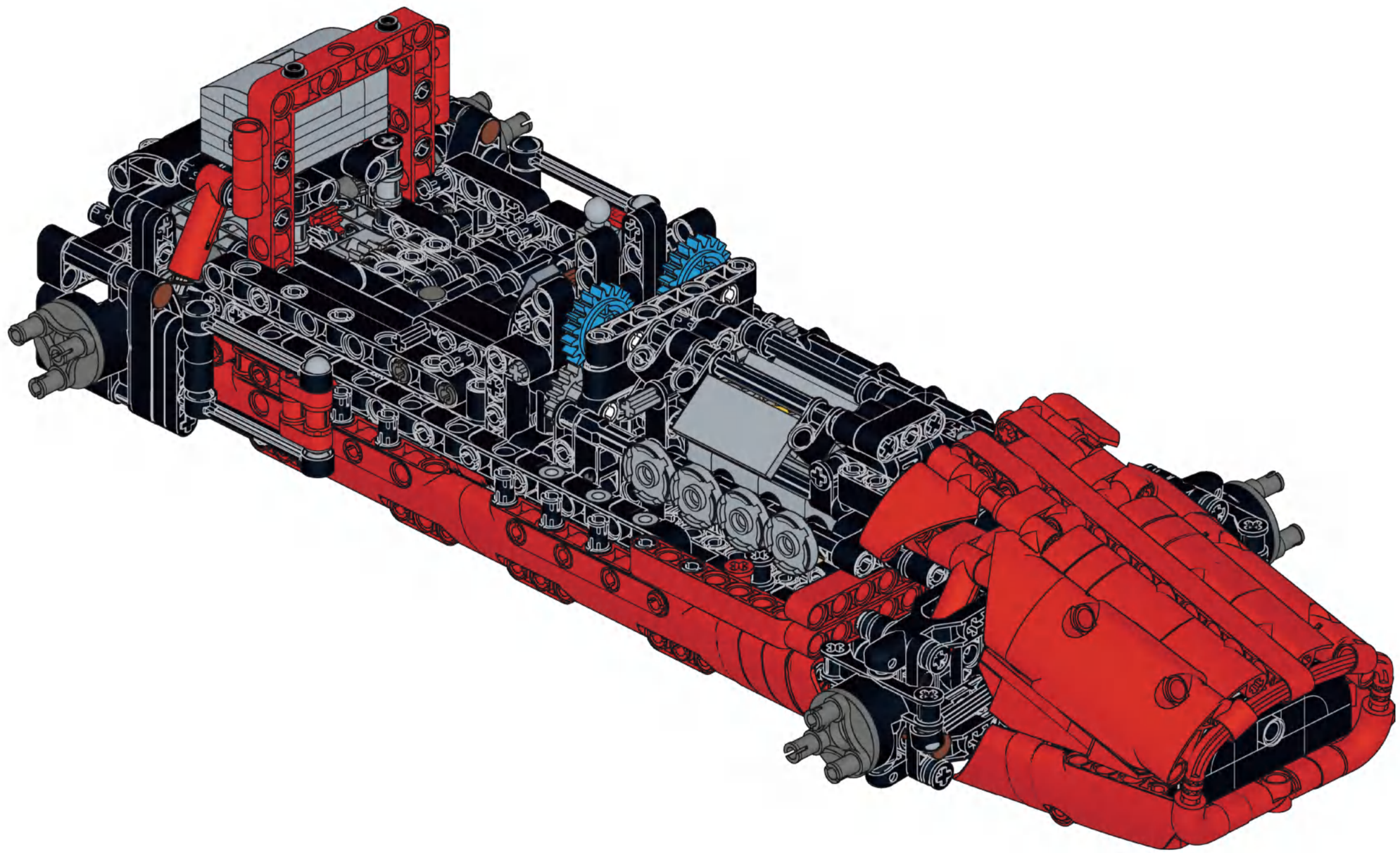

C

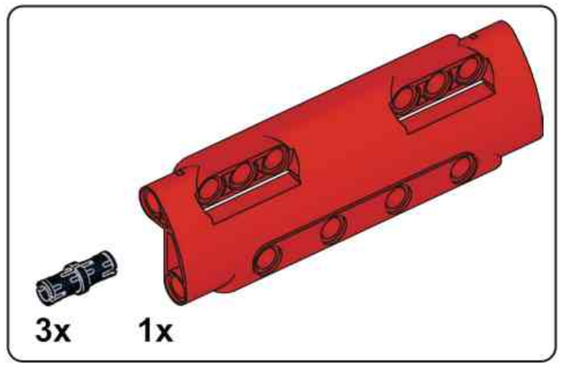

C1

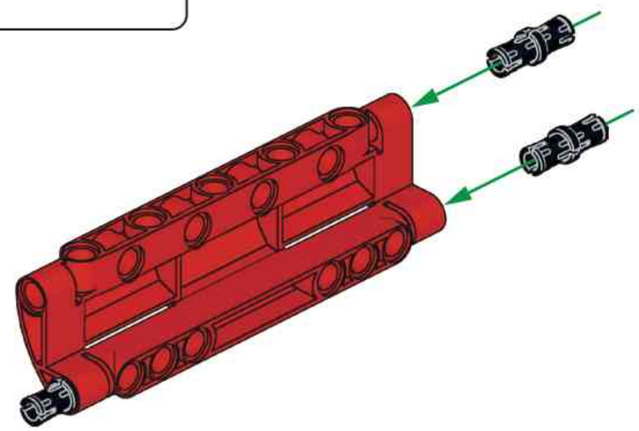

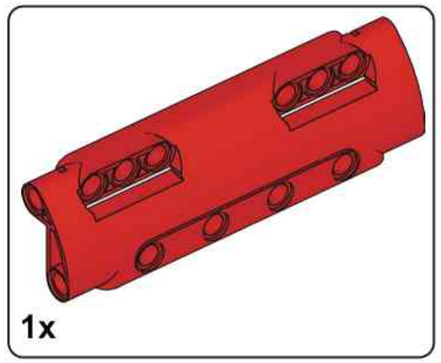

C2

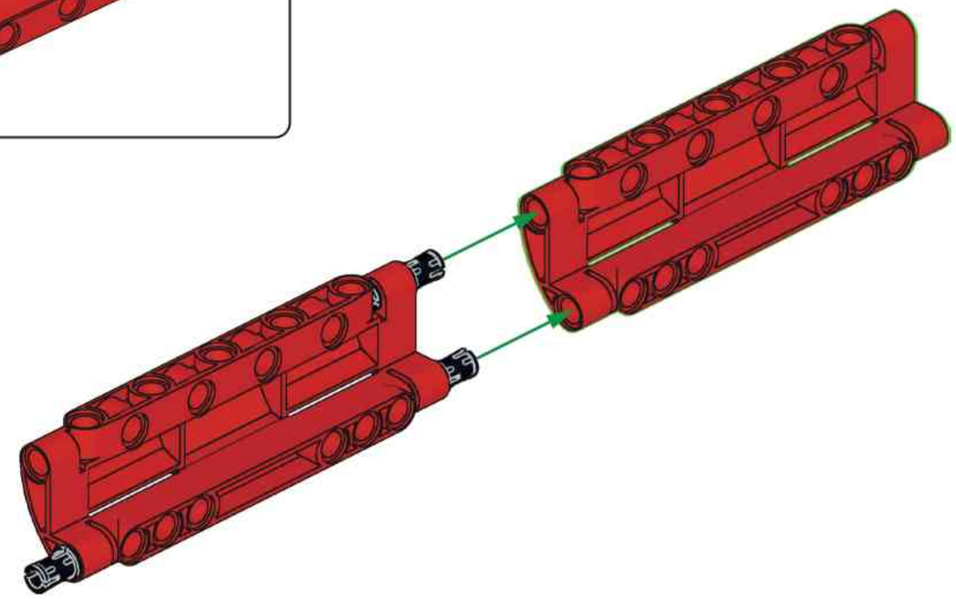

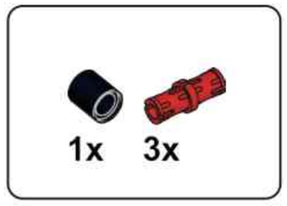

C3

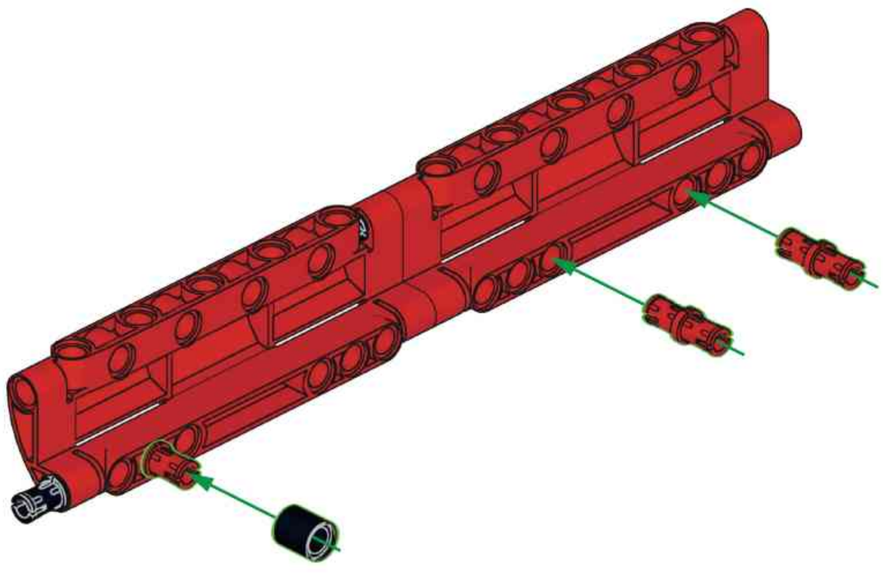

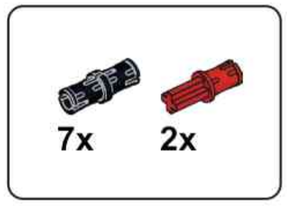

C4

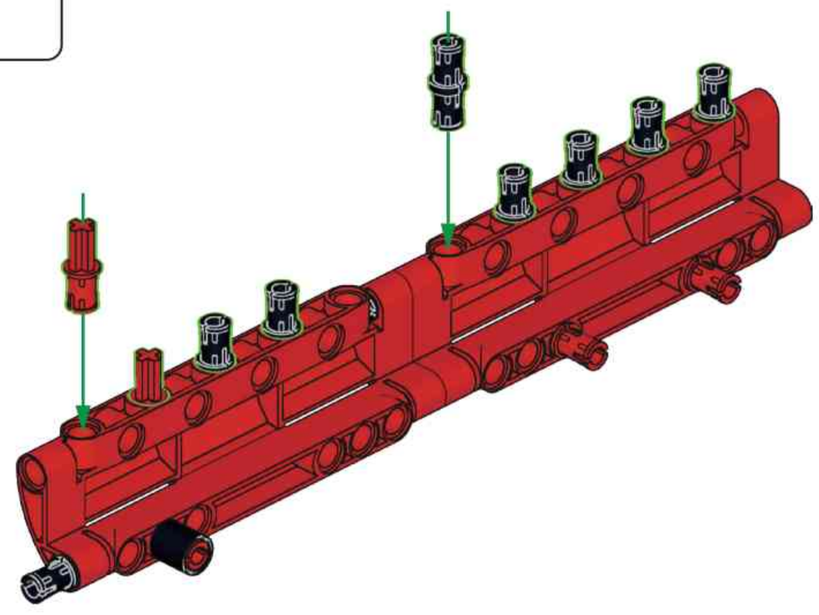

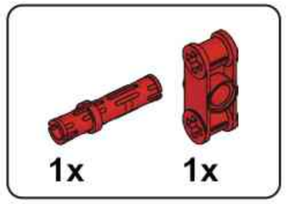

C5

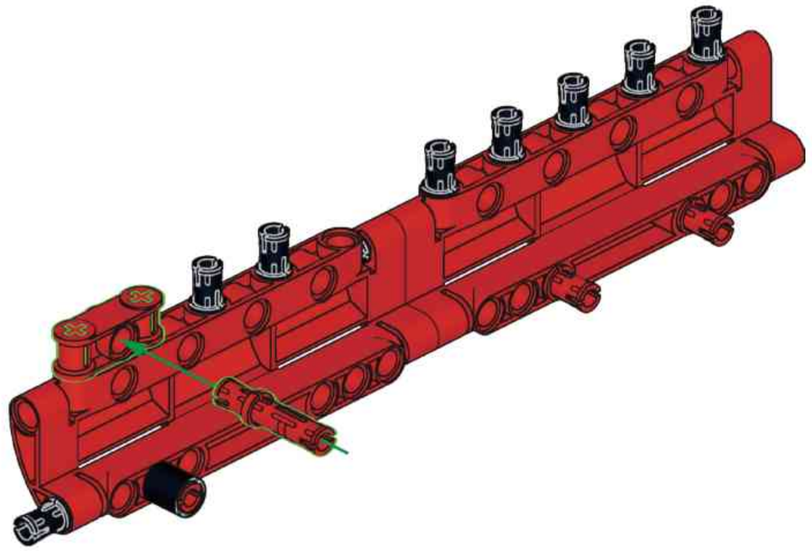

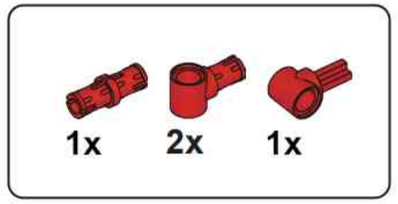

C6

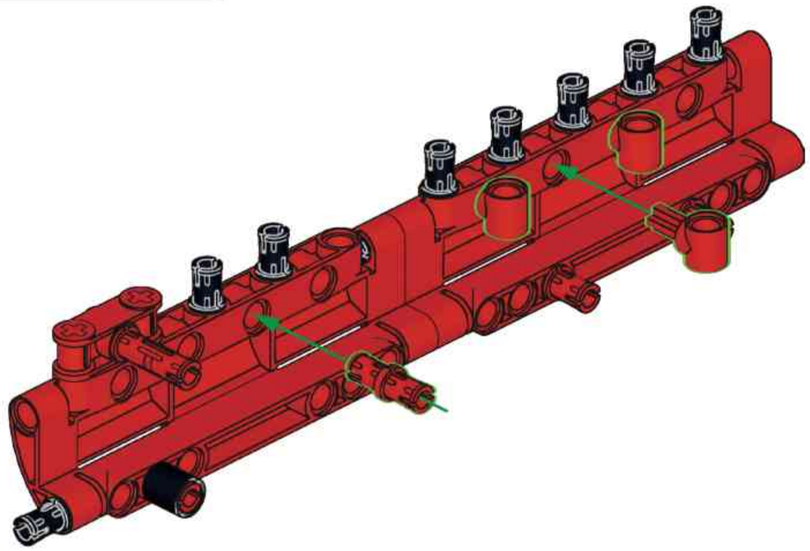

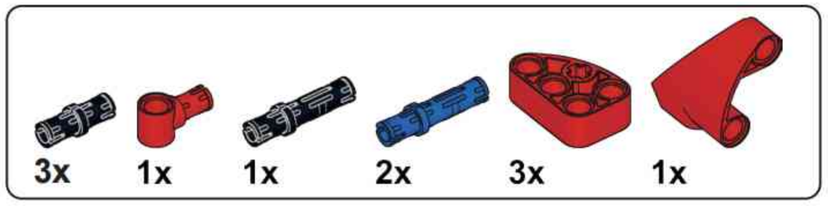

C7

C8

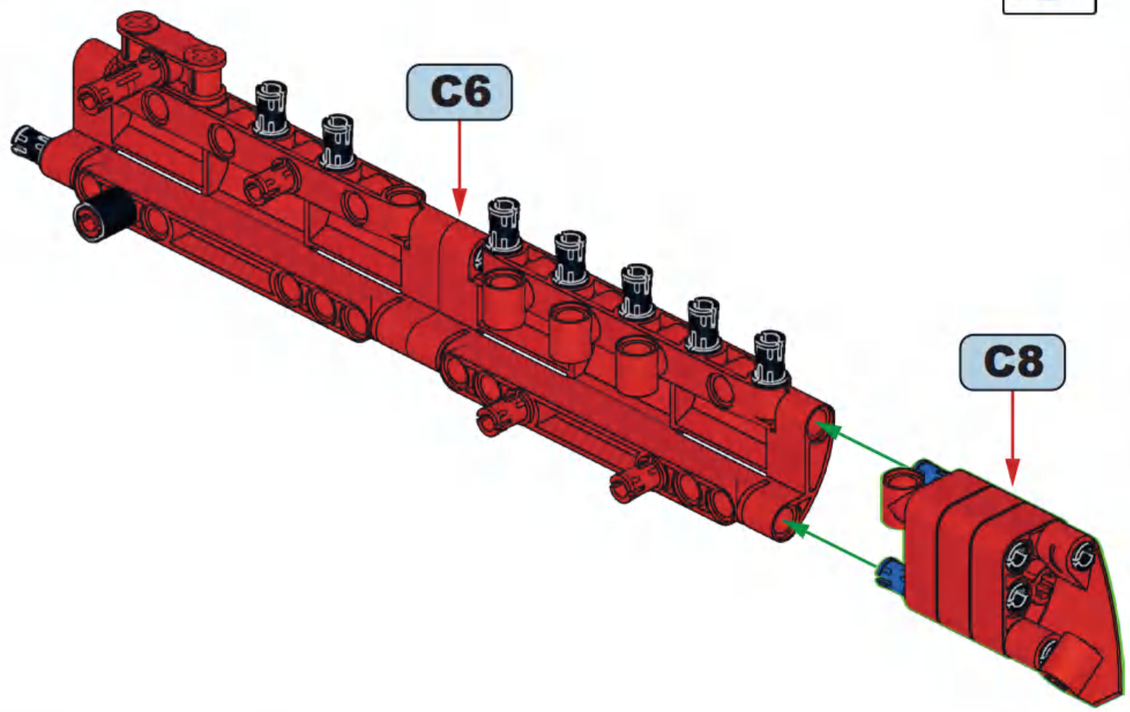

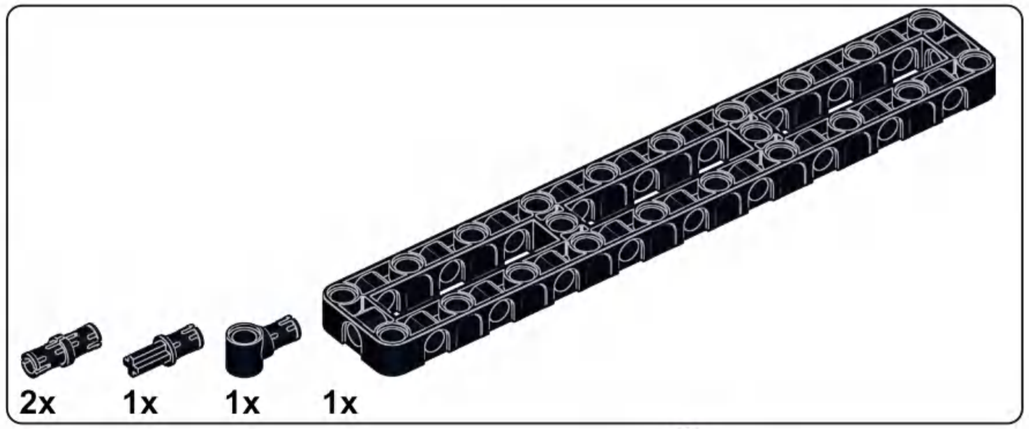

C9

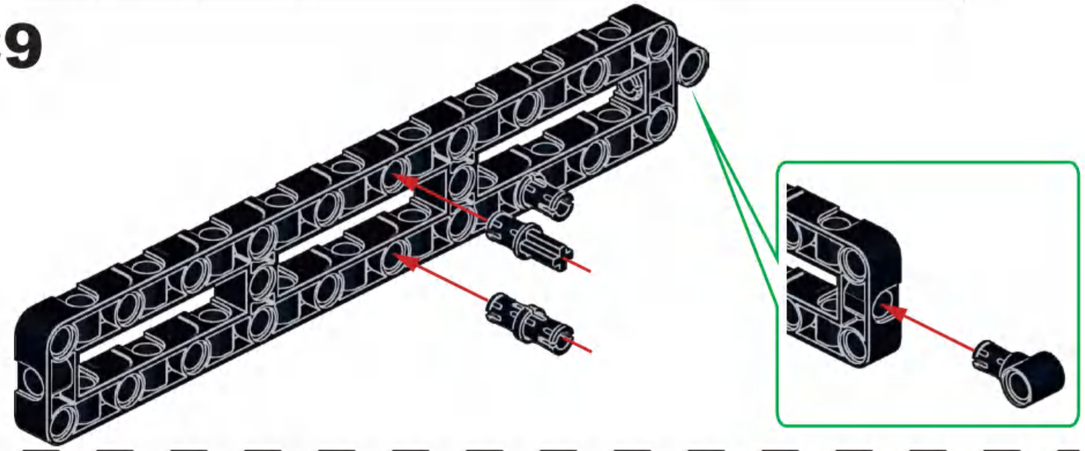

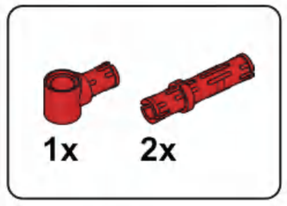

C10

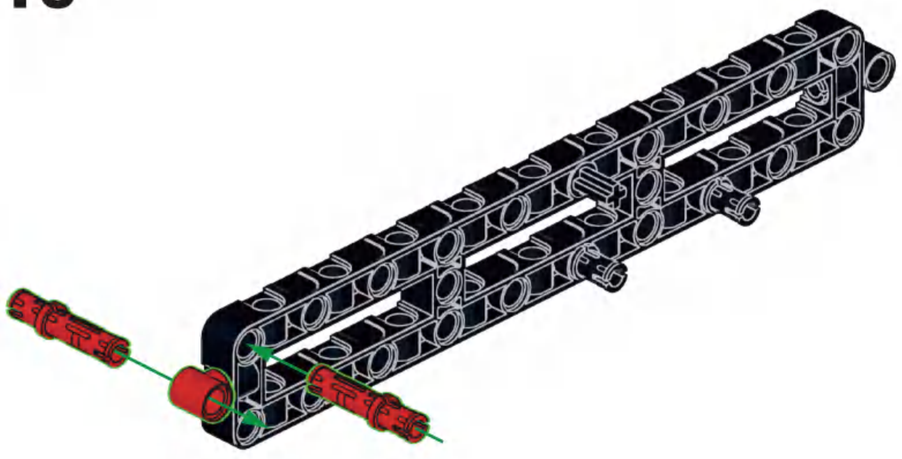

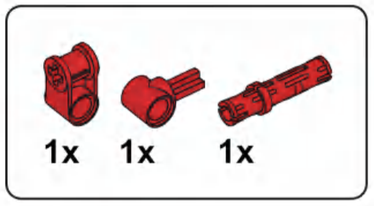

C11

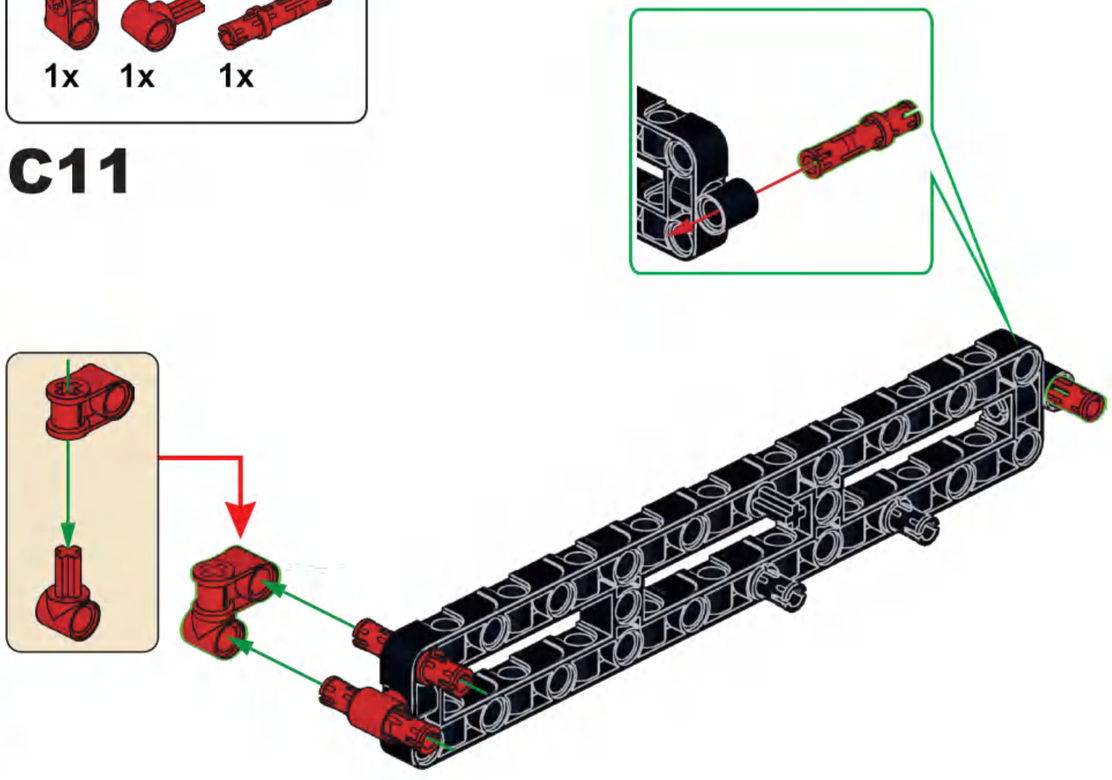

C12

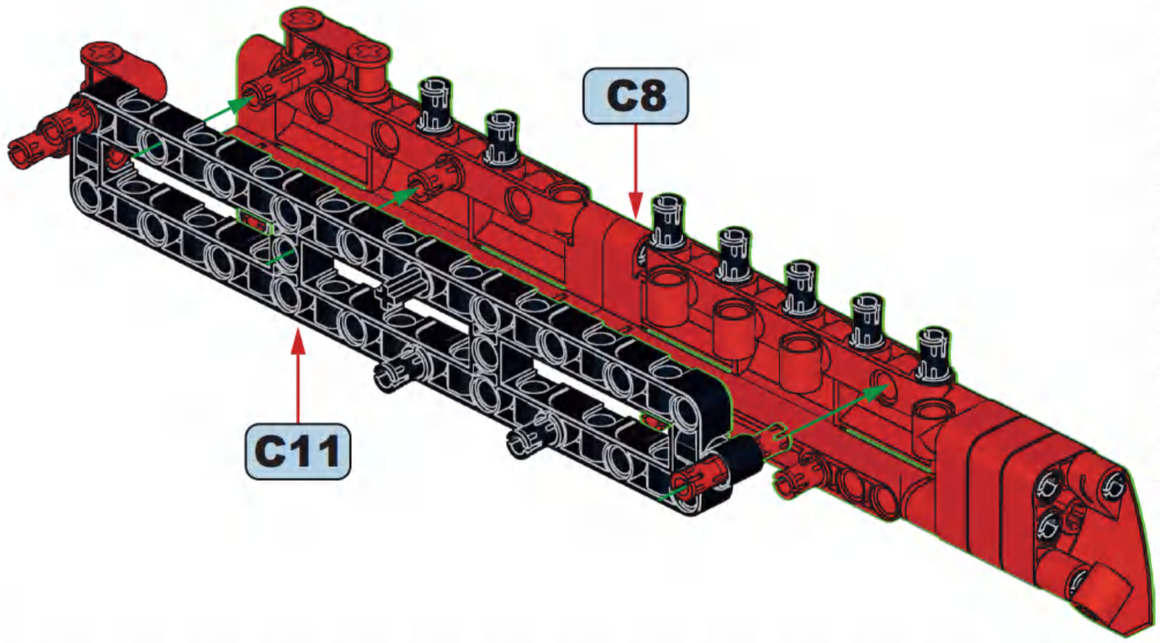

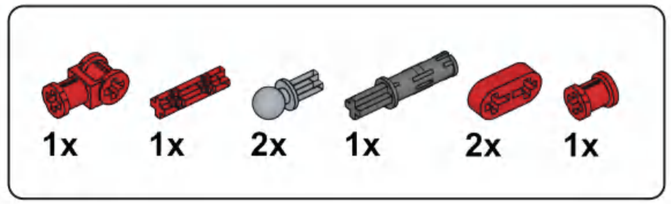

C13

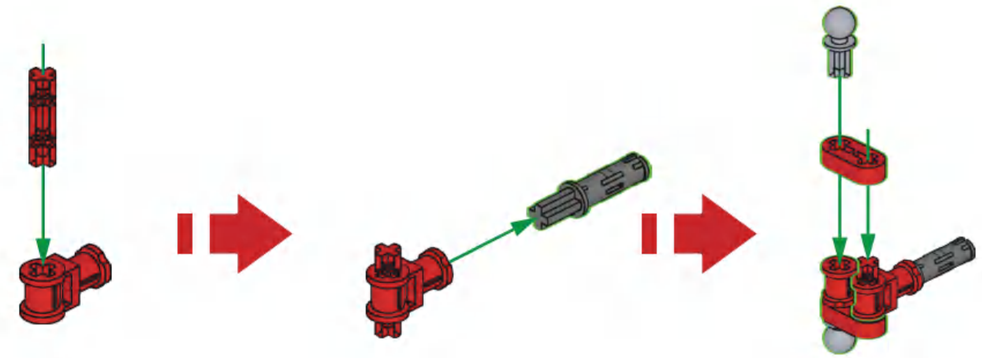

C14

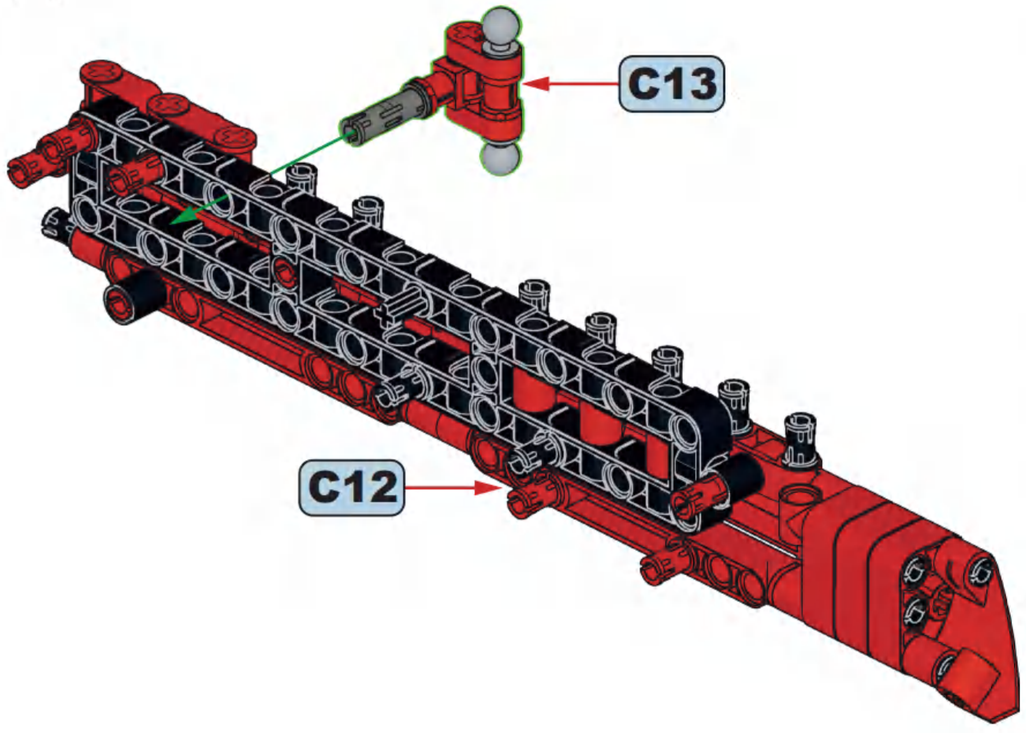

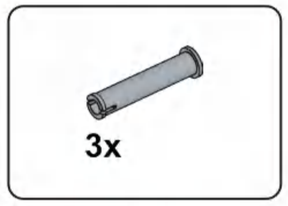

C15

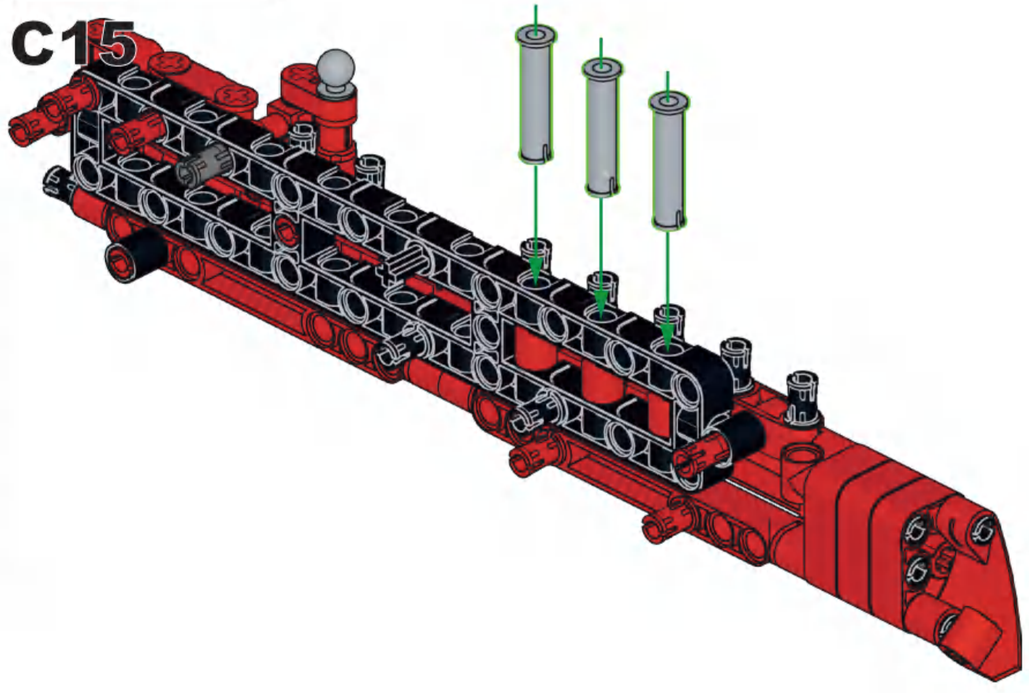

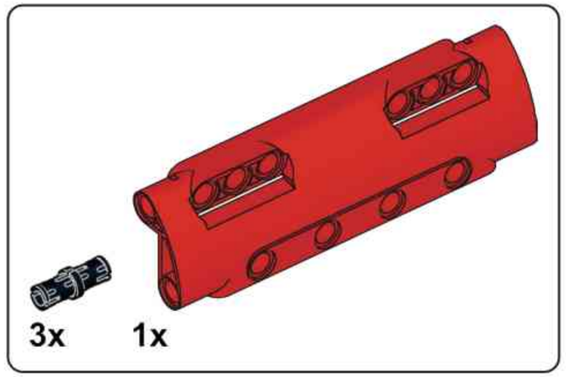

C16

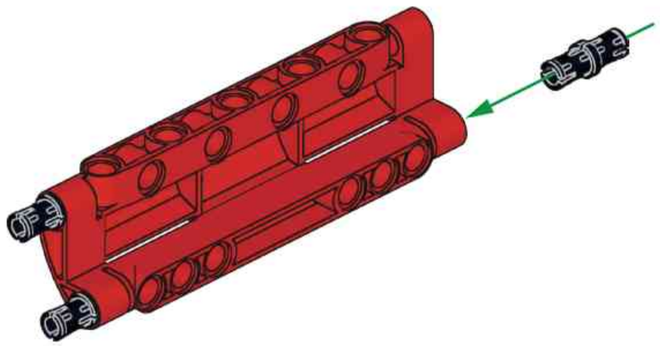

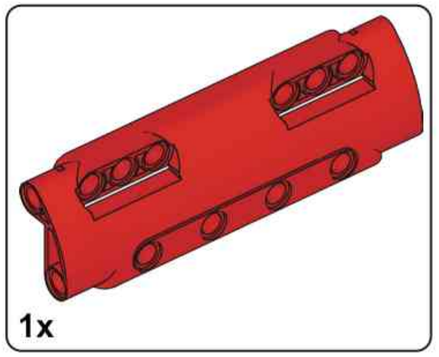

C17

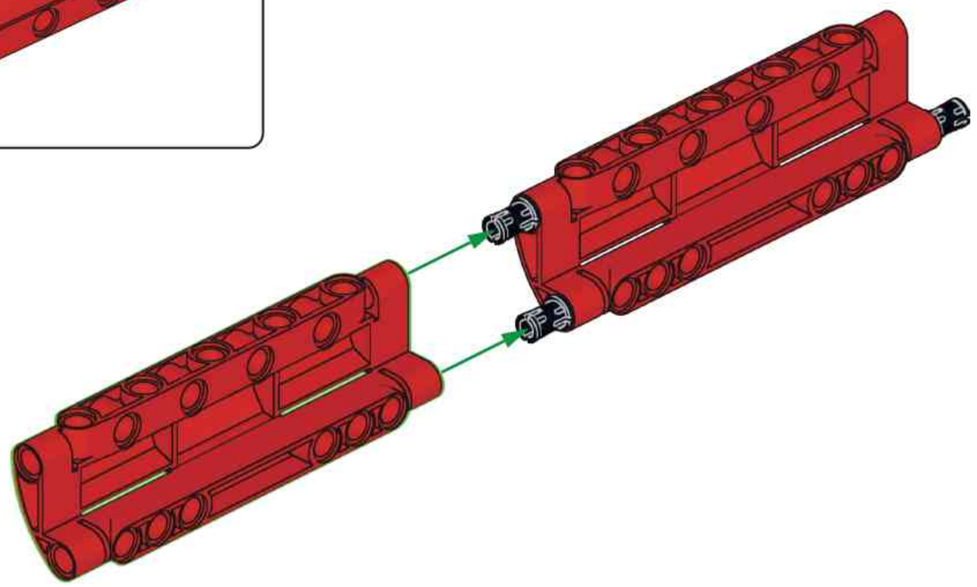

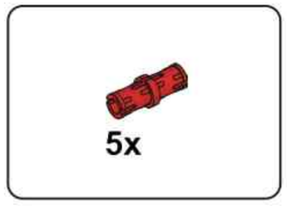

C18

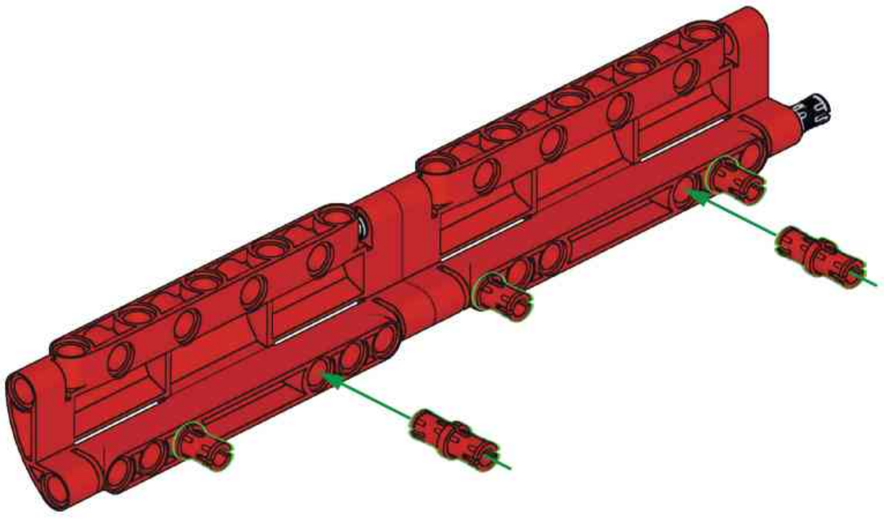

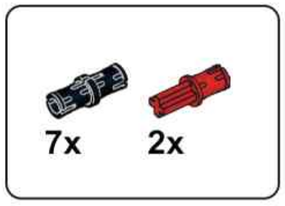

C19

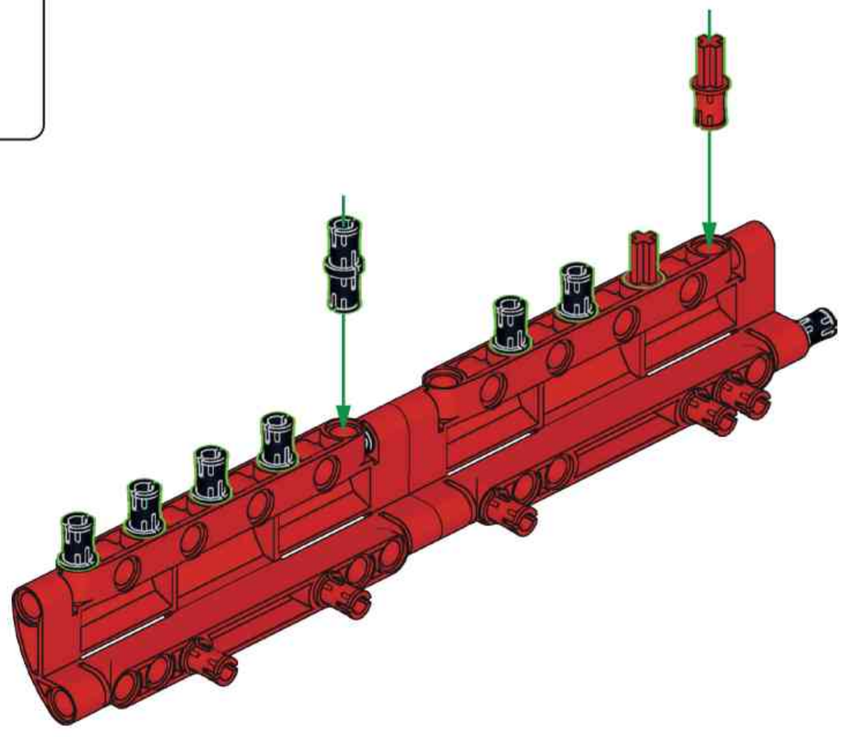

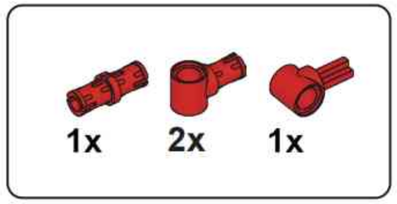

C20

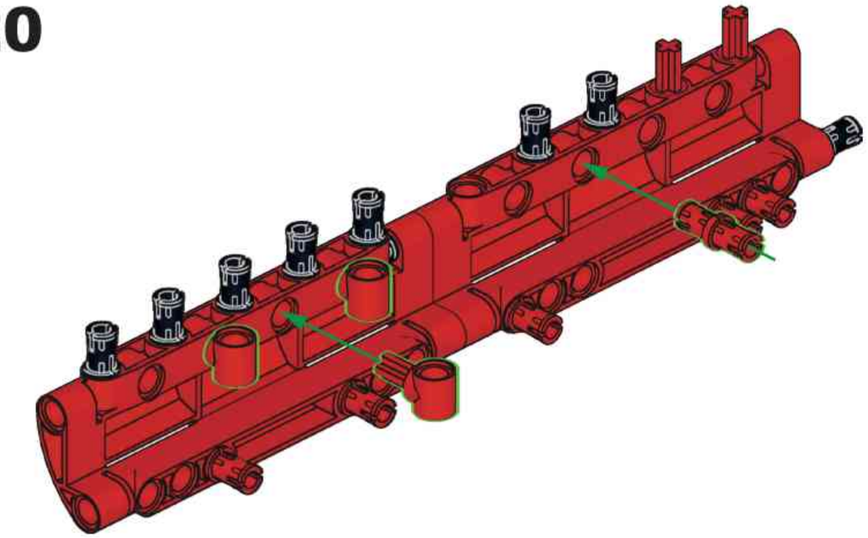

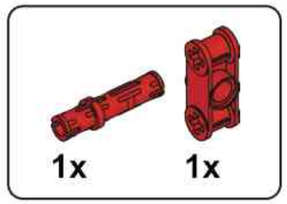

C21

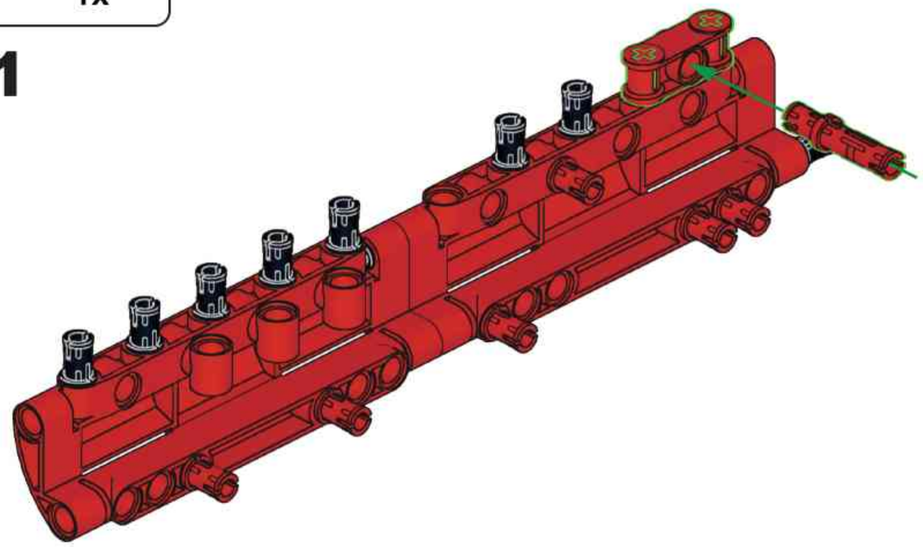

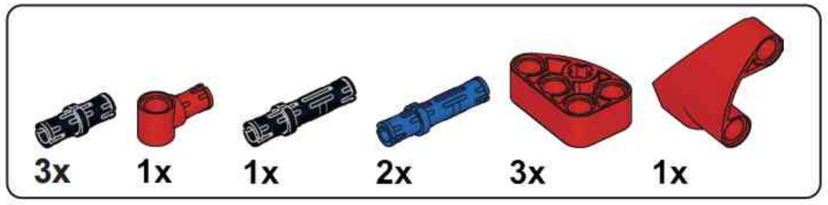

C22

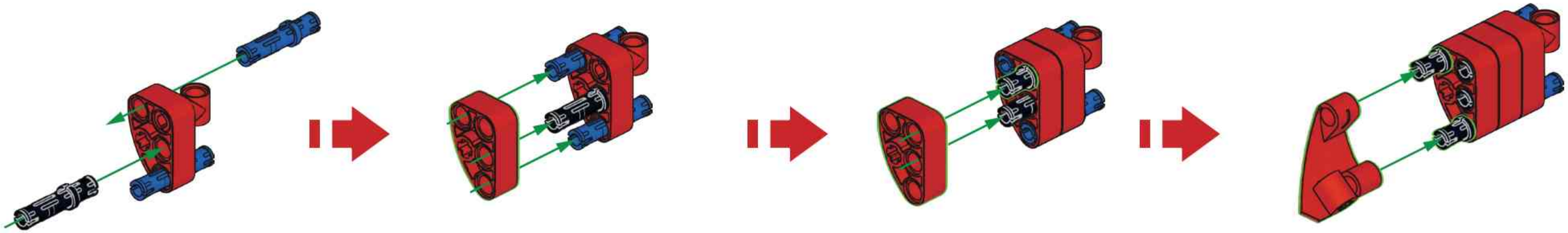

C23

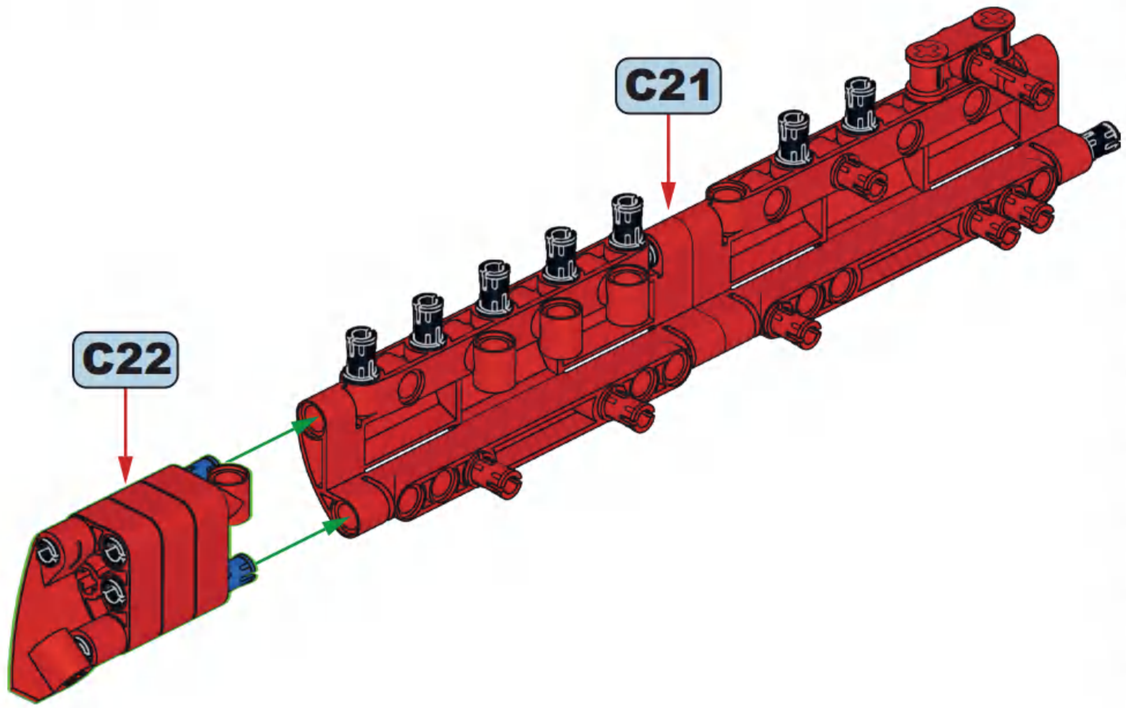

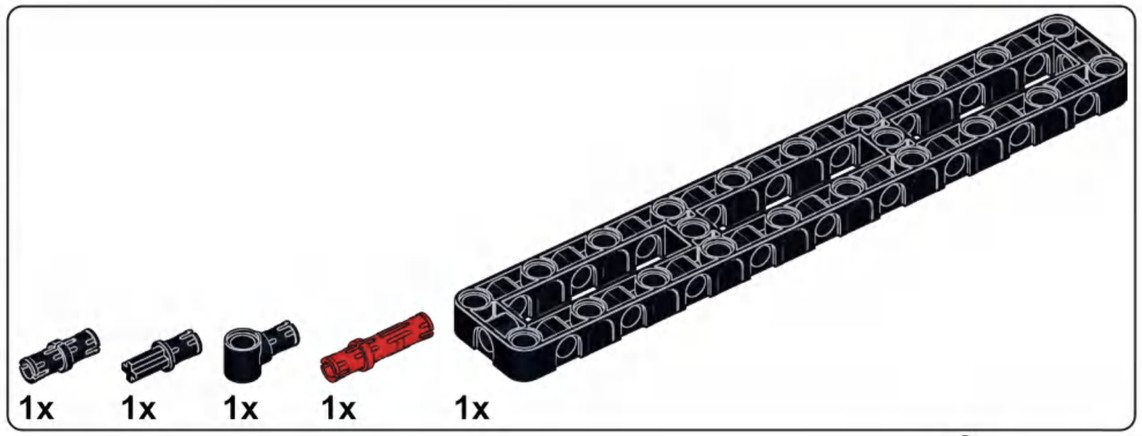

C24

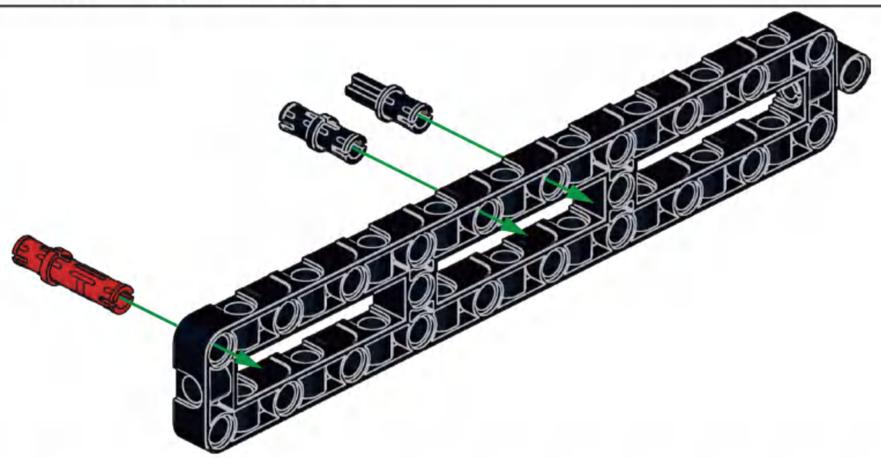

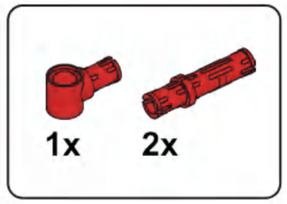

C25

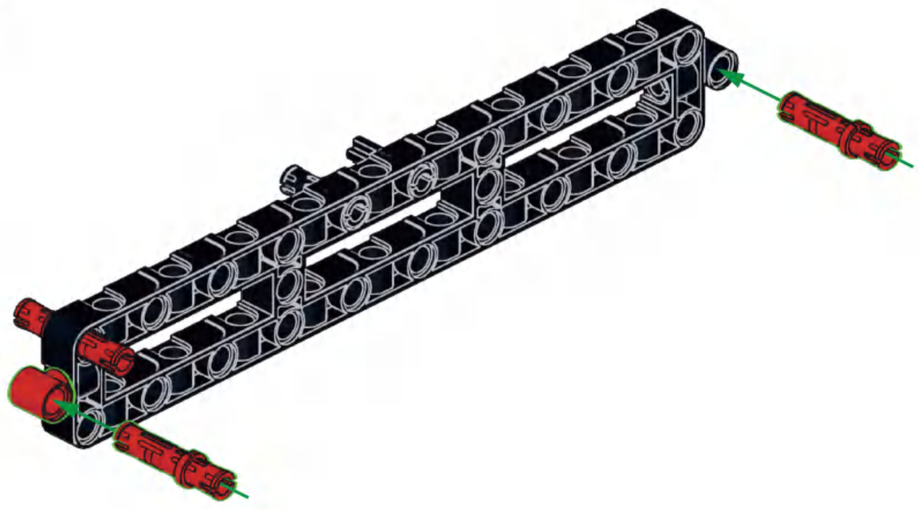

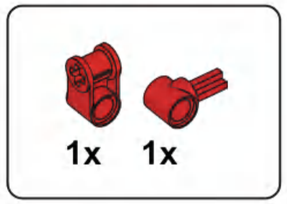

C26

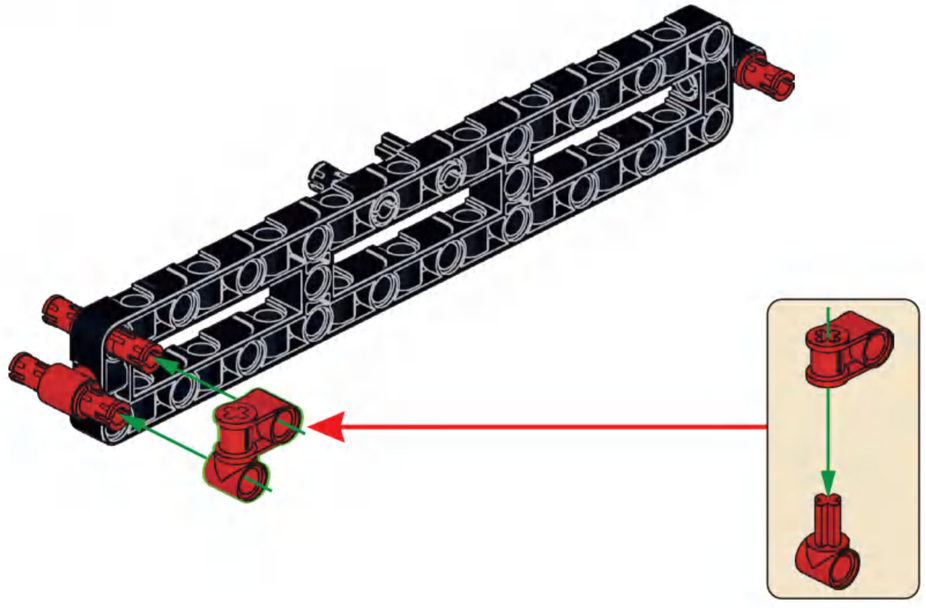

C27

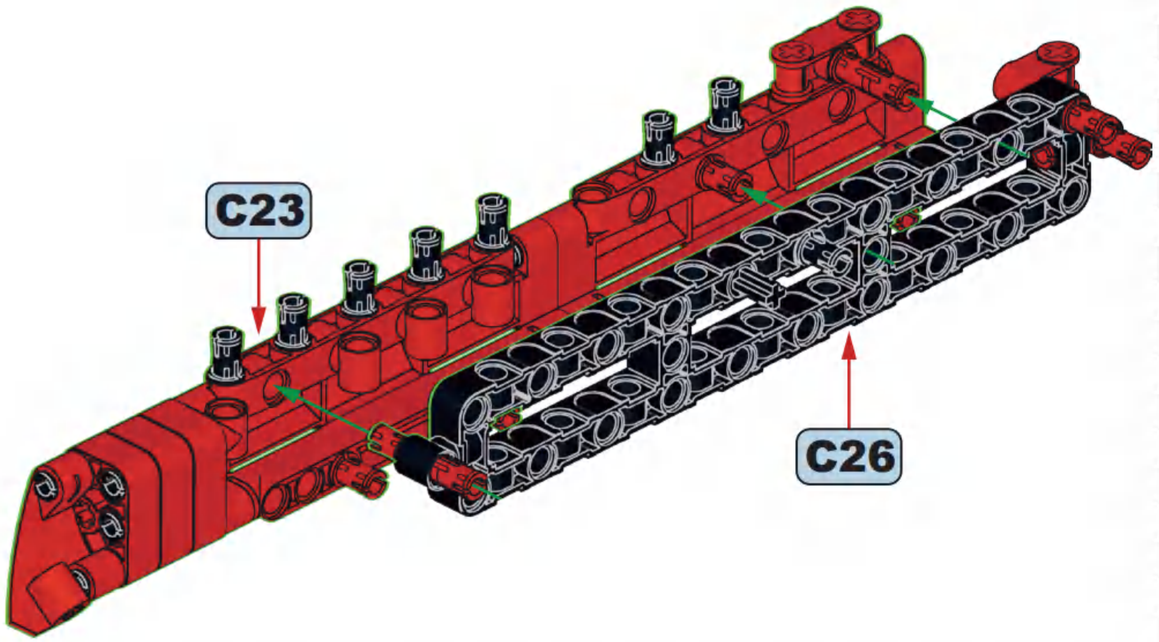

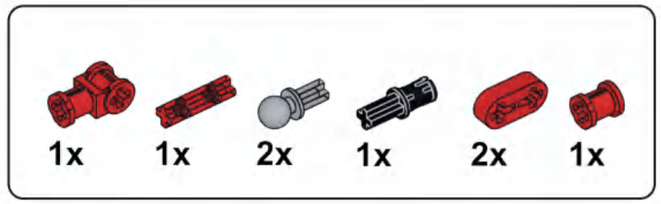

C28

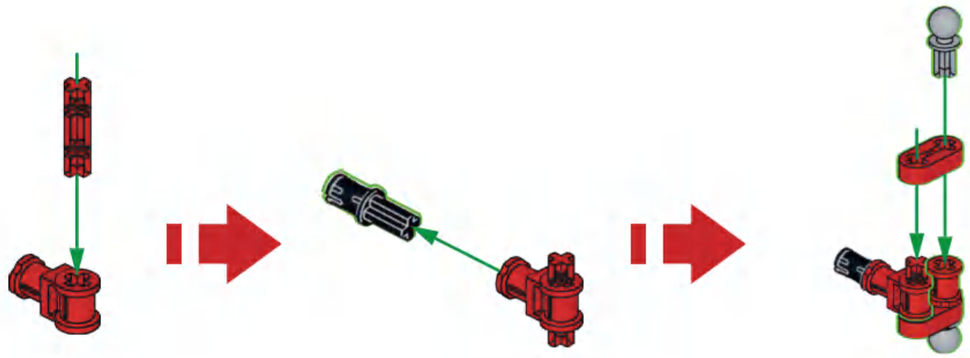

C29

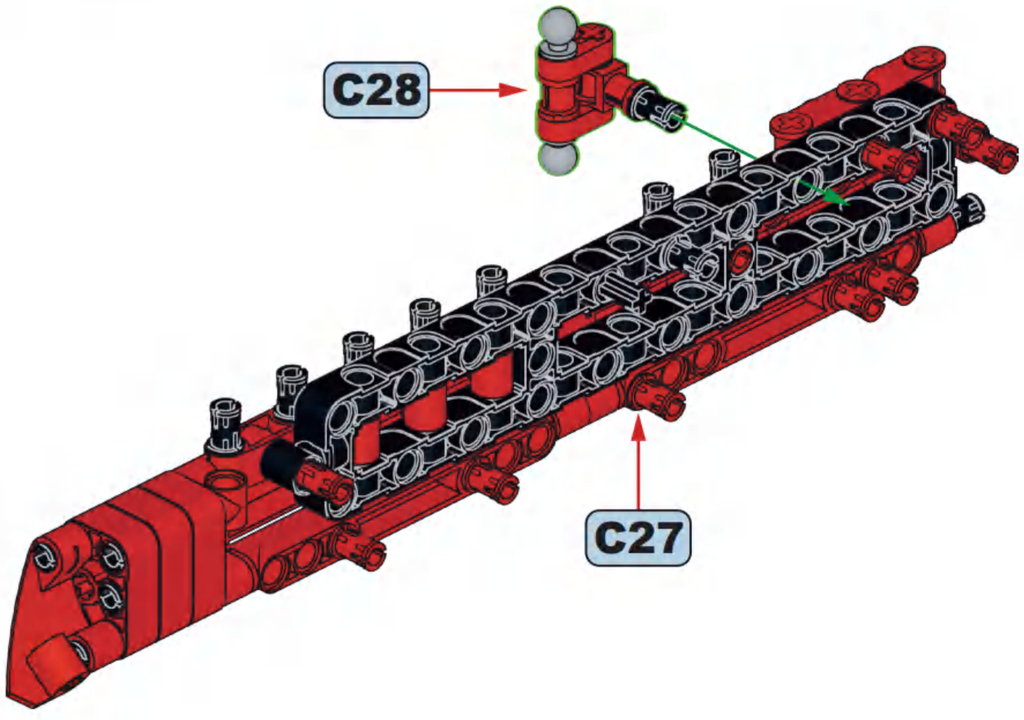

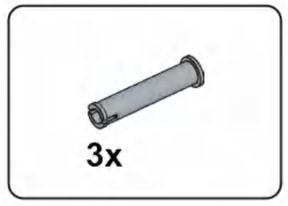

C30

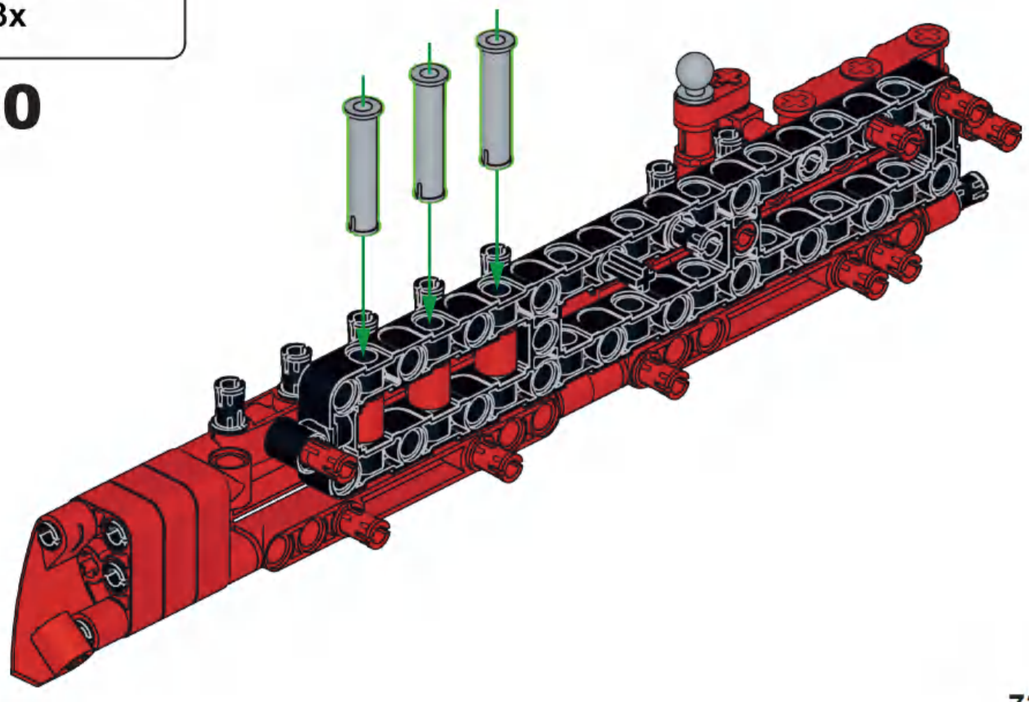

C31

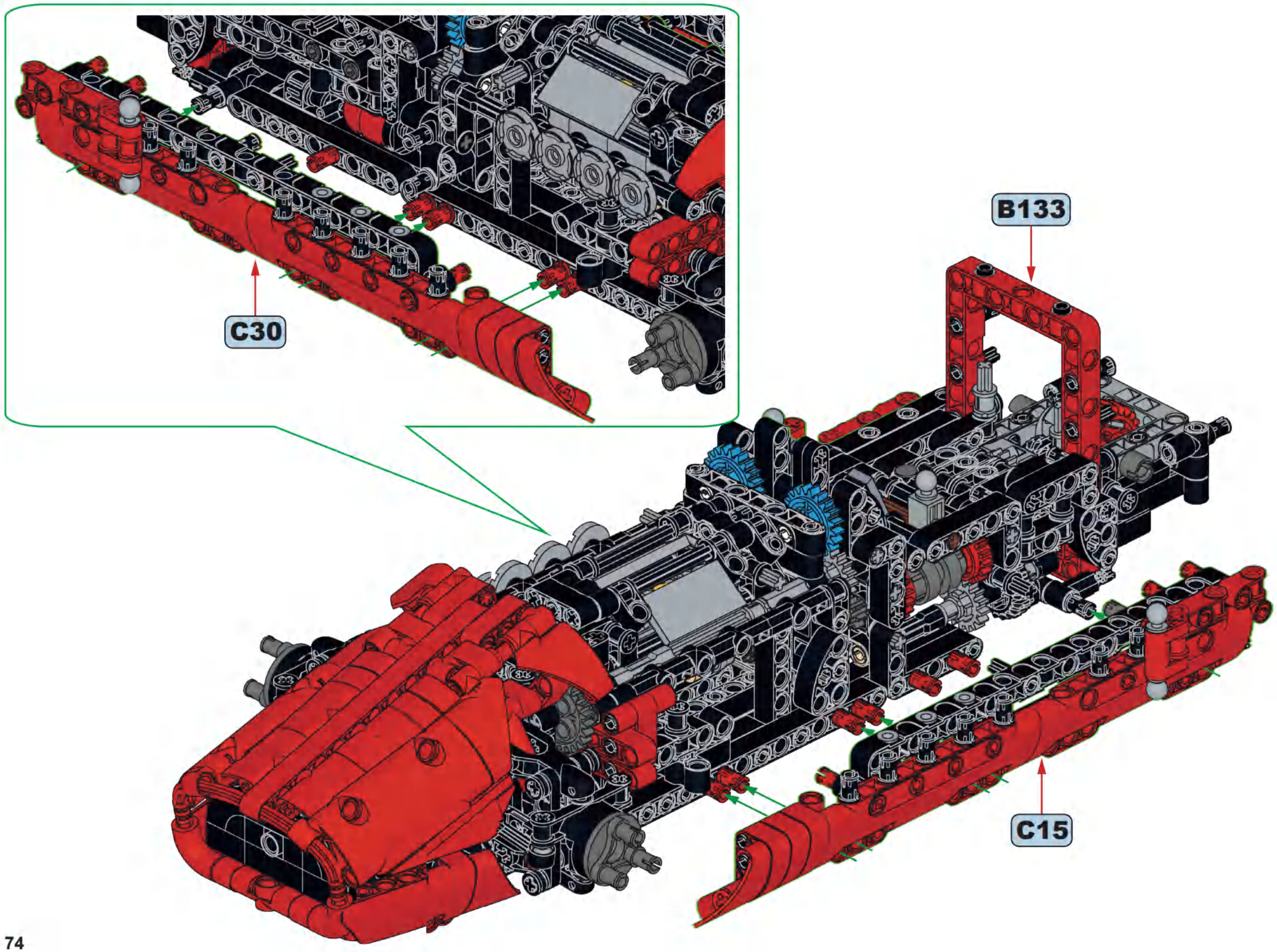

C32

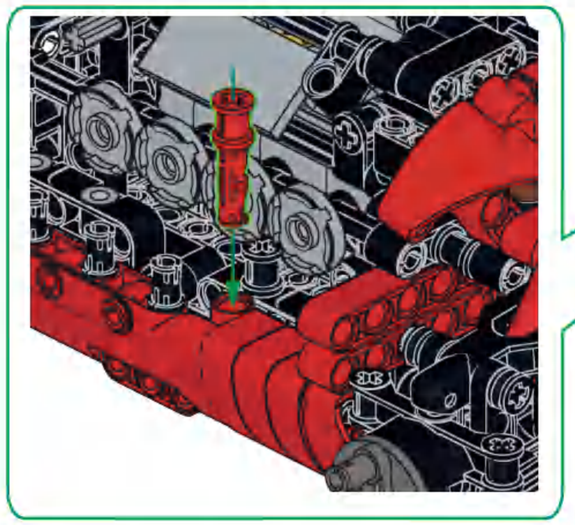

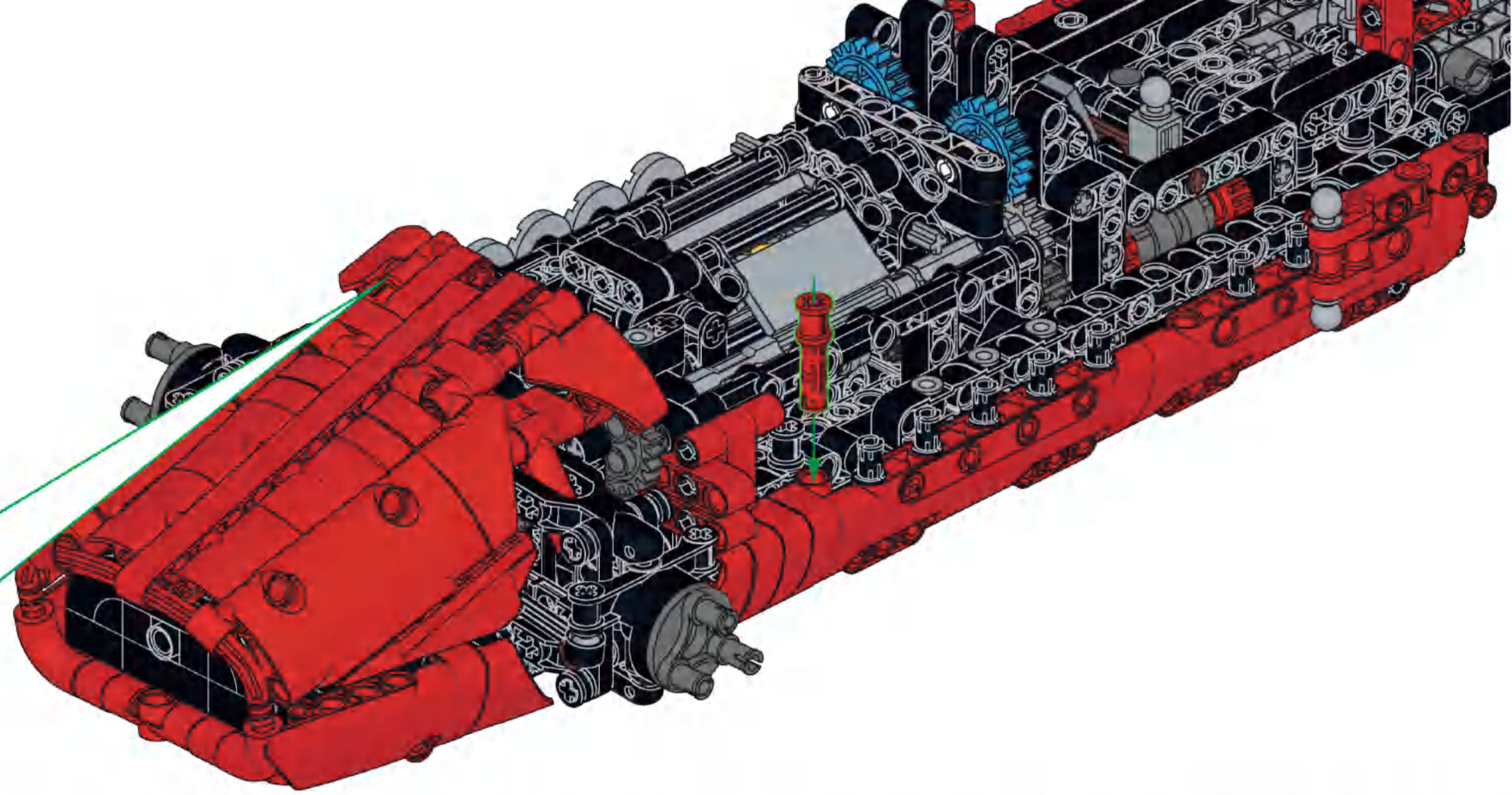

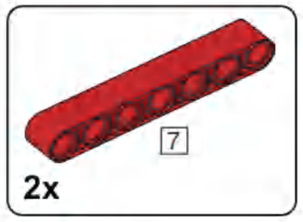

C33

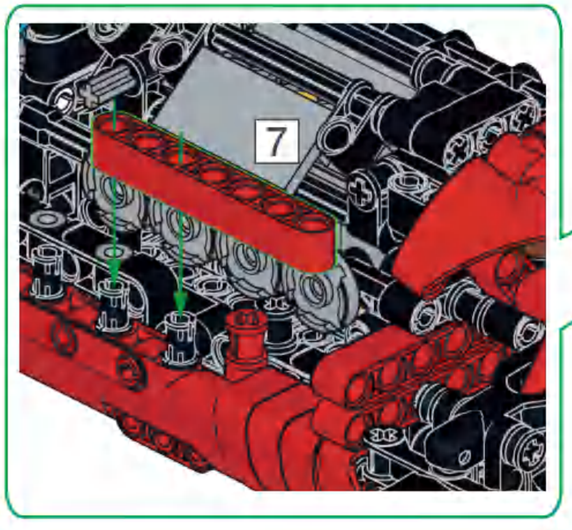

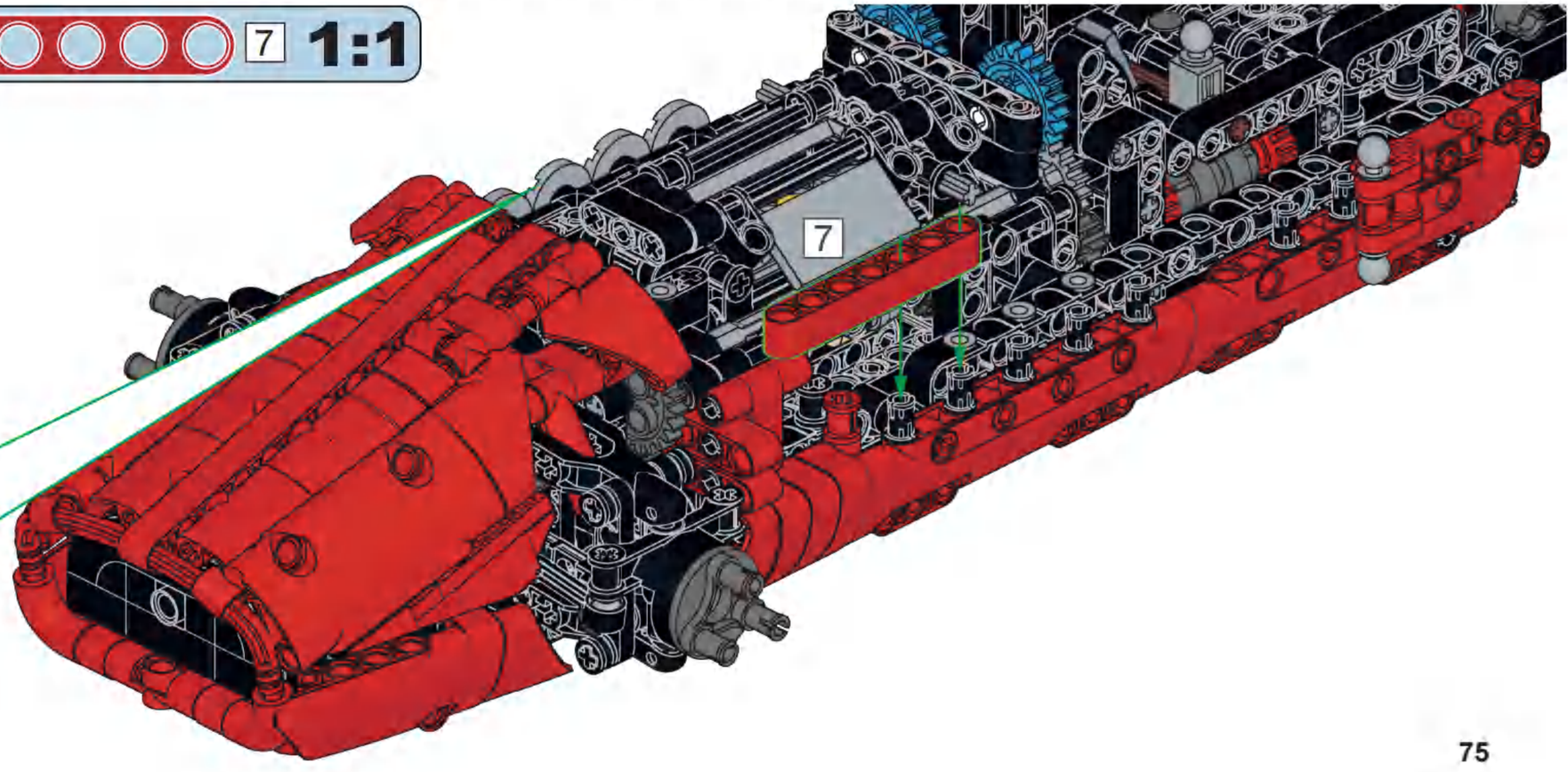

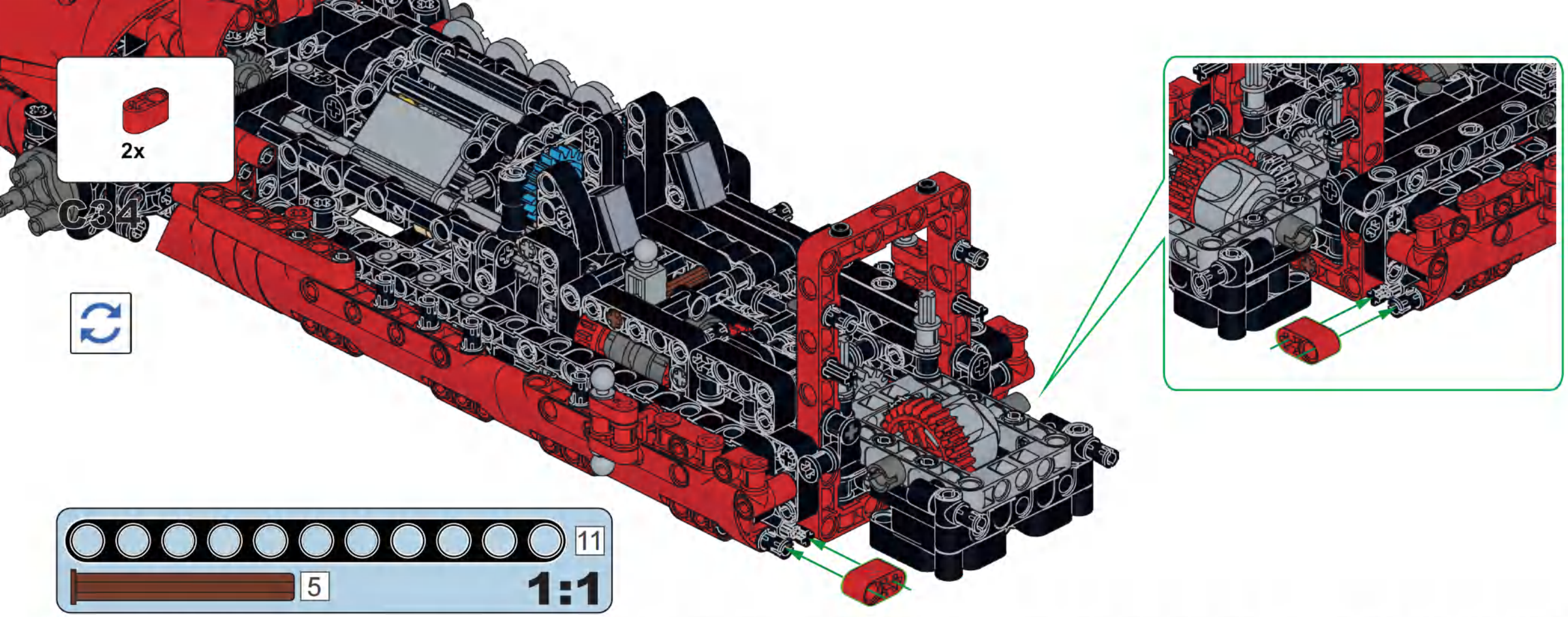

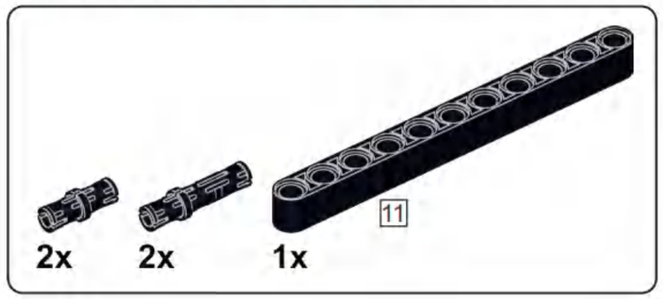

C35

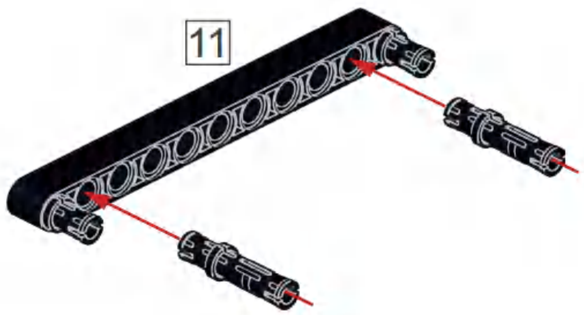

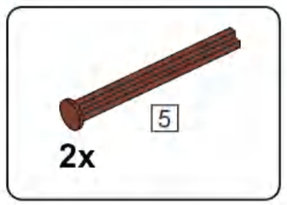

C36

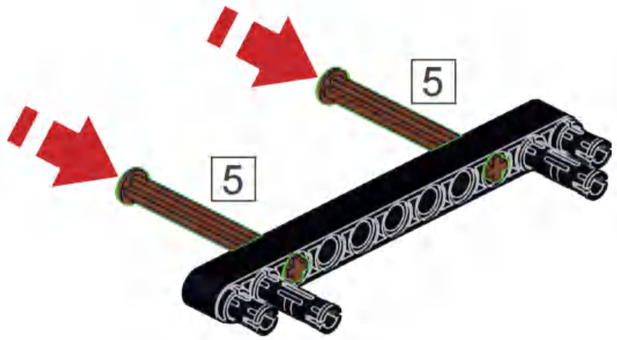

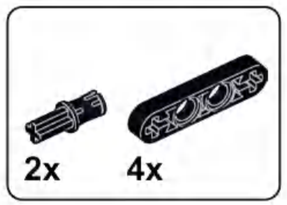

C37

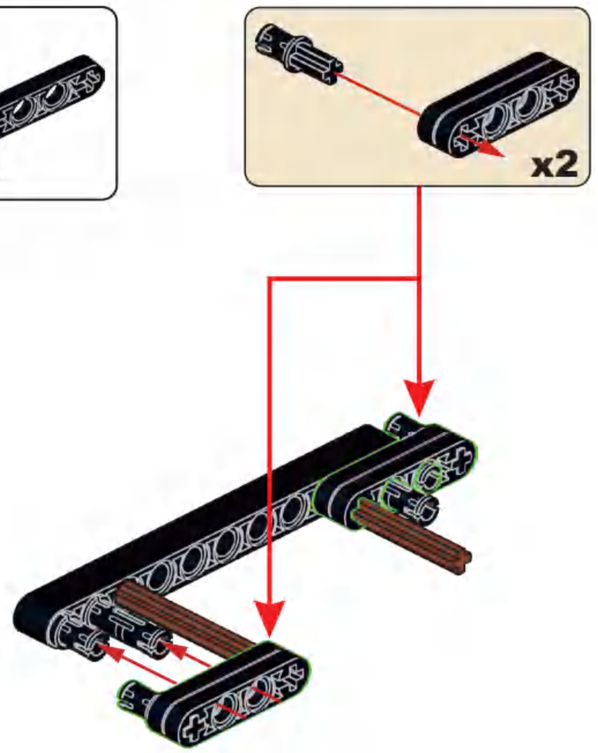

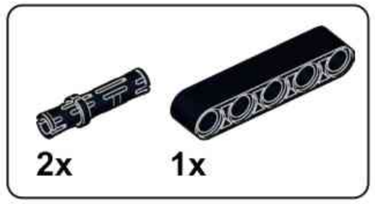

C38

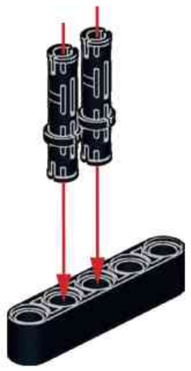

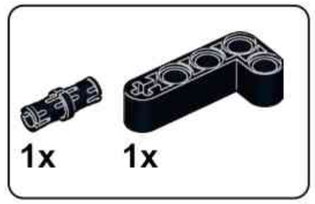

C39

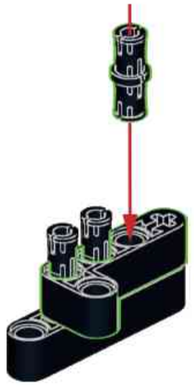

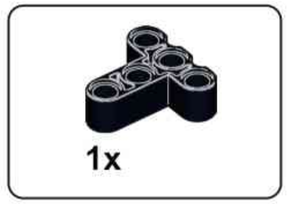

C40

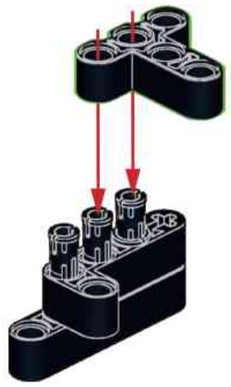

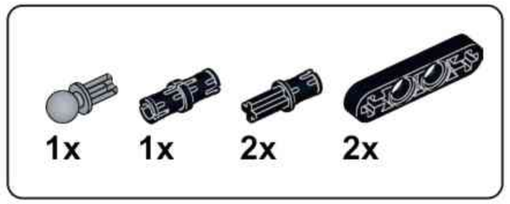

C41

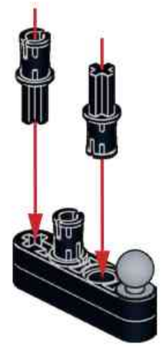

C42

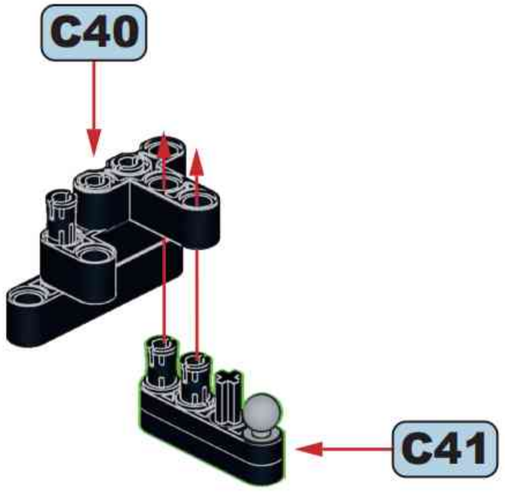

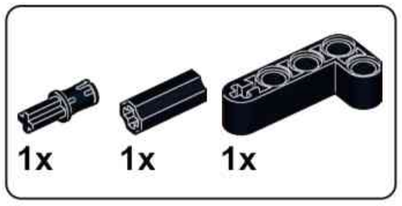

C43

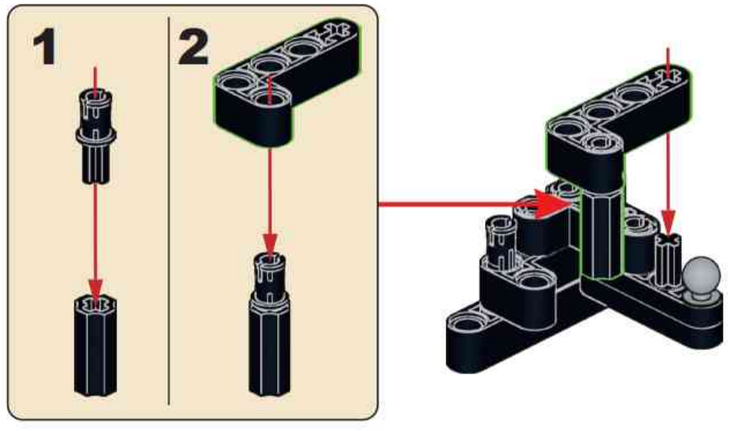

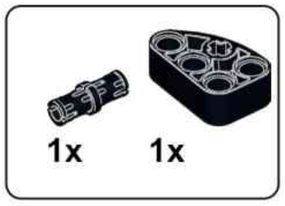

C44

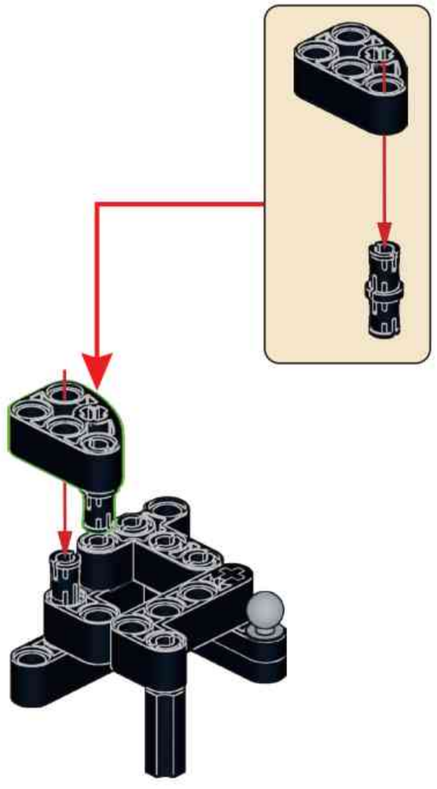

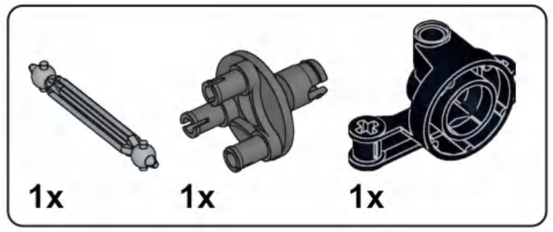

C45

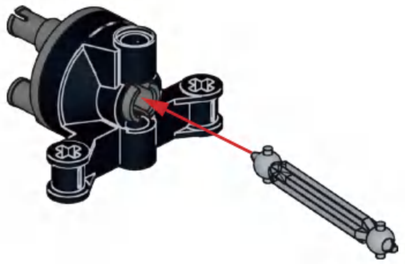

C46

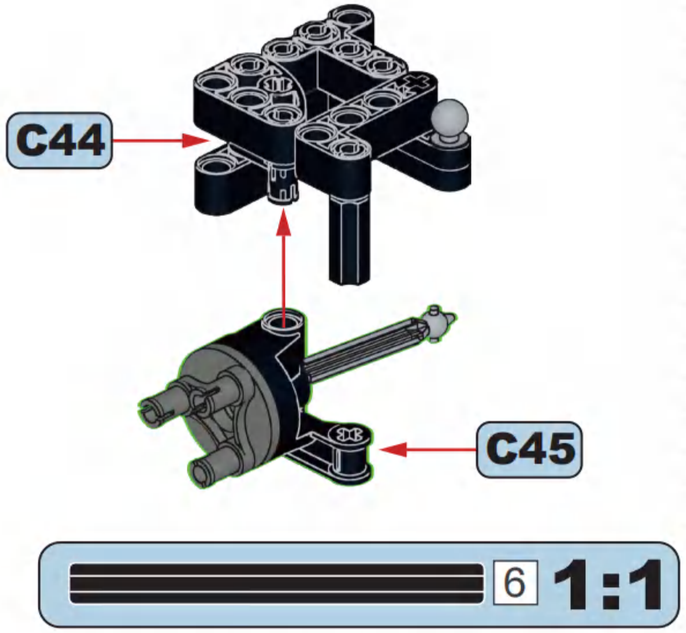

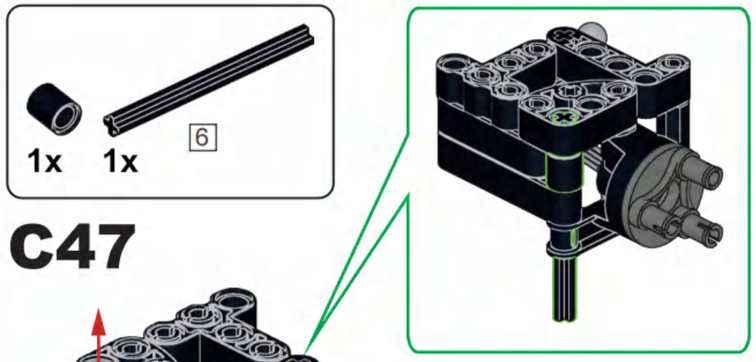

C47

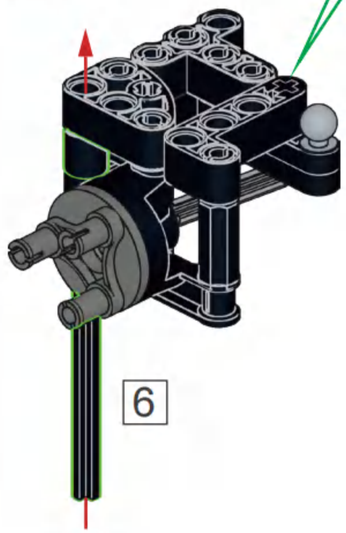

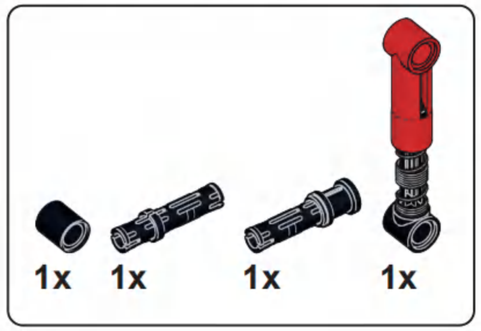

C48

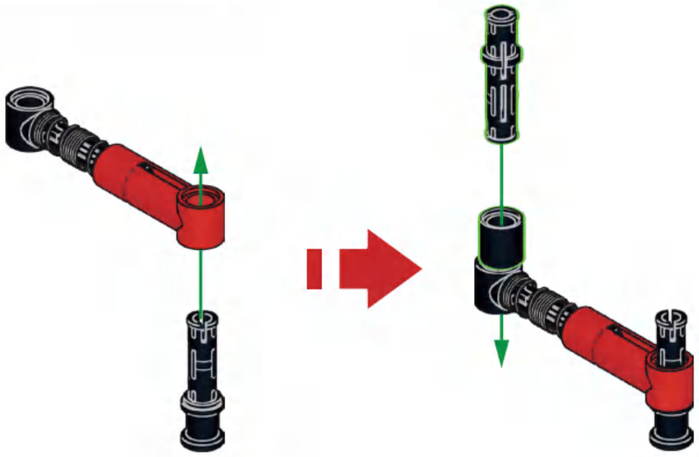

C49

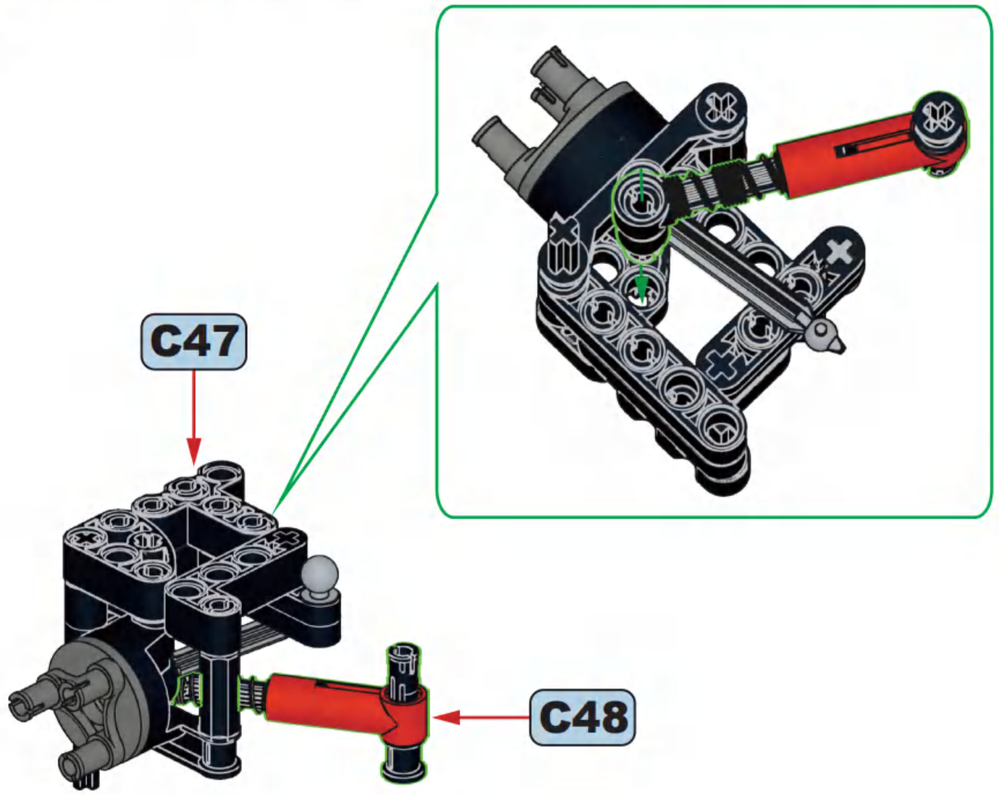

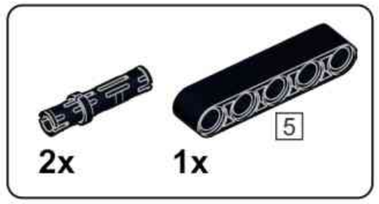

C50

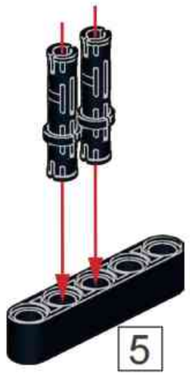

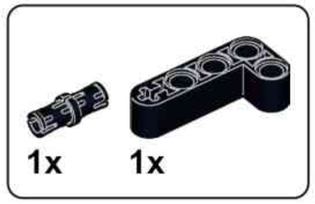

C51

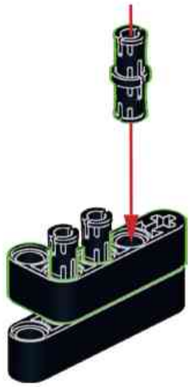

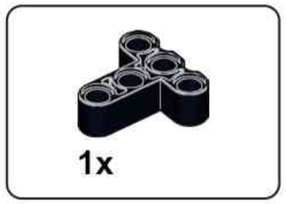

C52

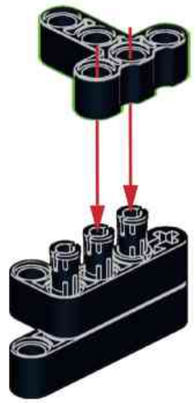

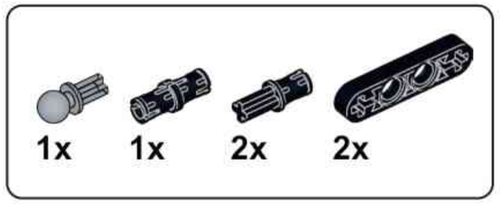

C53

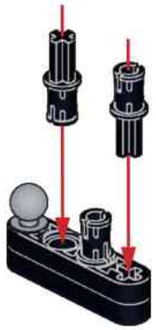

C54

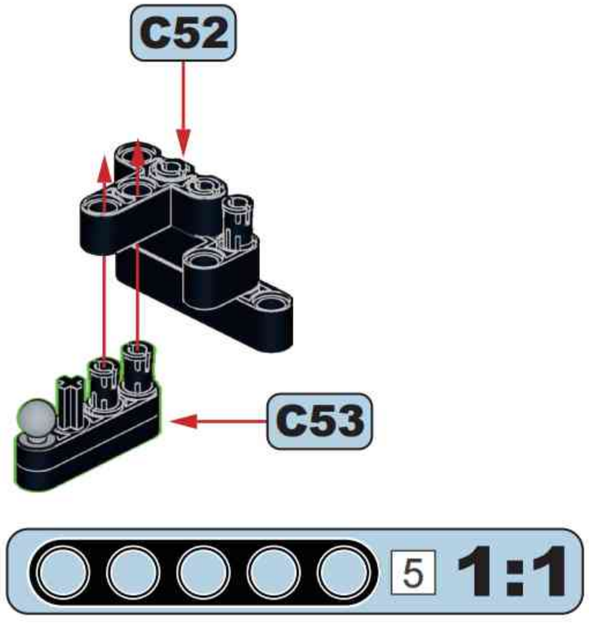

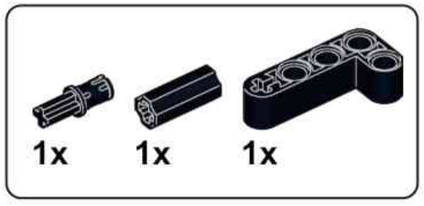

C55

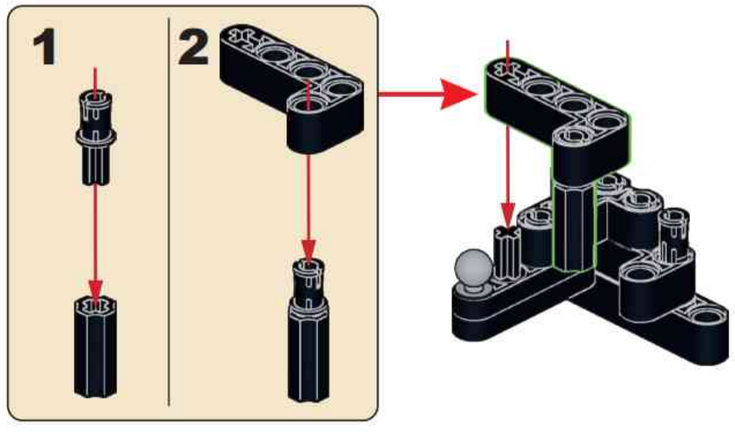

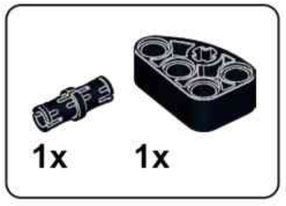

C56

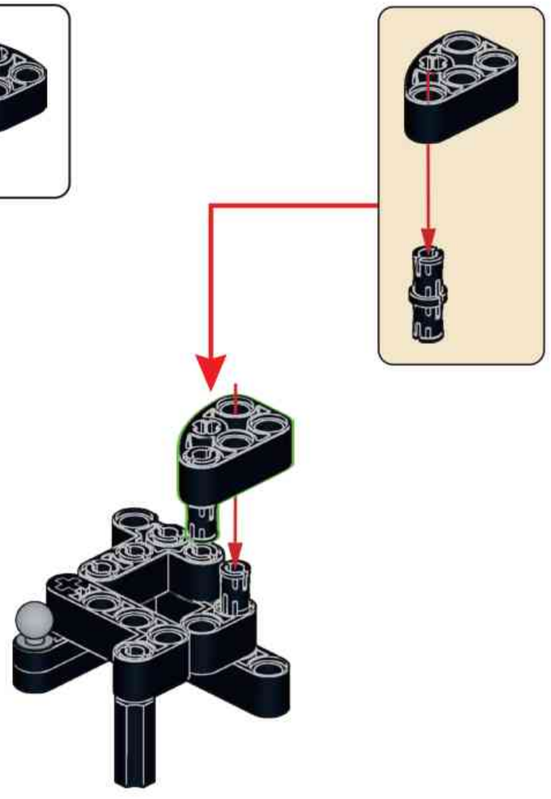

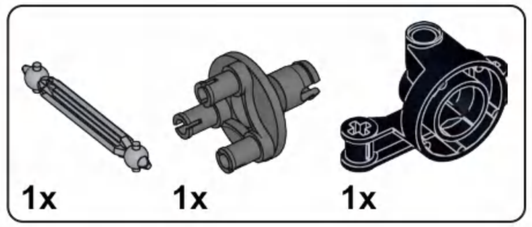

C57

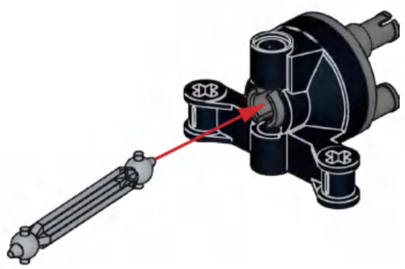

C58

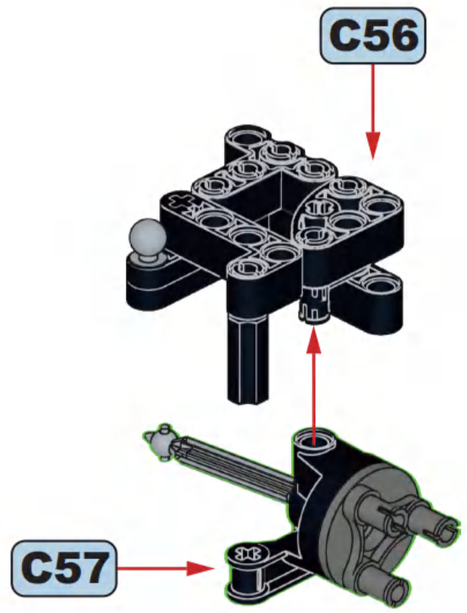

C59

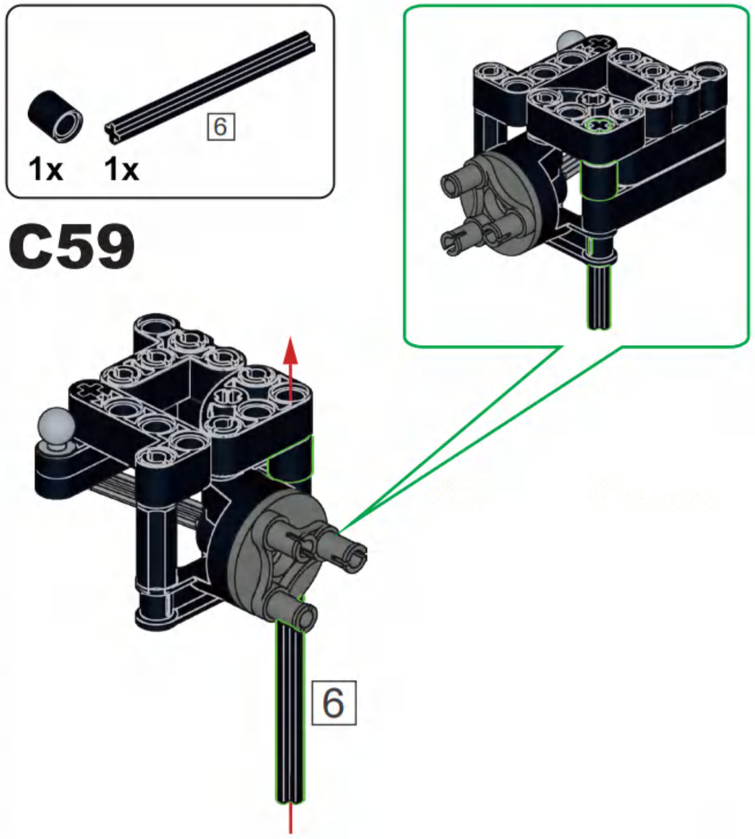

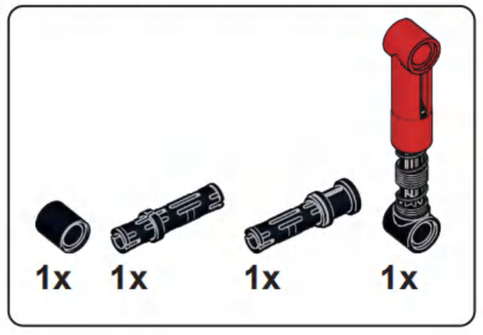

C60

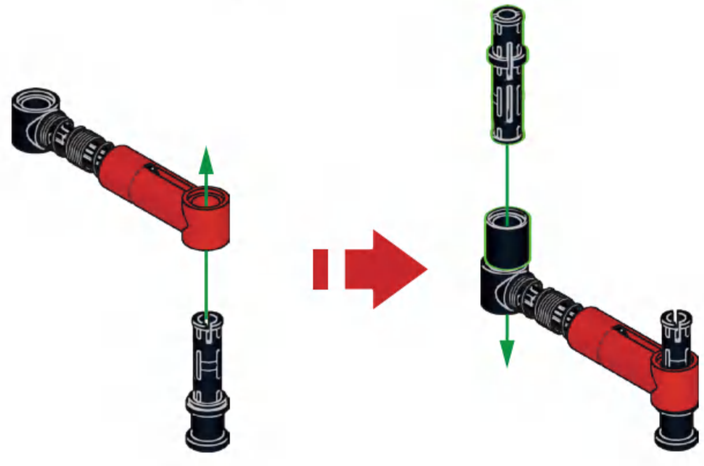

C61

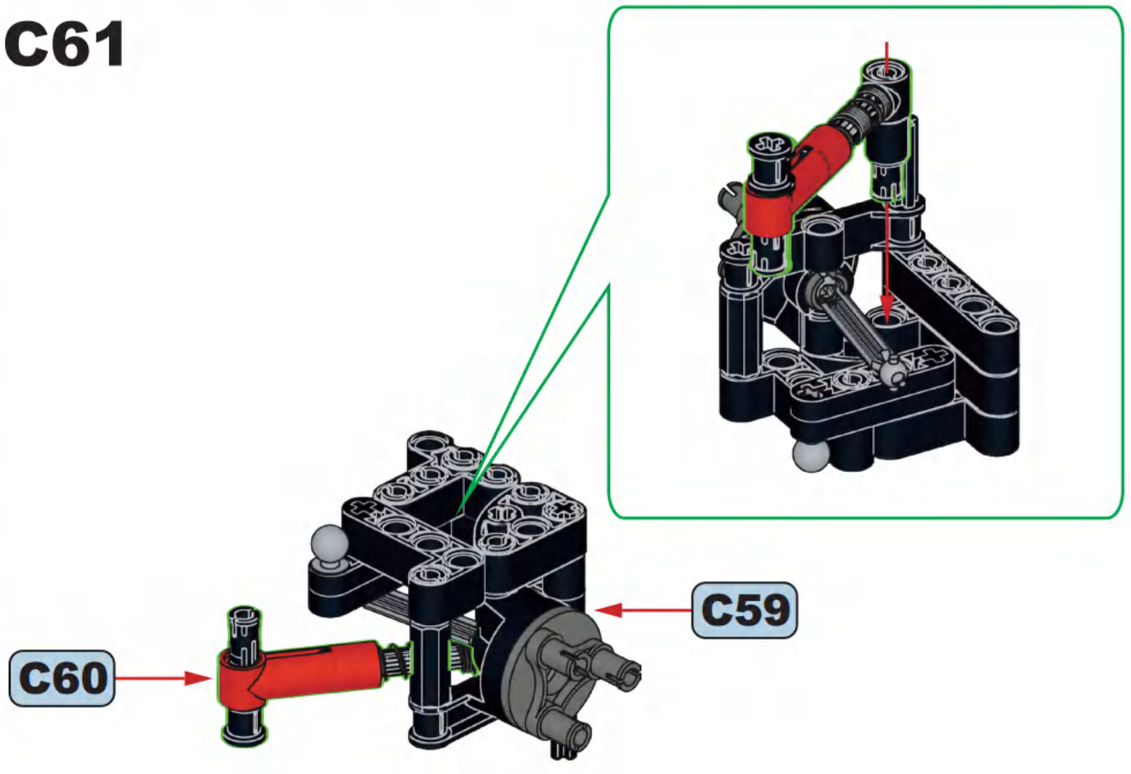

C62

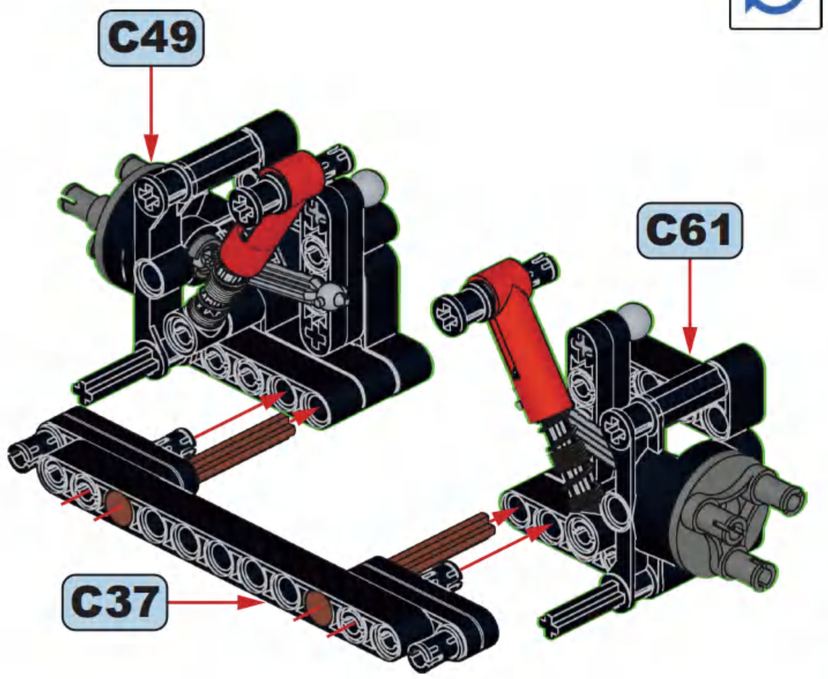

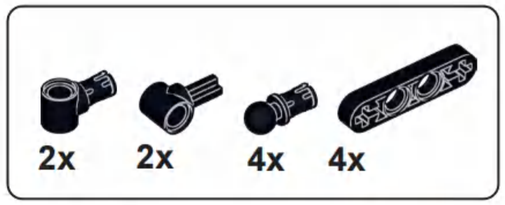

C63

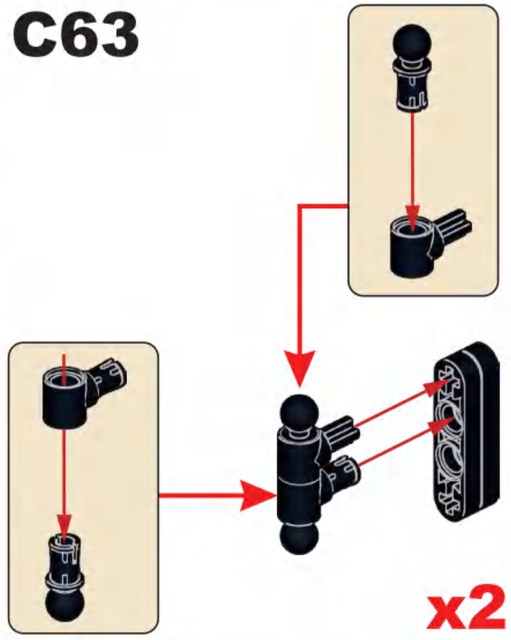

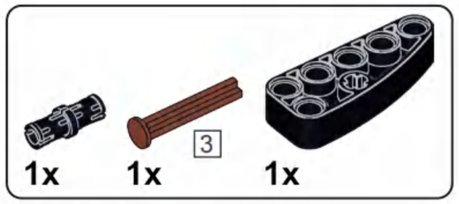

C64

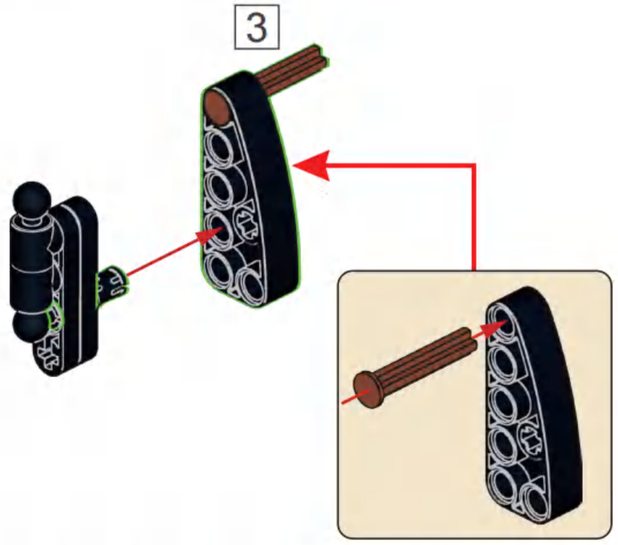

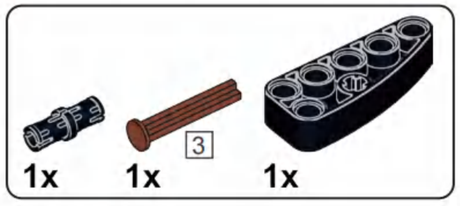

C65

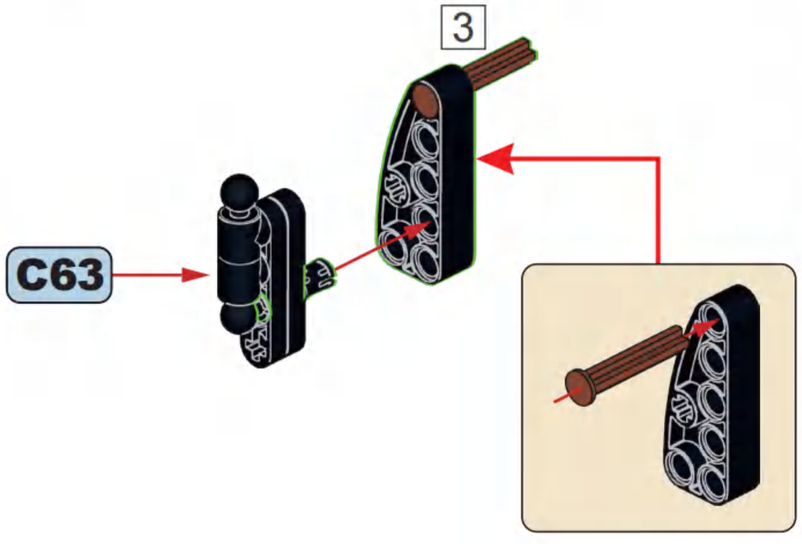

C66

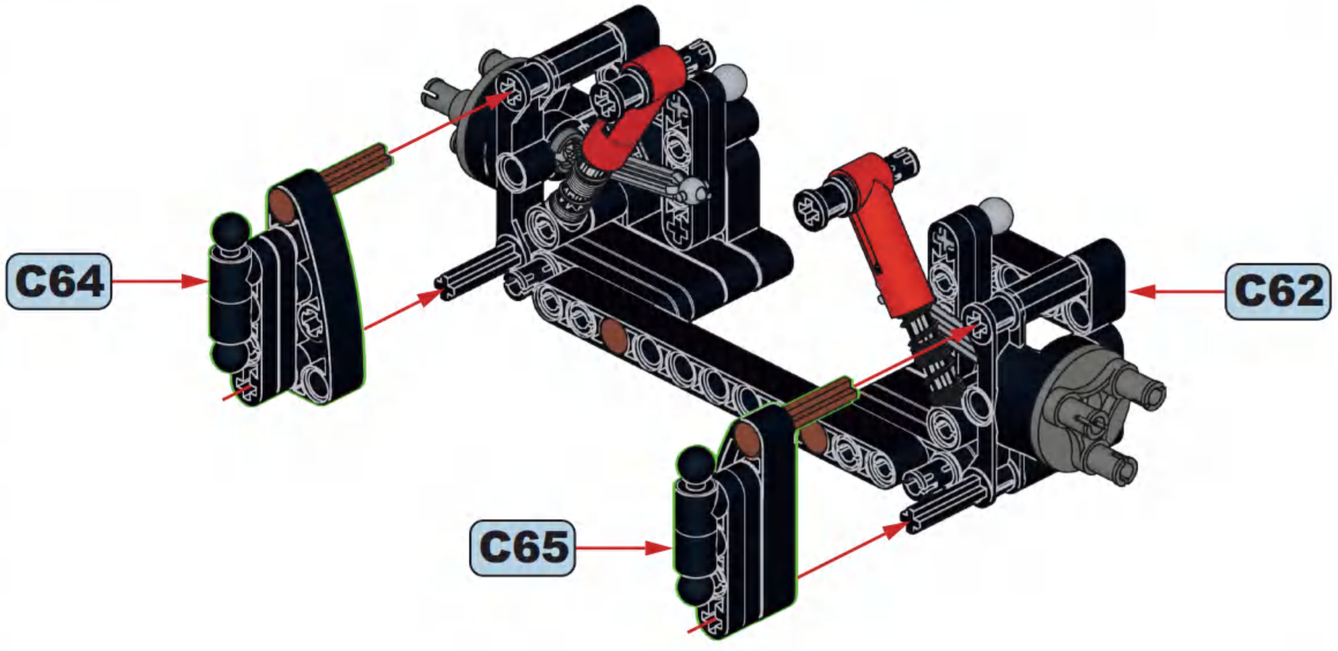

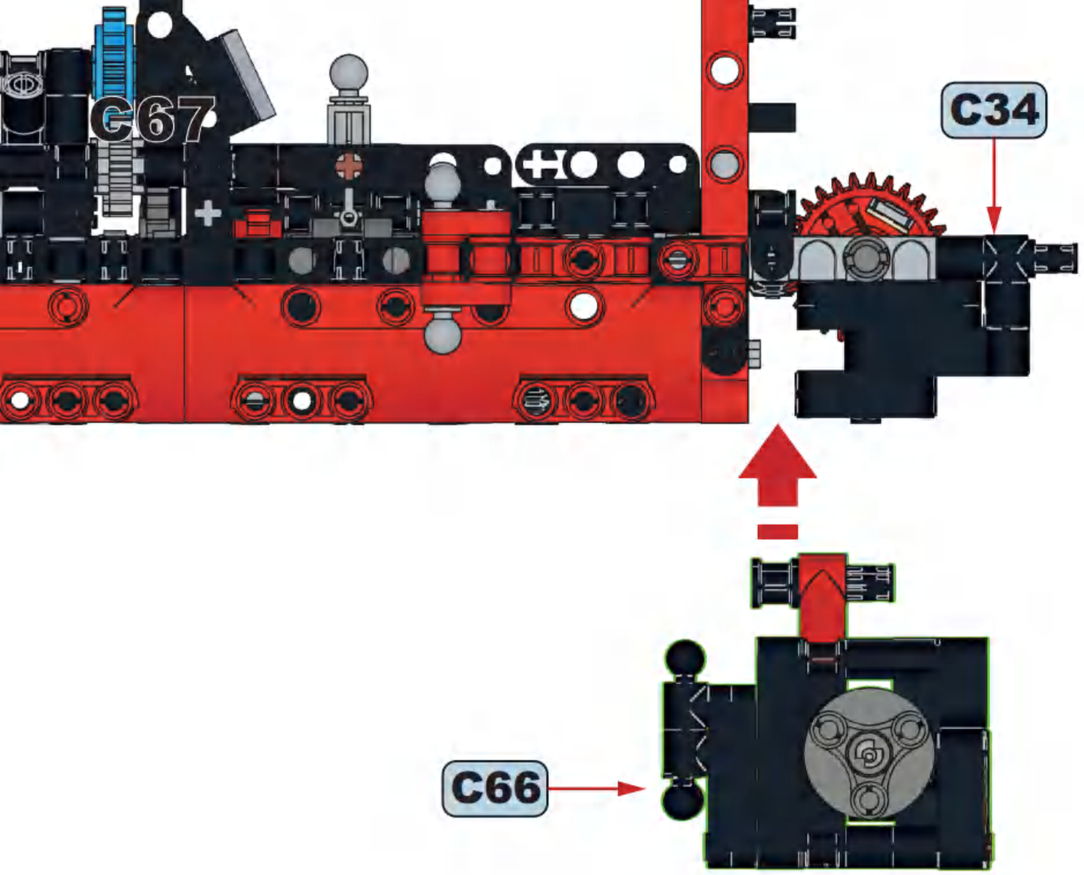
C67
C34
C66

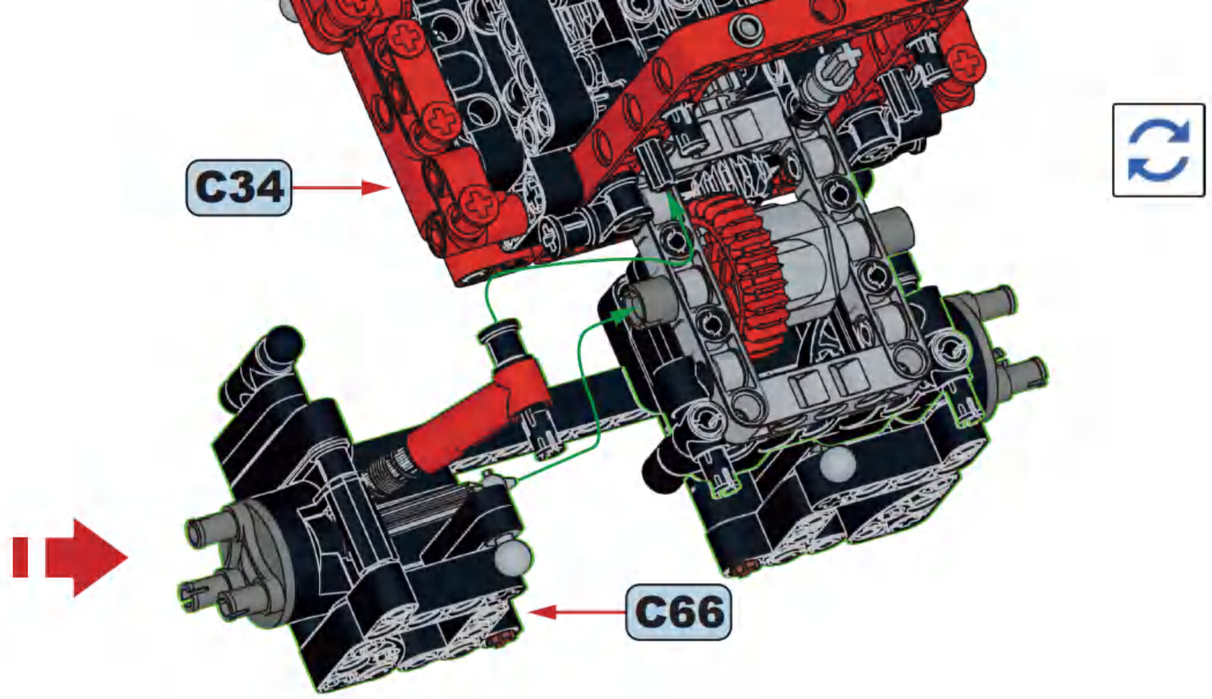
C34
C66

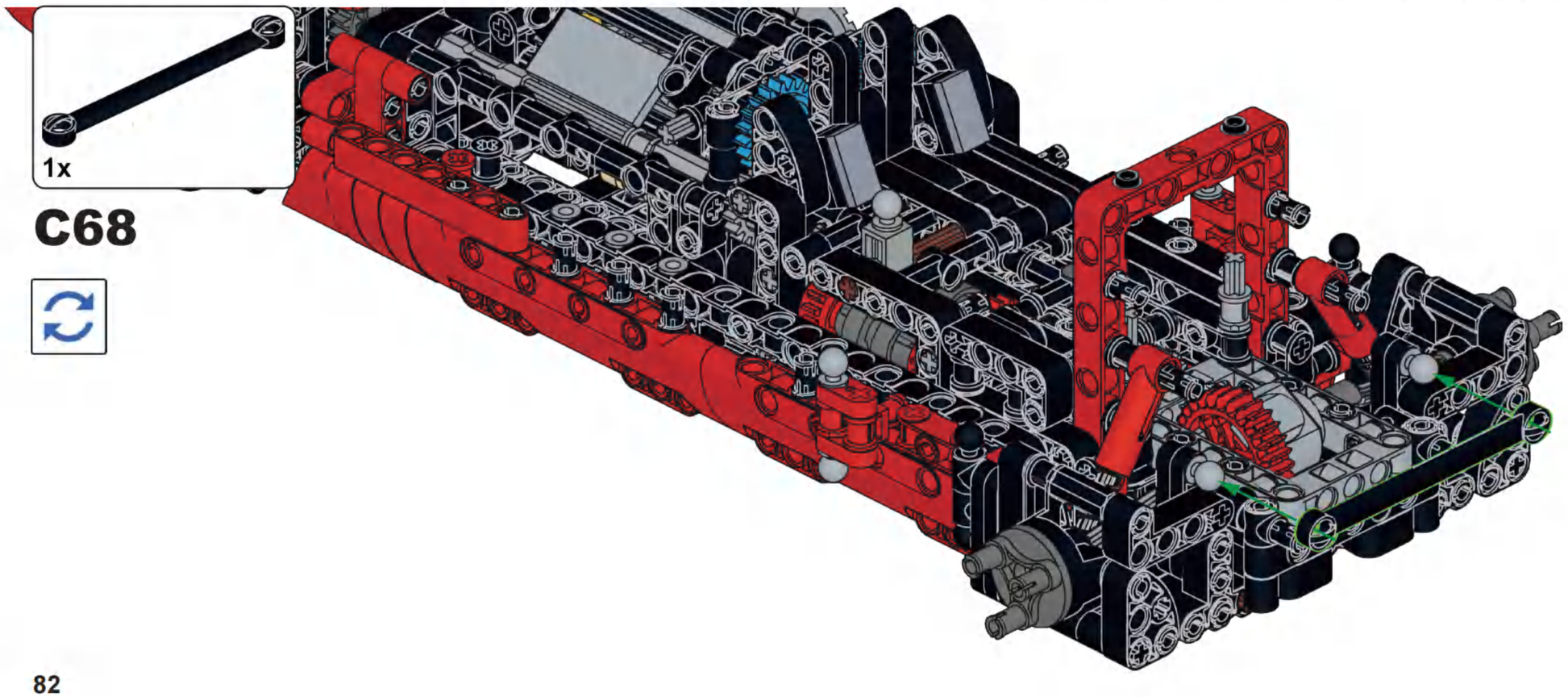
1x
C68

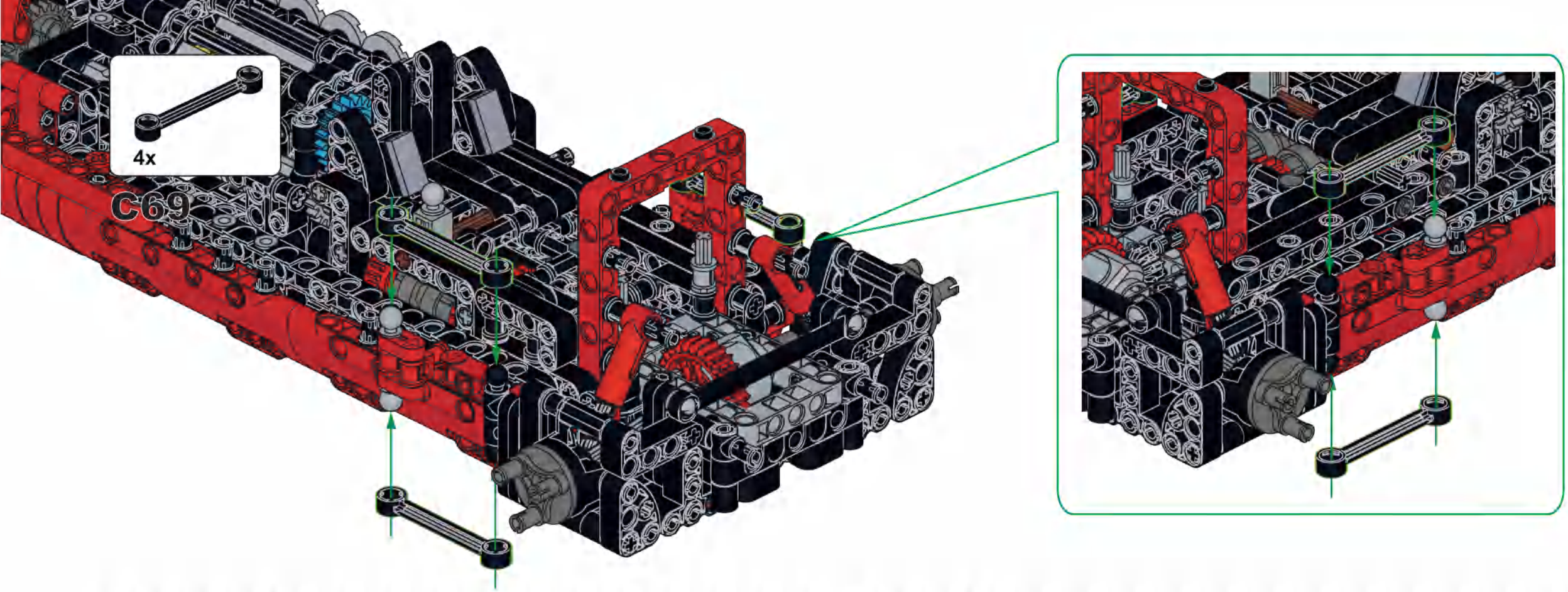
4x
C69

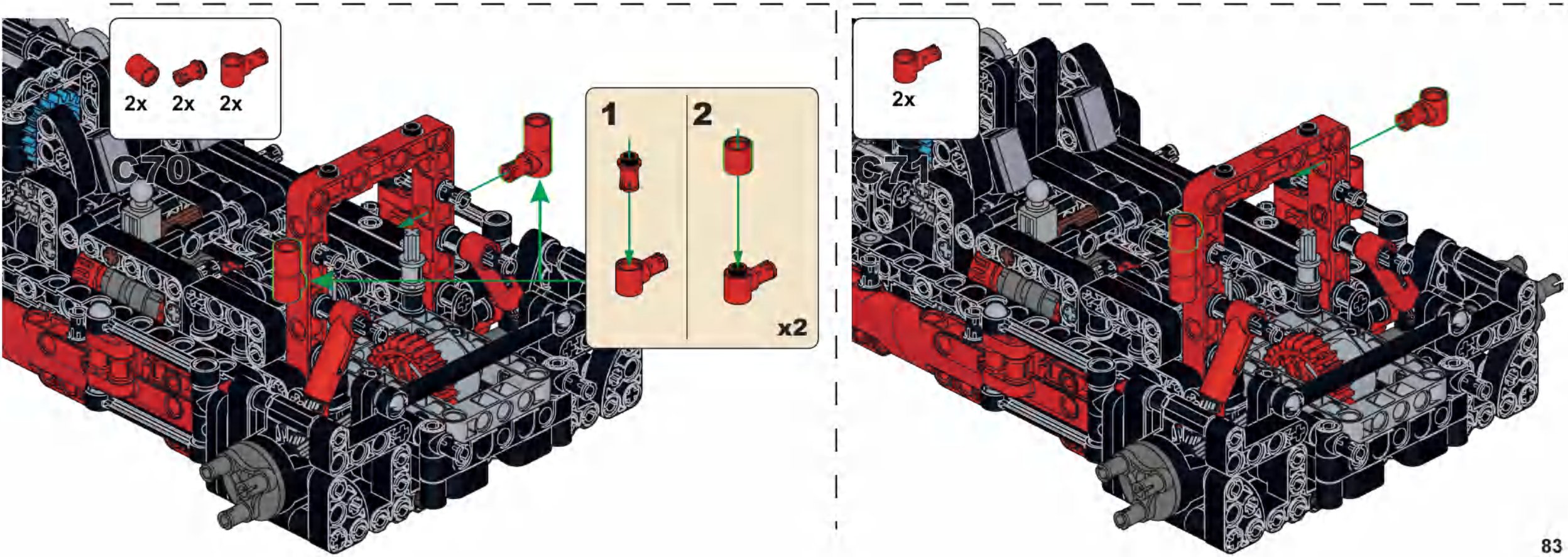
2x 2x 2x
C70
1
2
x2
2x
C71

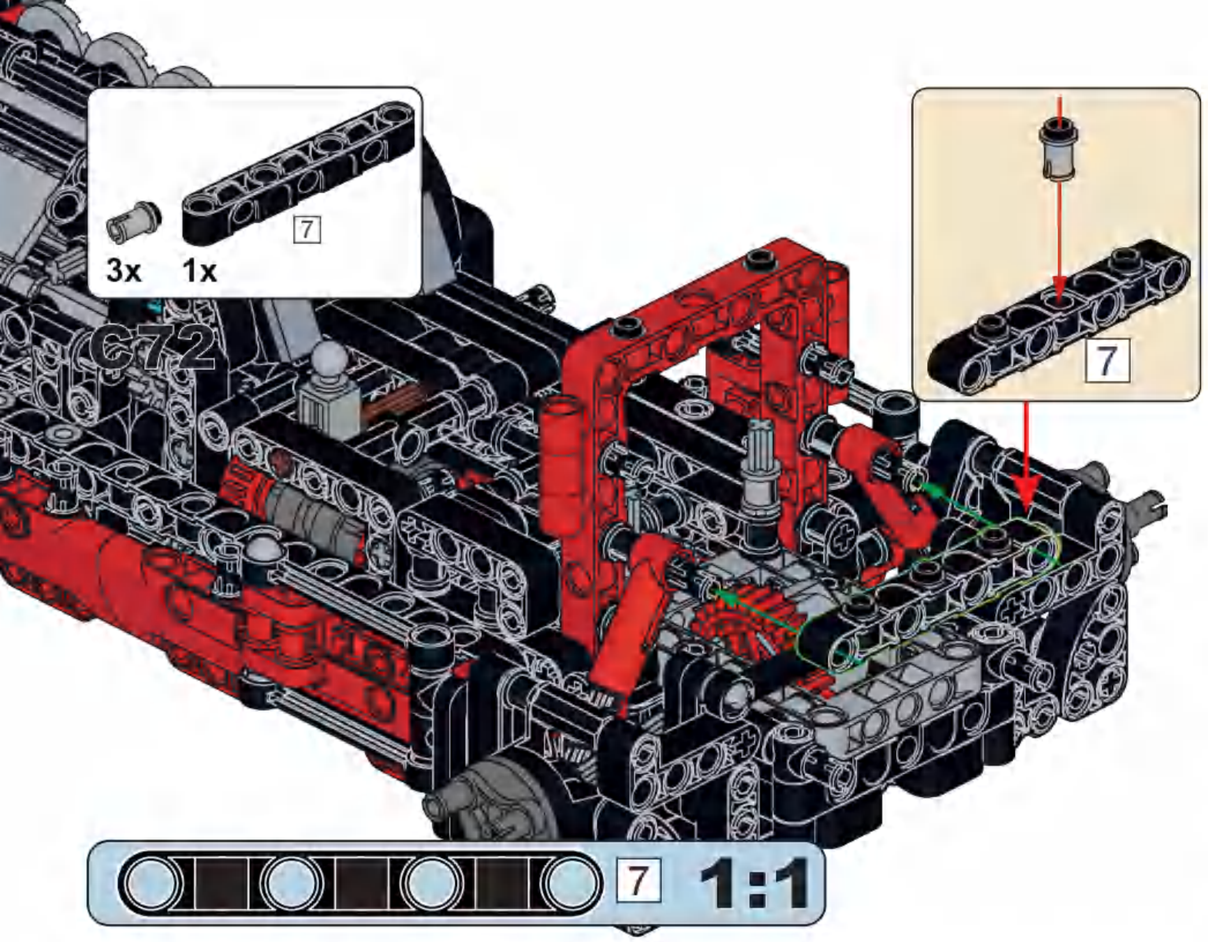
3x
1x
7
C72
7
7
1:1

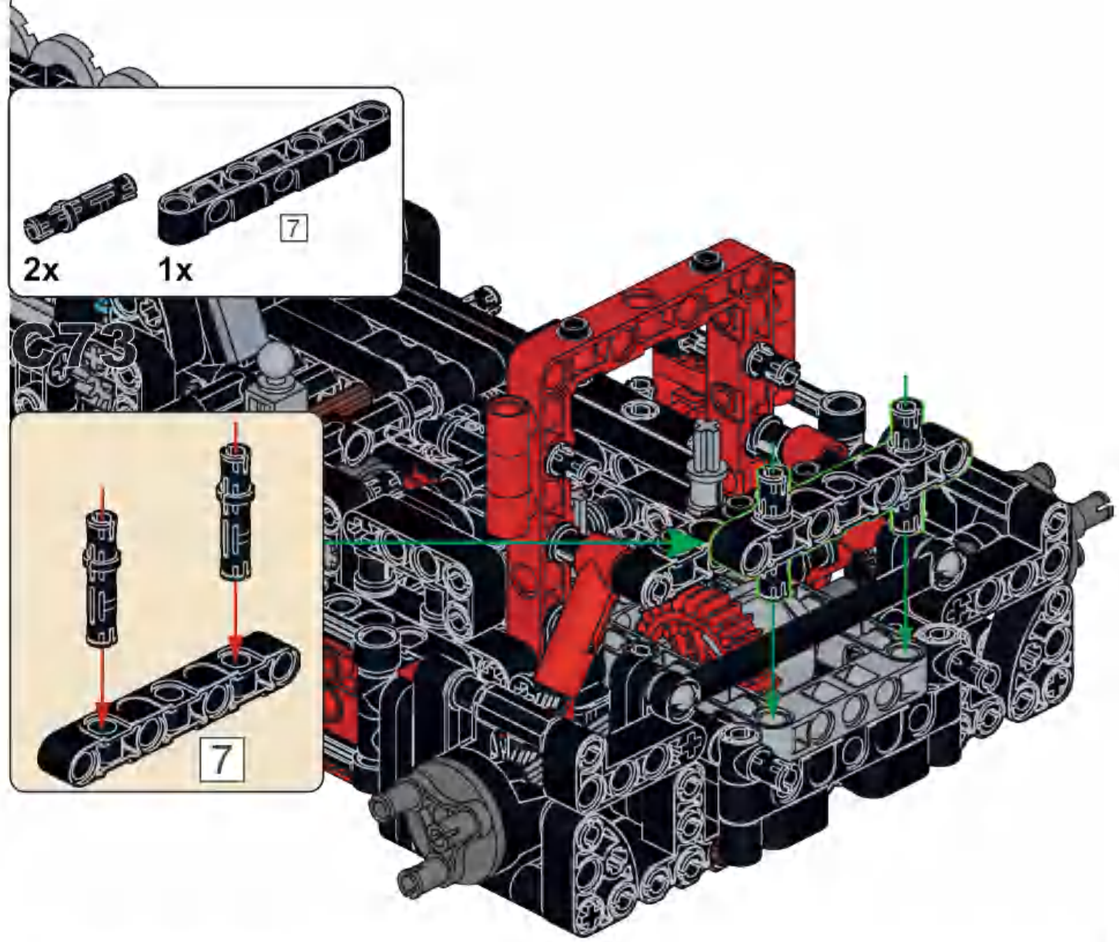
2x
1x
7
C73
7

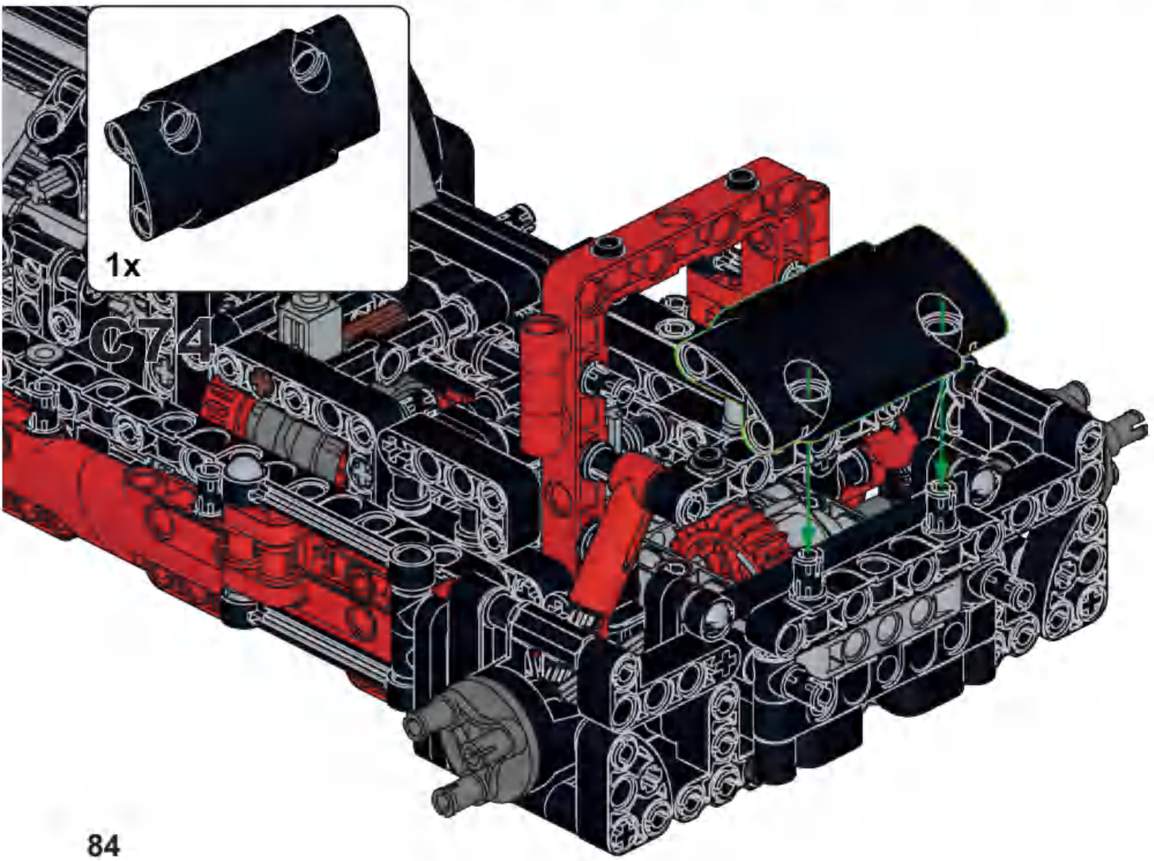
1x
C74

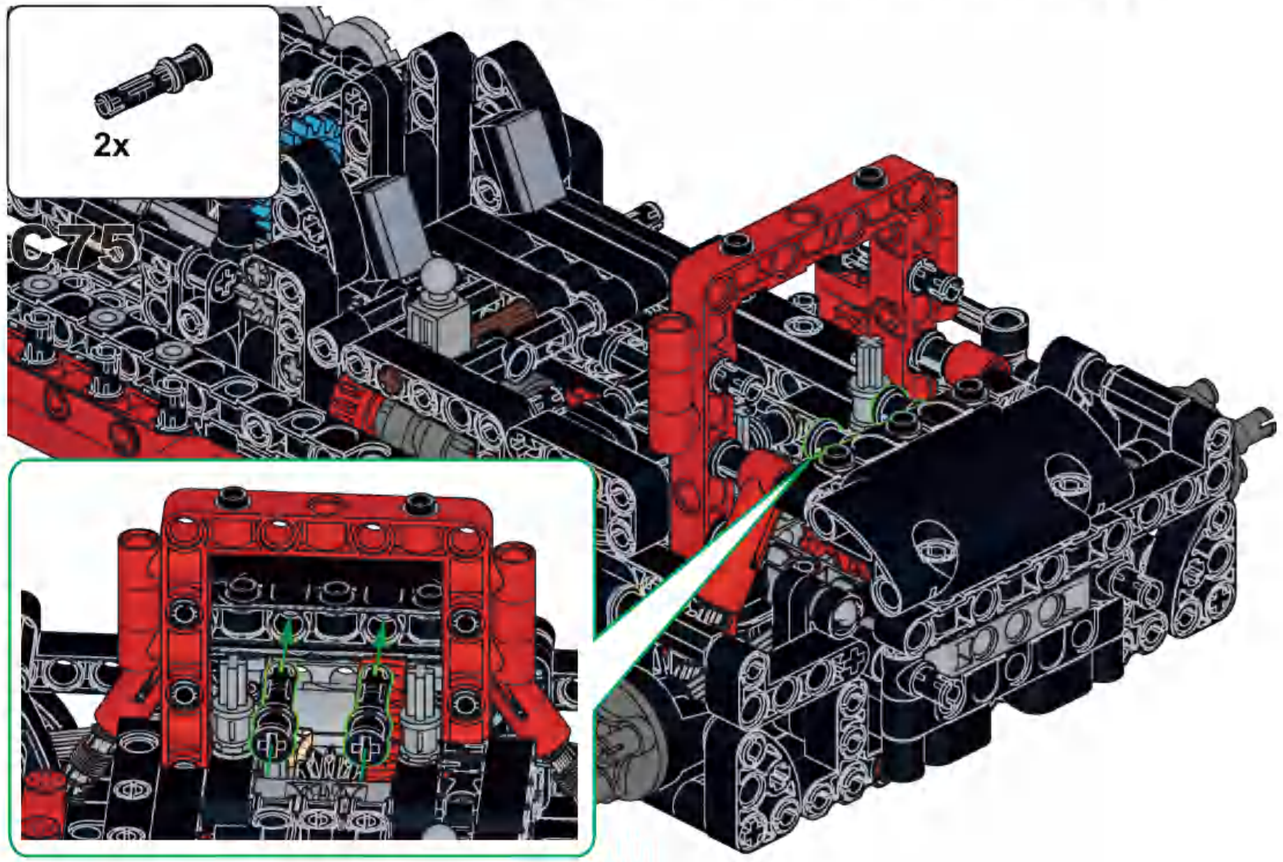
2x
C75

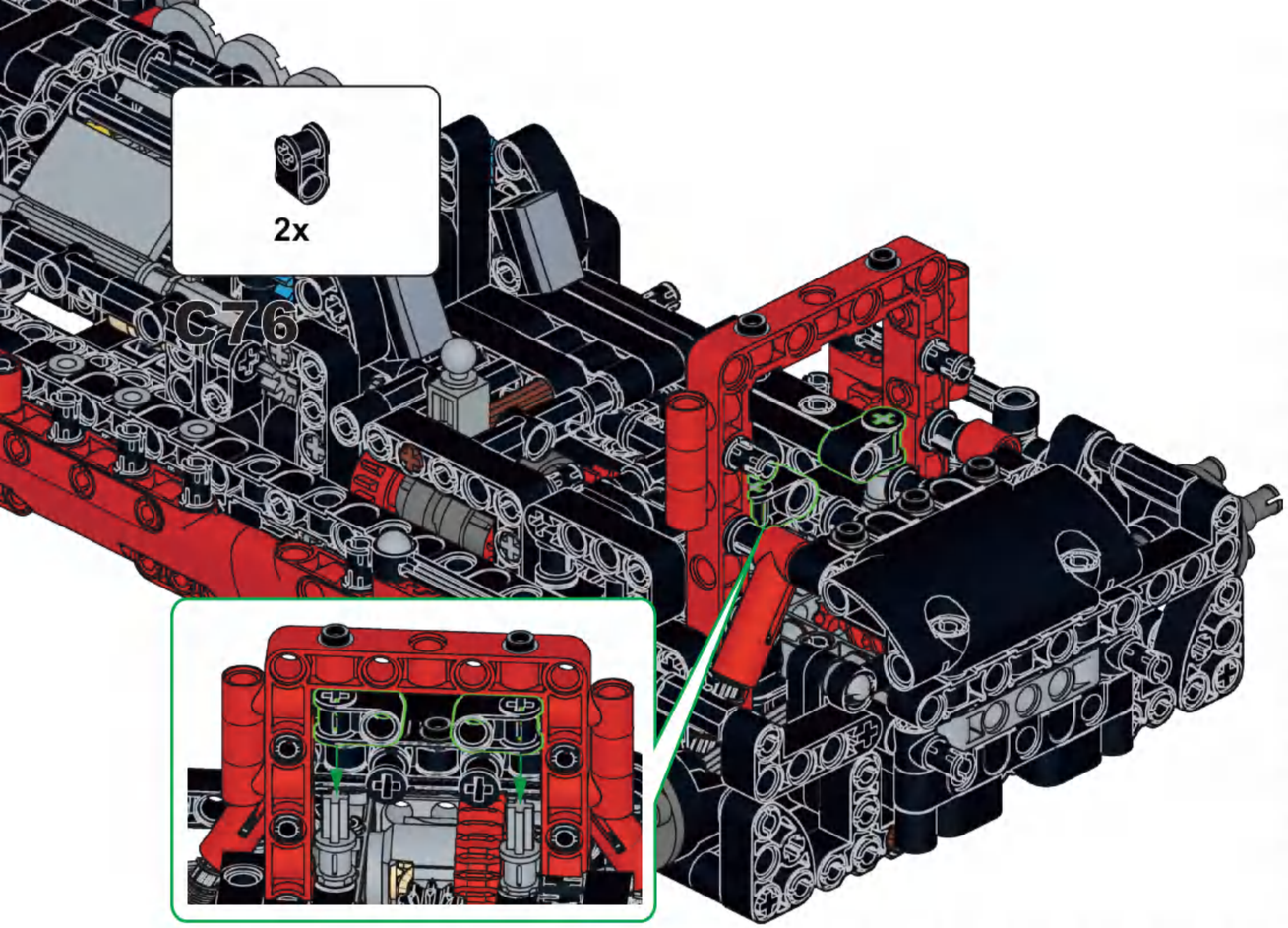

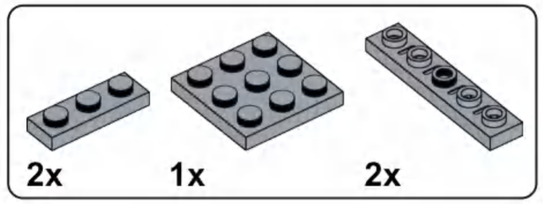

C77

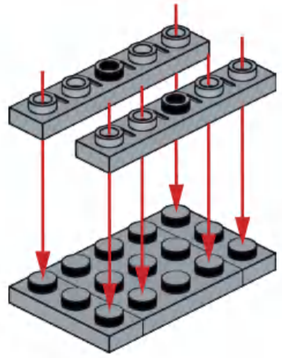

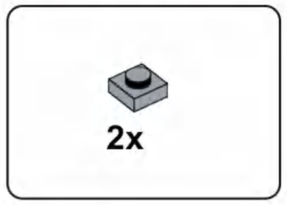

C78

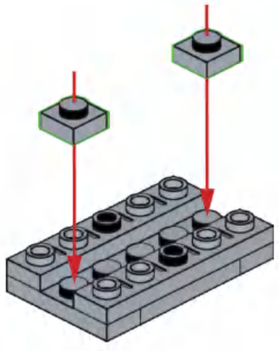

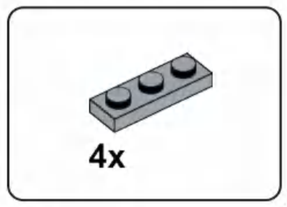

C79

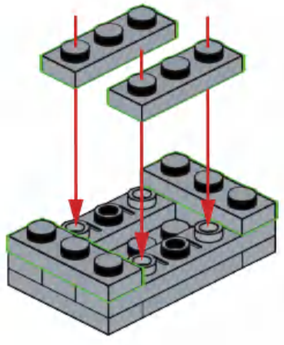

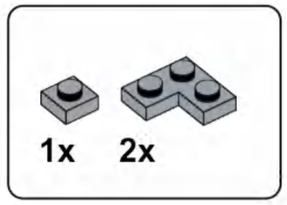

C80

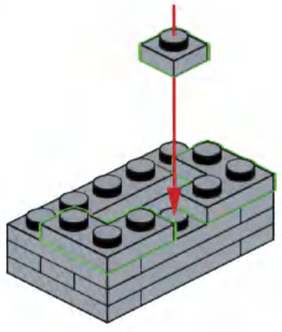

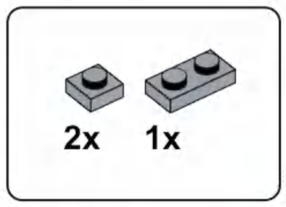

C81

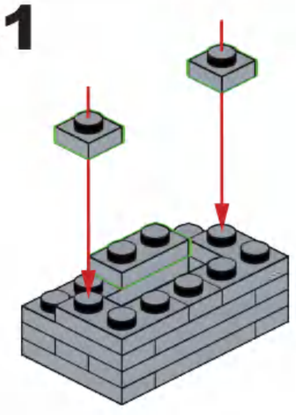

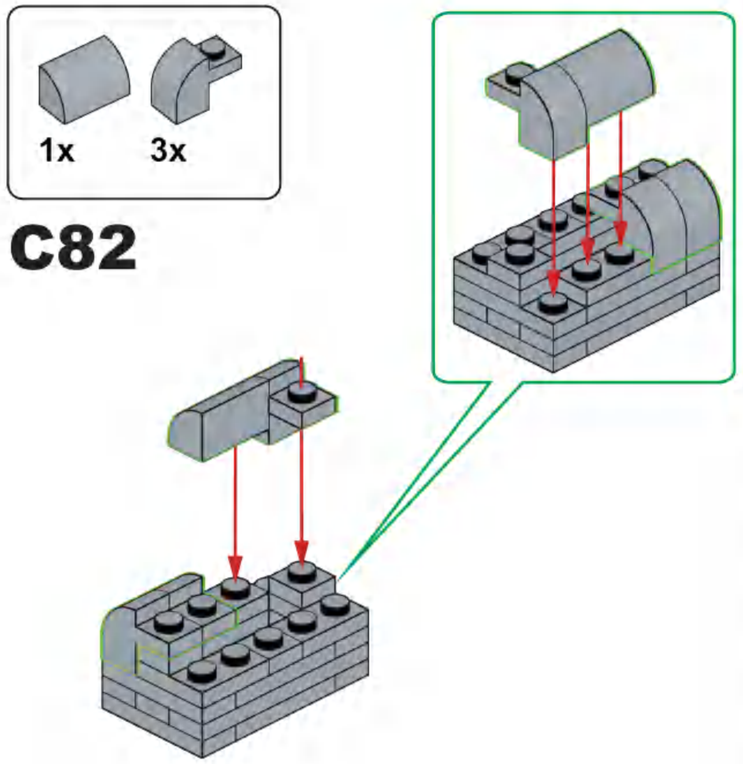

C82

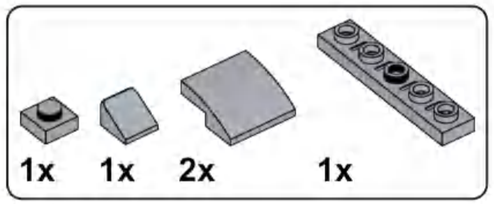

C83

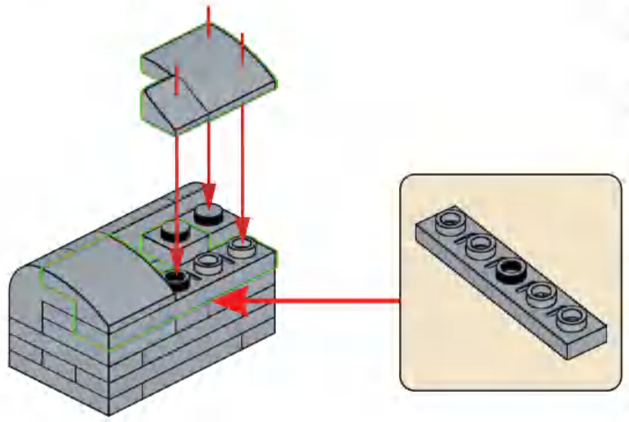

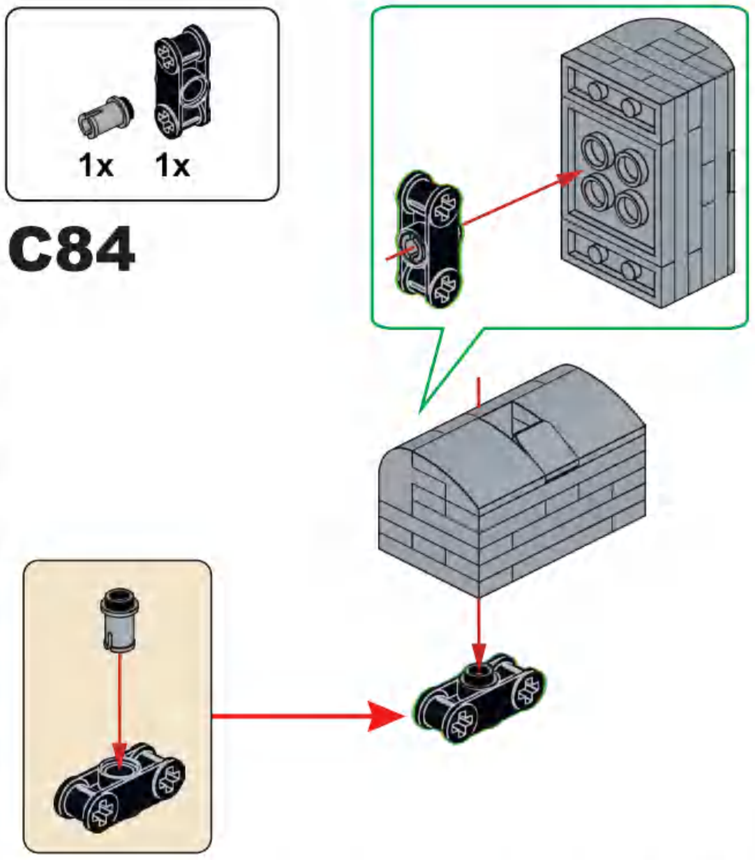

C84

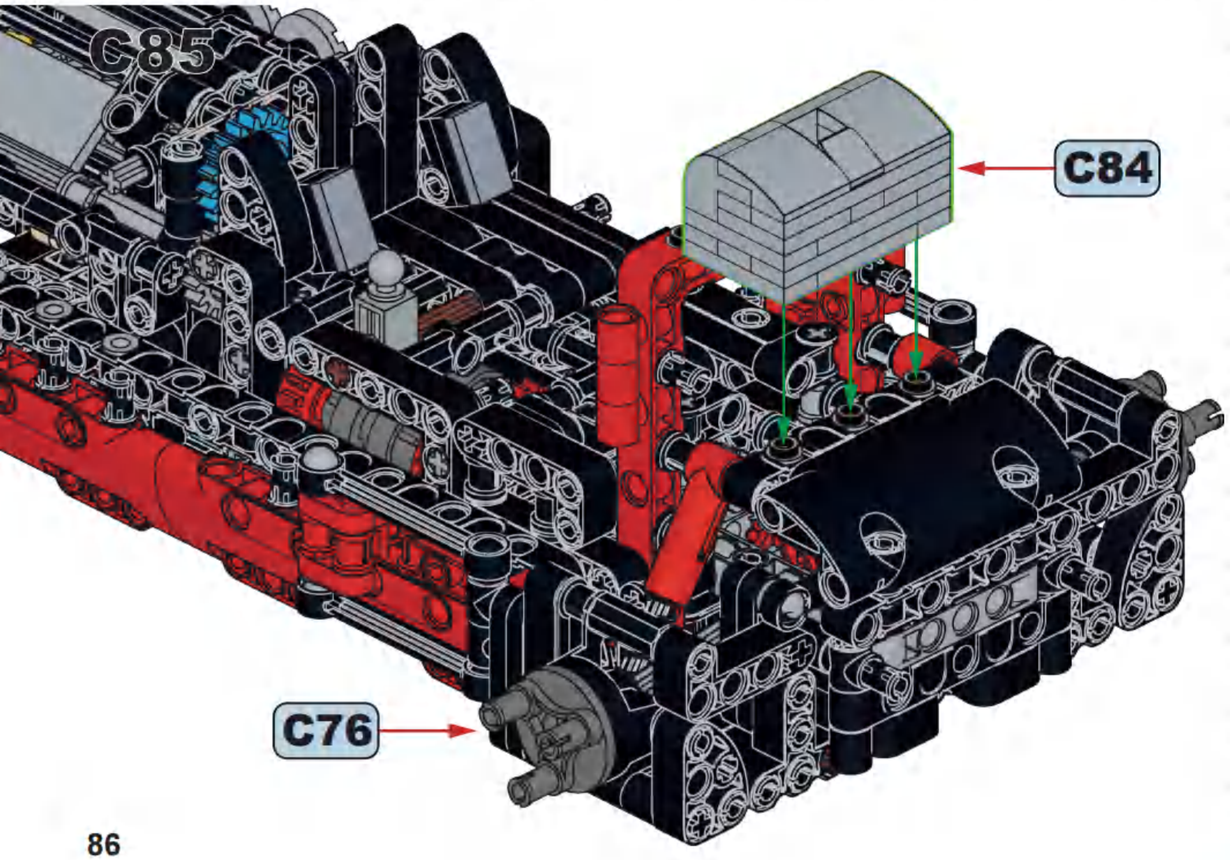

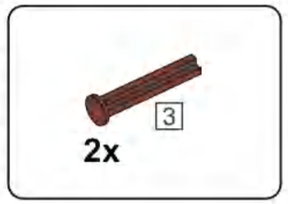

C86

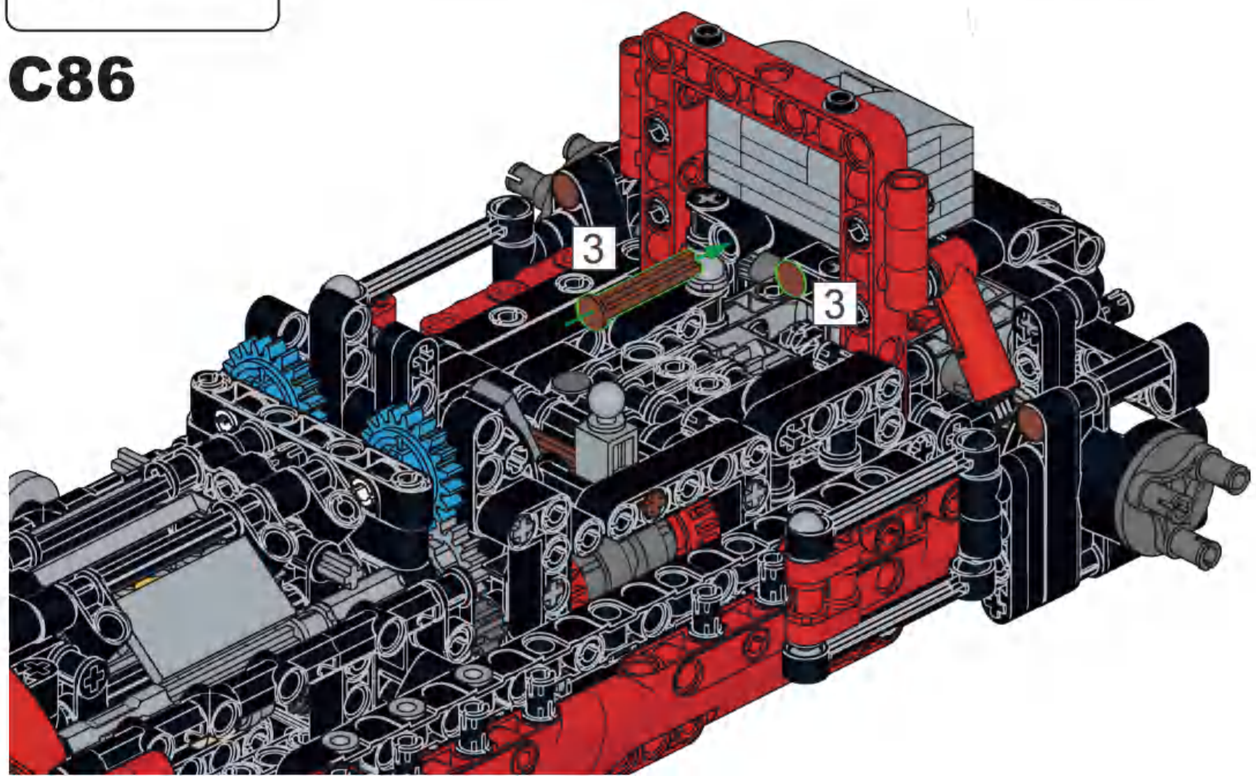

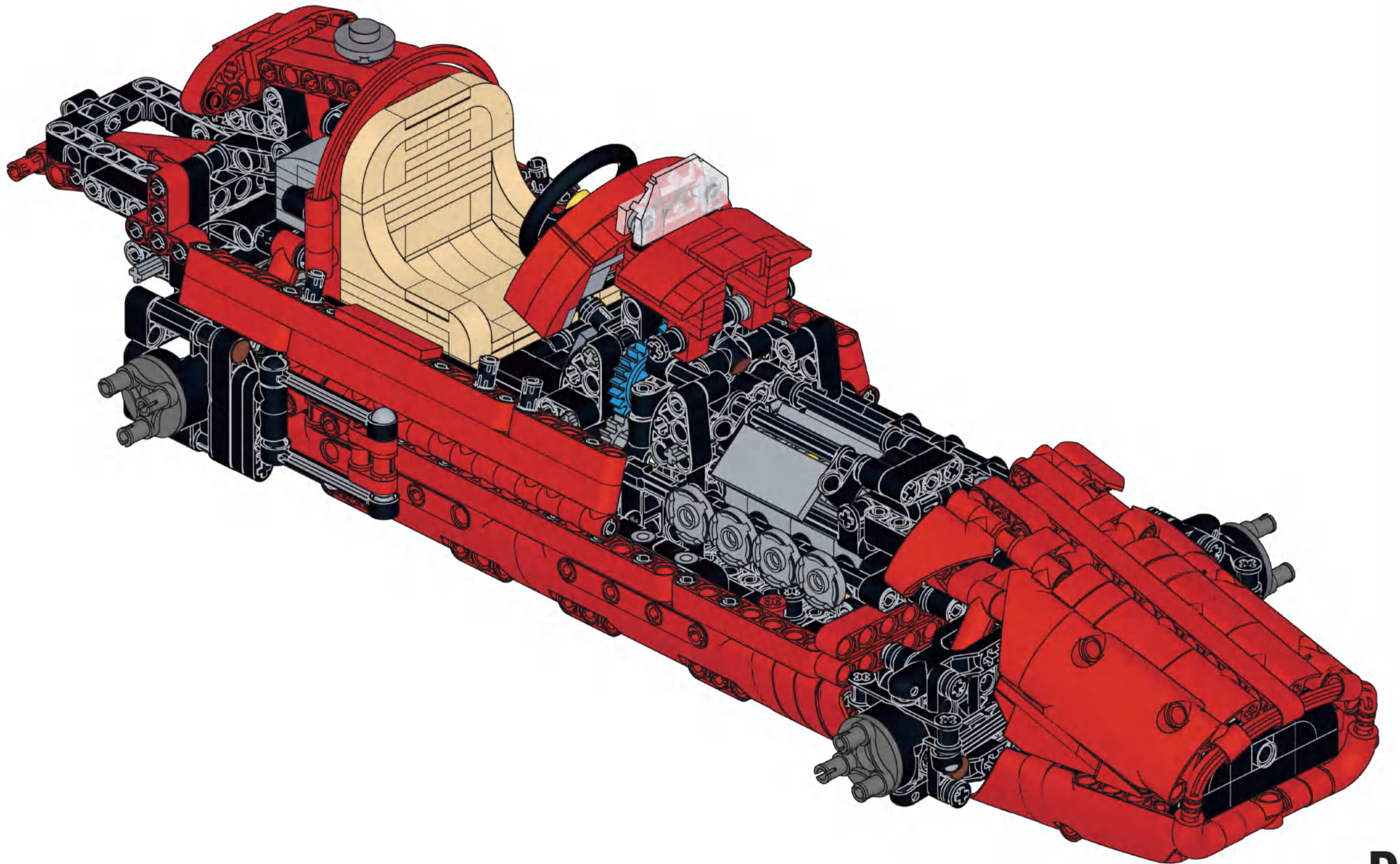

D

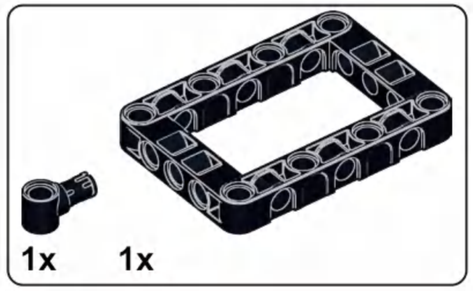

D1

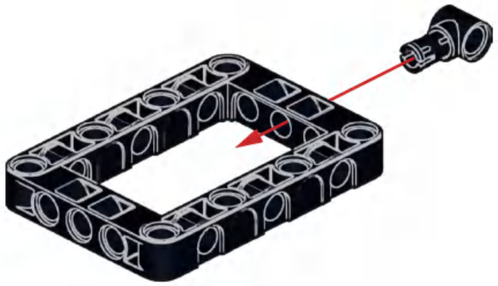

D2

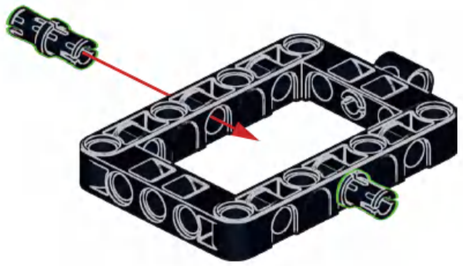

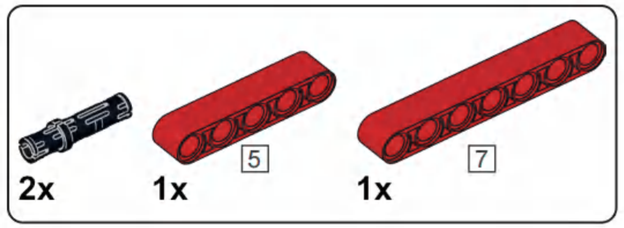

D3

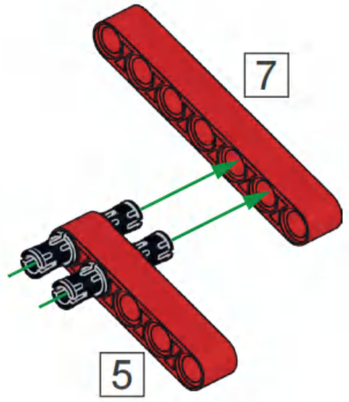

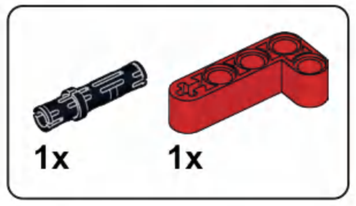

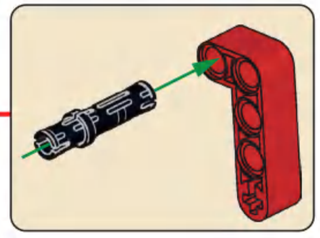

D4

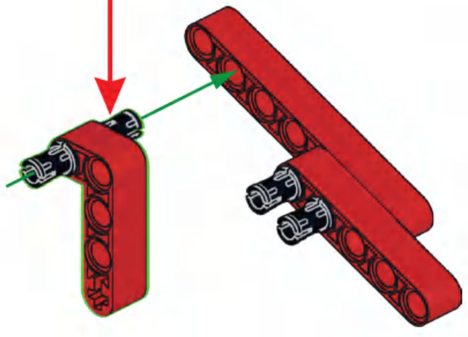

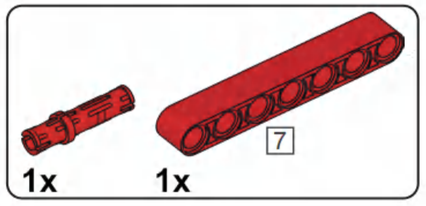

D5

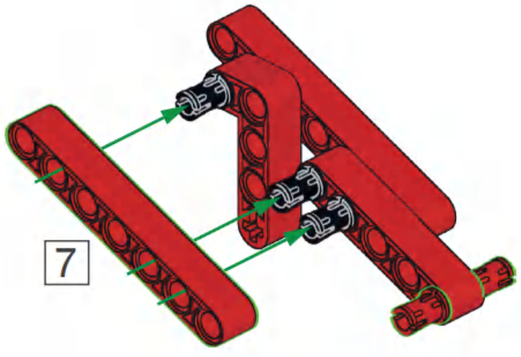

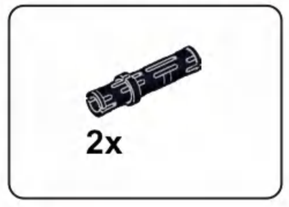

D6

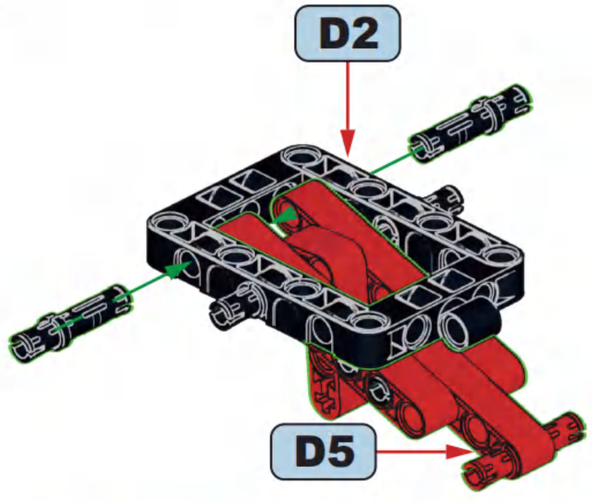

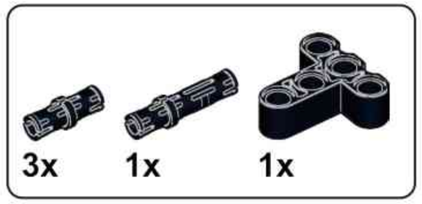

D7

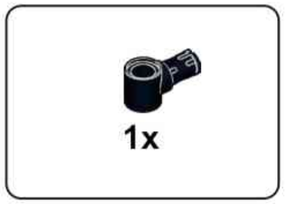

D8

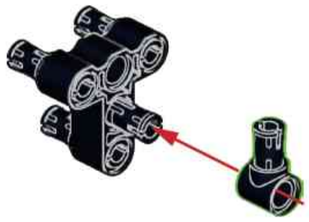

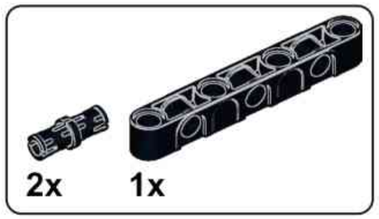

D9

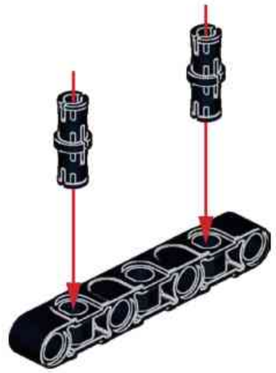

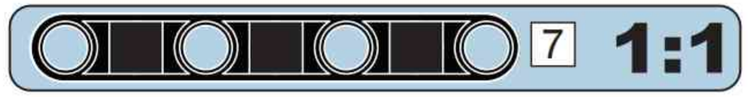

D10

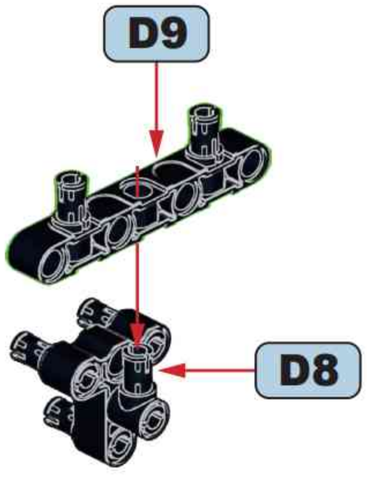

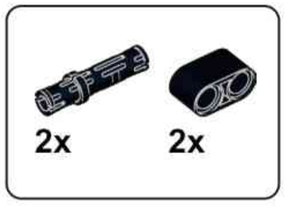

D11

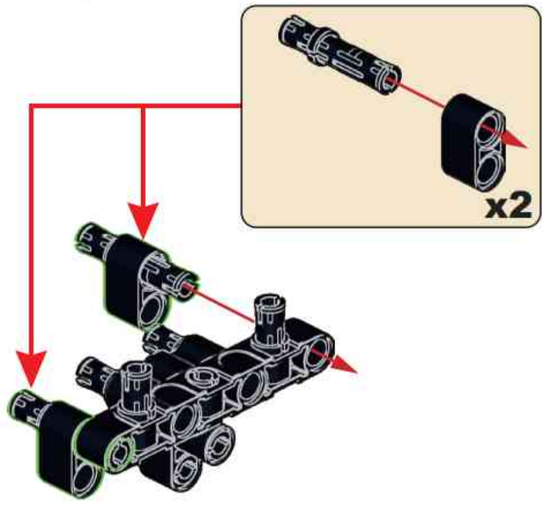

D12

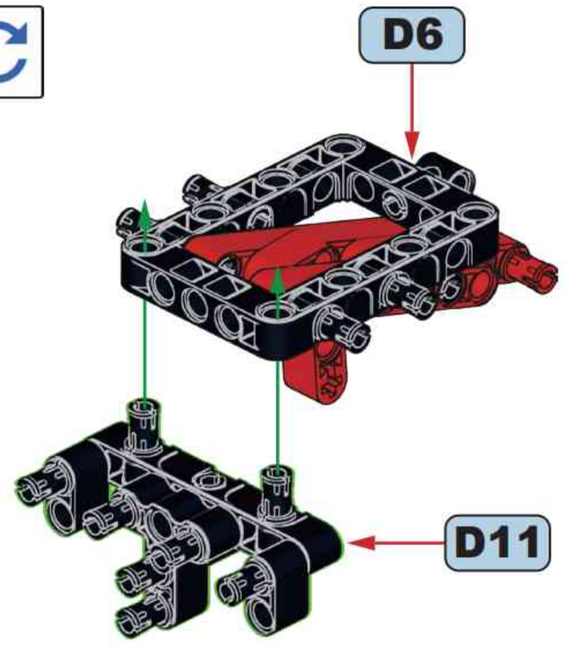

D13

C86

D12

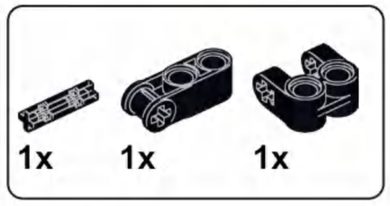

D14

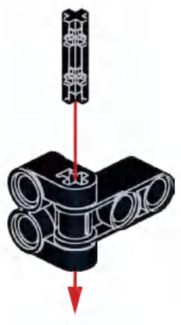

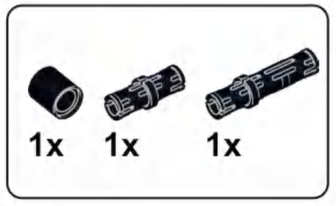

D15

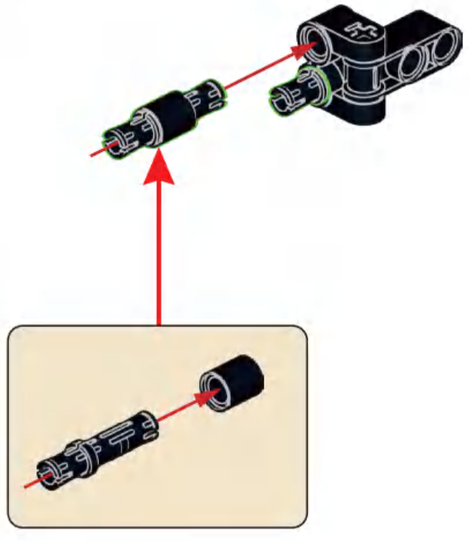

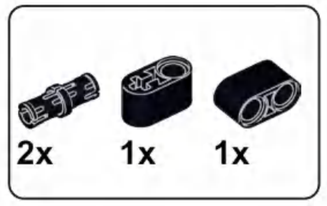

D16

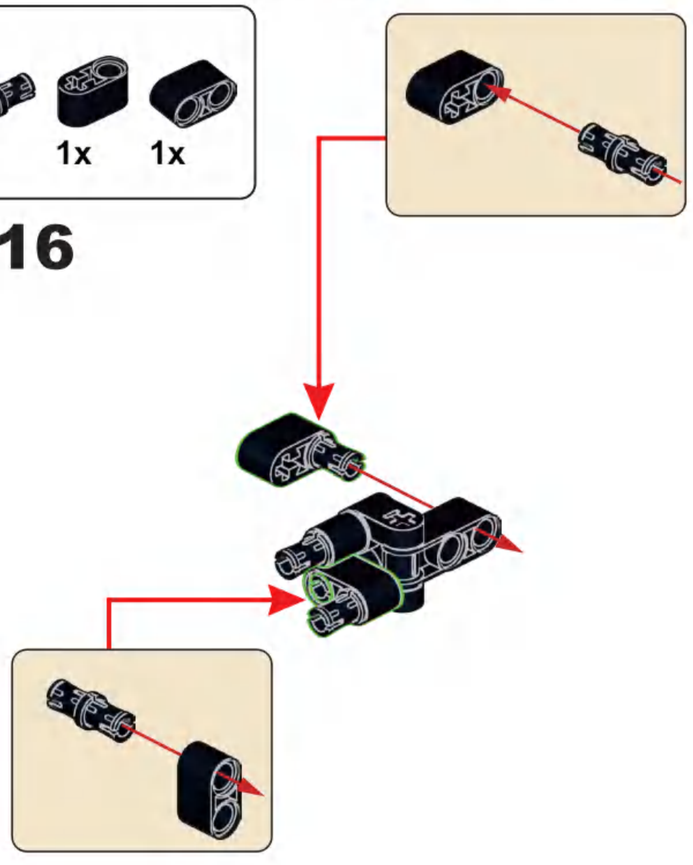

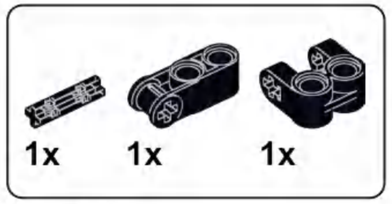

D17

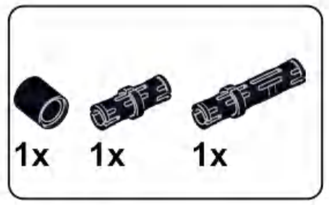

D18

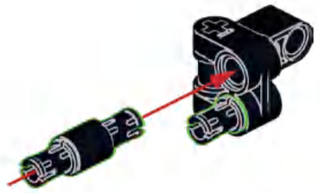

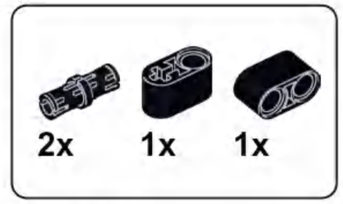

D19

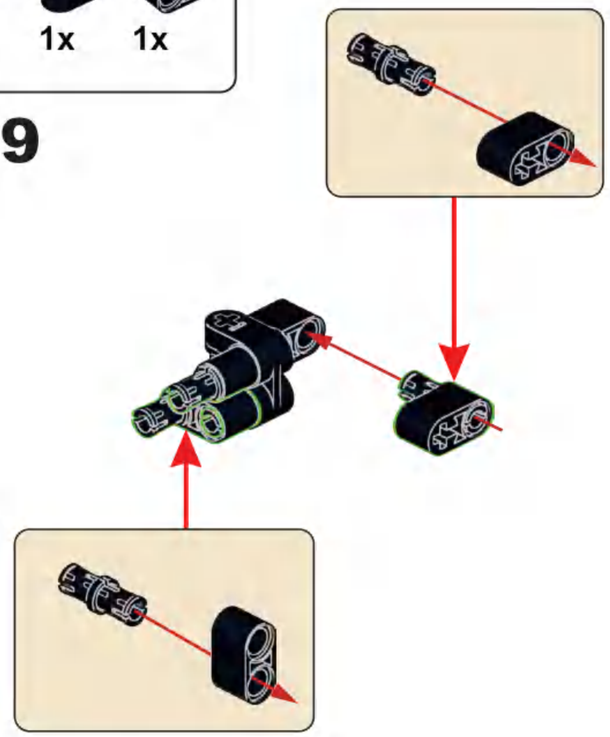

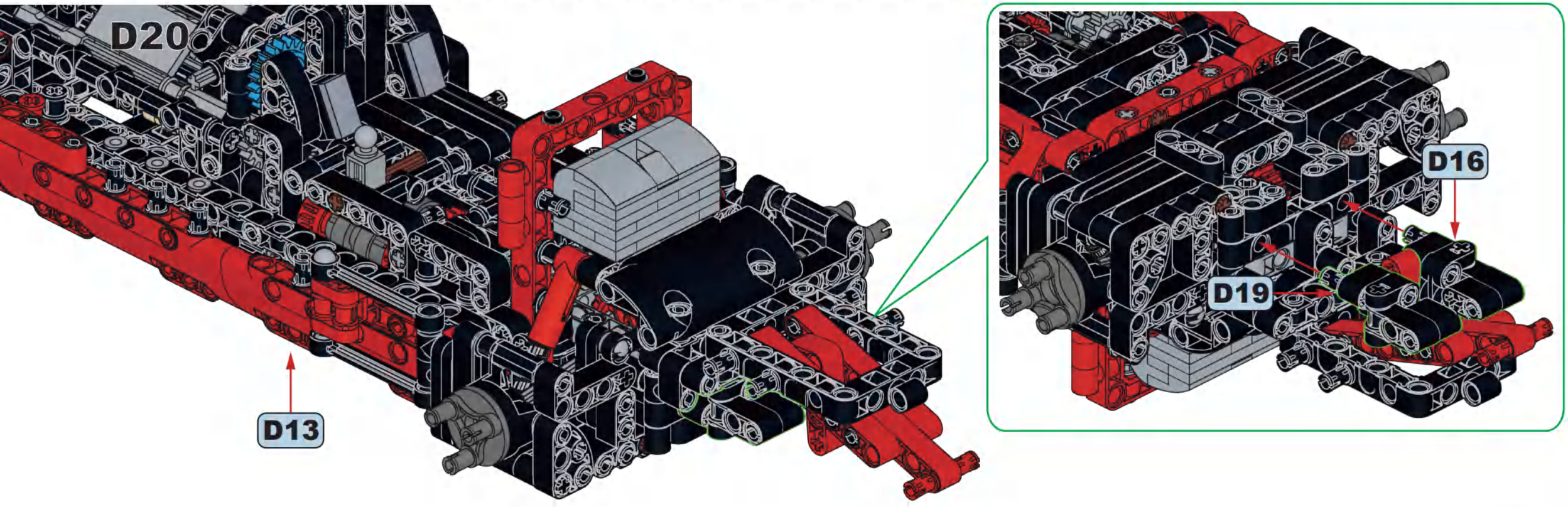

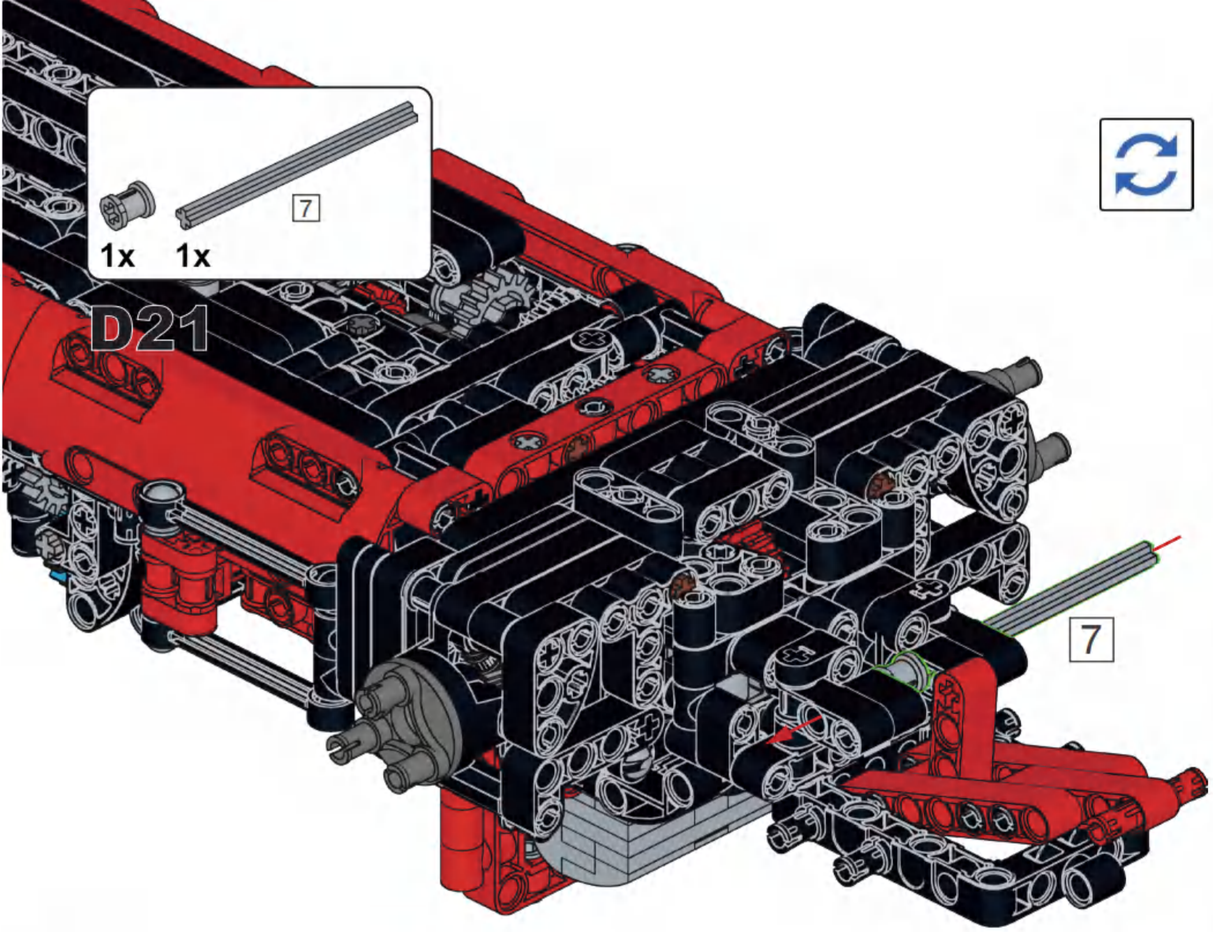

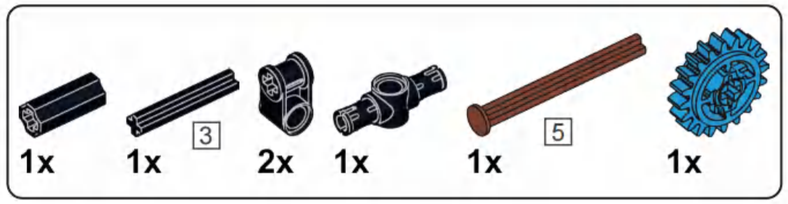

D22

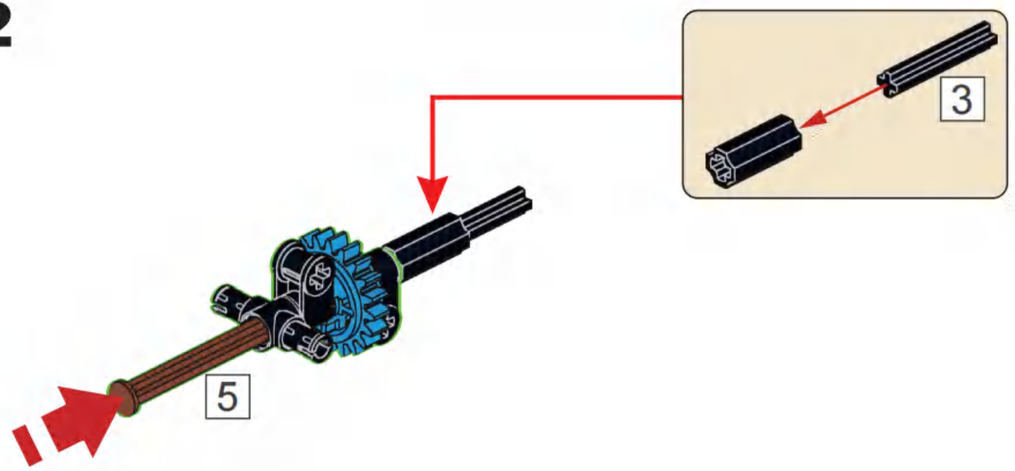

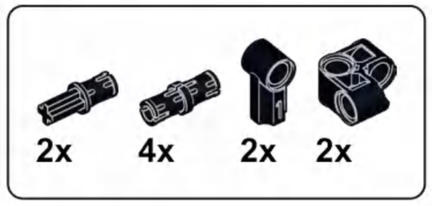

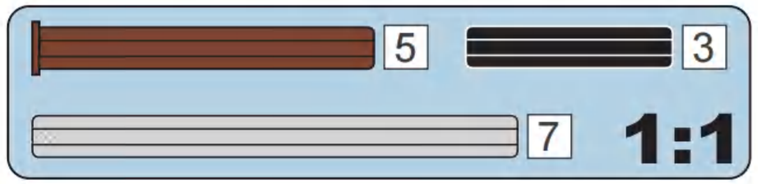

D23

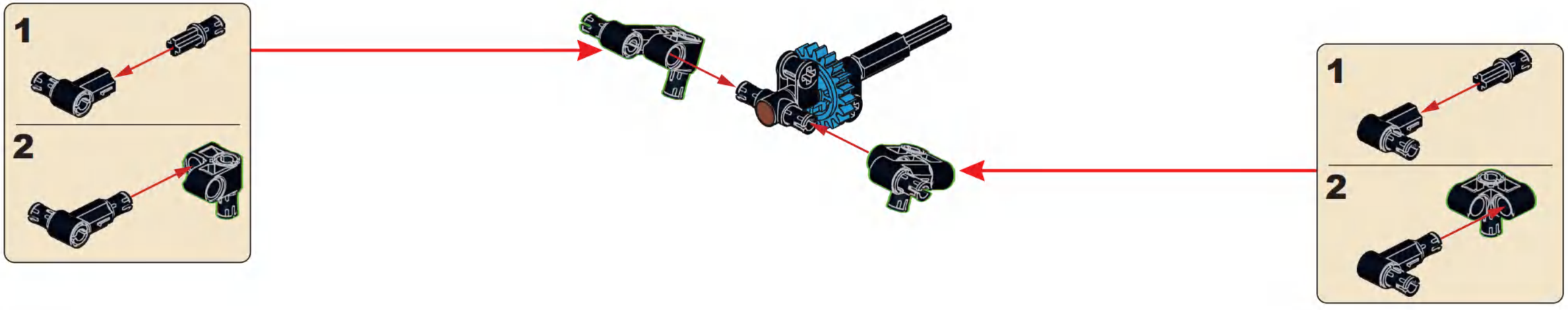

D24

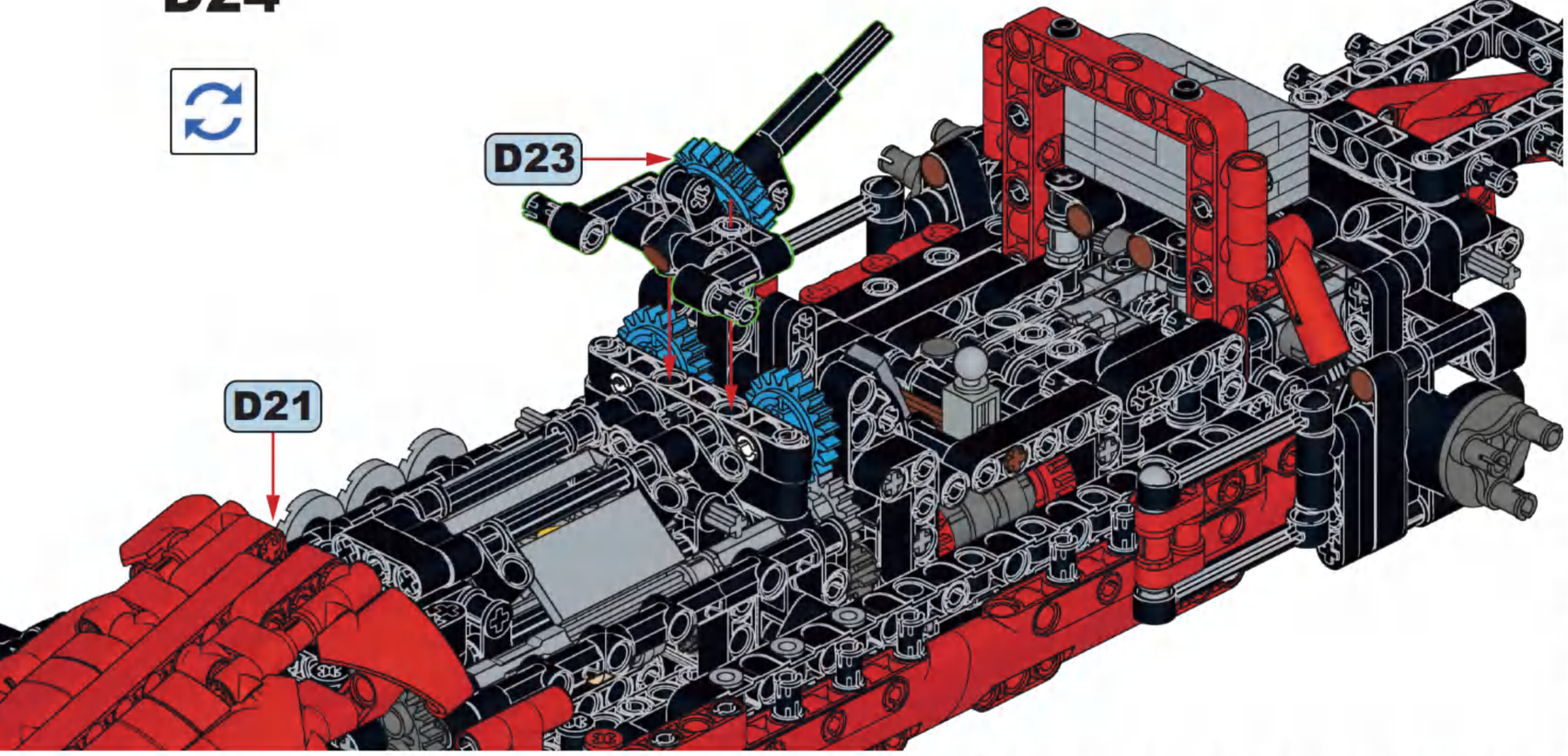

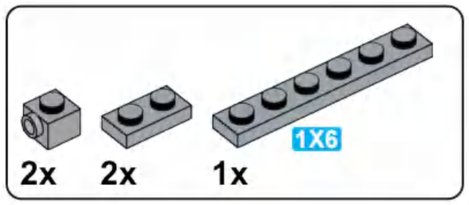

D25

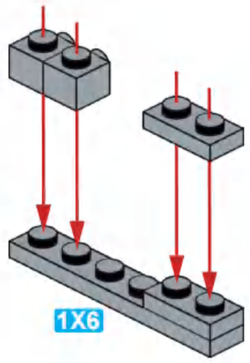

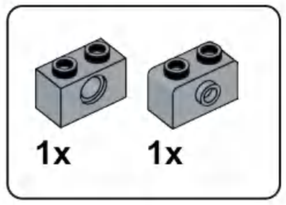

D26

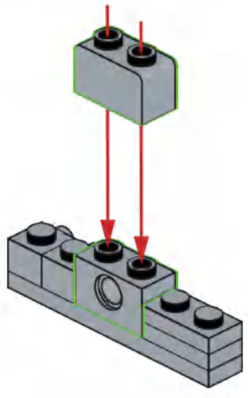

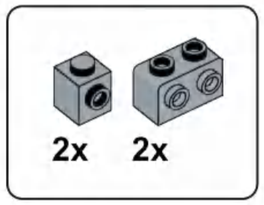

D27

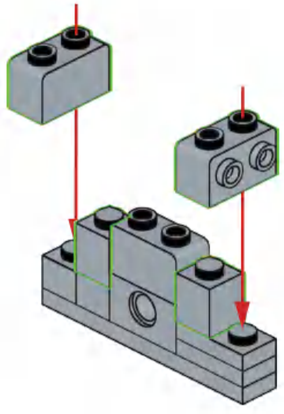

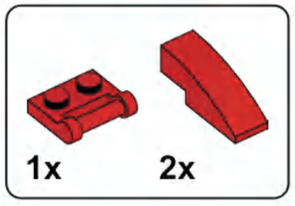

D28

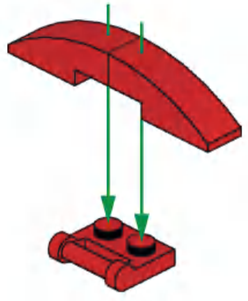

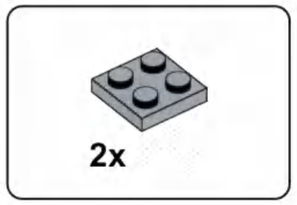

D29

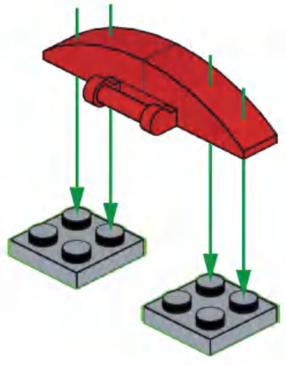

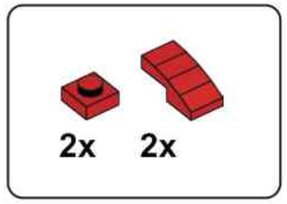

D30

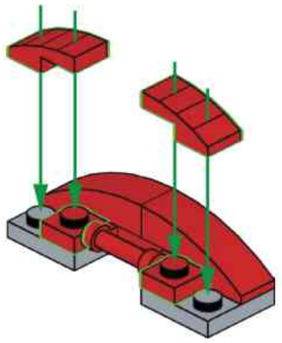

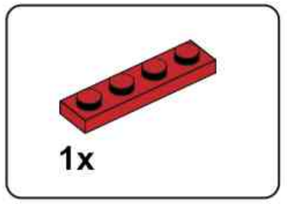

D31

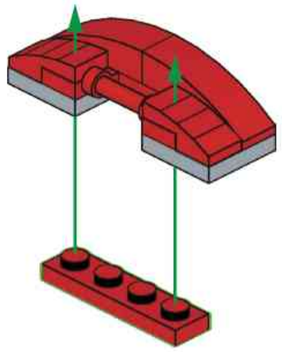

D32

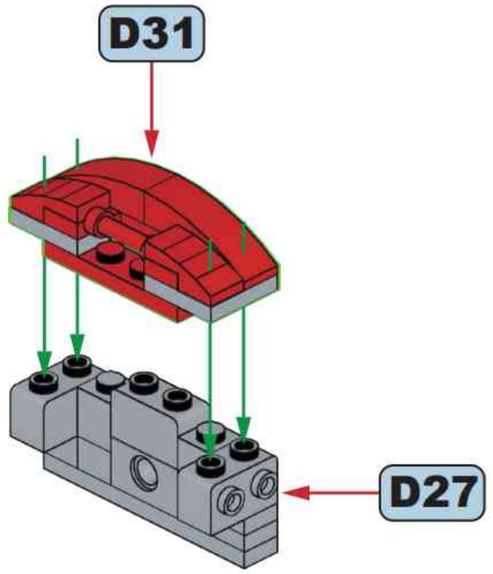

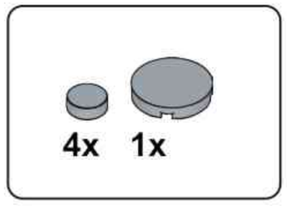

D33

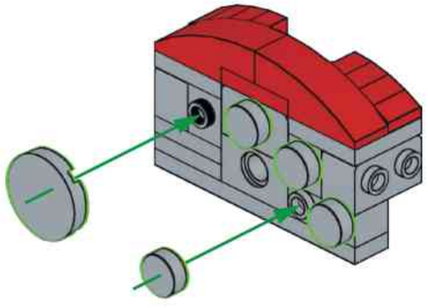

D34

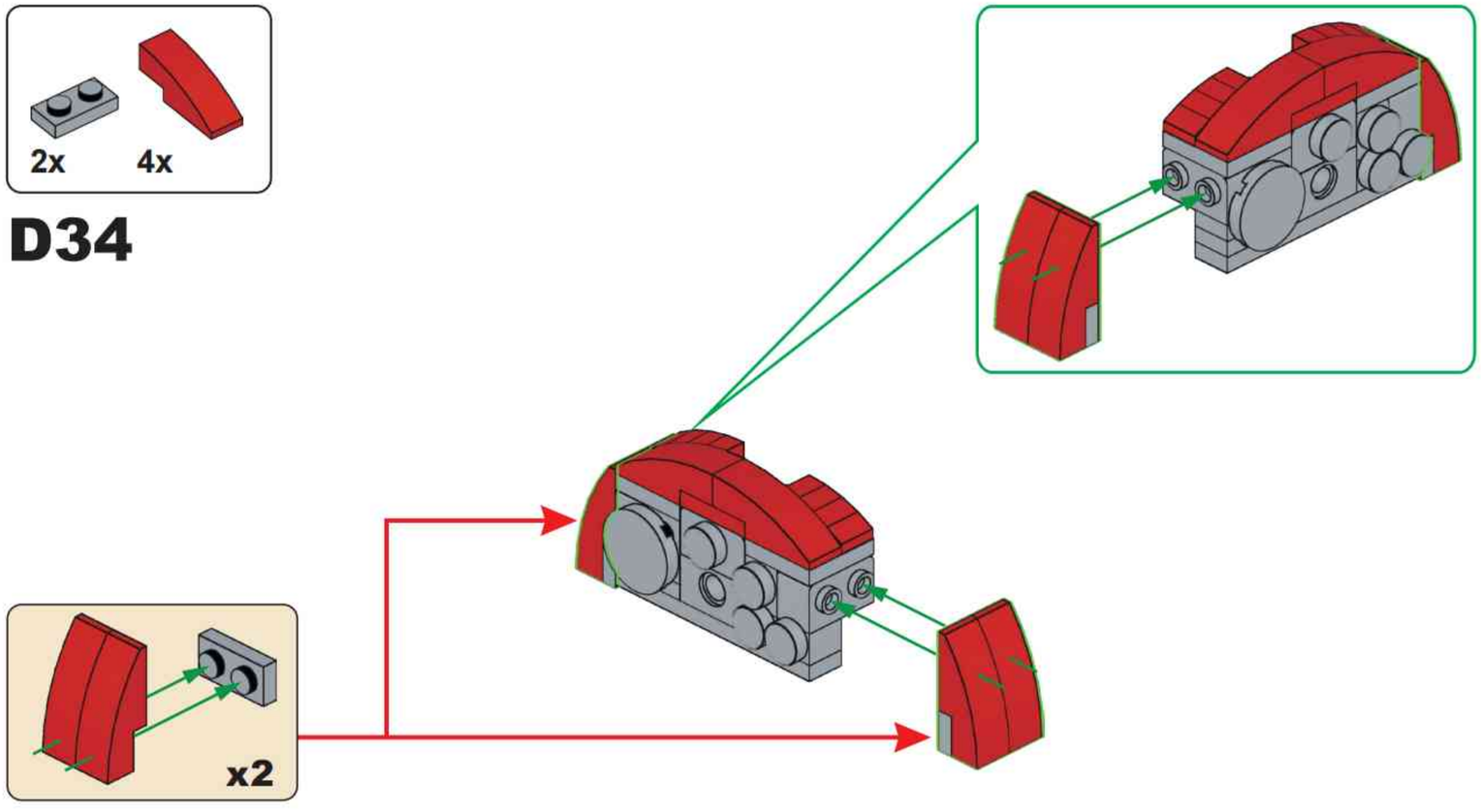

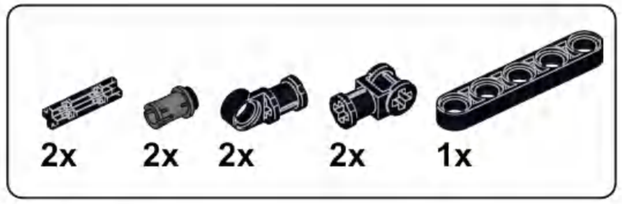

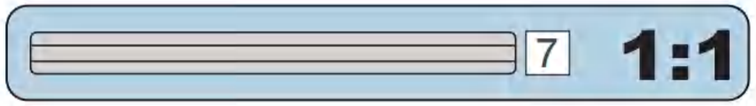

D35

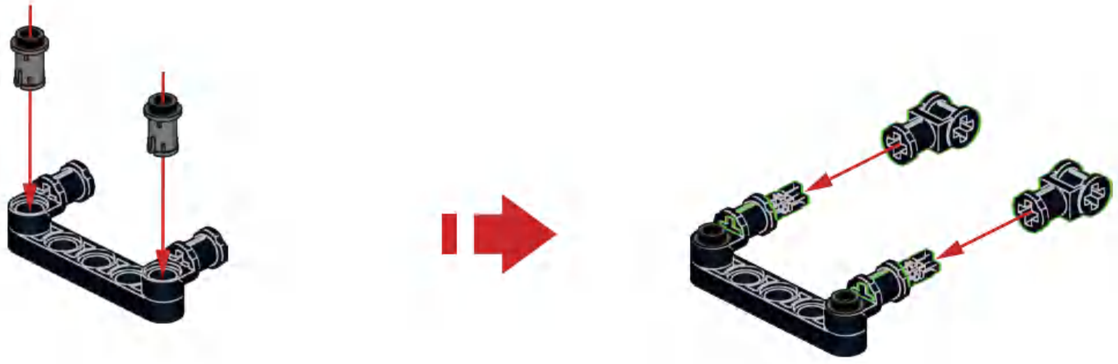

D36

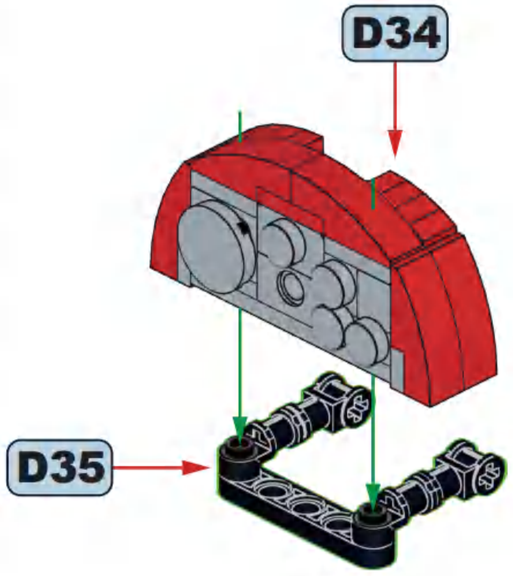

D37

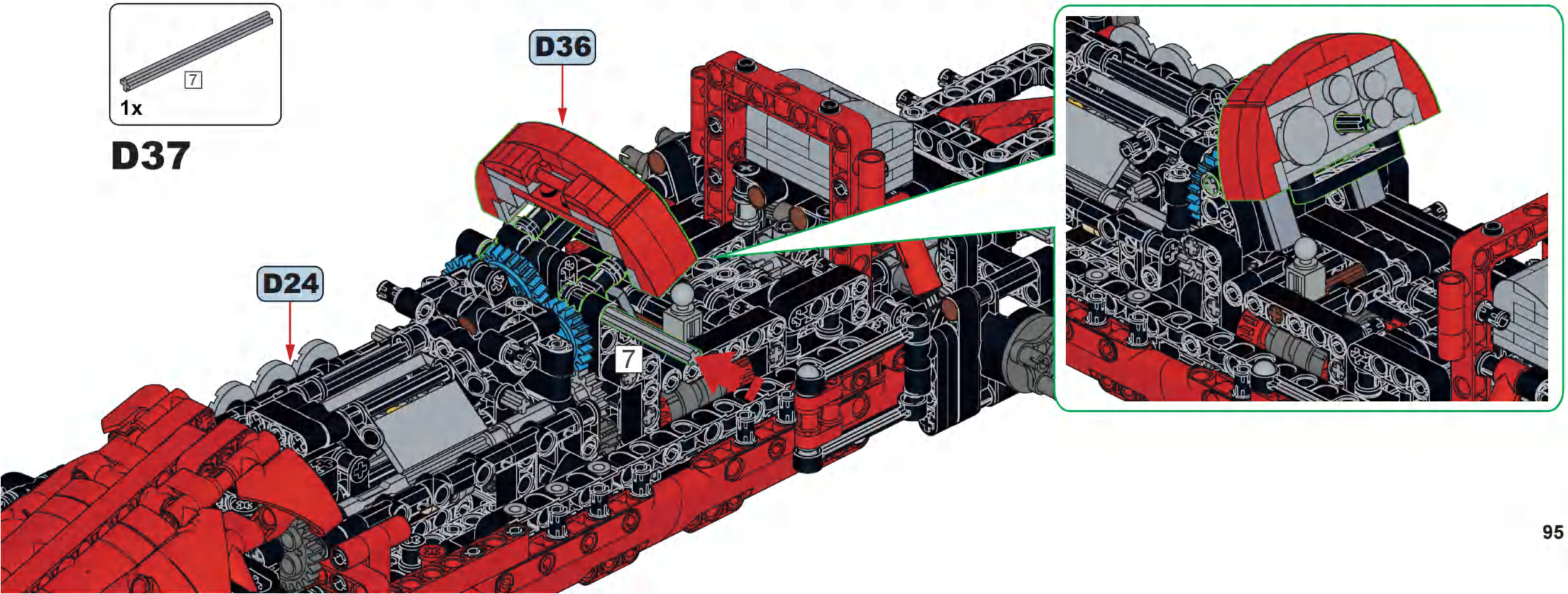

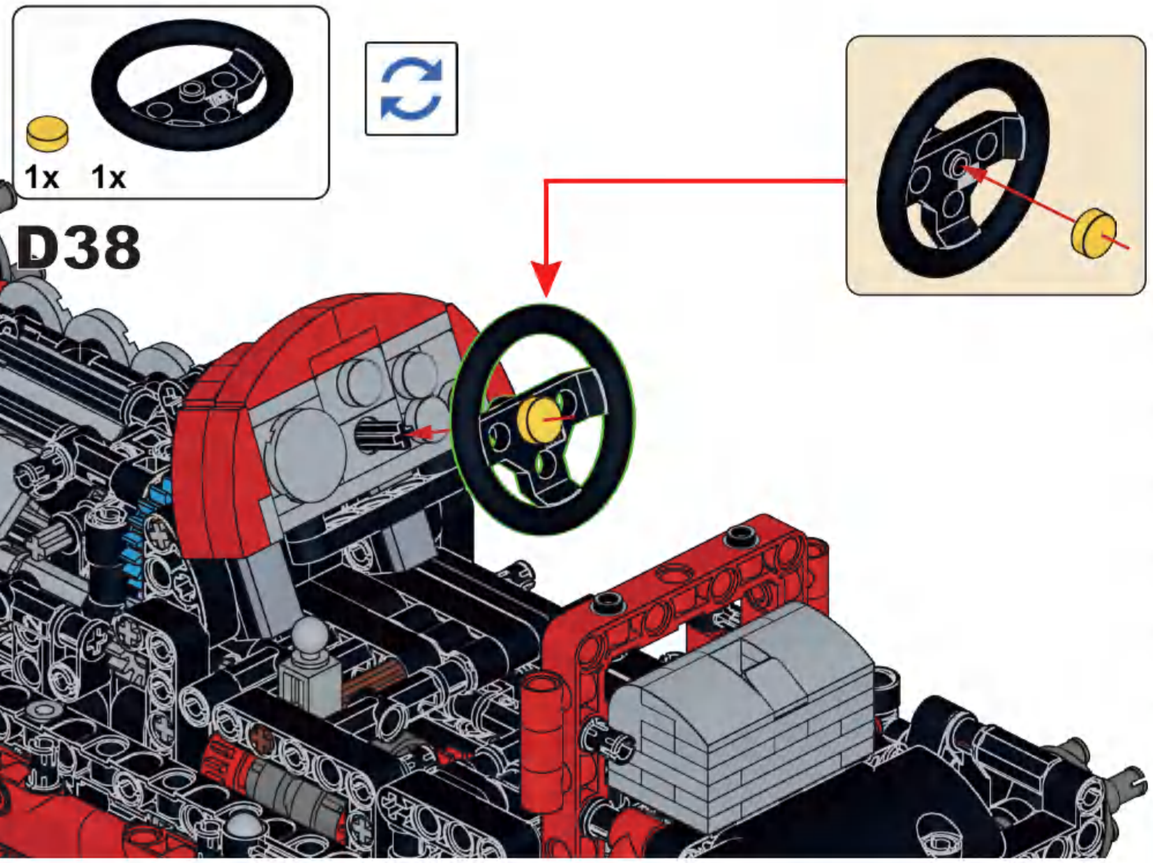

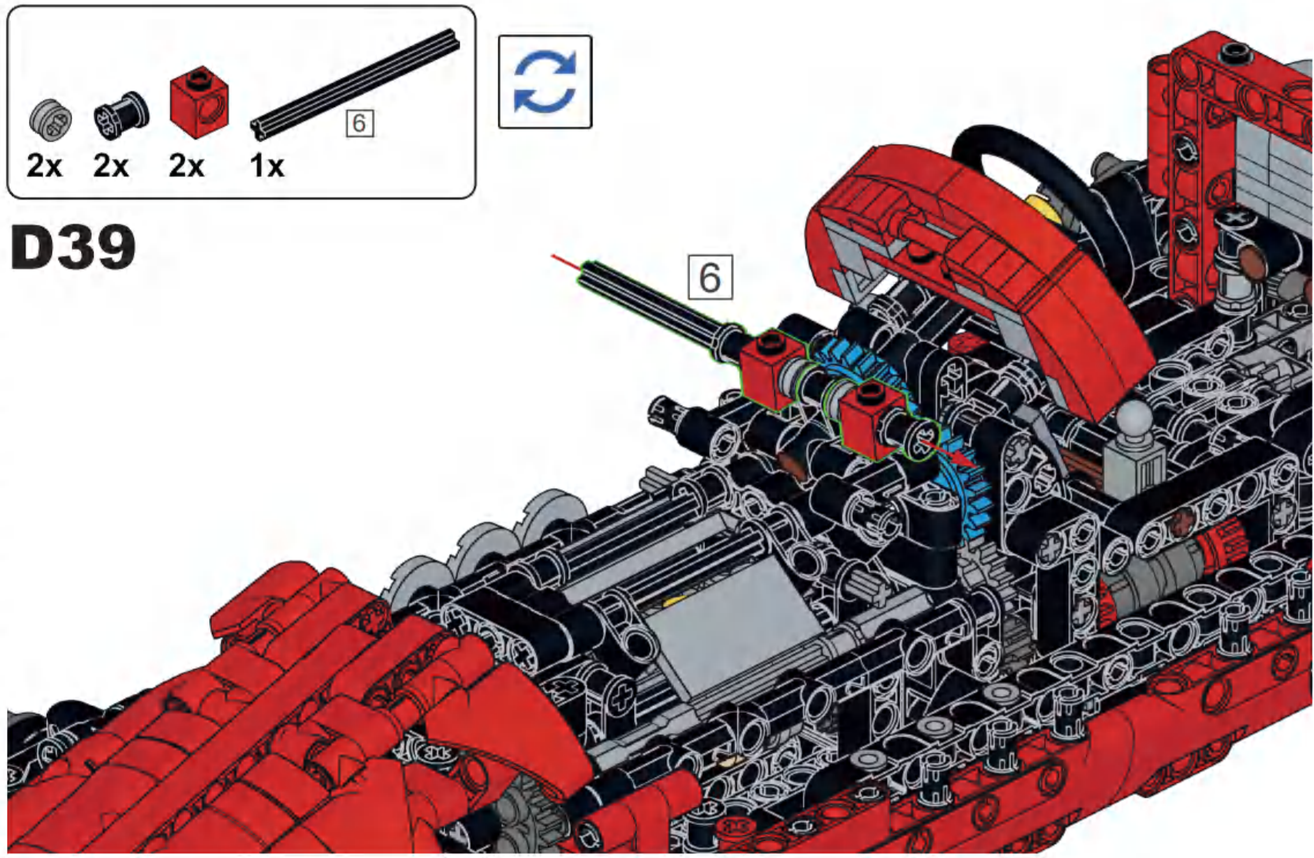

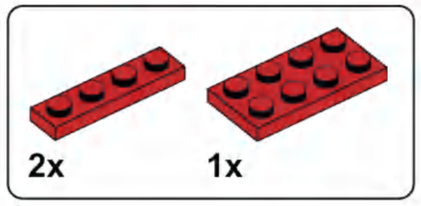

D40

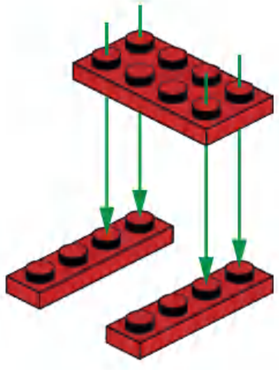

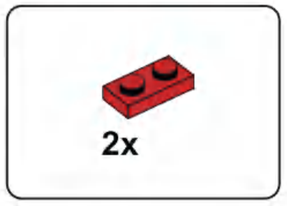

D41

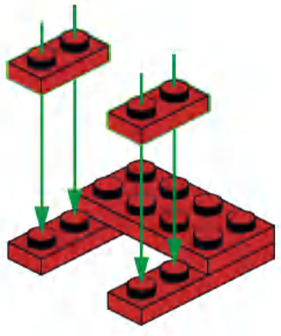

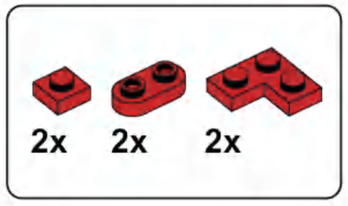

D42

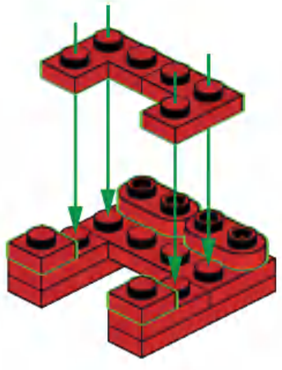

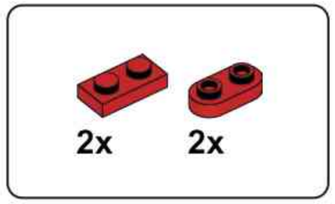

D43

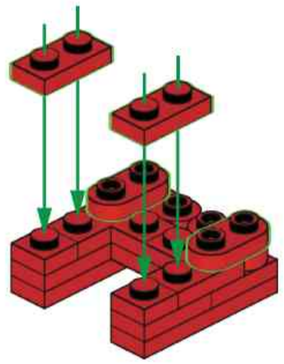

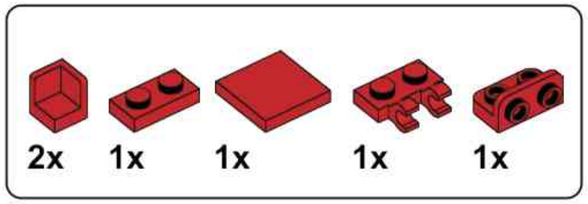

D44

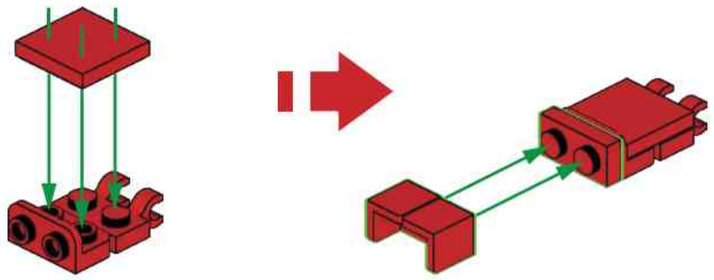

D45

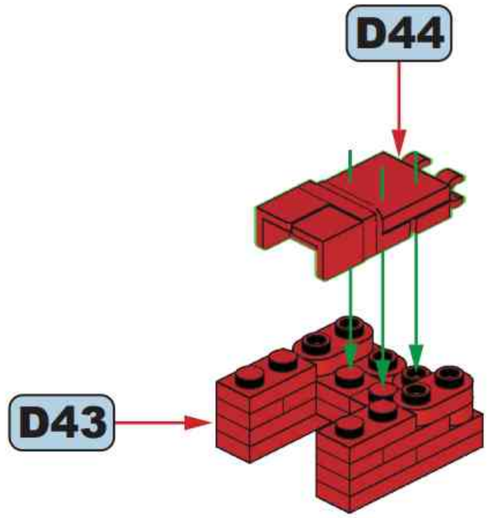

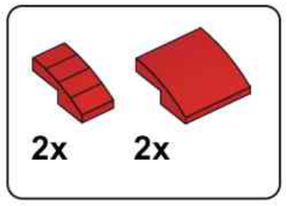

D46

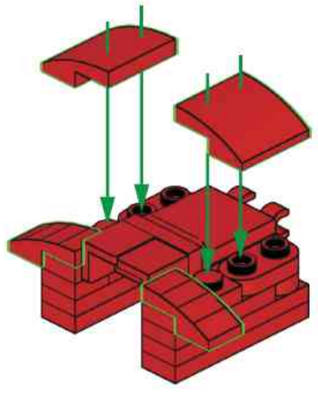

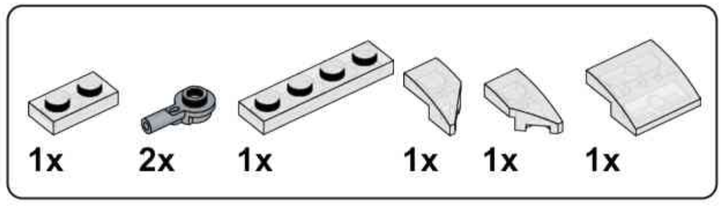

D47

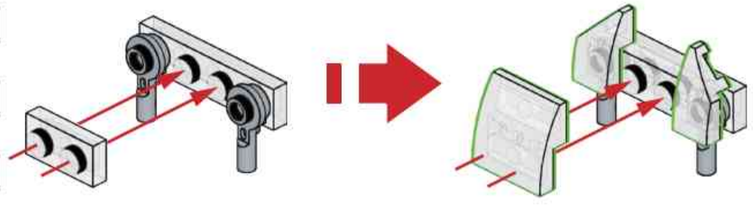

D48

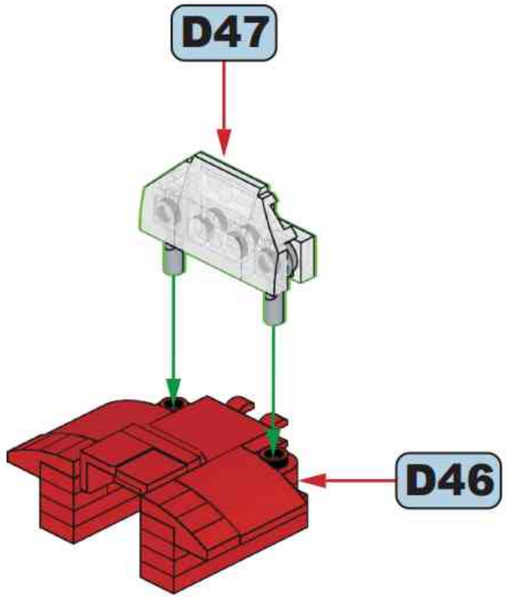

D49

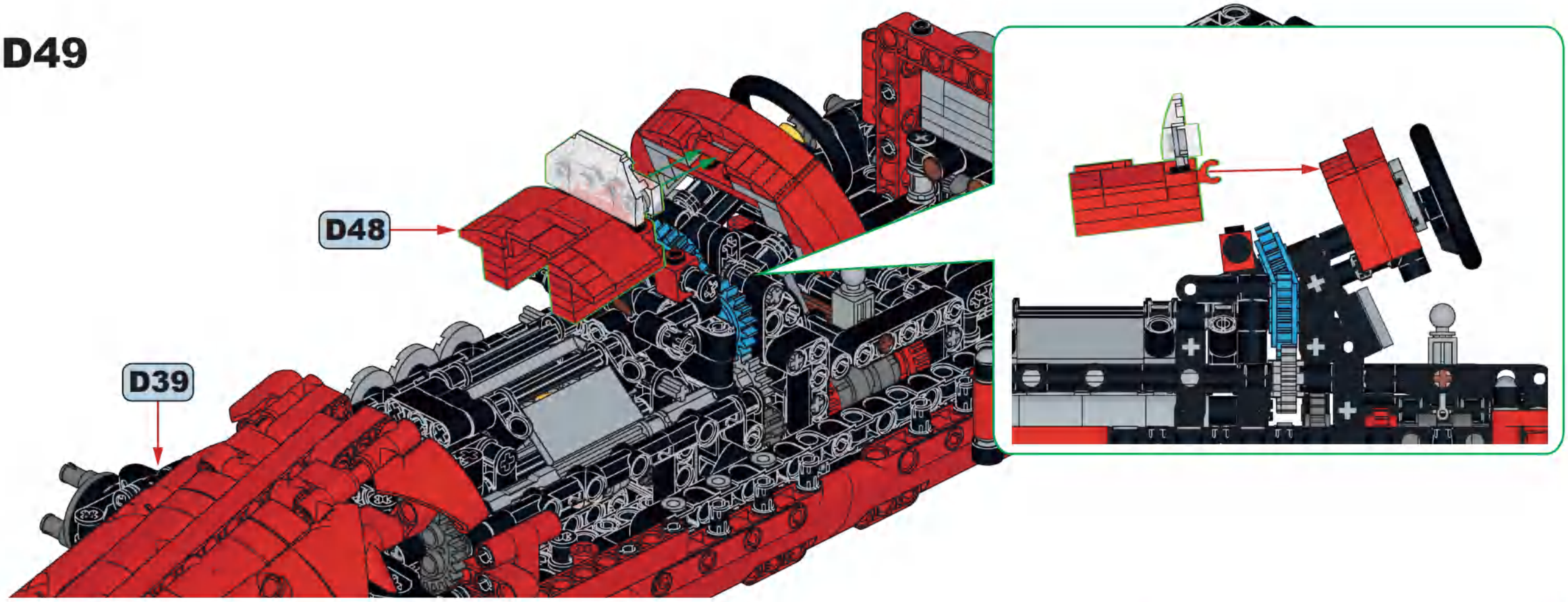

D50

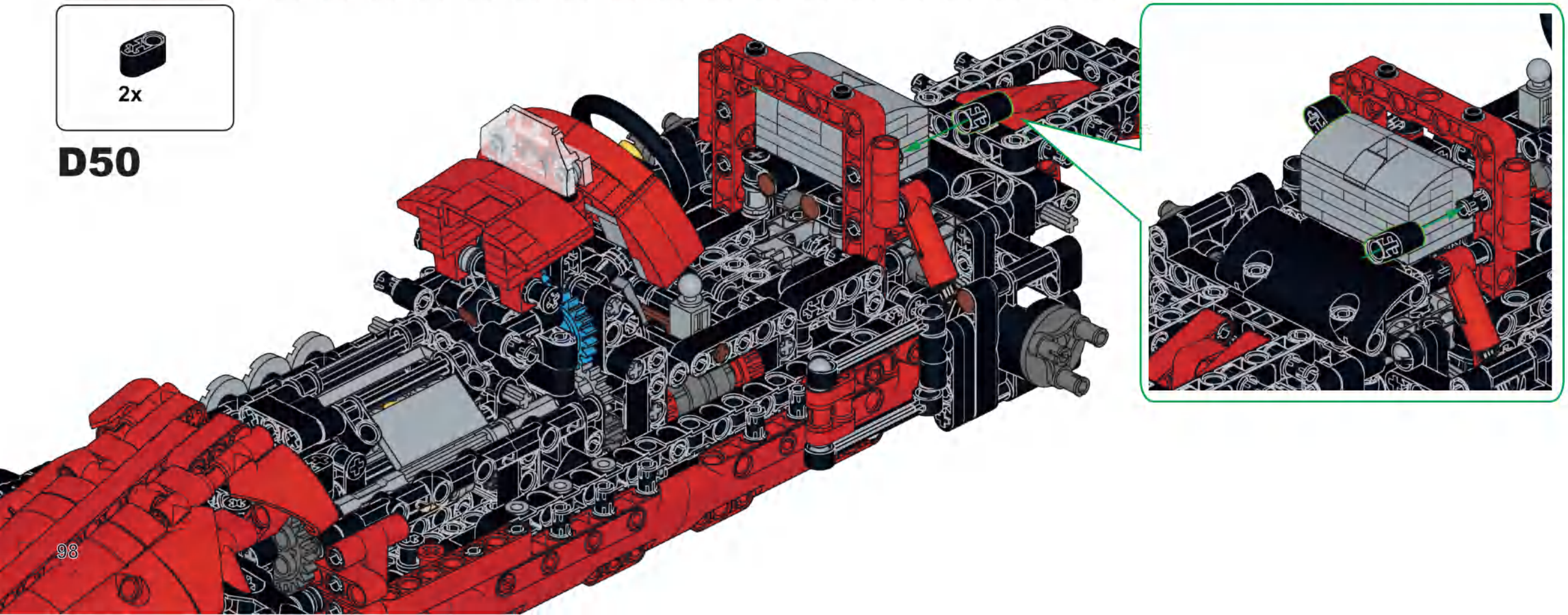

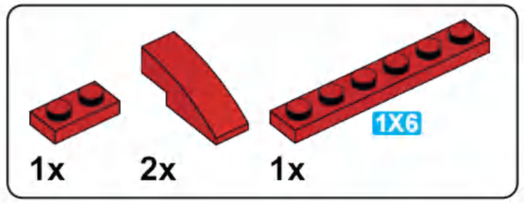

D51

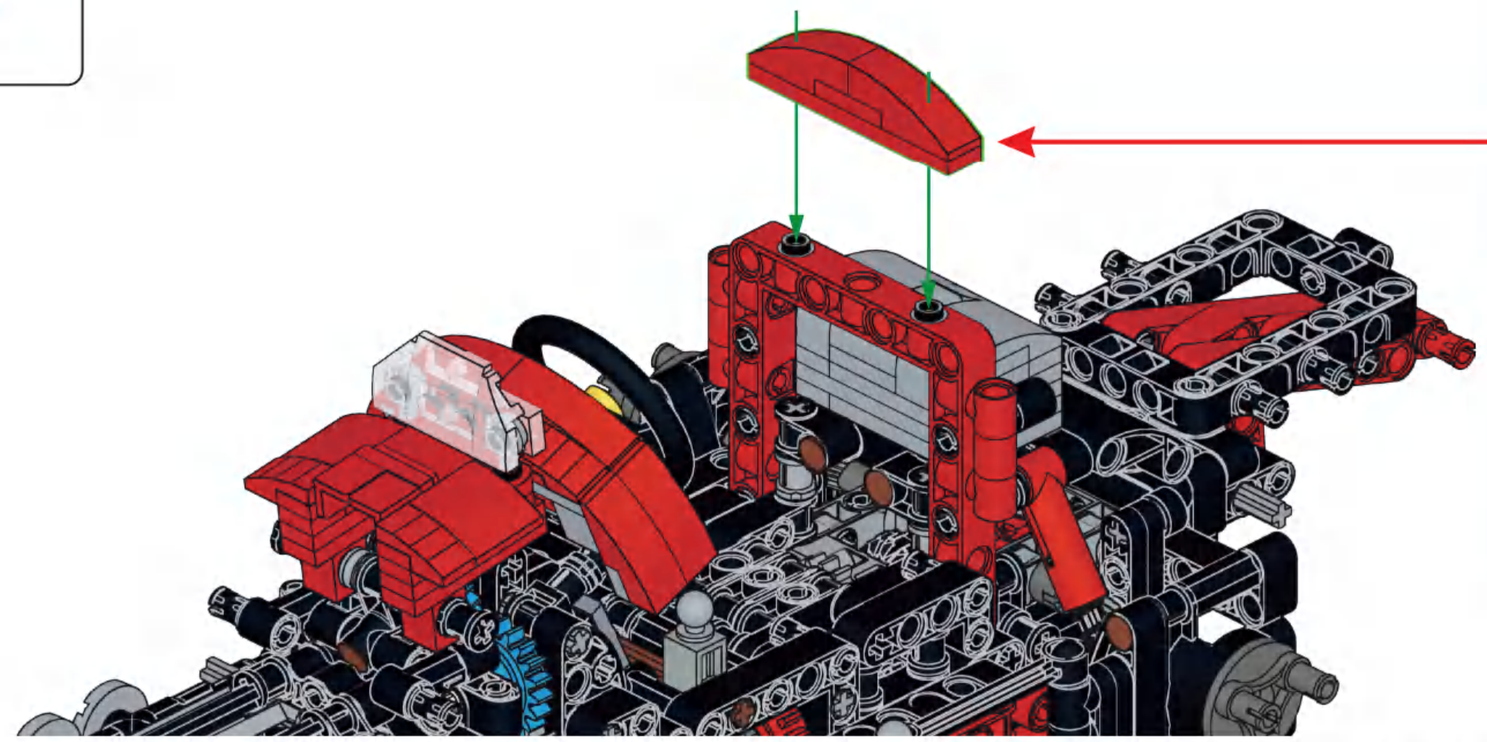

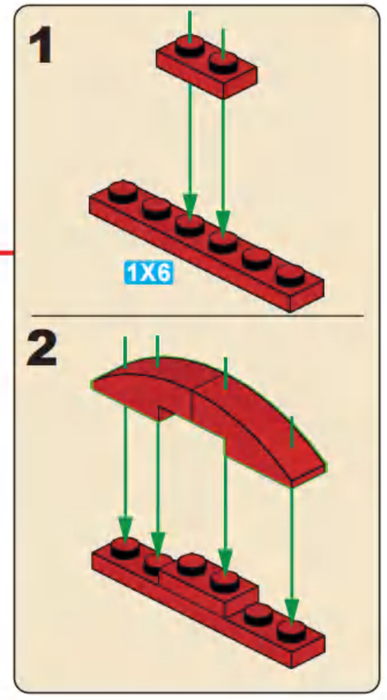

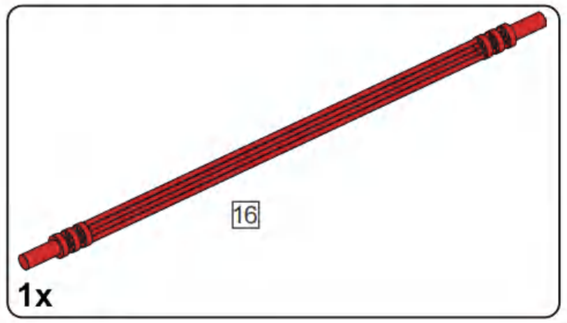

D52

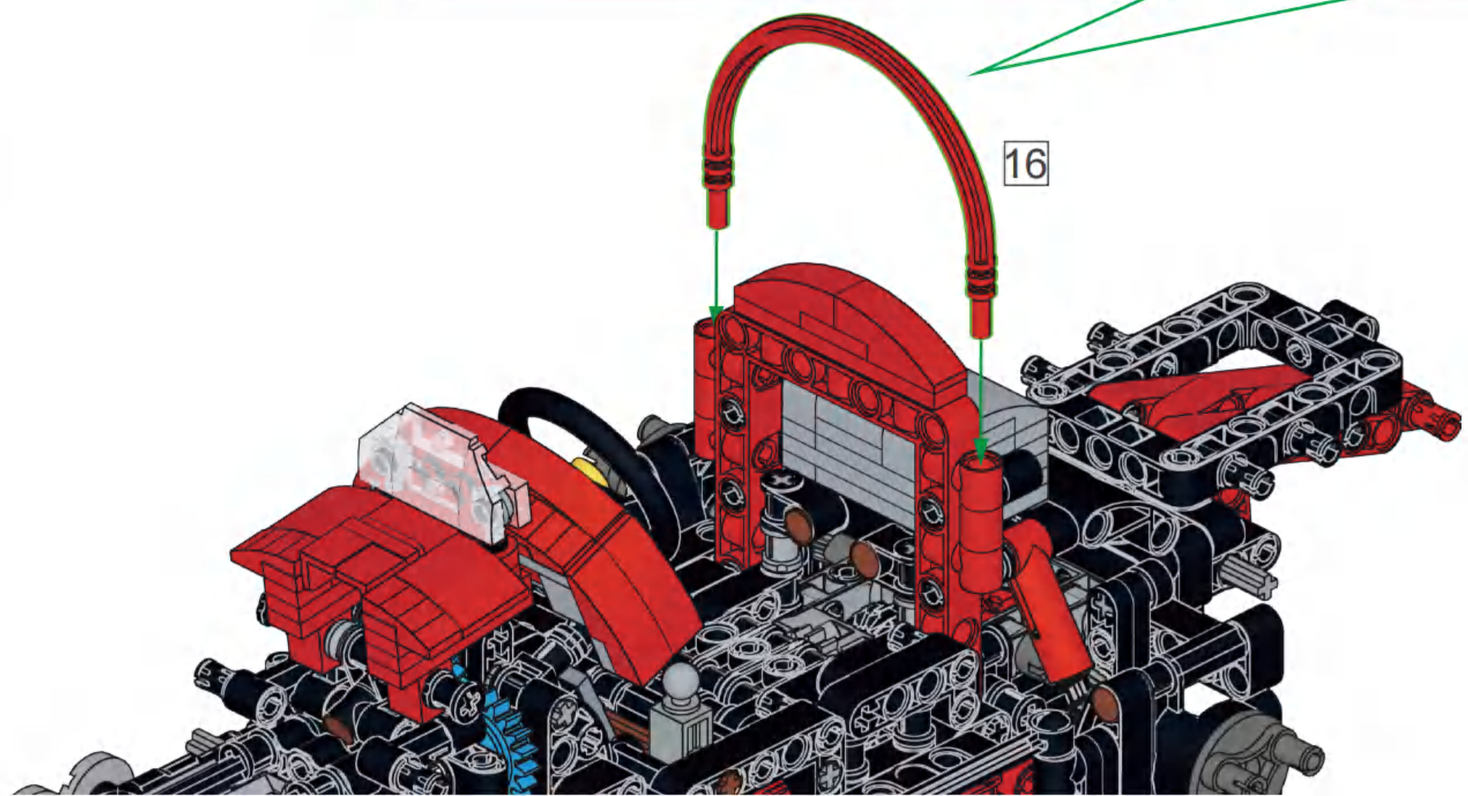

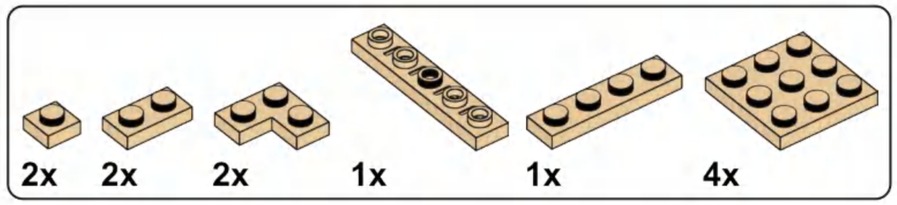

D53

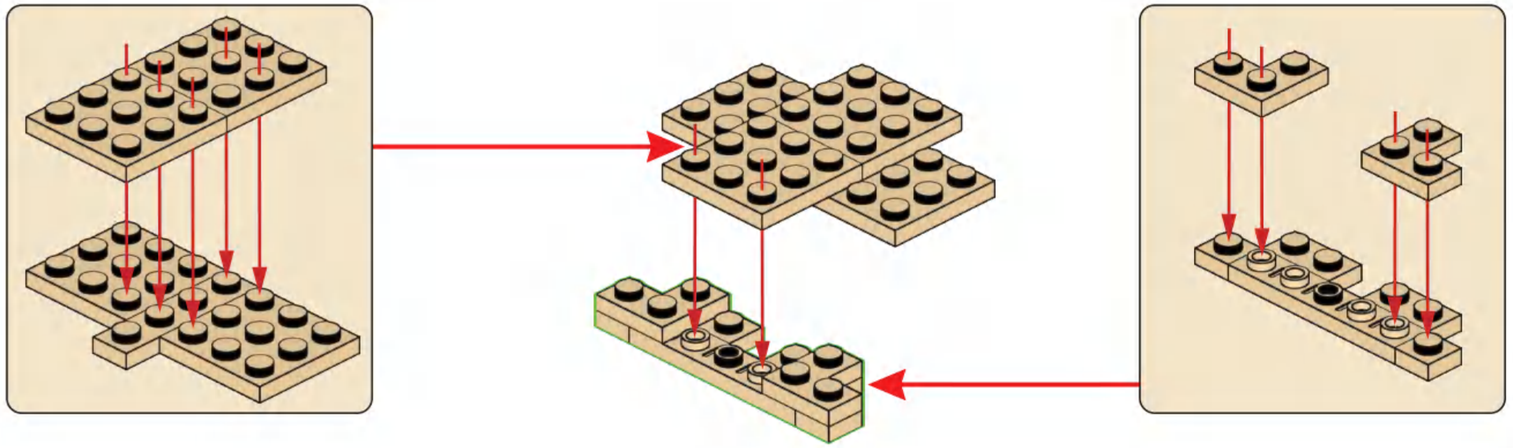

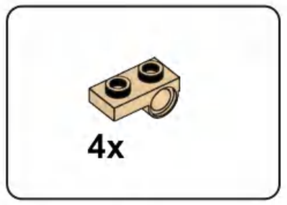

D54

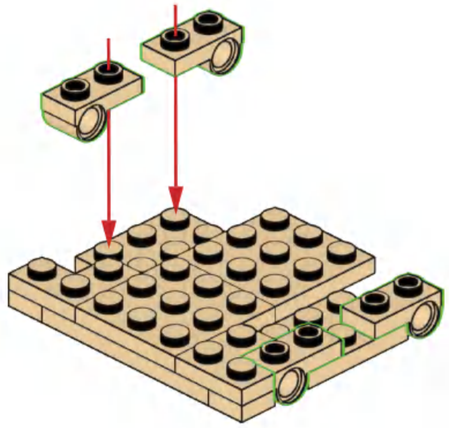

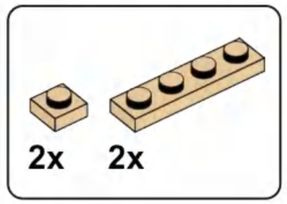

D55

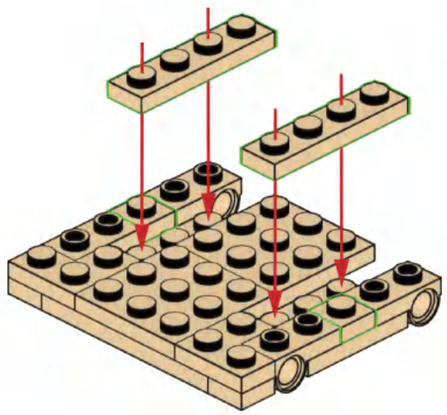

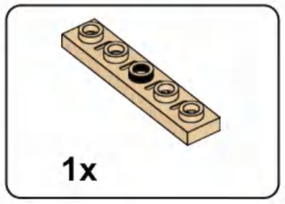

D56

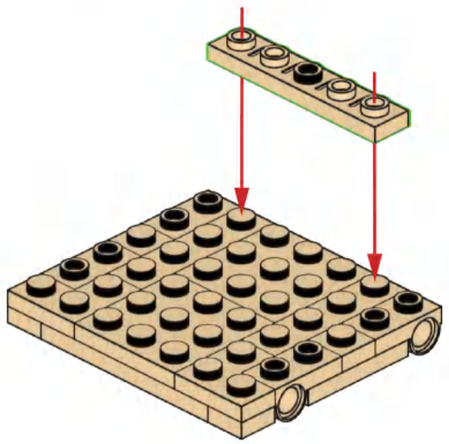

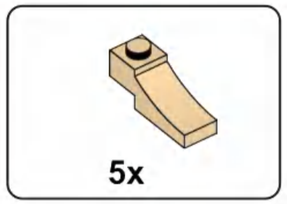

D57

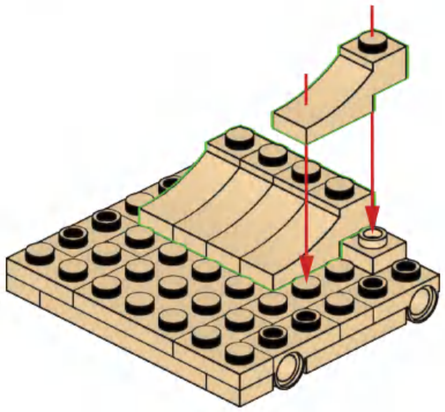

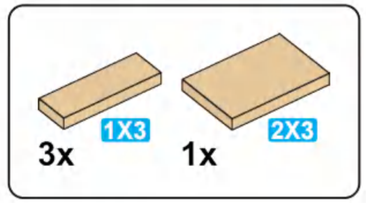

D58

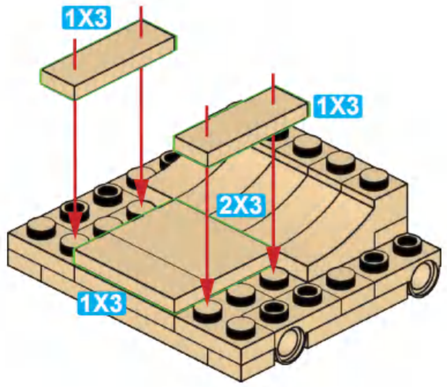

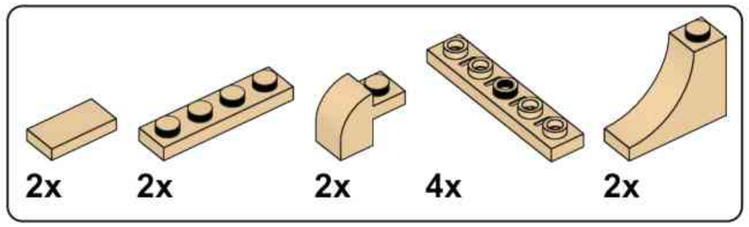

D59

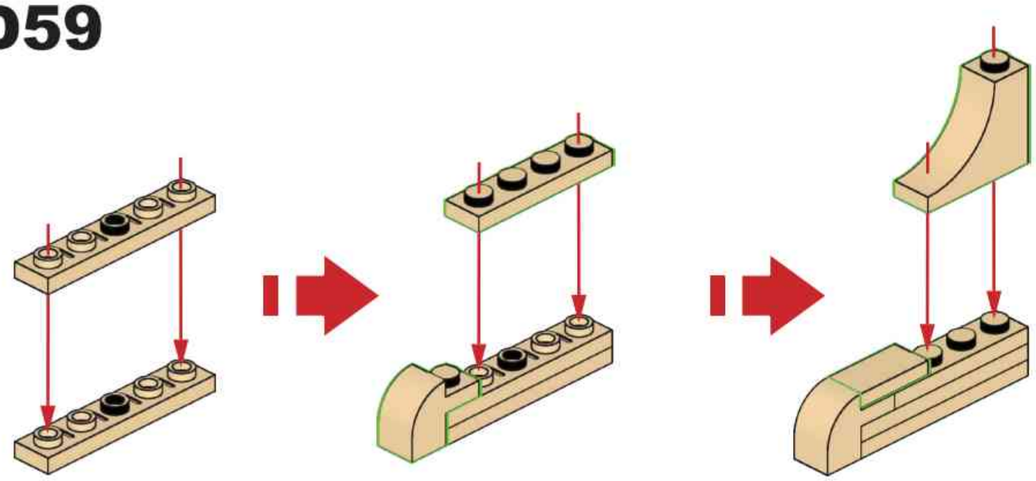

x2

D60

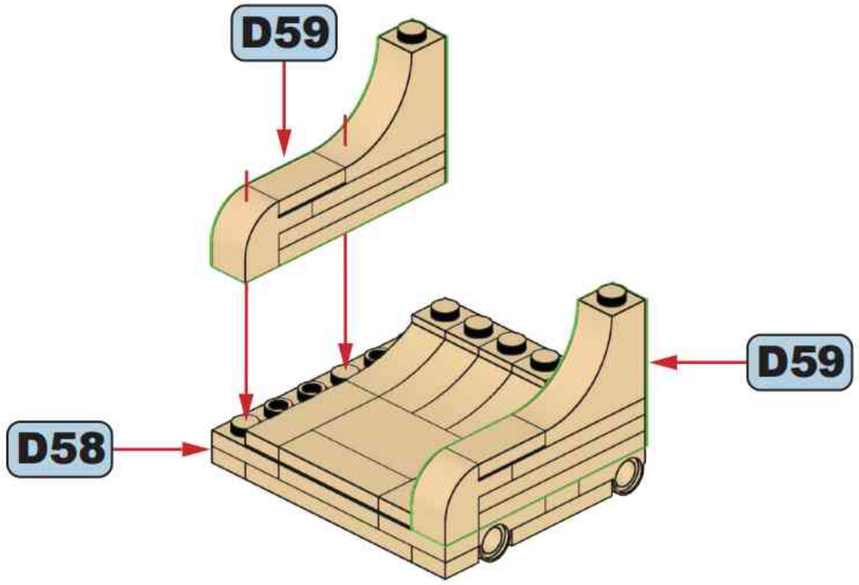

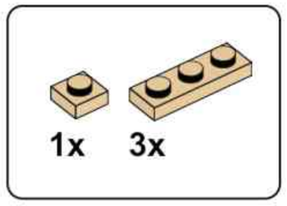

D61

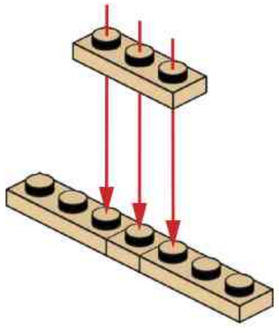

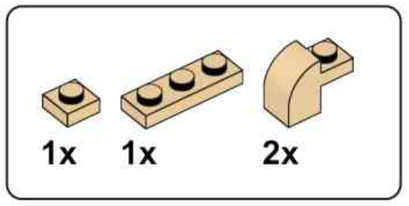

D62

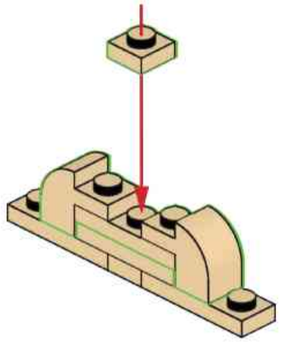

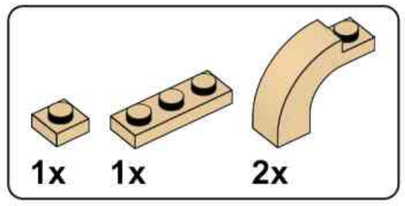

D63

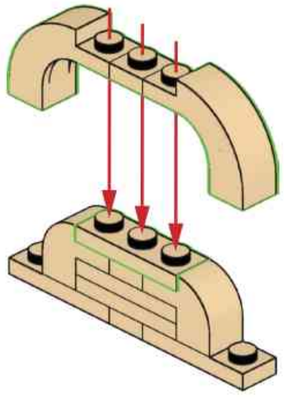

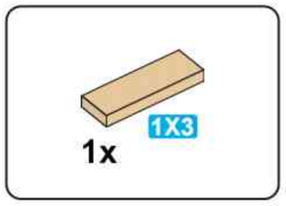

D64

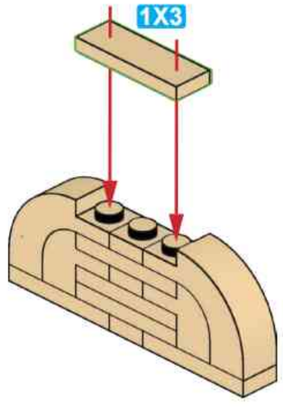

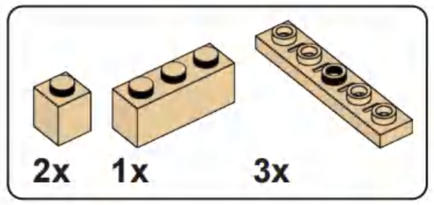

D65

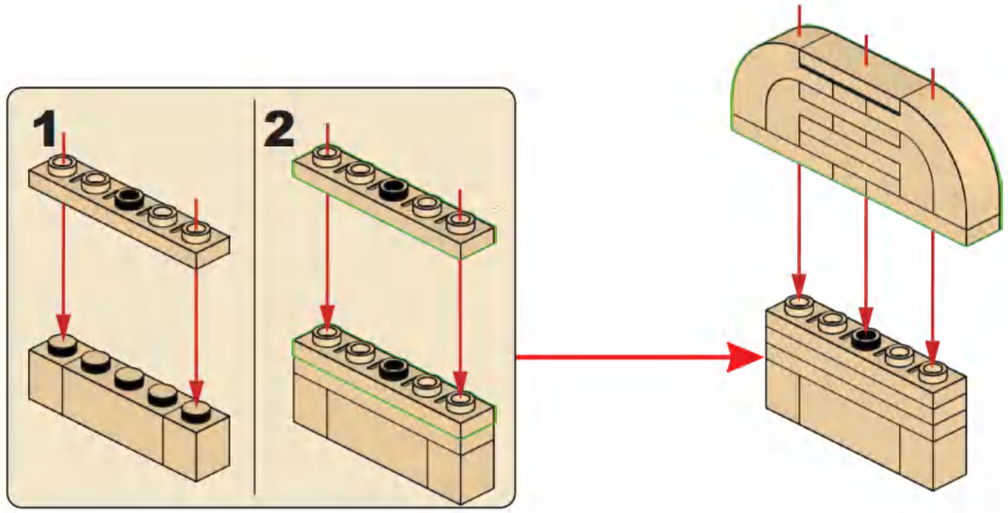

D66

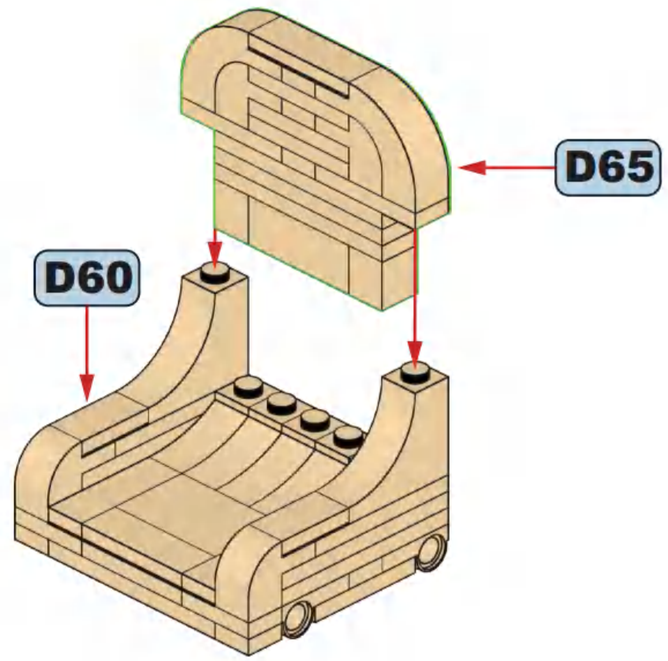

D67

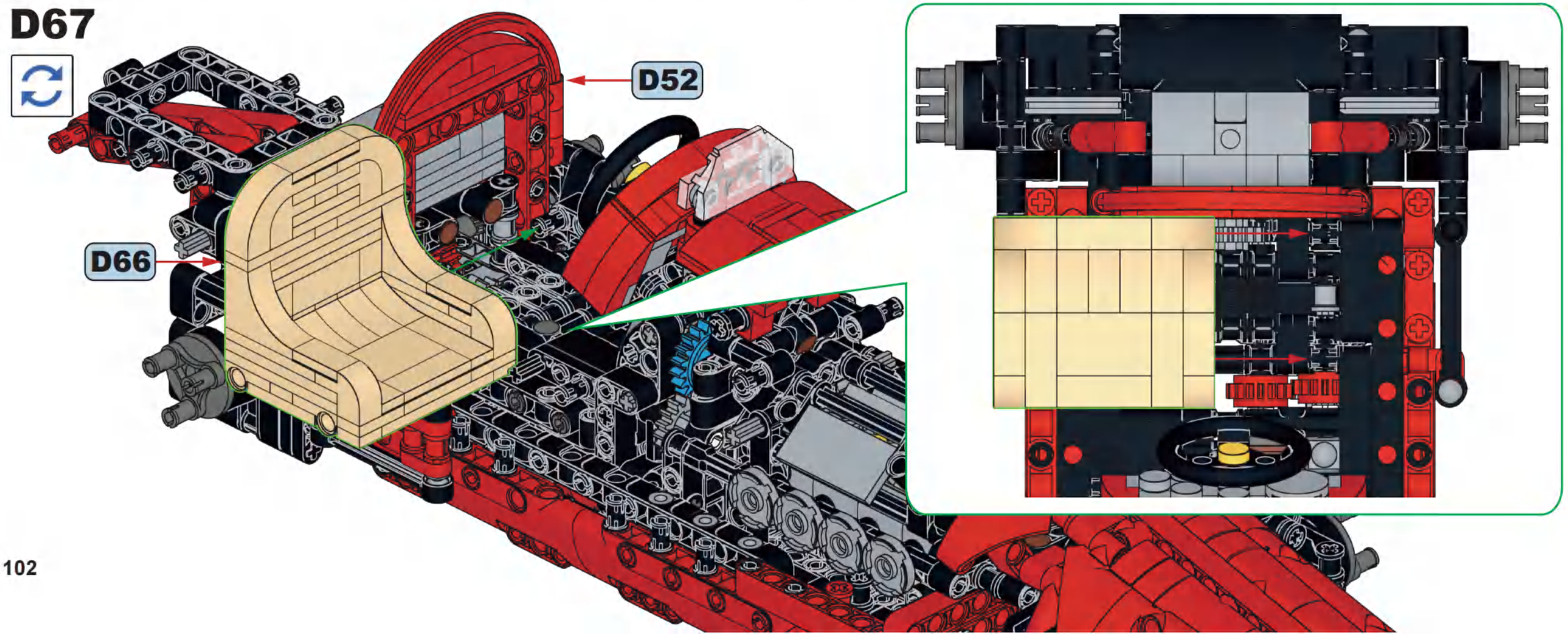

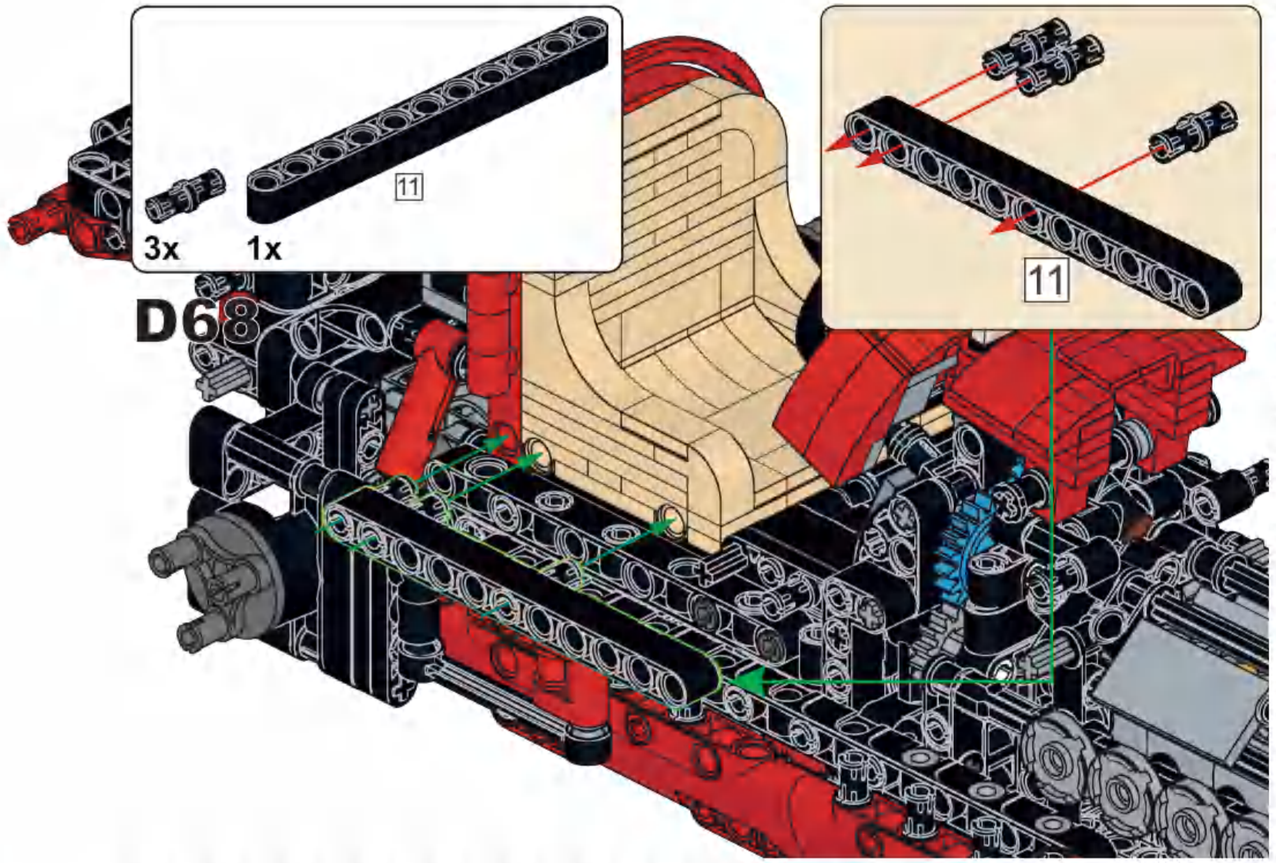

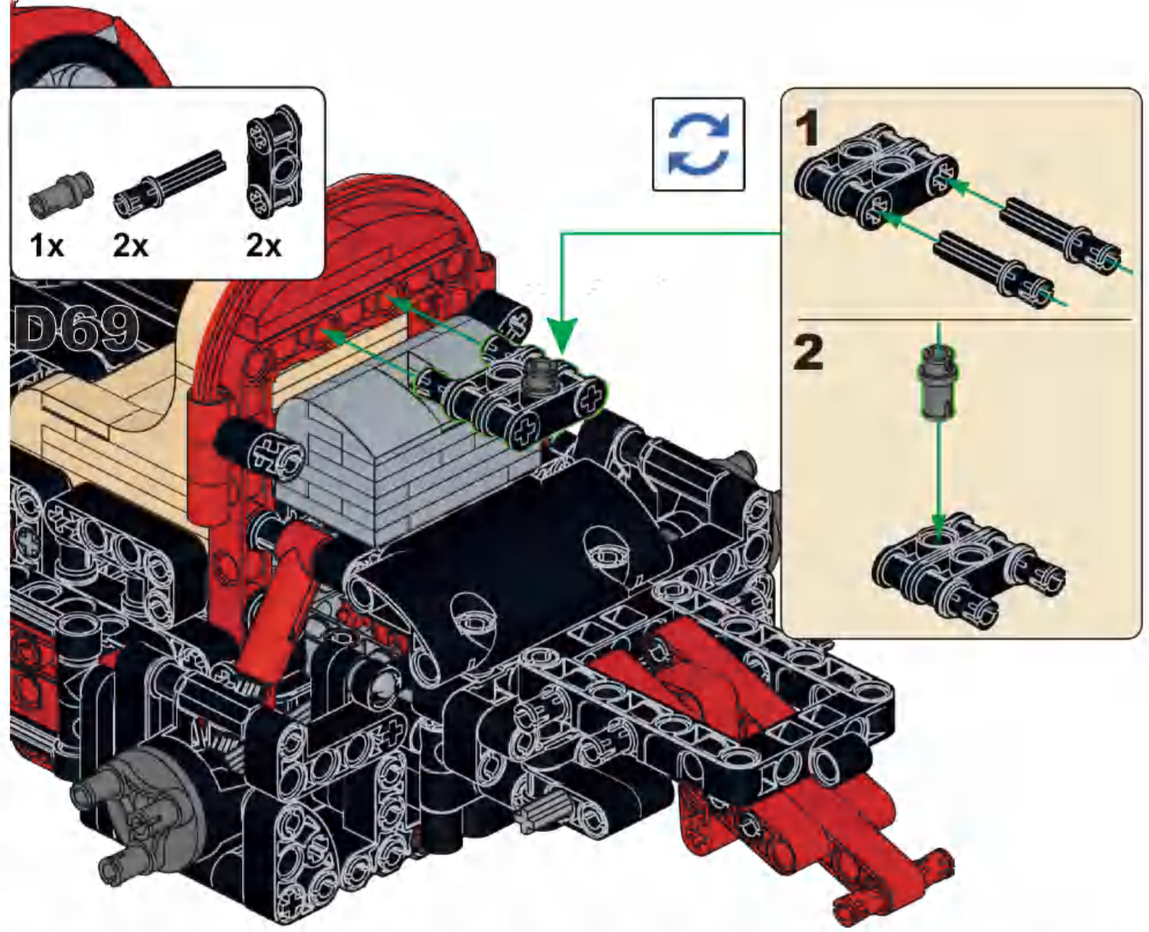

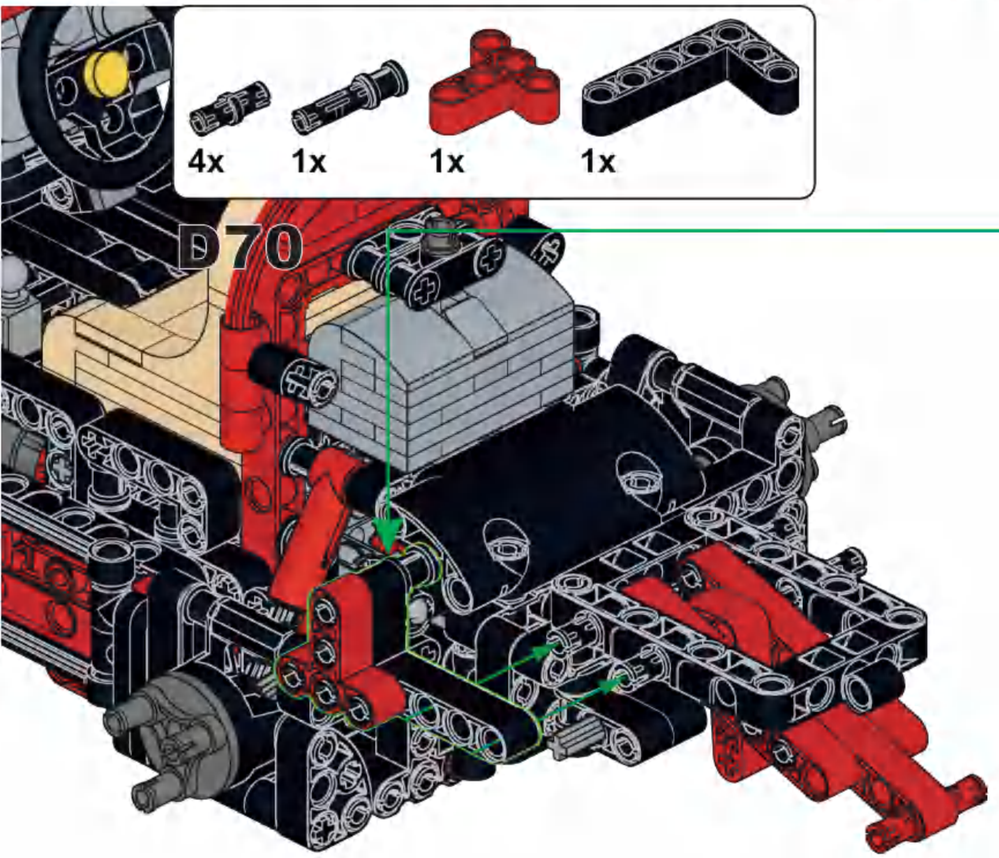

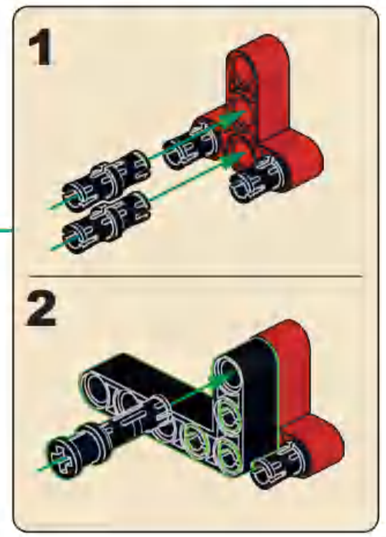

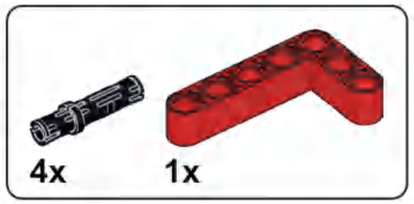

D71

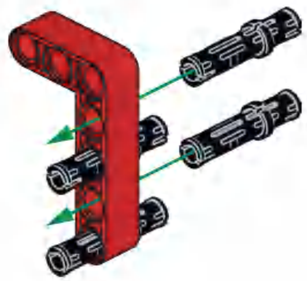

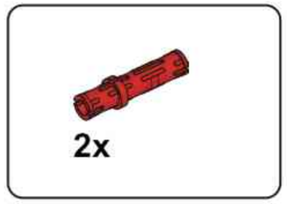

D72

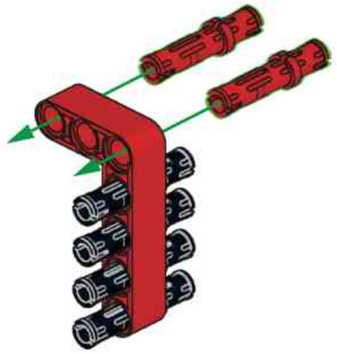

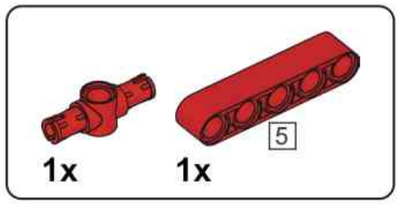

D73

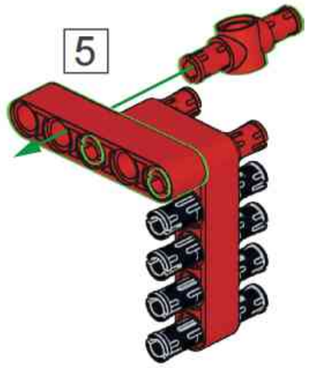

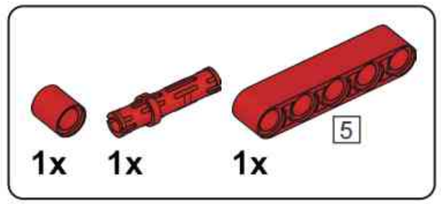

D74

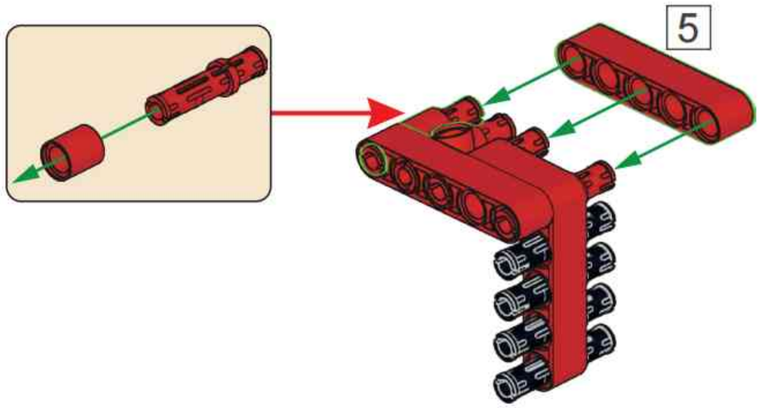

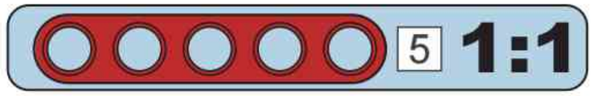

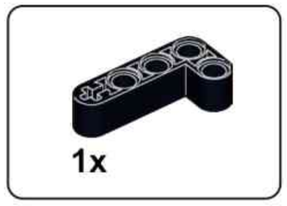

D75

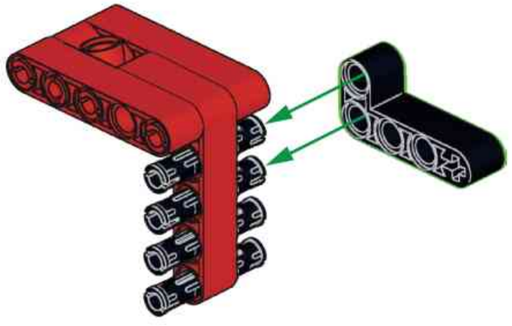

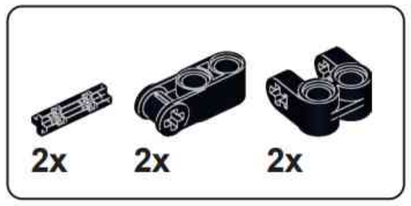

D76

x2

D77

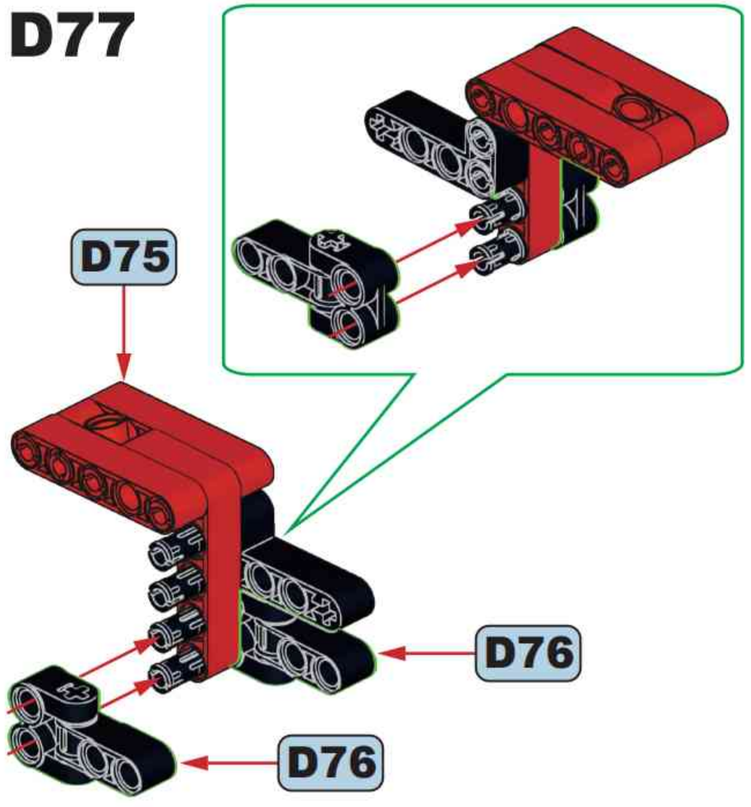

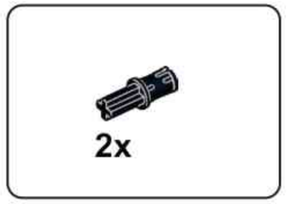

D78

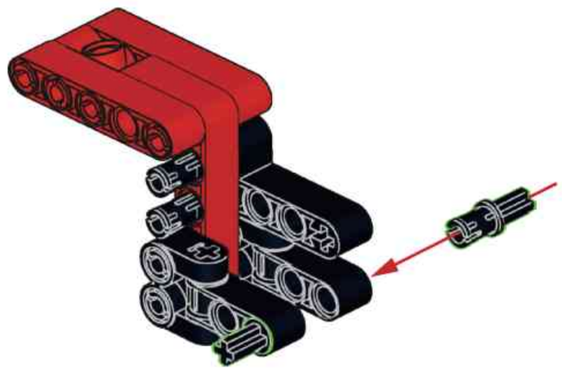

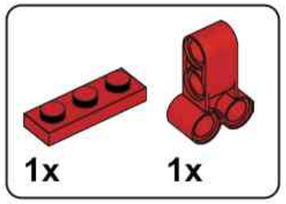

D79

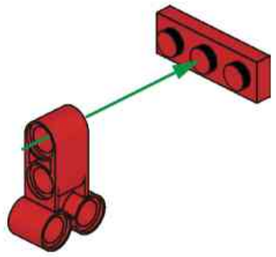

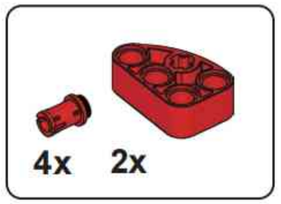

D80

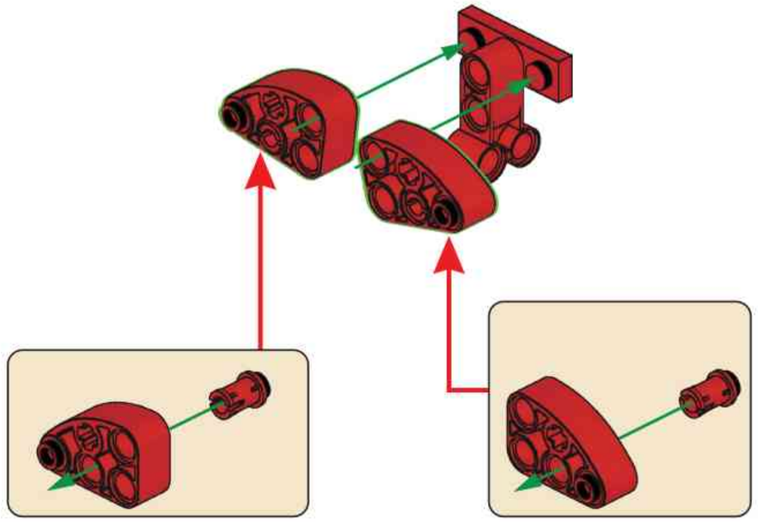

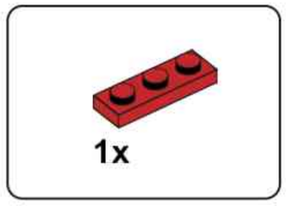

D81

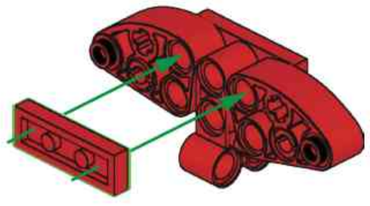

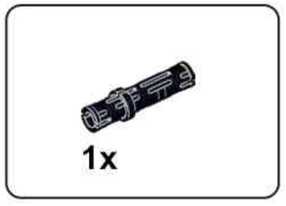

D82

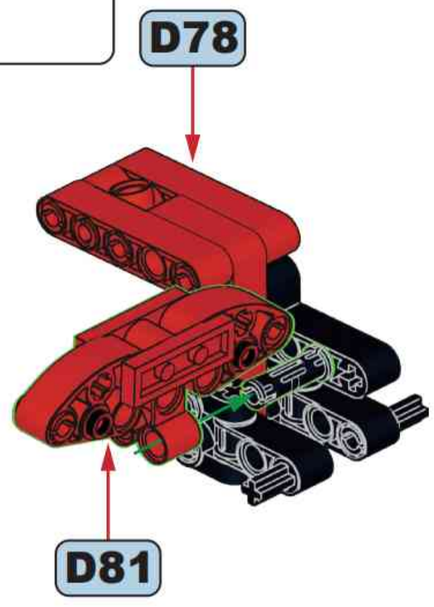

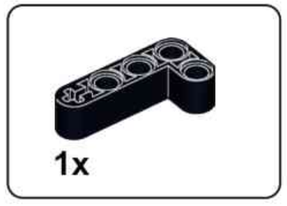

D83

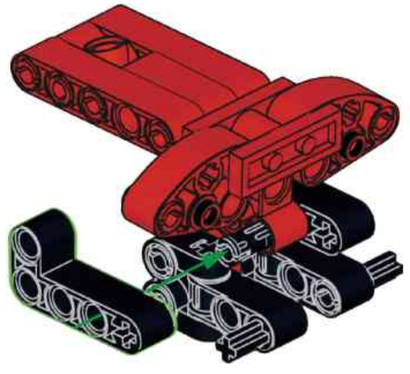

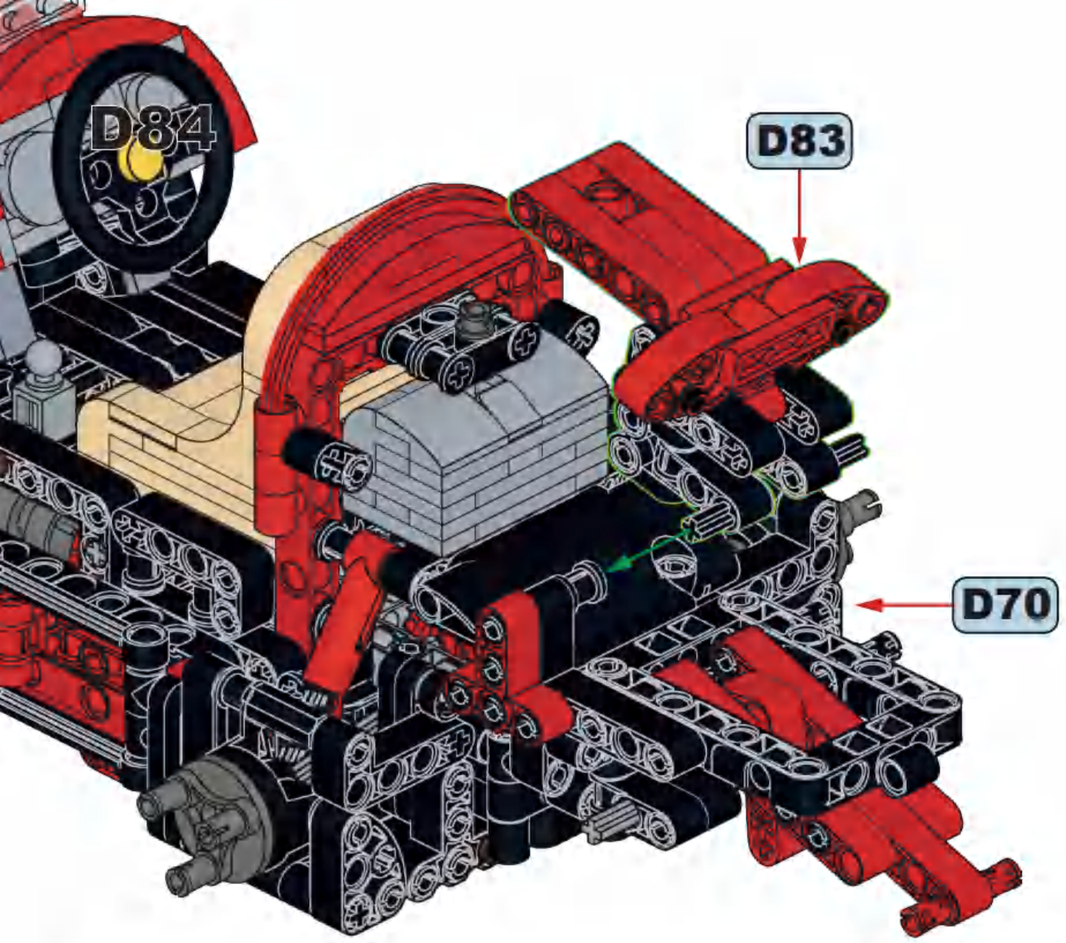
D84
D83
D70

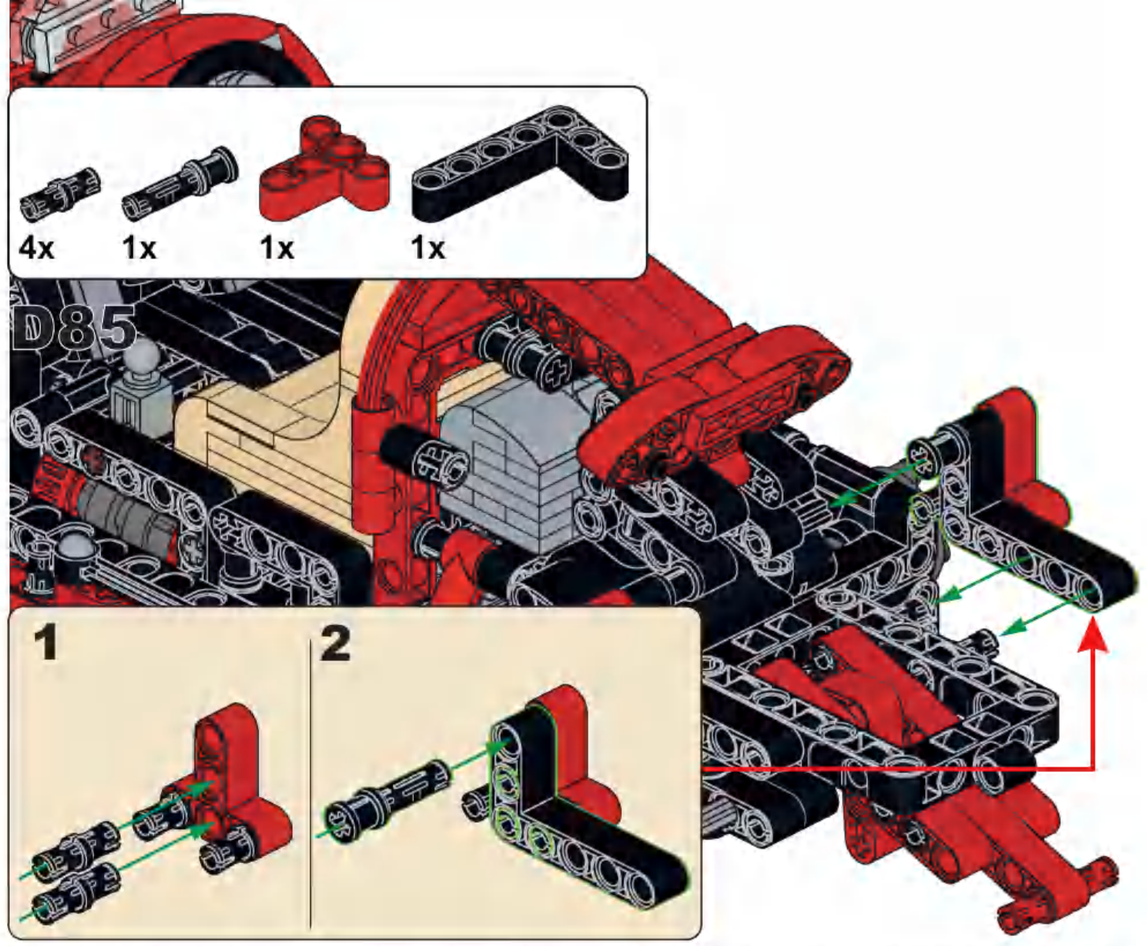
4x
1x
1x
1x
D85
1
2

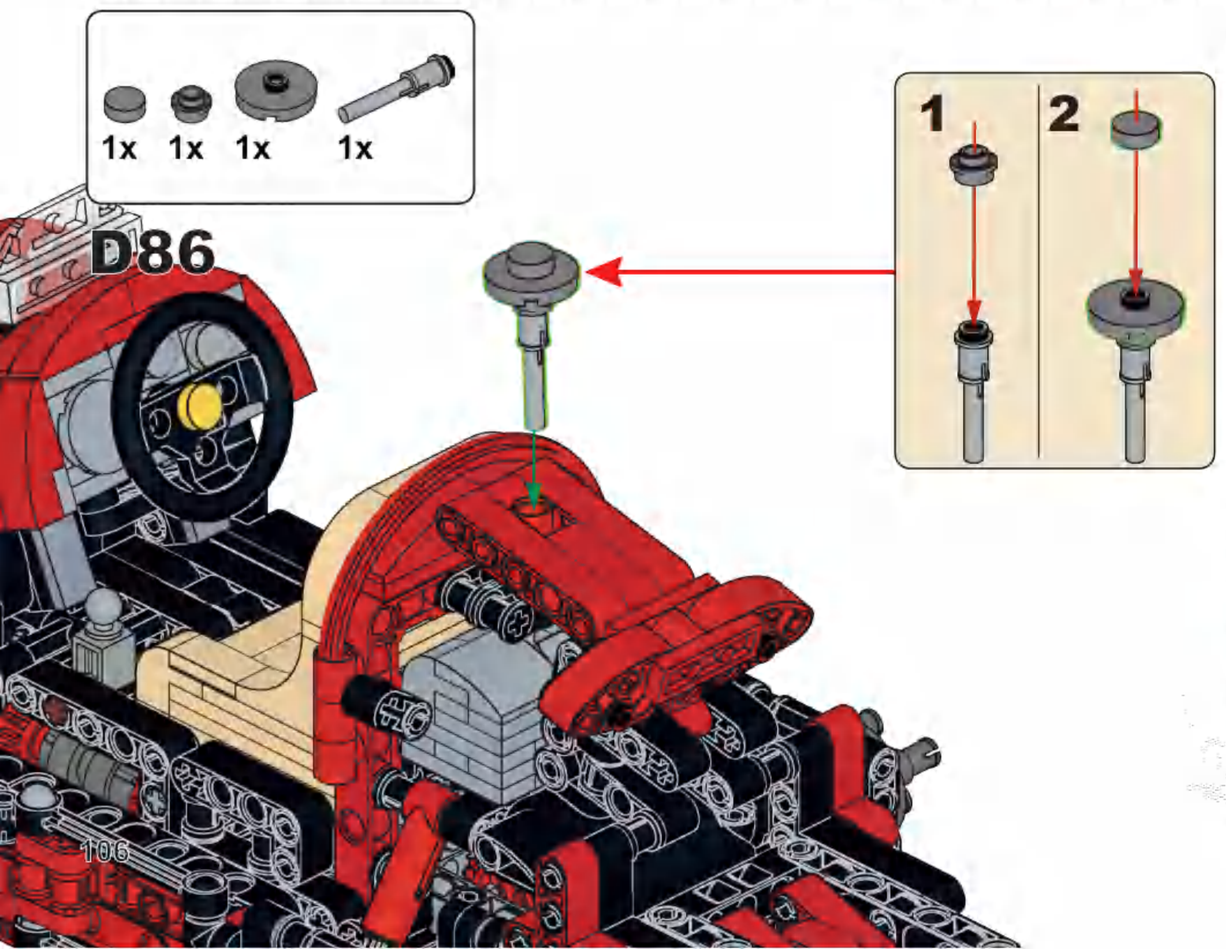
1x
1x
1x
1x
D86
1
2

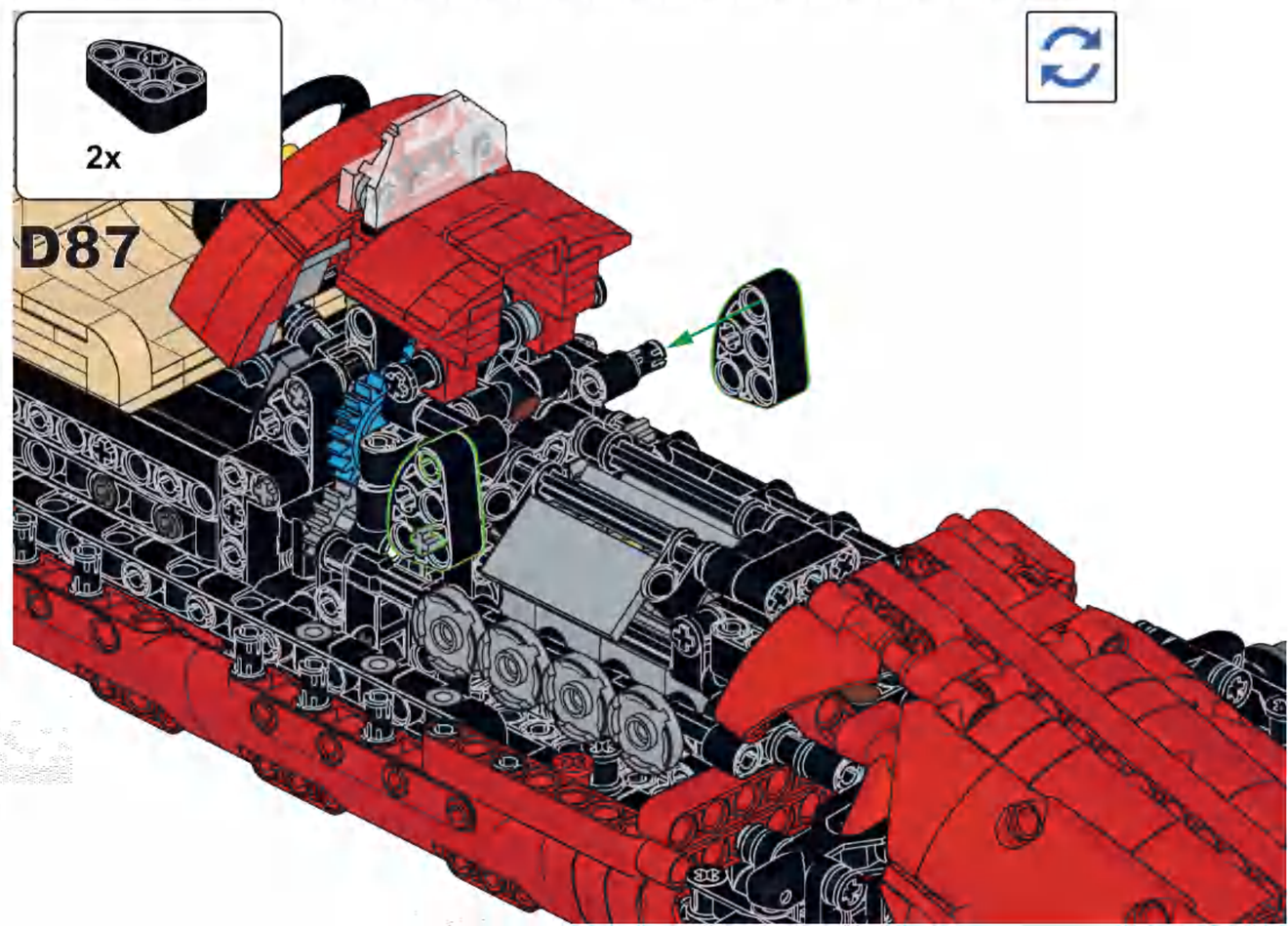
2x
D87

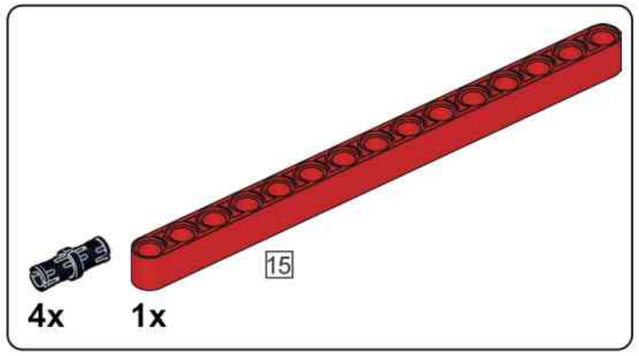

D88

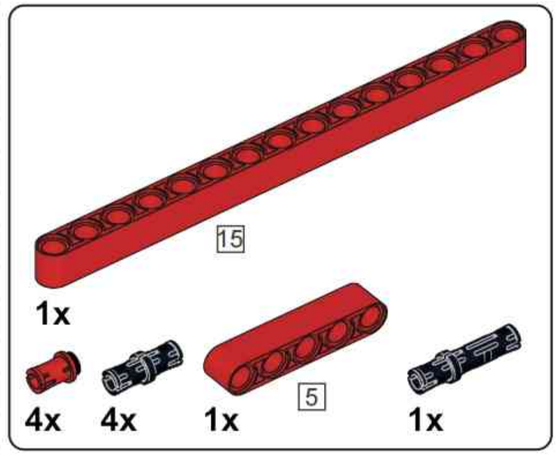

D89

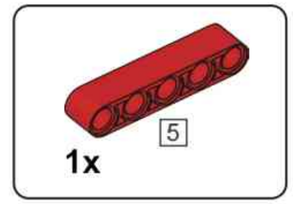

D90

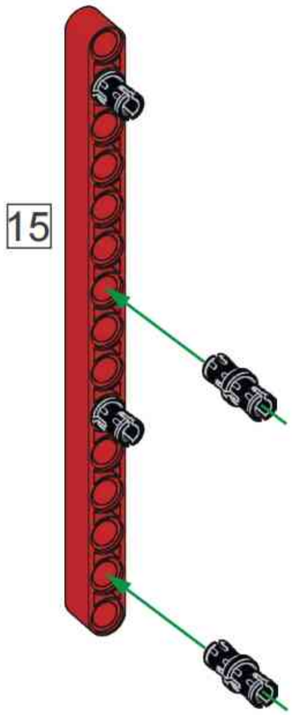

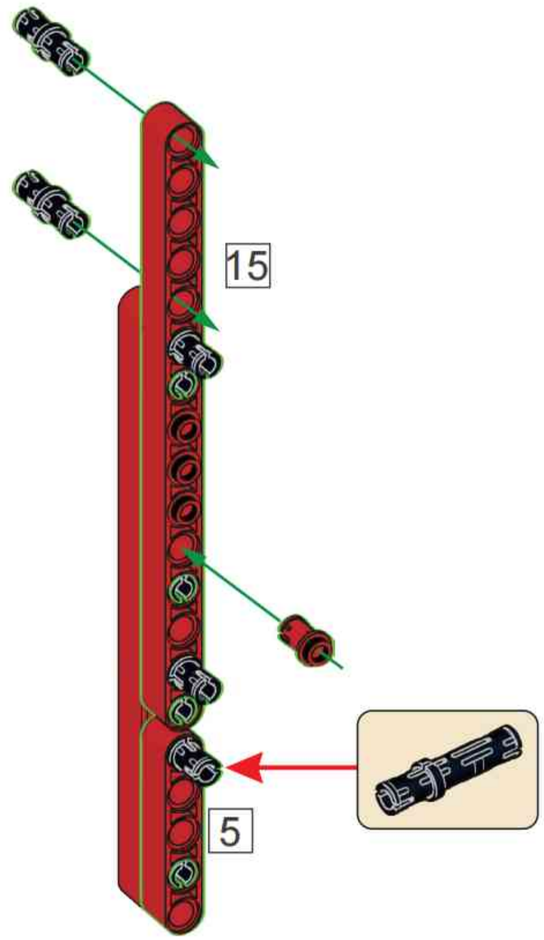

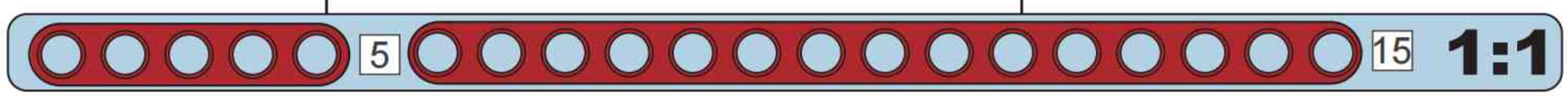

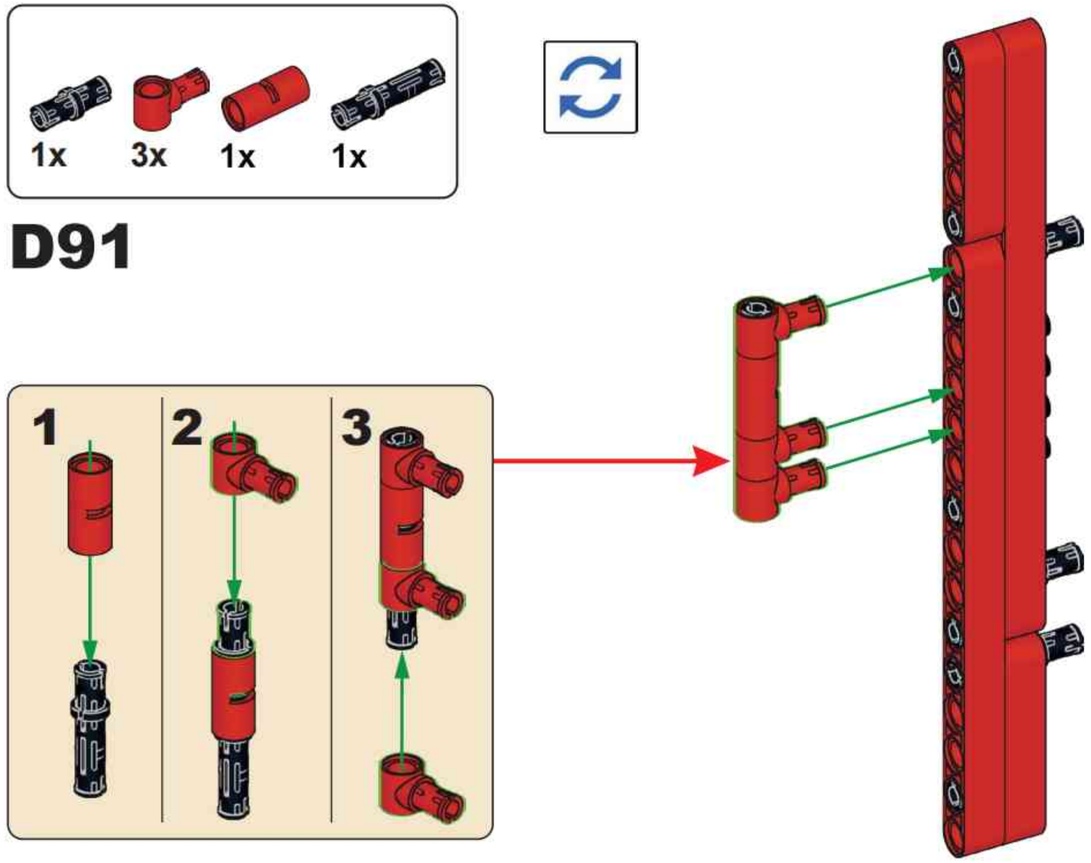
1x
3x
1x
1x
D91
1
2
3

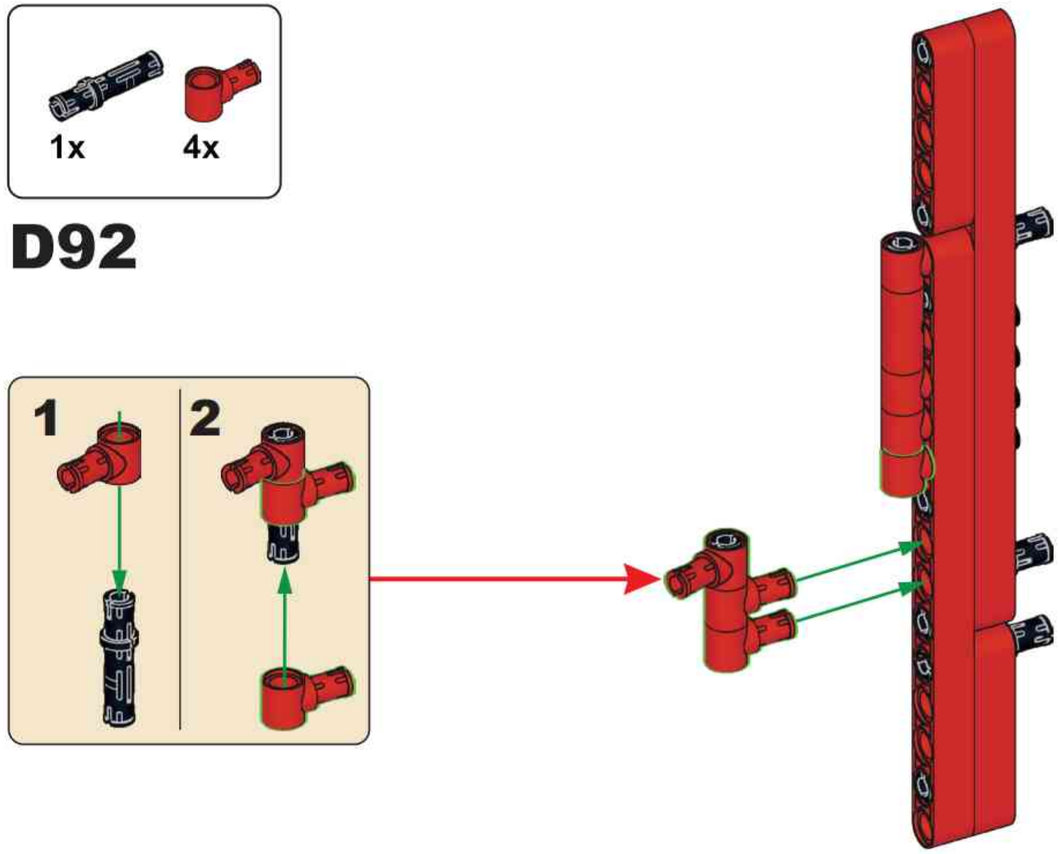
1x
4x
D92
1
2

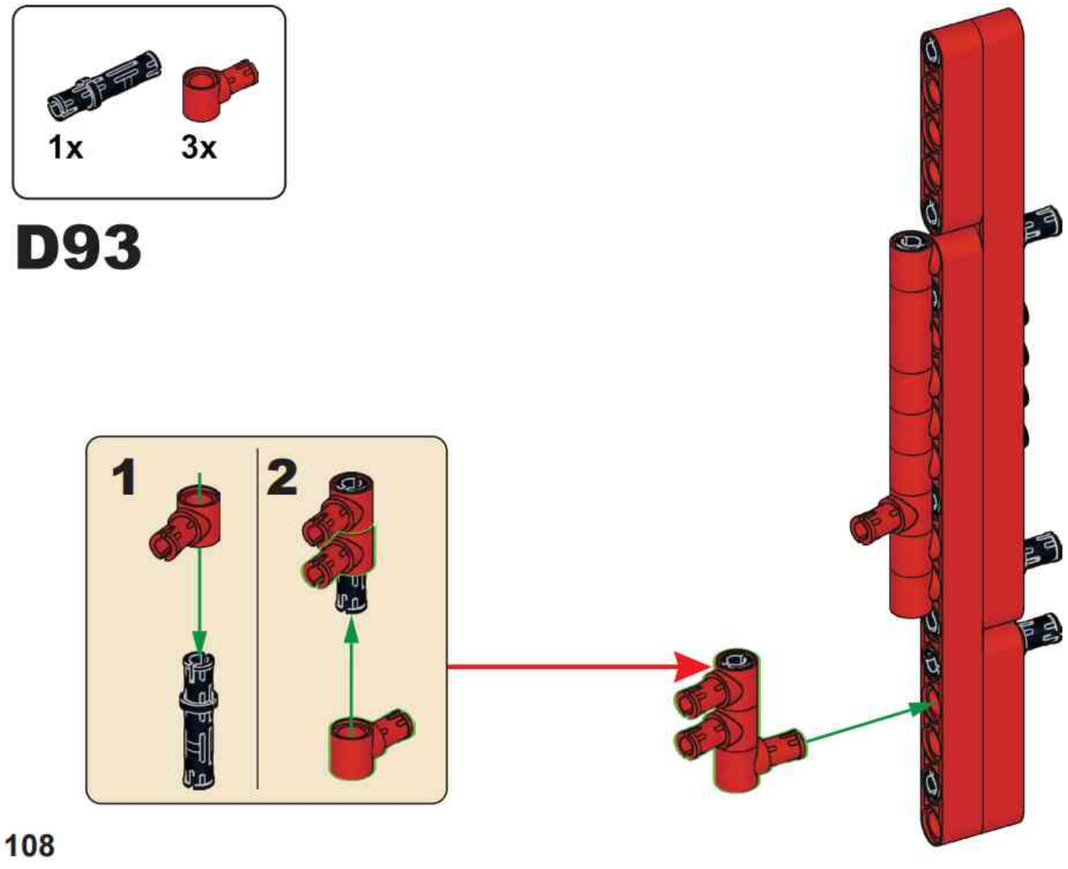
1x
3x
D93
1
2

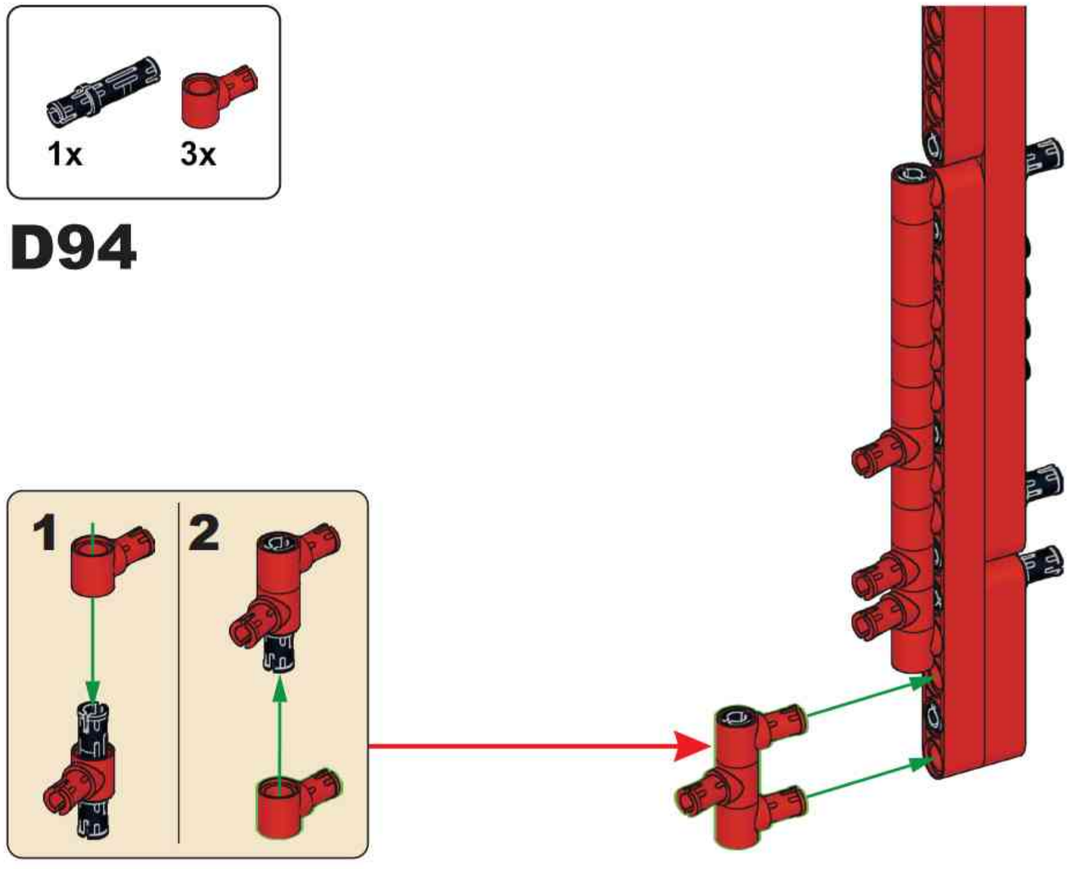
1x
3x
D94
1
2

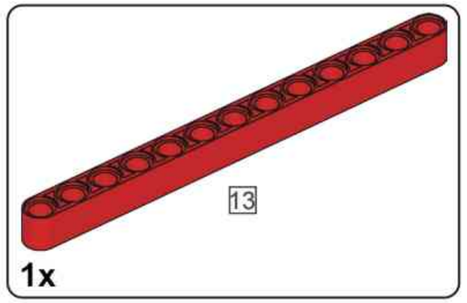

D95

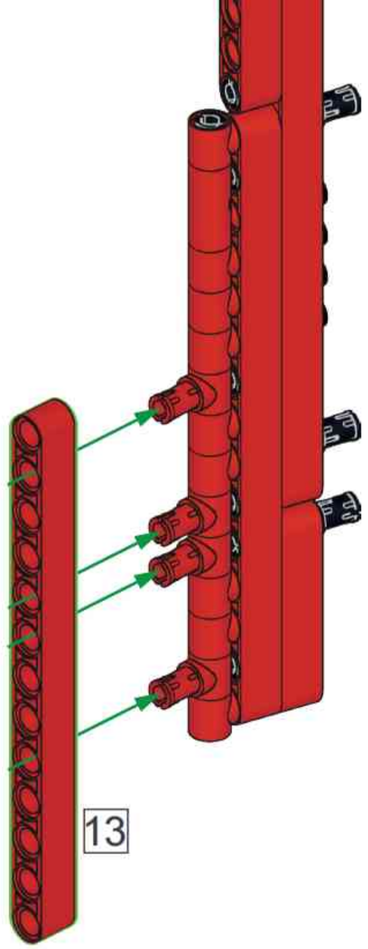

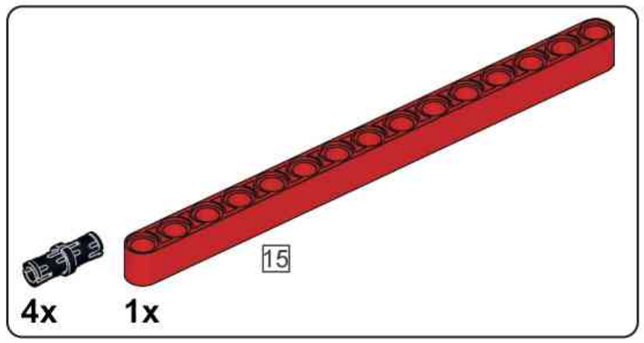

D96

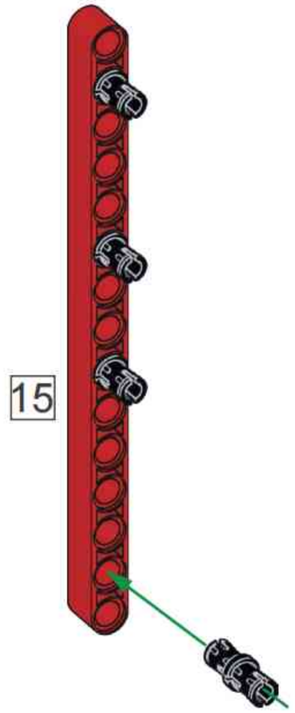

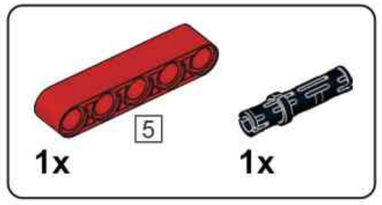

D97

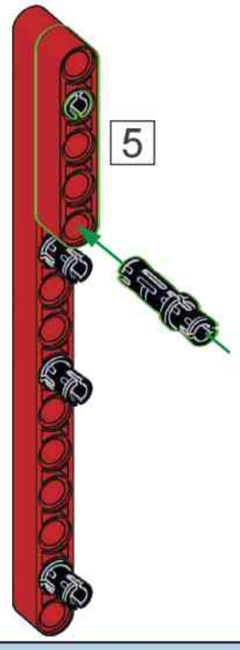

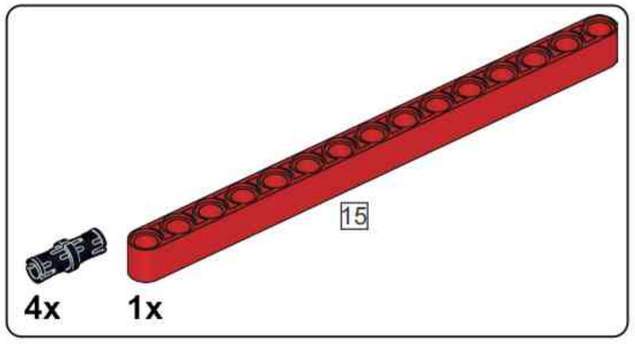

D98

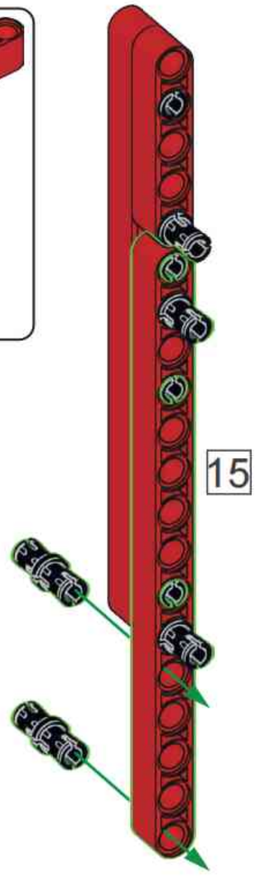

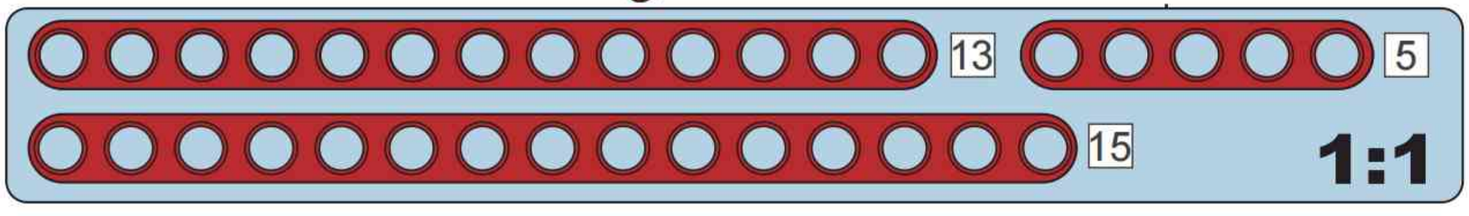

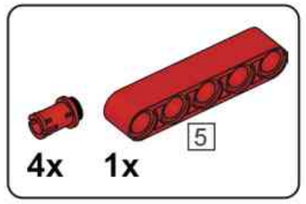

D99

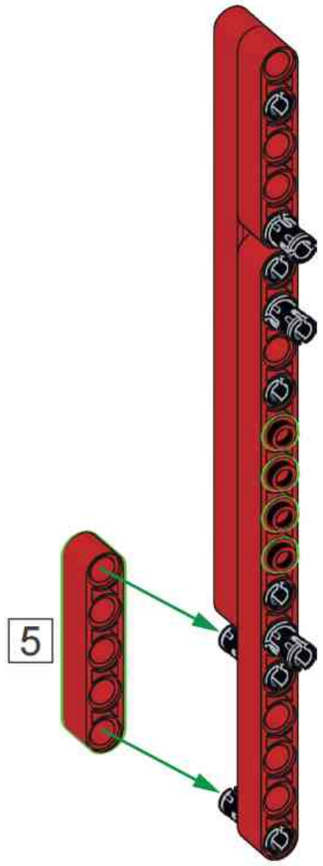

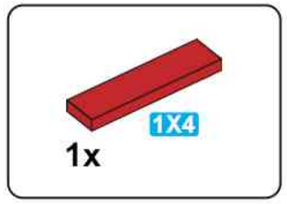

D100

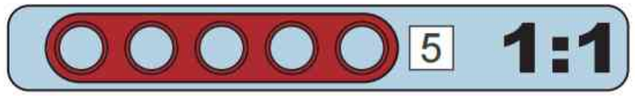

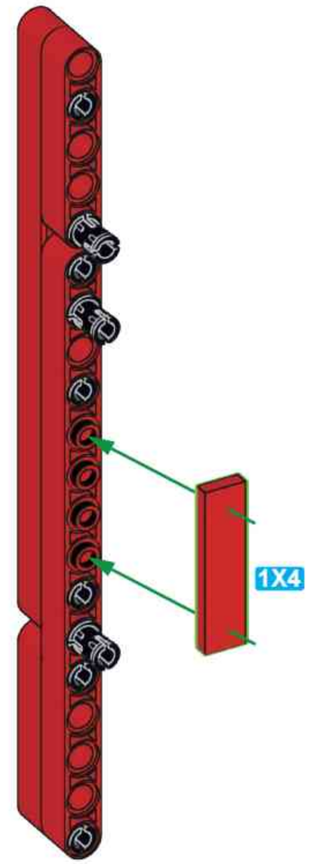

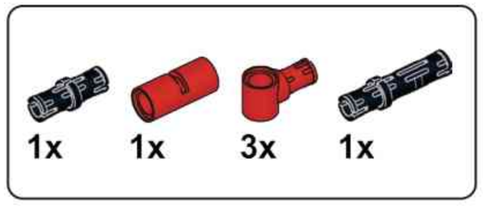

D101

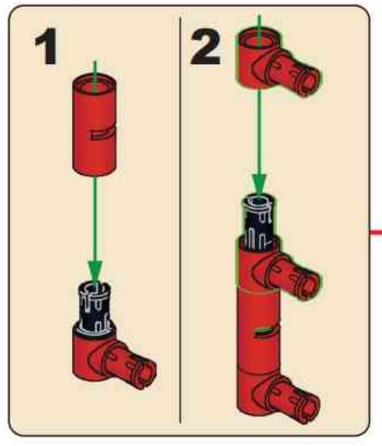

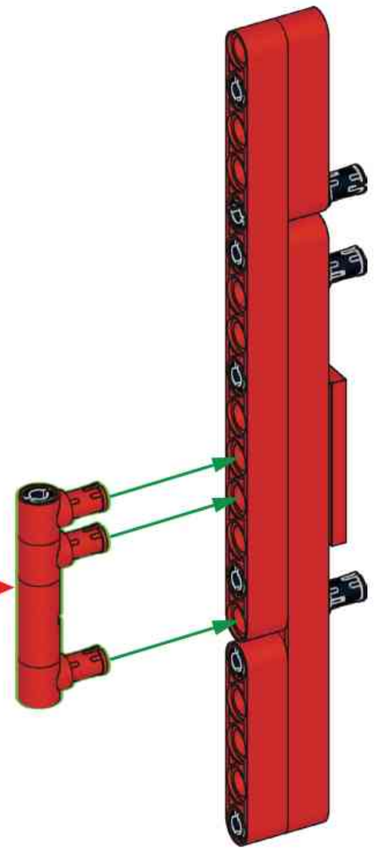

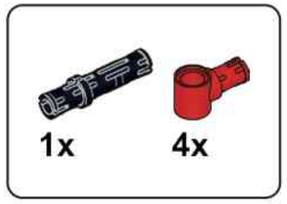

D102

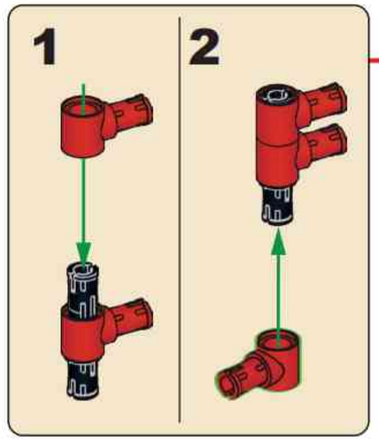

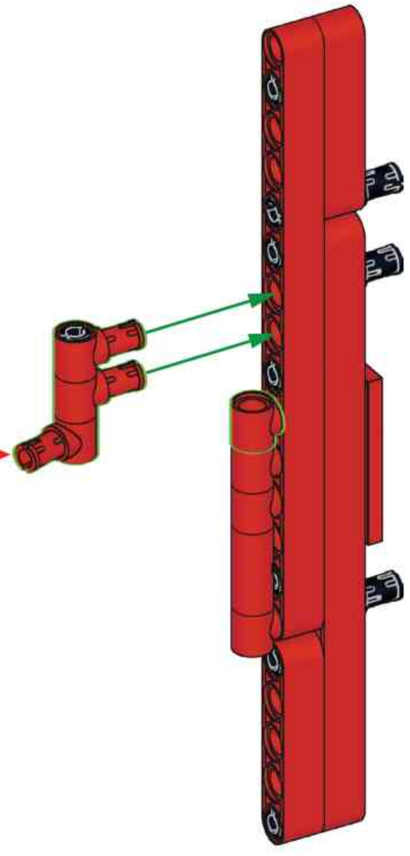

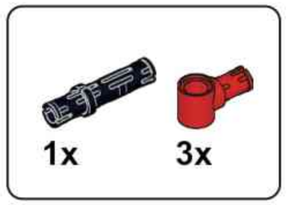

D103

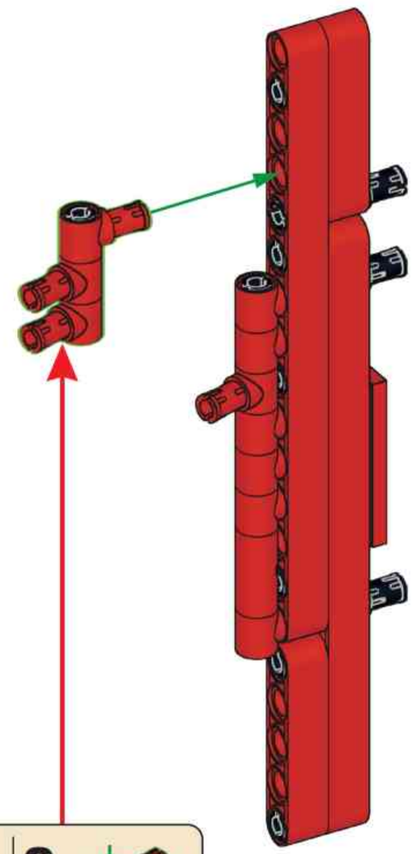

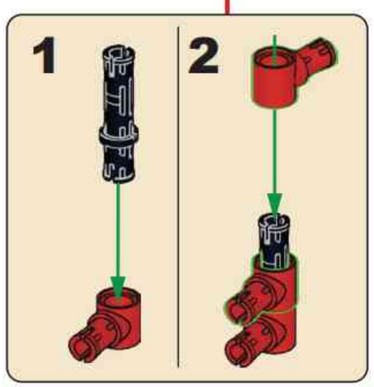

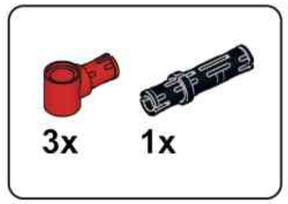

D104

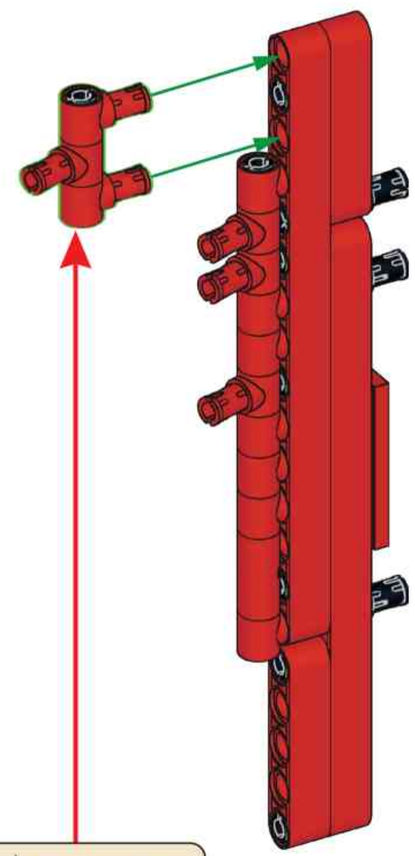

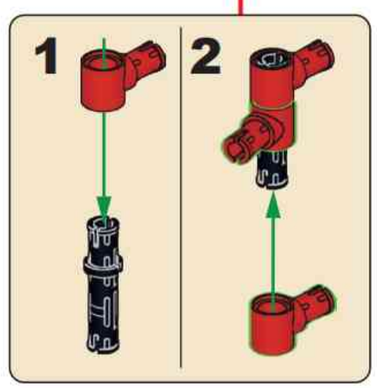

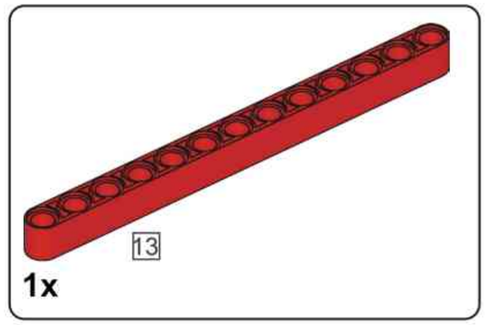

D105

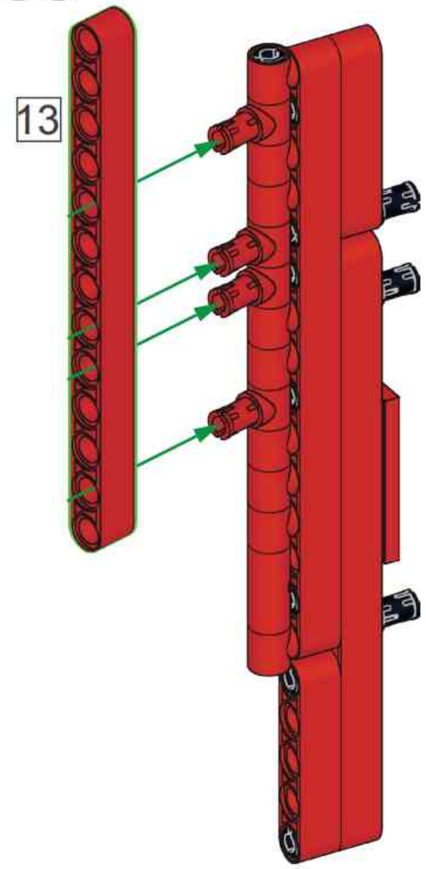

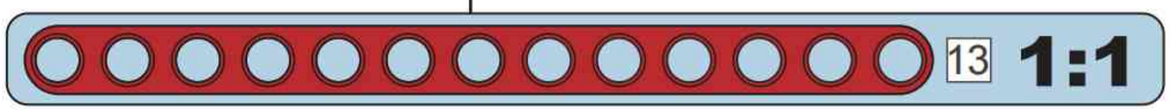

D106

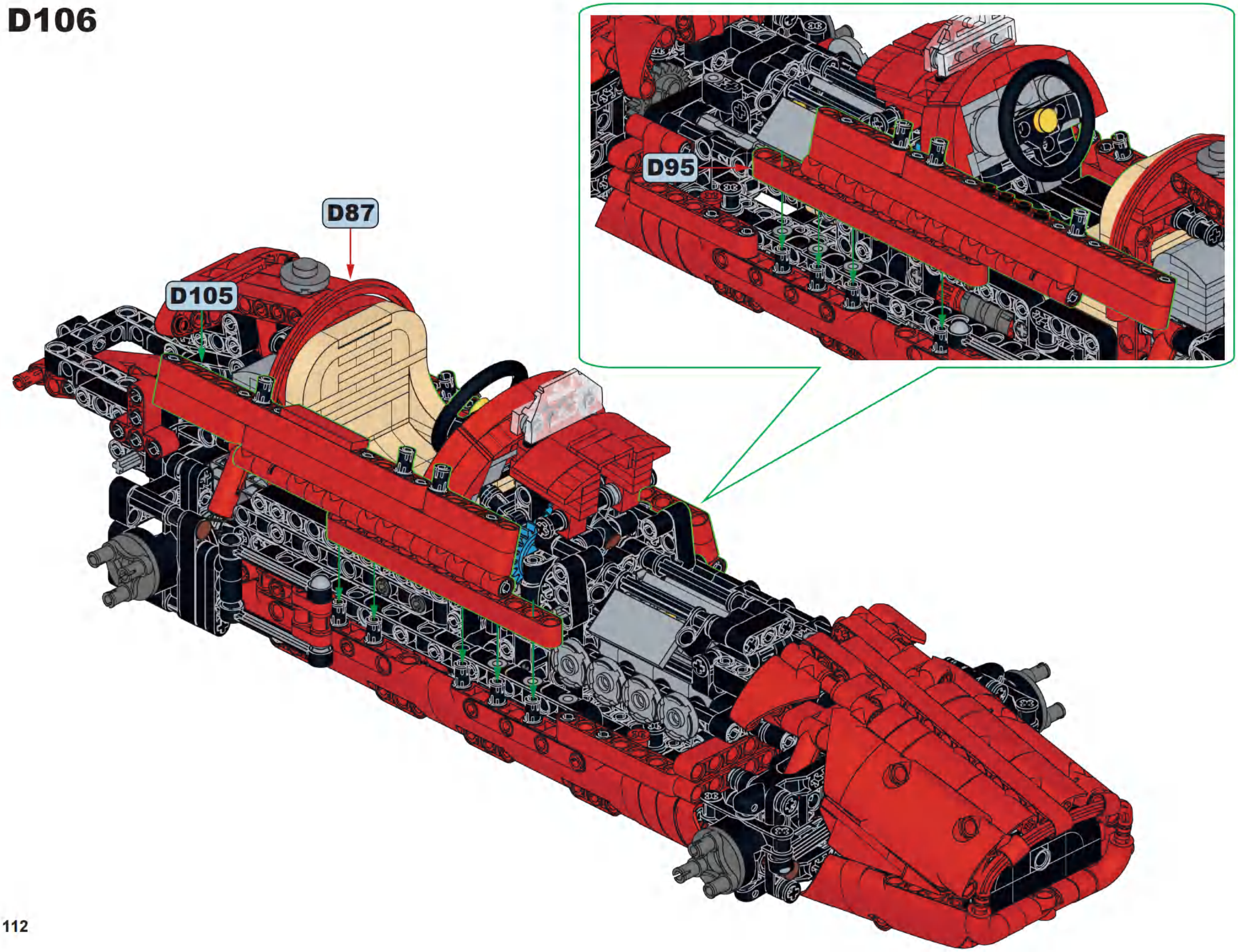

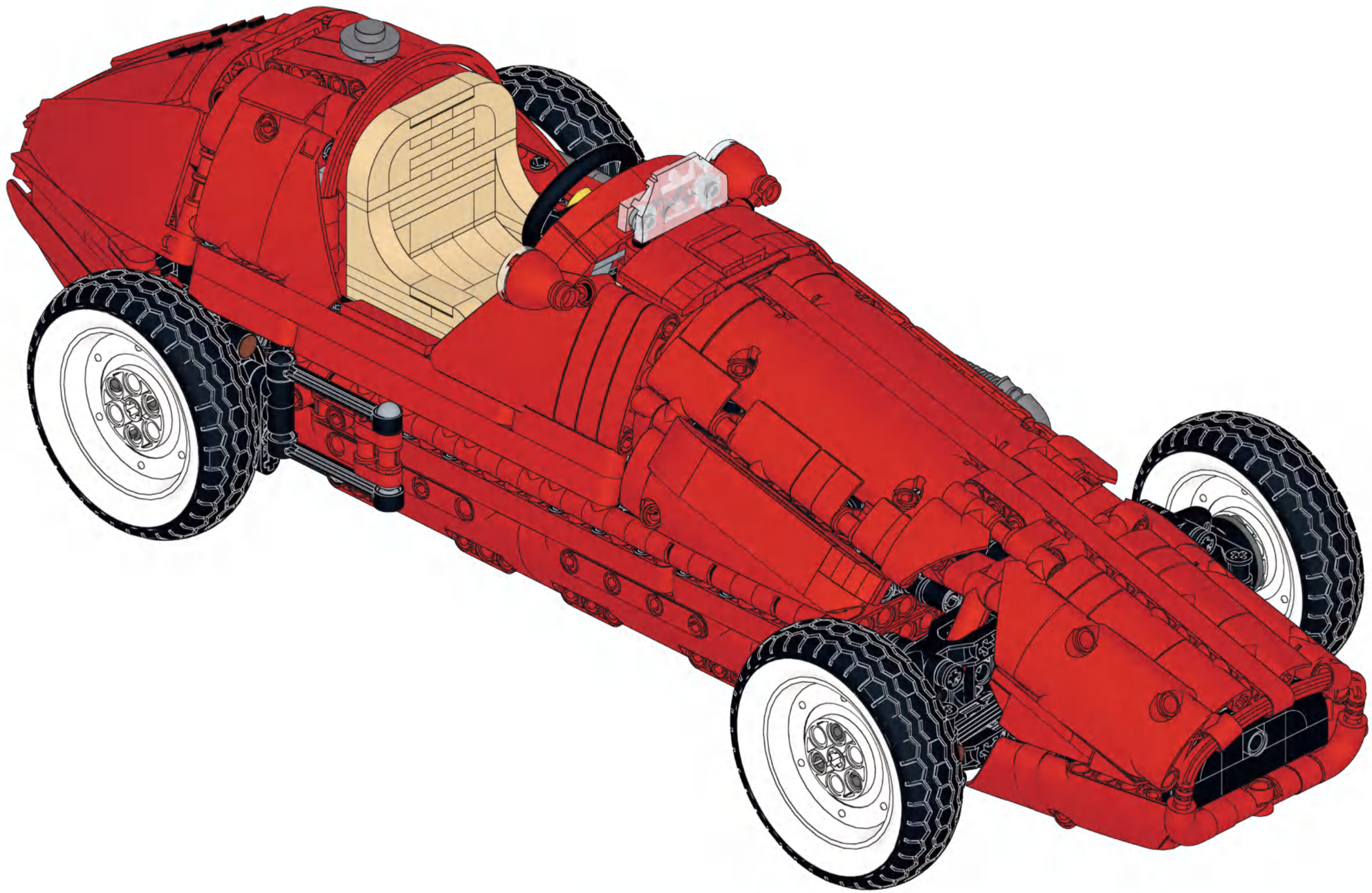

E

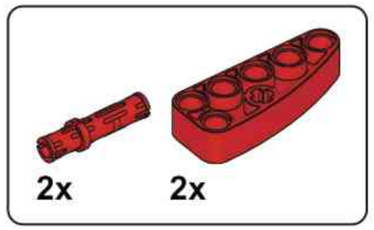

E1

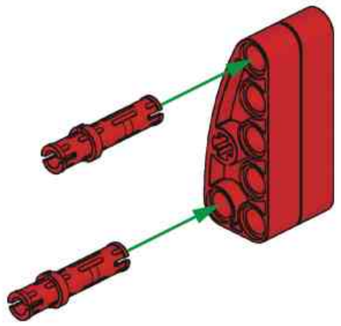

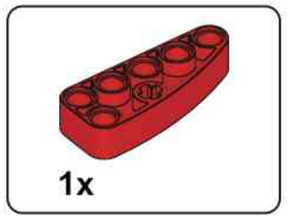

E2

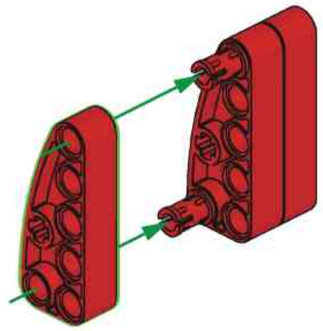

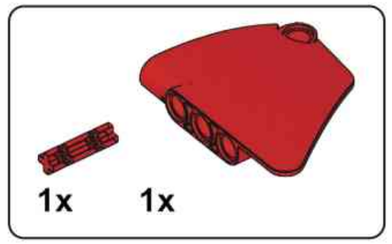

E3

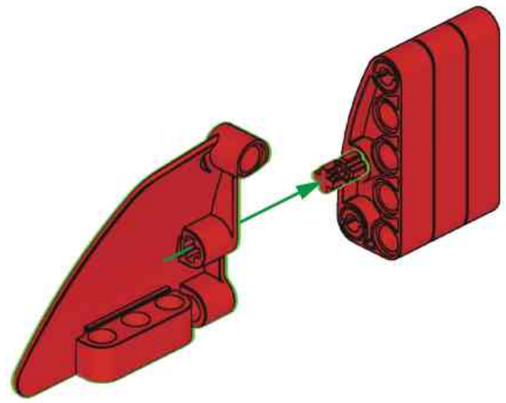

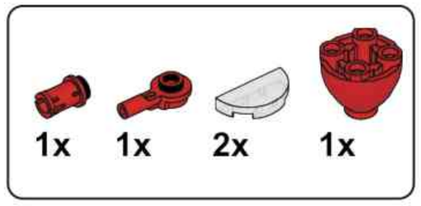

E4

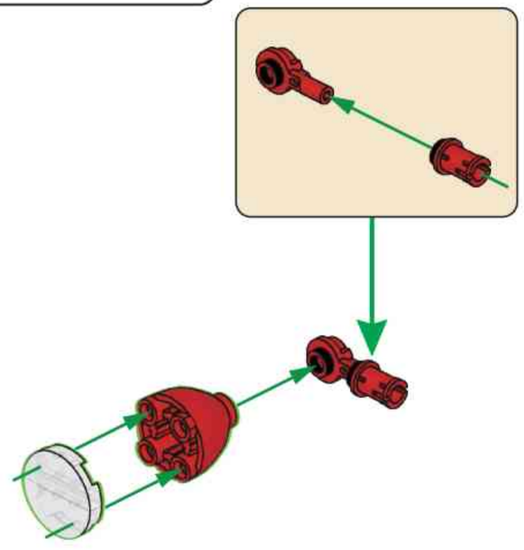

E5

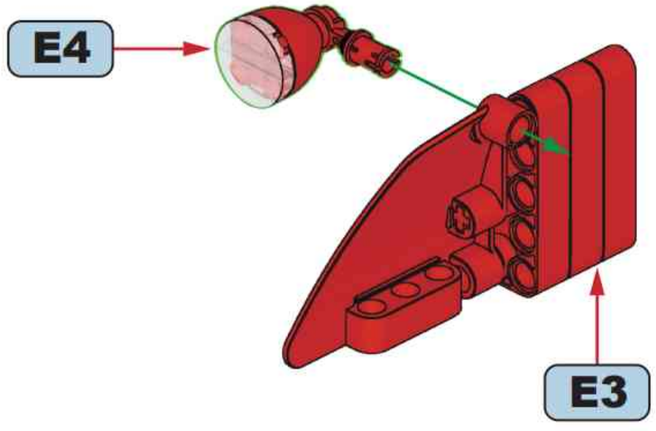

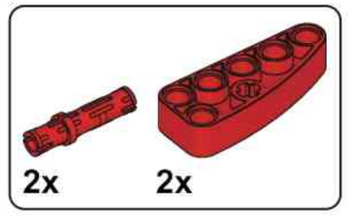

E6

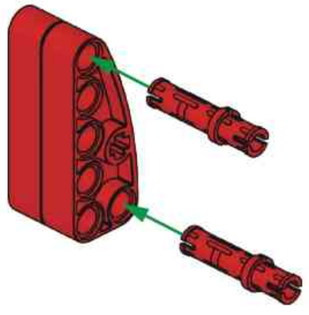

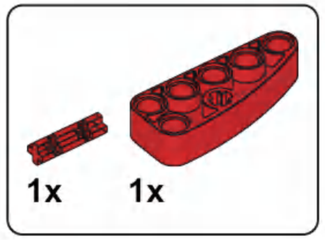

E7

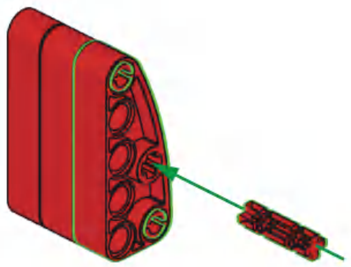

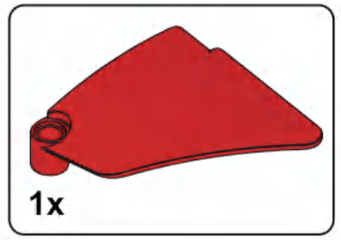

E8

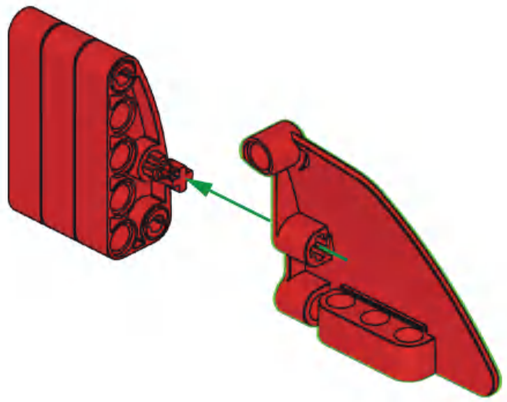

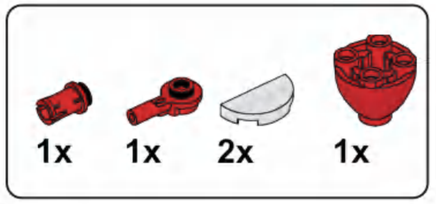

E9

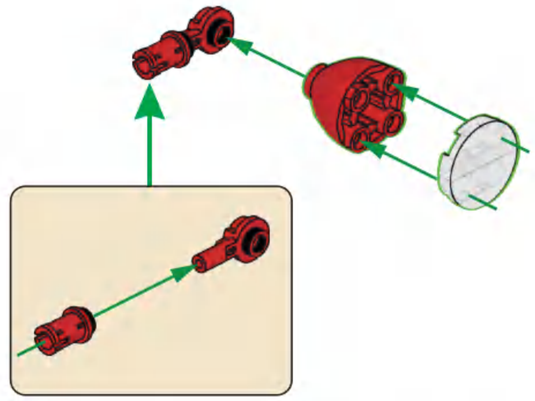

E10

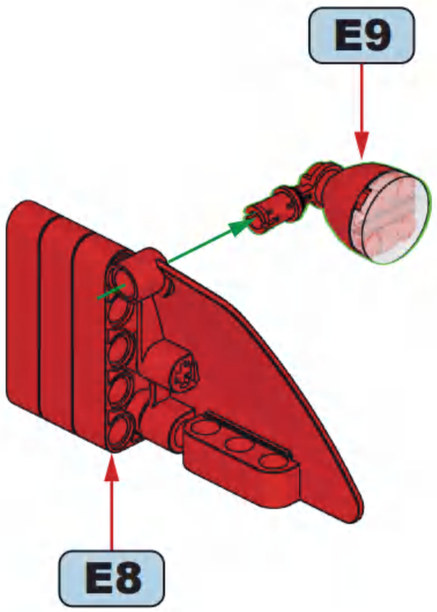

E11

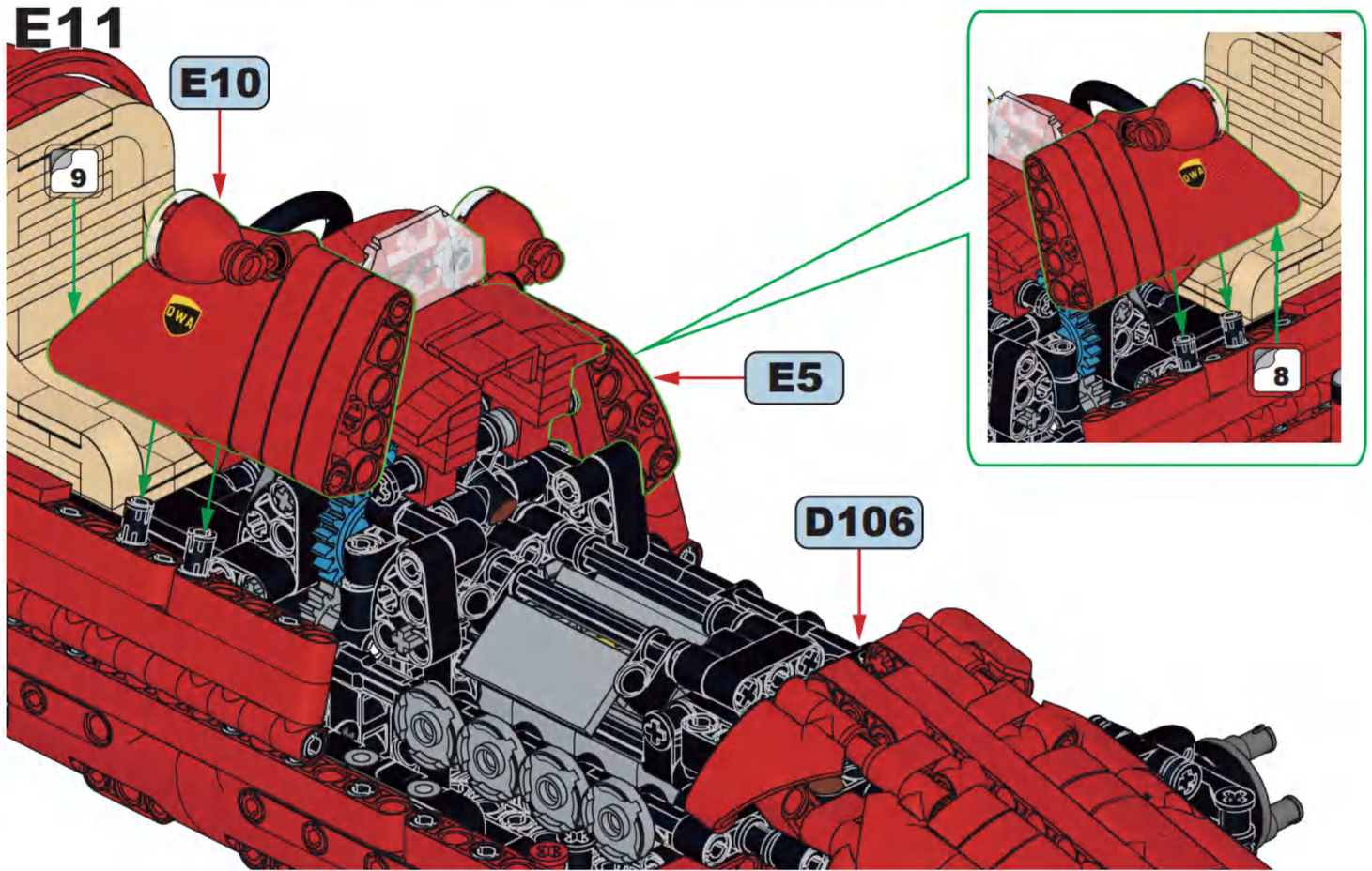

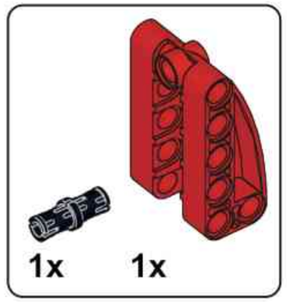

E12

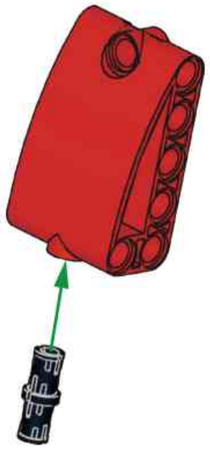

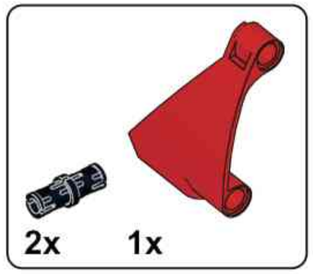

E13

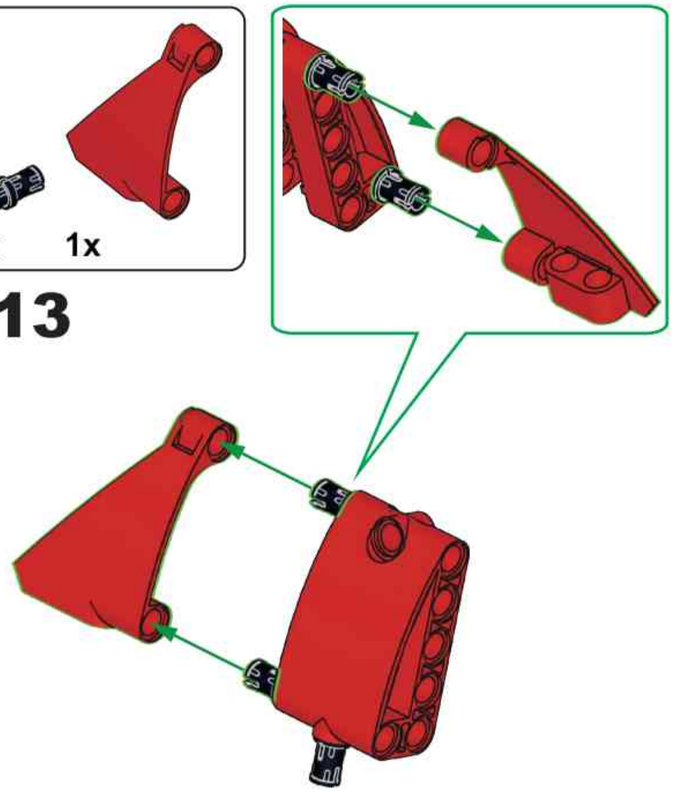

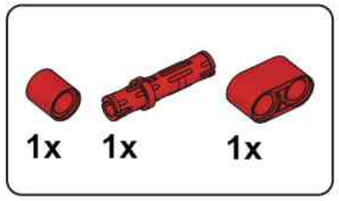

E14

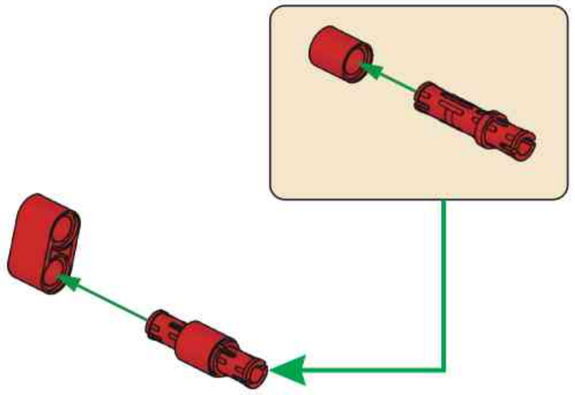

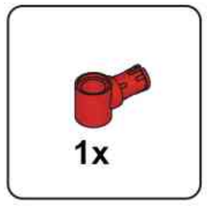

E15

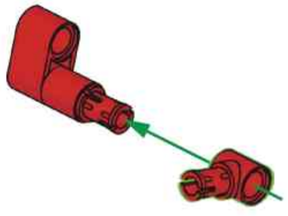

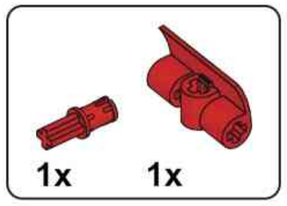

E16

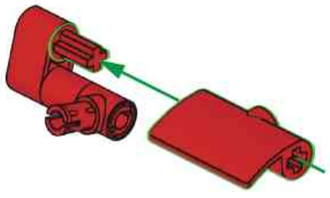

E17

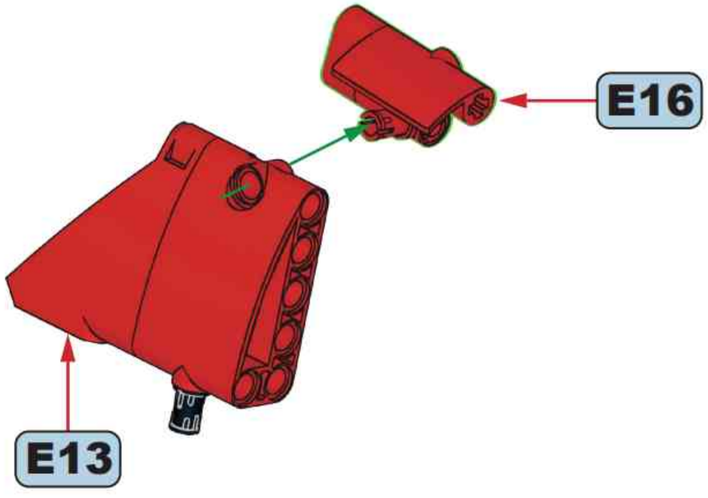

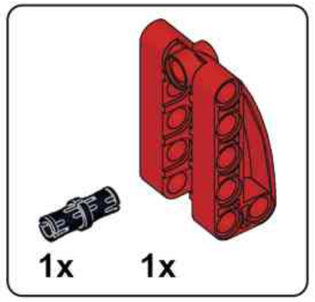

E18

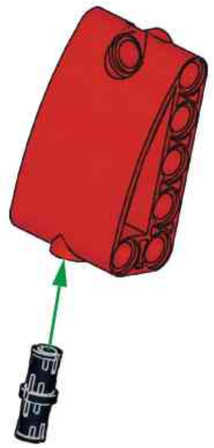

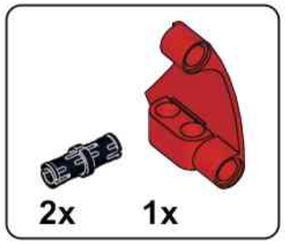

E19

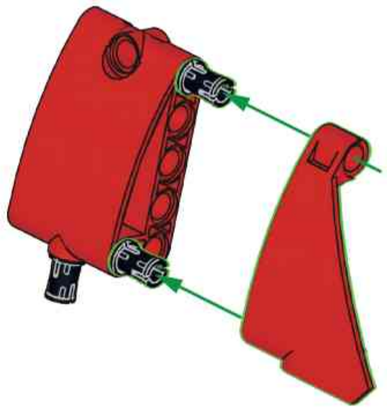

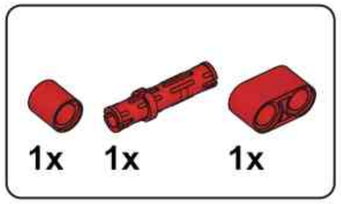

E20

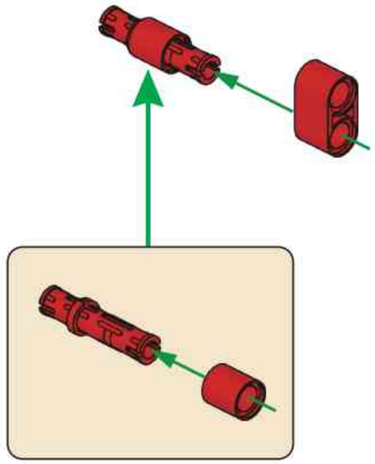

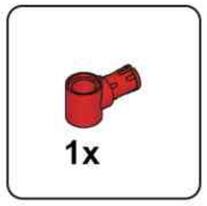

E21

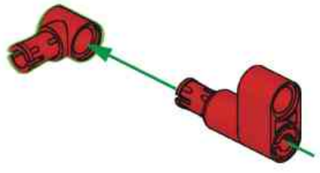

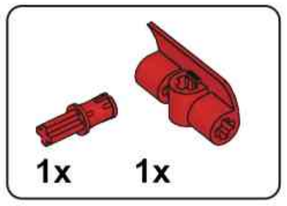

E22

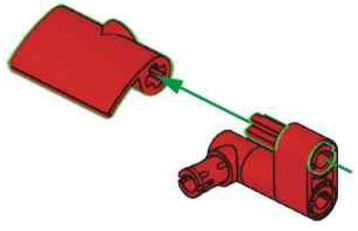

E23

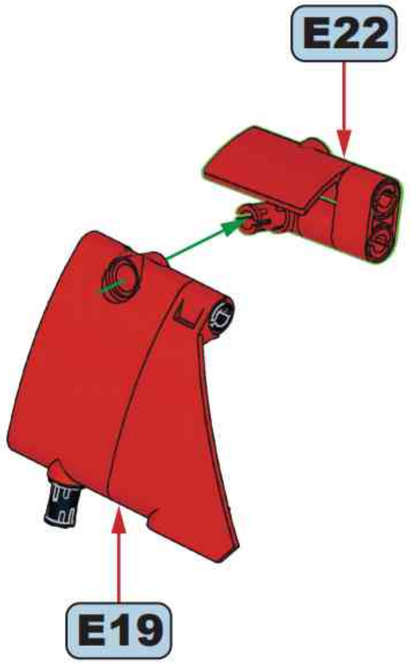

E24

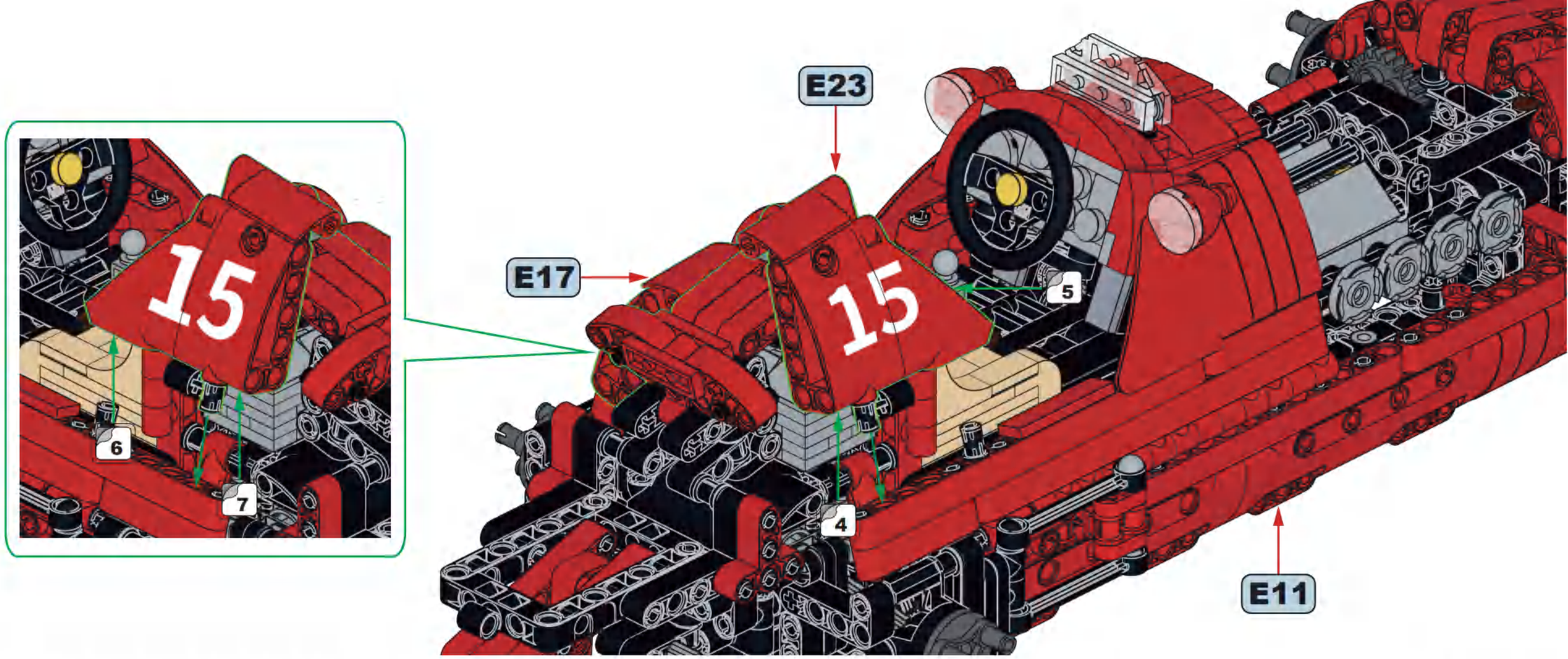

E25

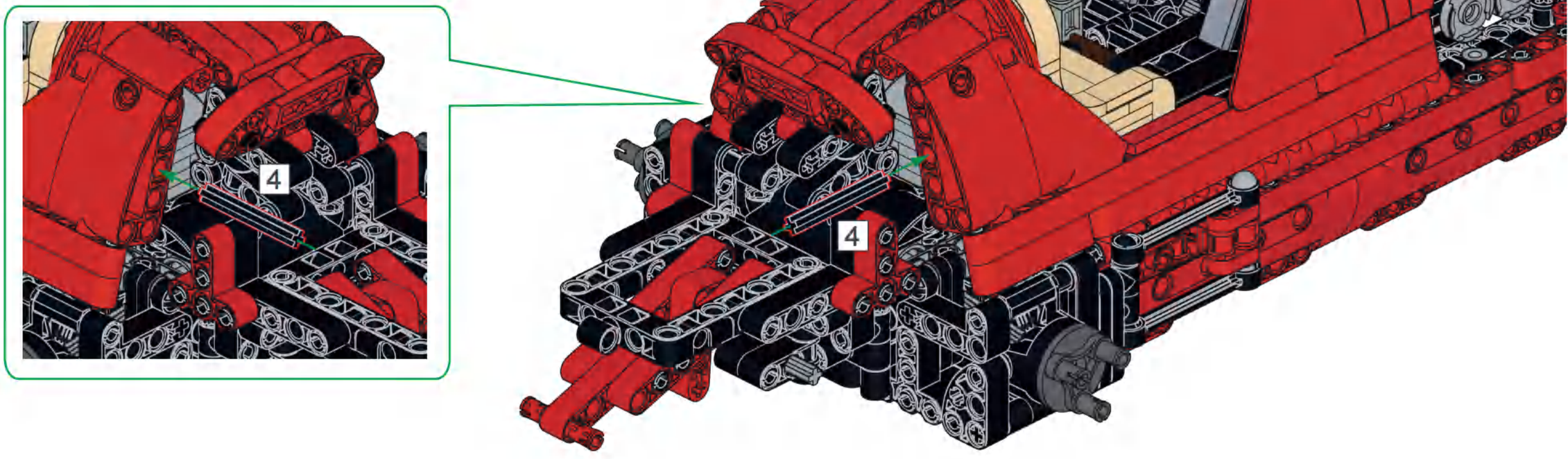

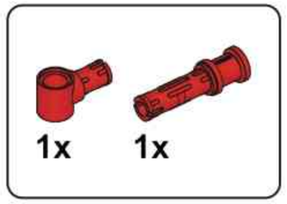

E26

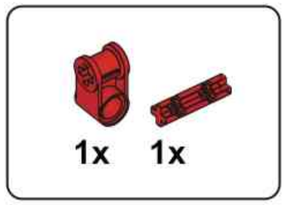

E27

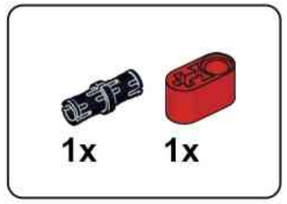

E28

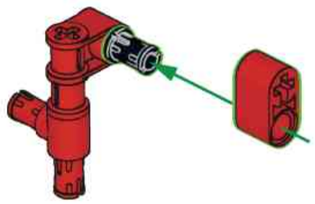

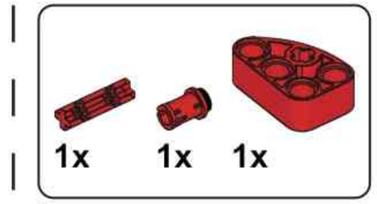

E29

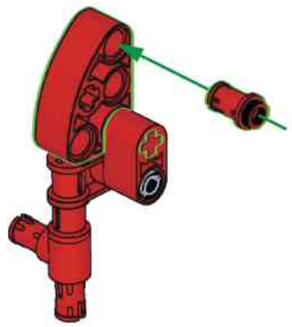

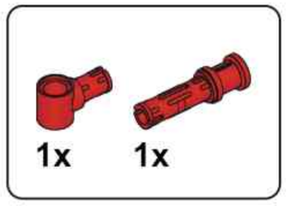

E30

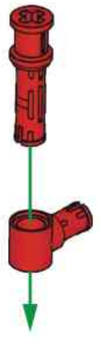

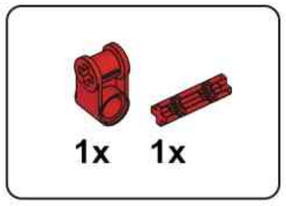

E31

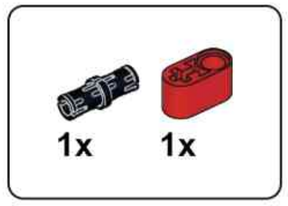

E32

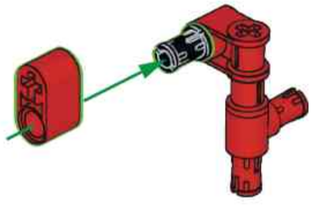

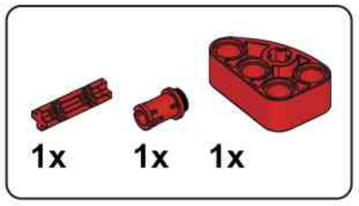

E33

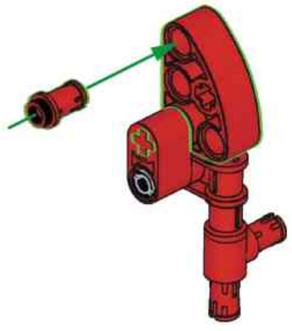

E34

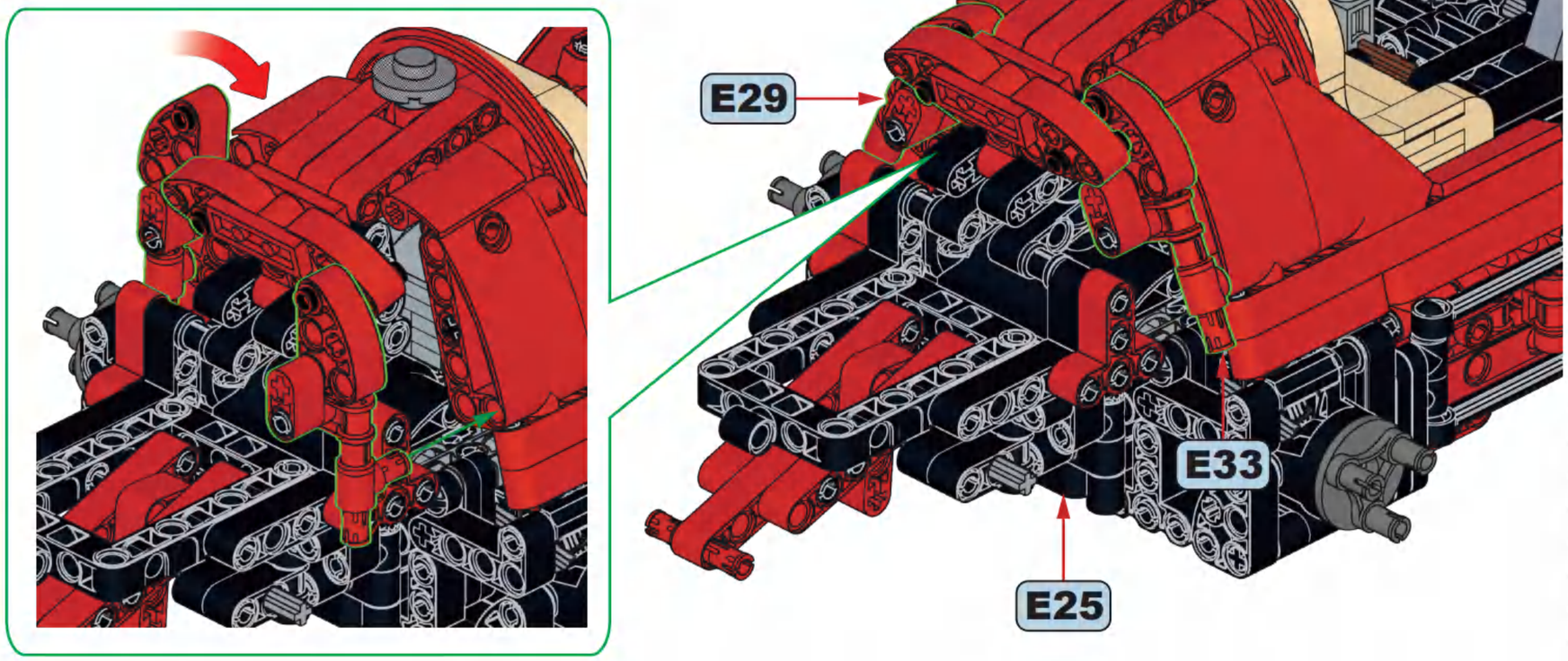

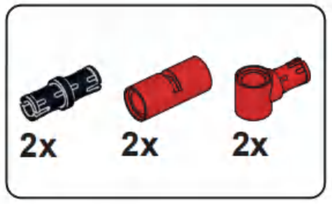

E35

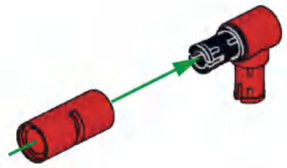

x2

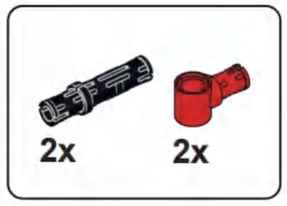

E36

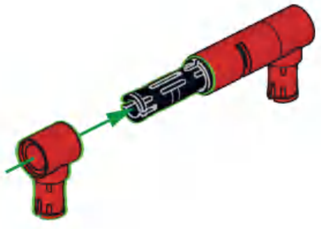

x2

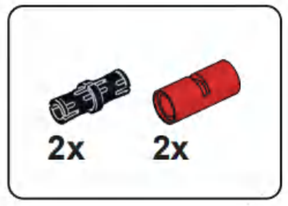

E37

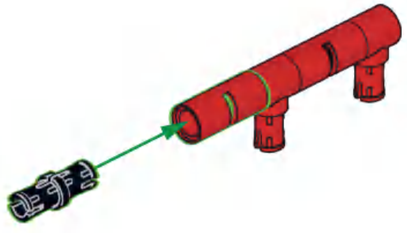

x2

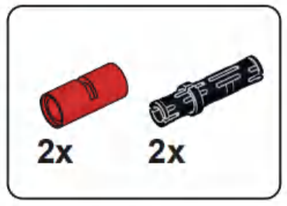

E38

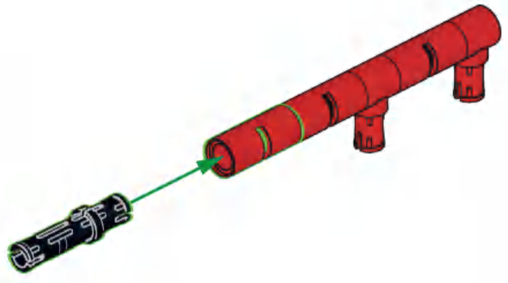

x2

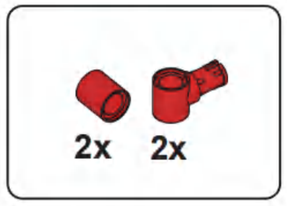

E39

x2

E40

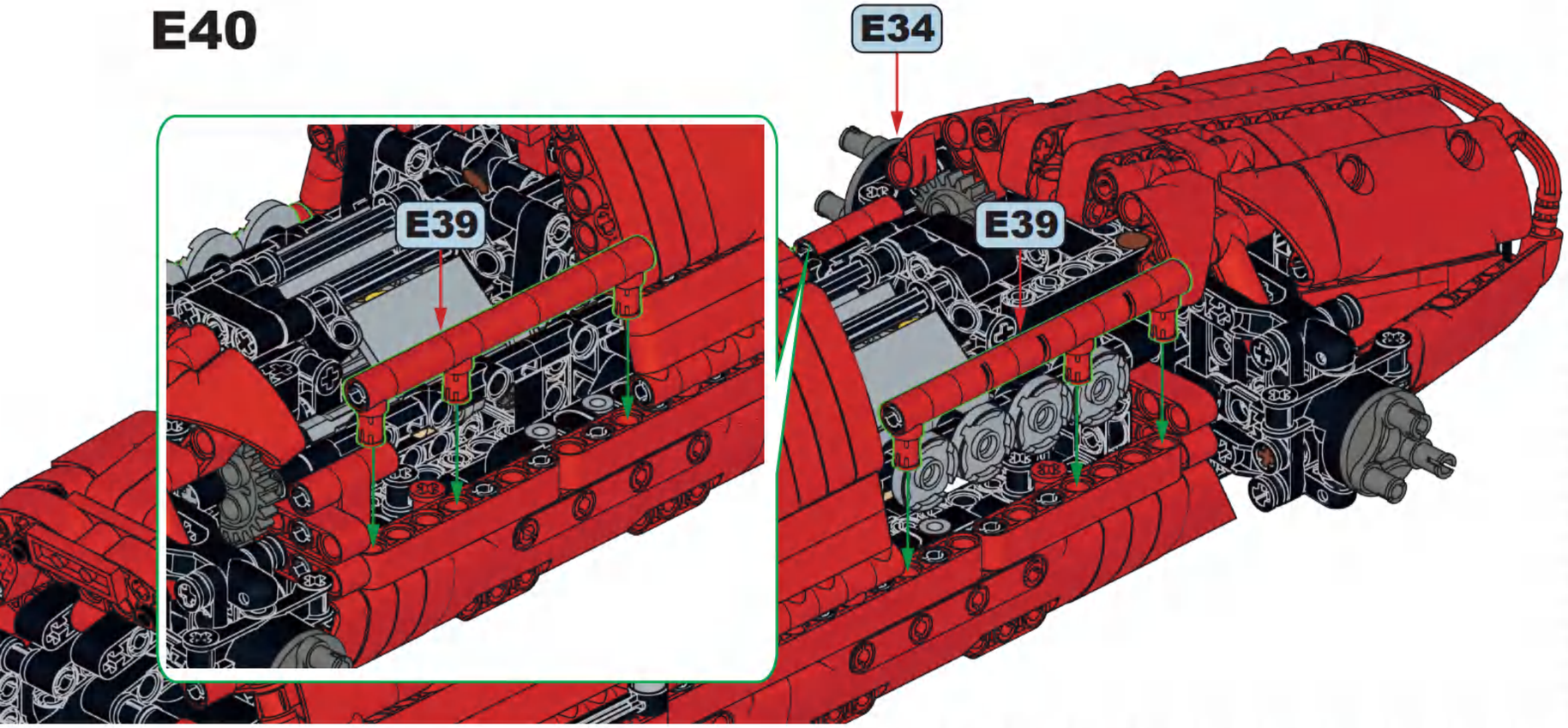

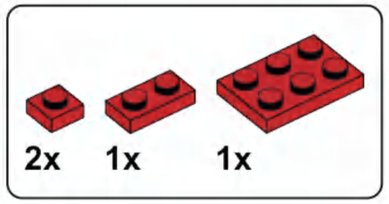

E41

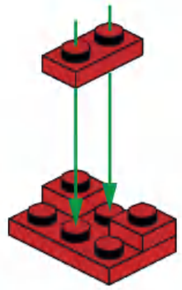

E42

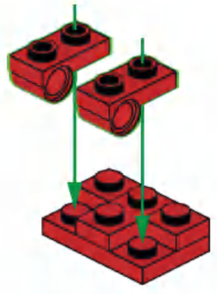

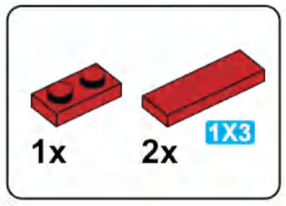

E43

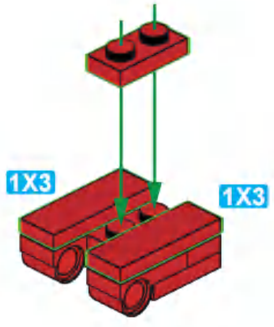

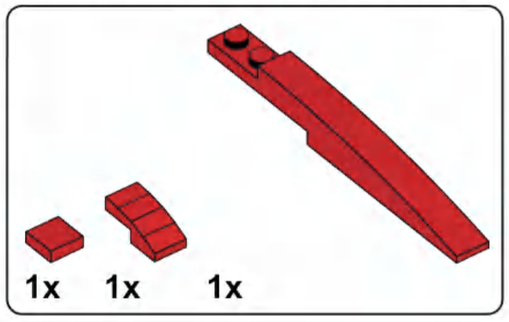

E44

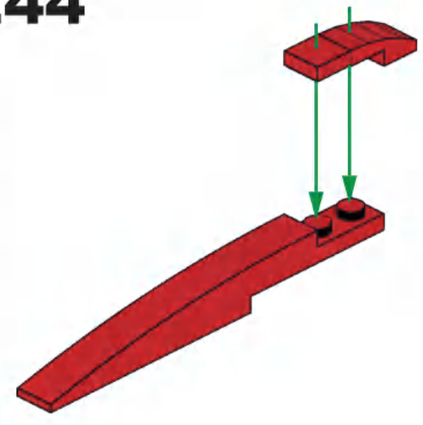

E45

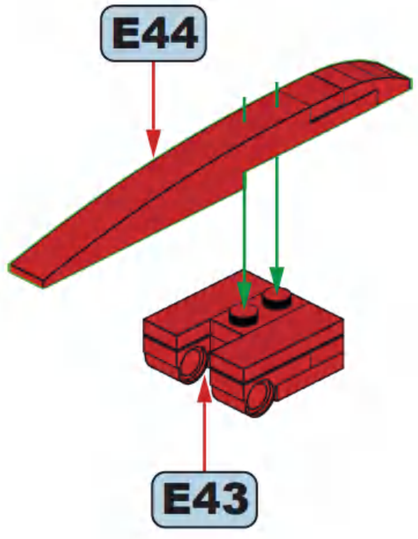

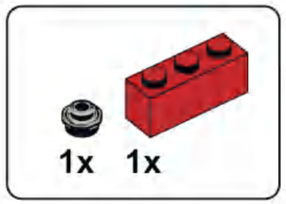

E46

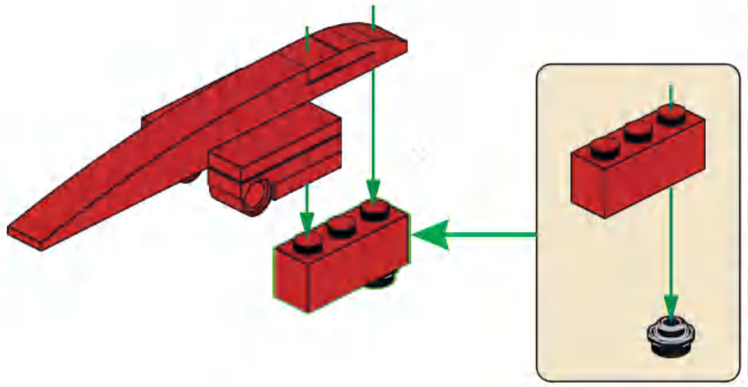

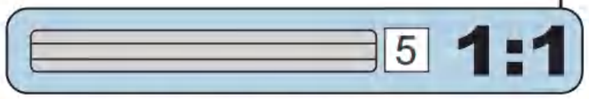

E47

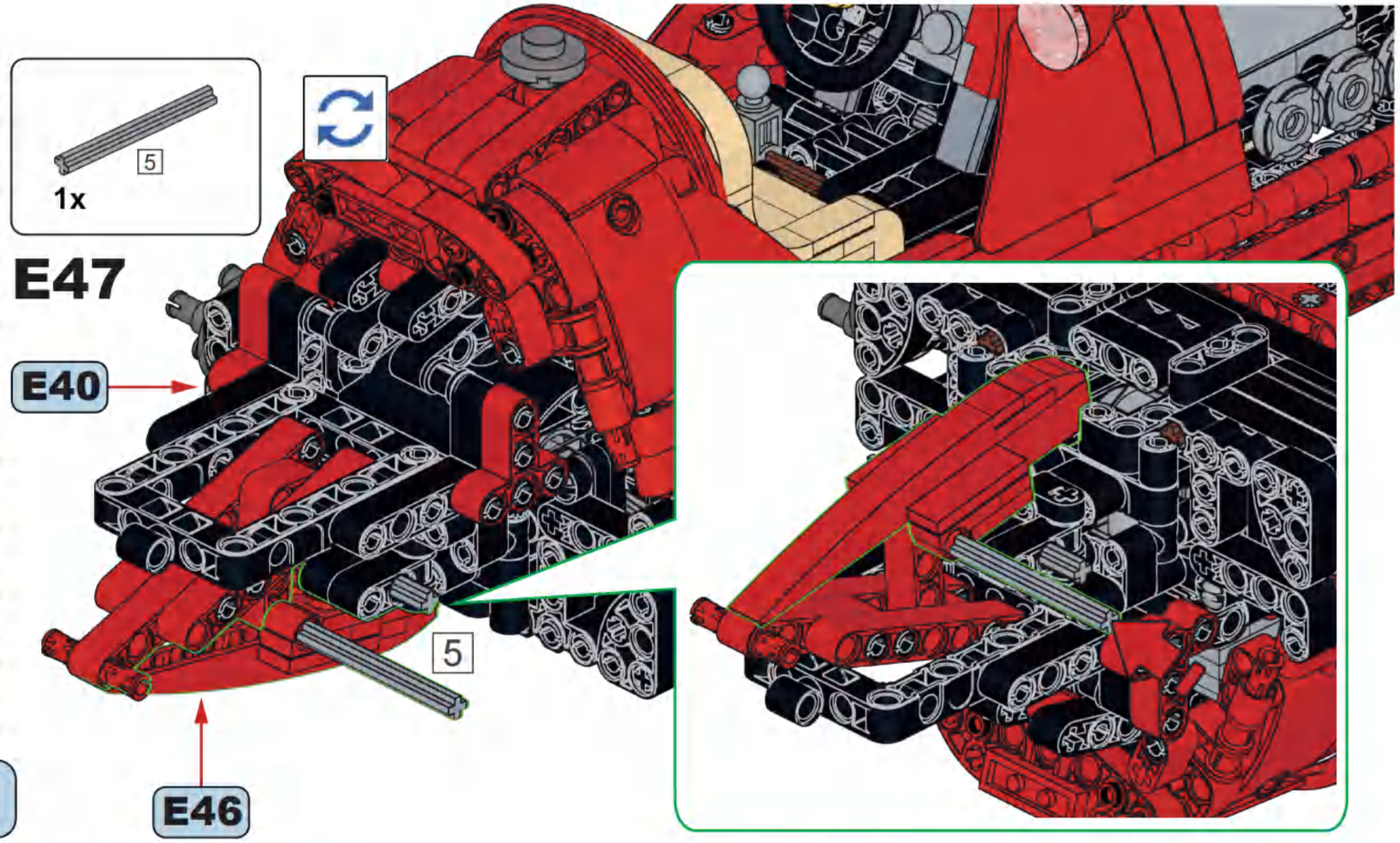

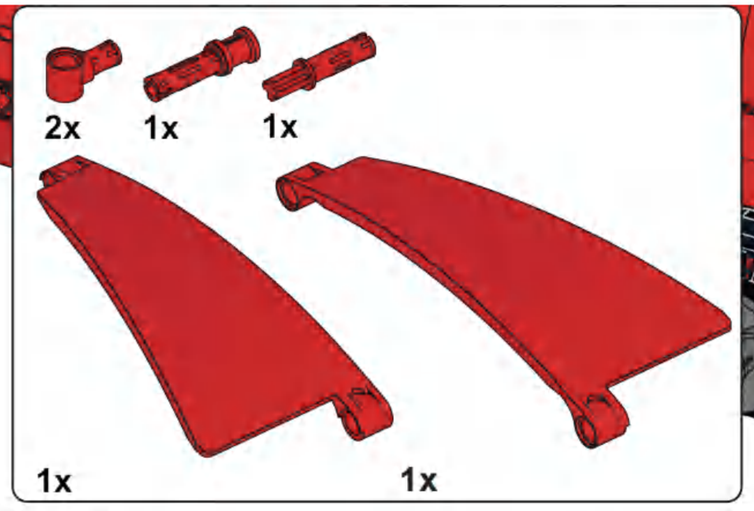

E48

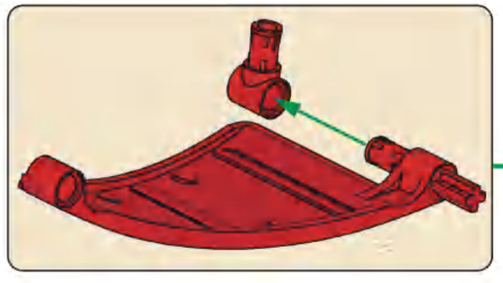

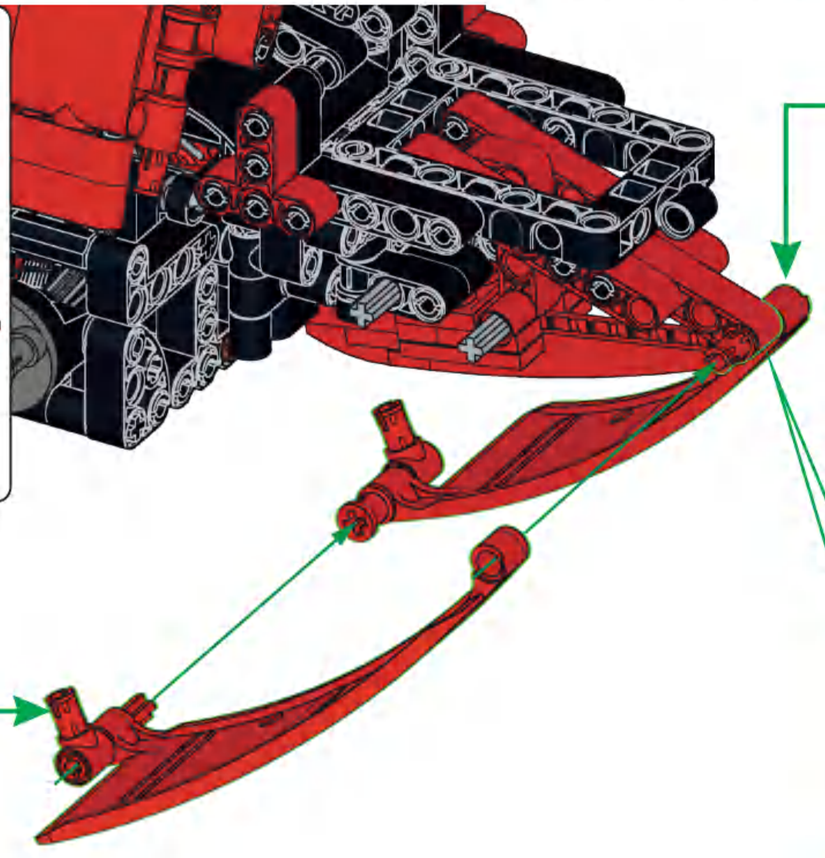

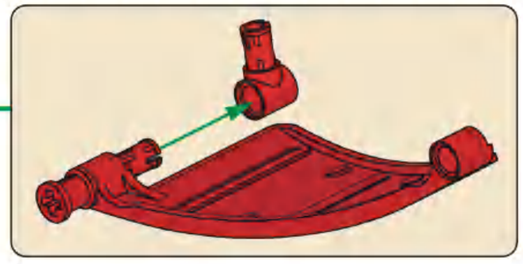

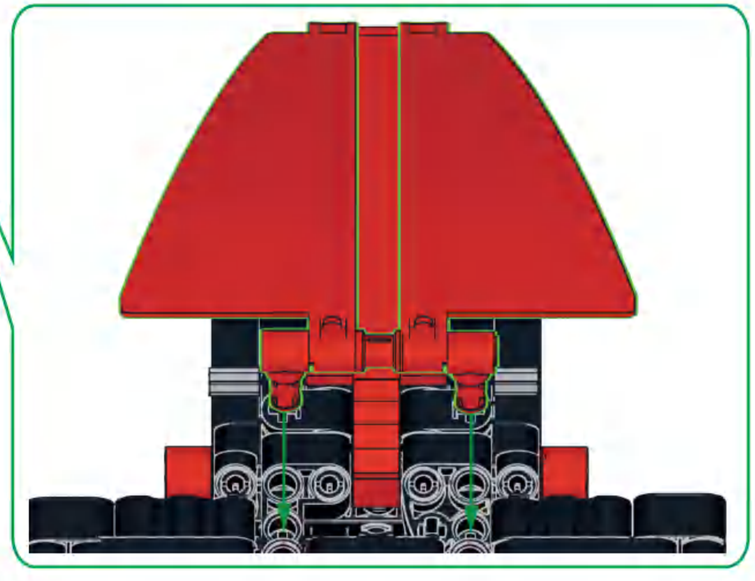

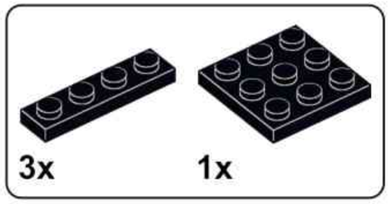

E49

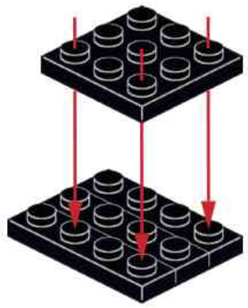

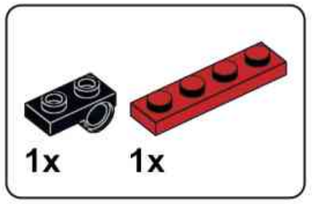

E50

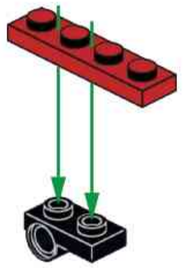

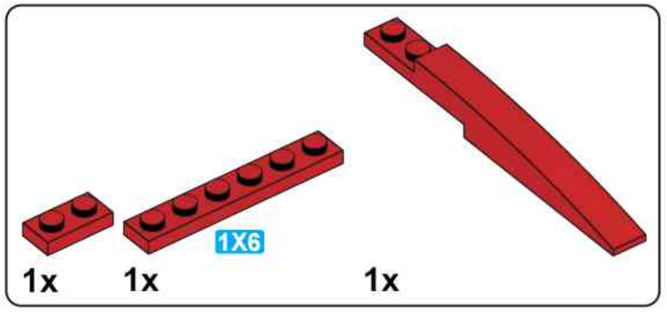

E51

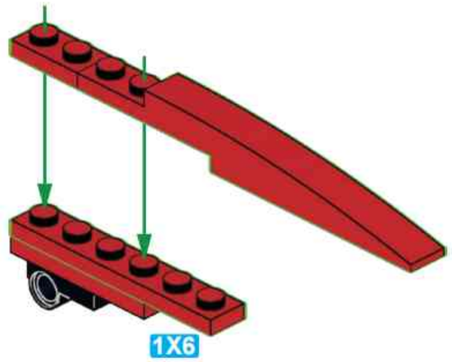

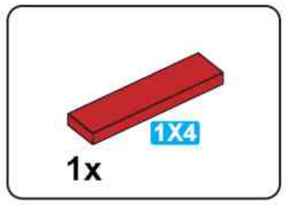

E52

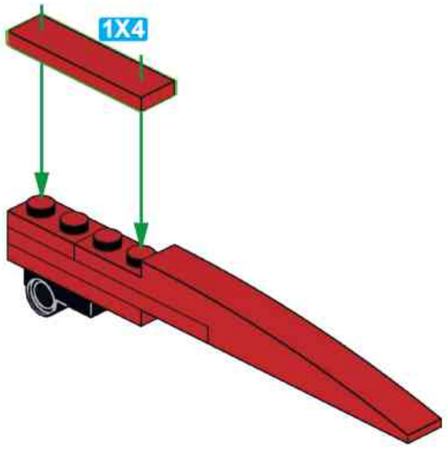

E53

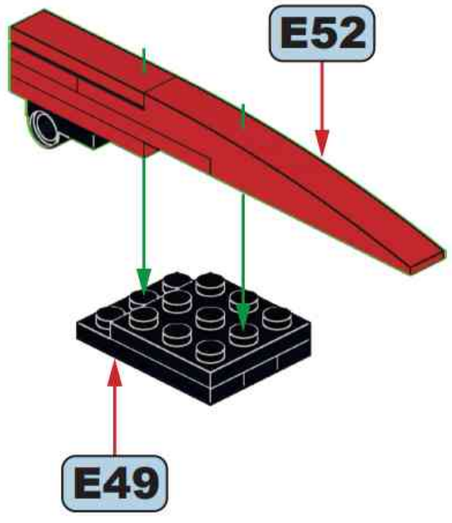

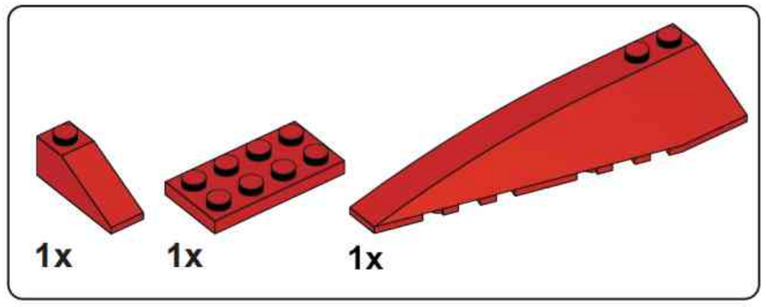

E54

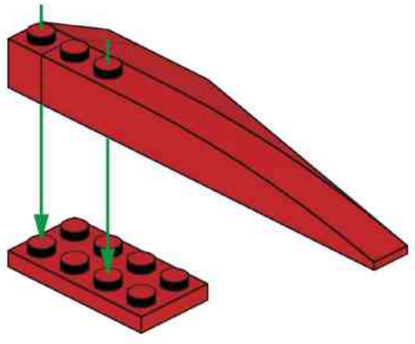

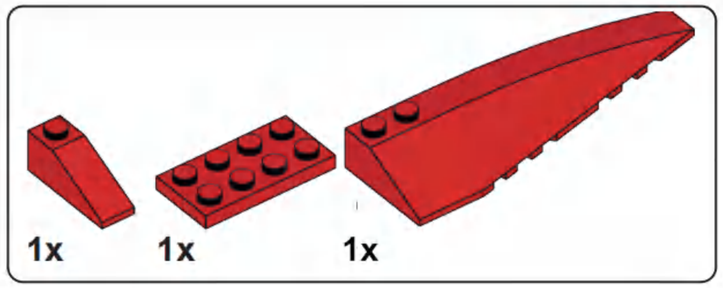

E55

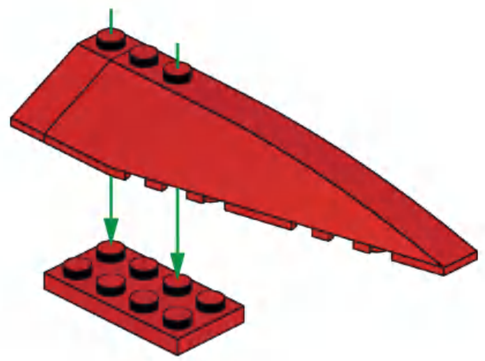

E56

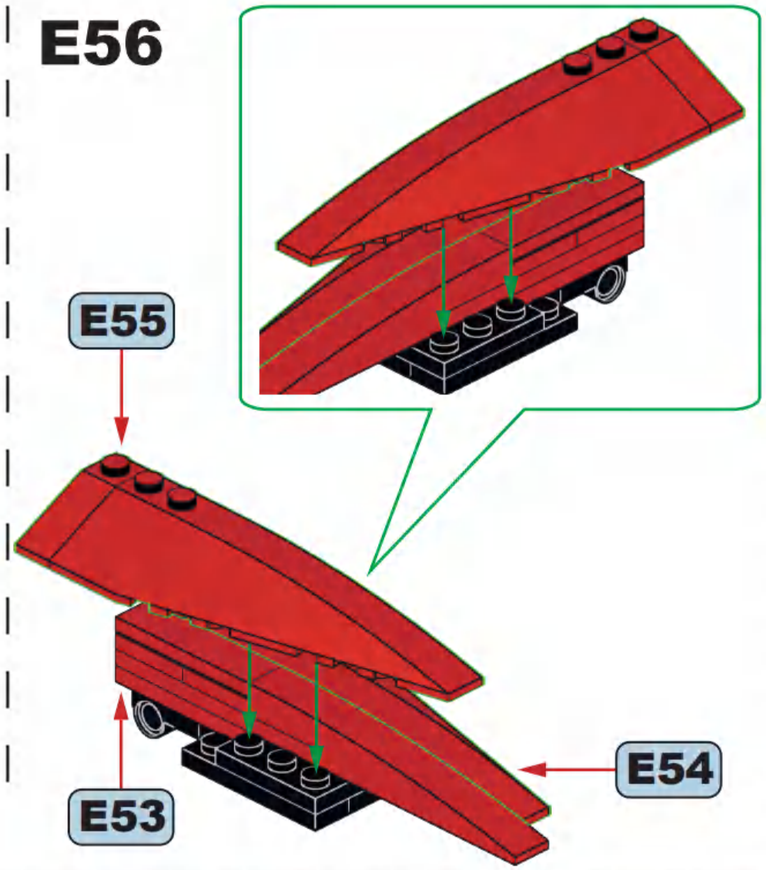

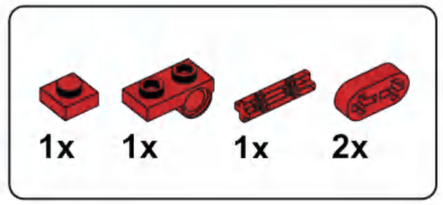

E57

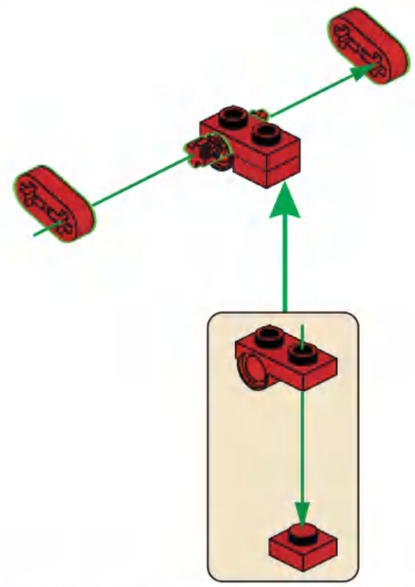

E58

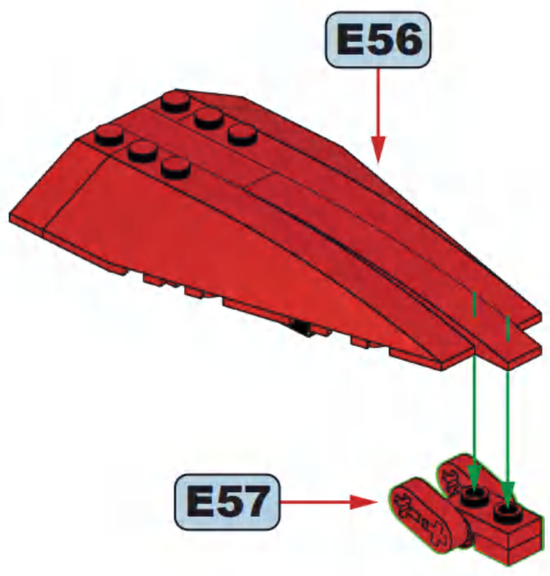

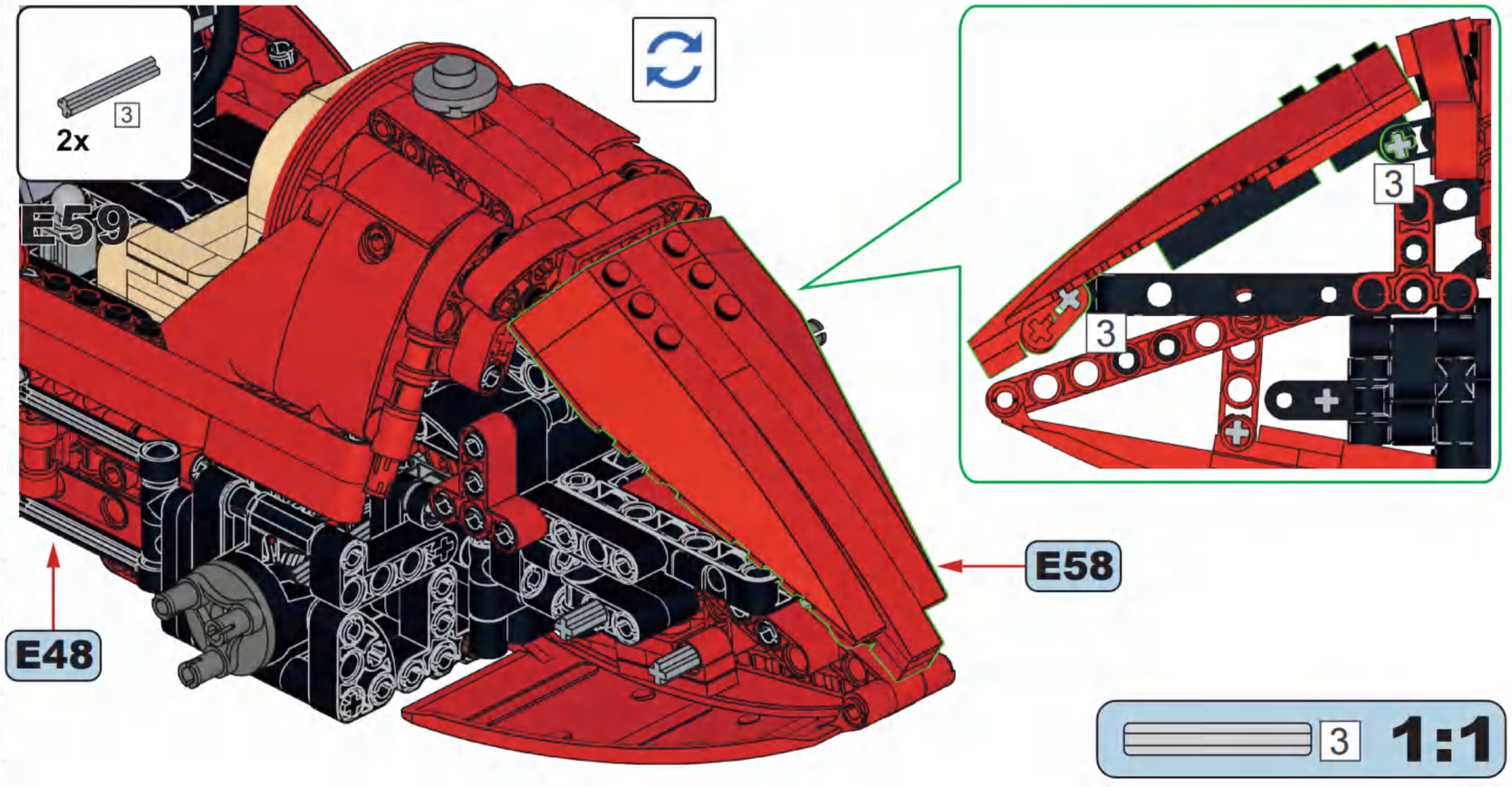

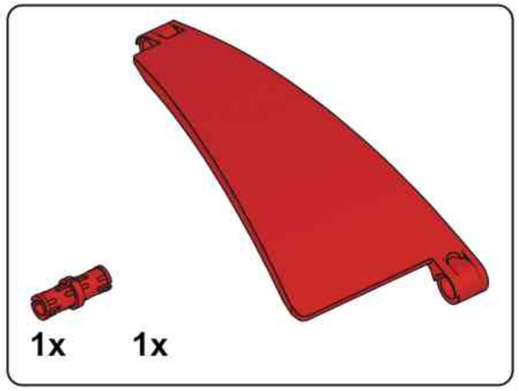

E60

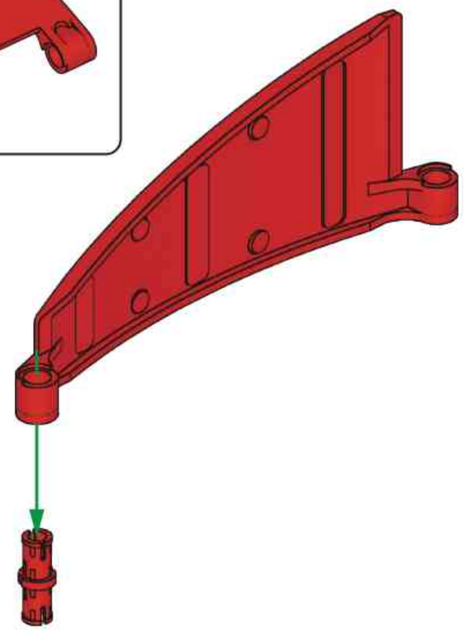

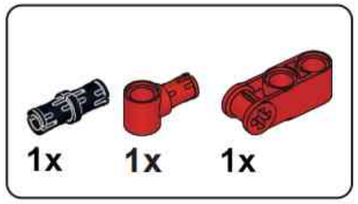

E61

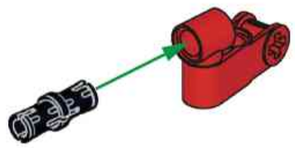

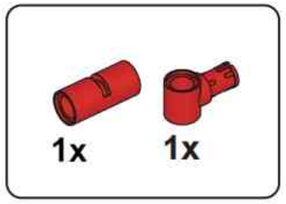

E62

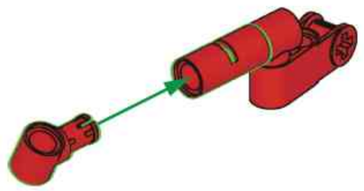

E63

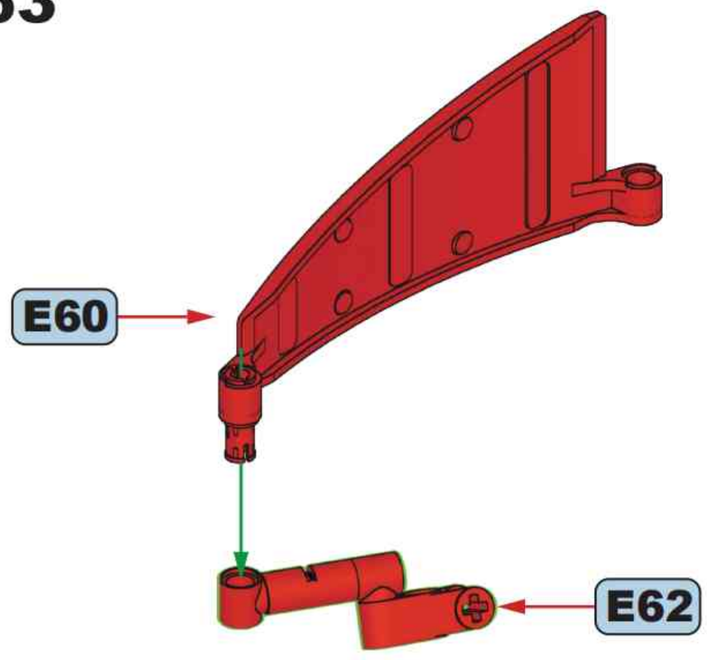

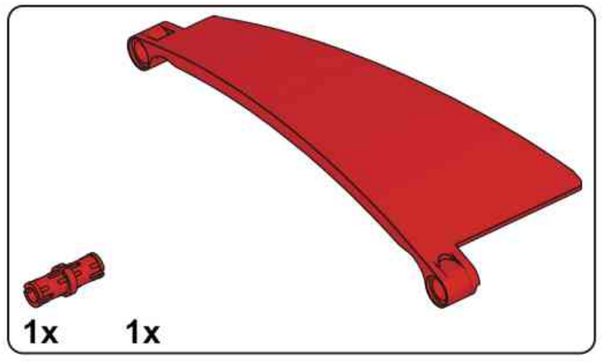

E64

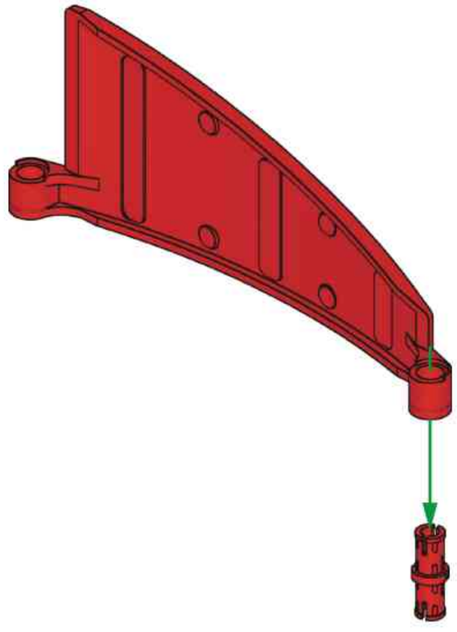

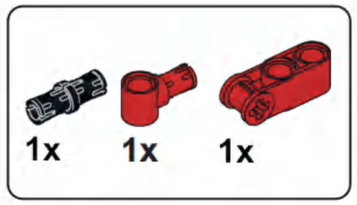

E65

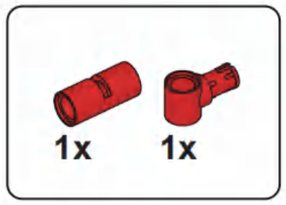

E66

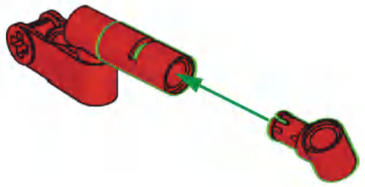

E67

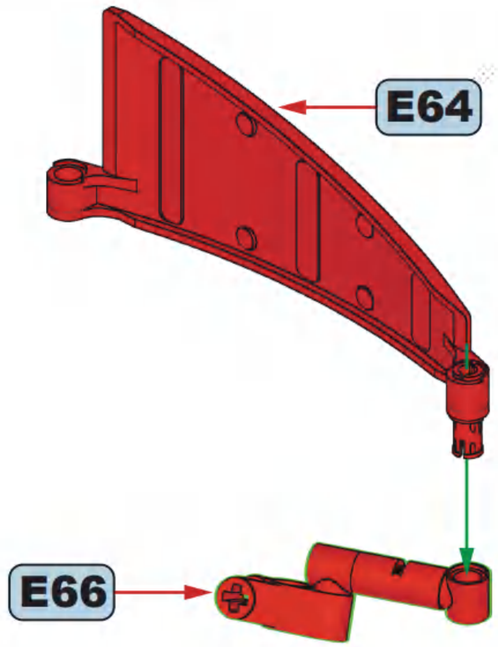

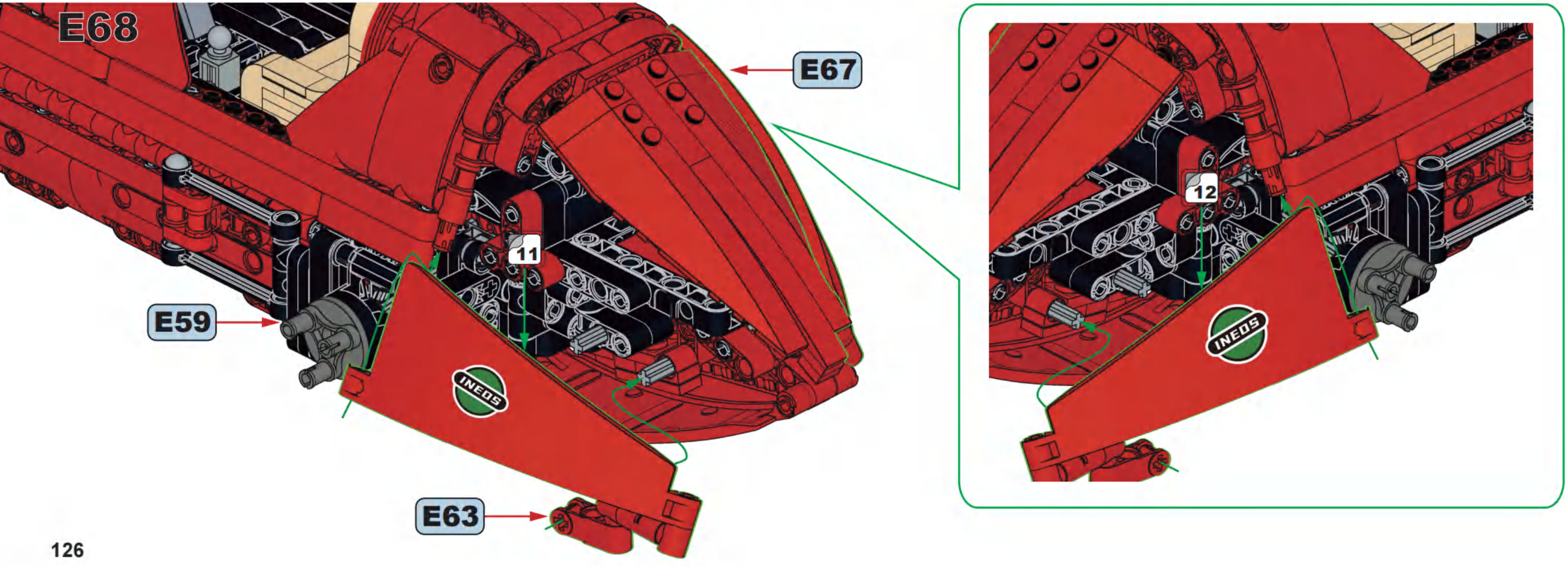

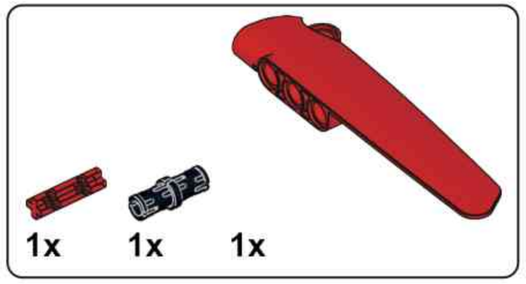

E69

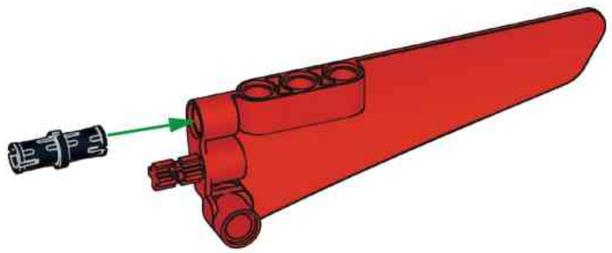

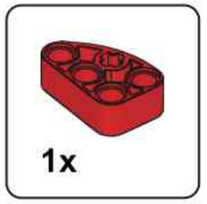

E70

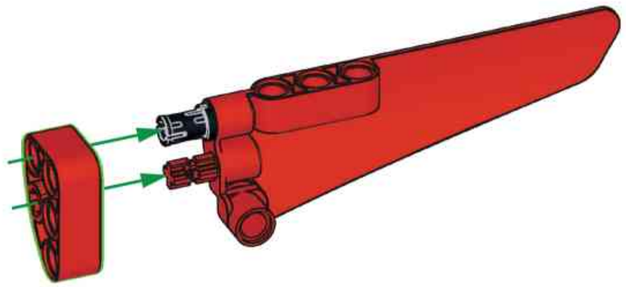

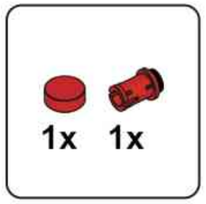

E71

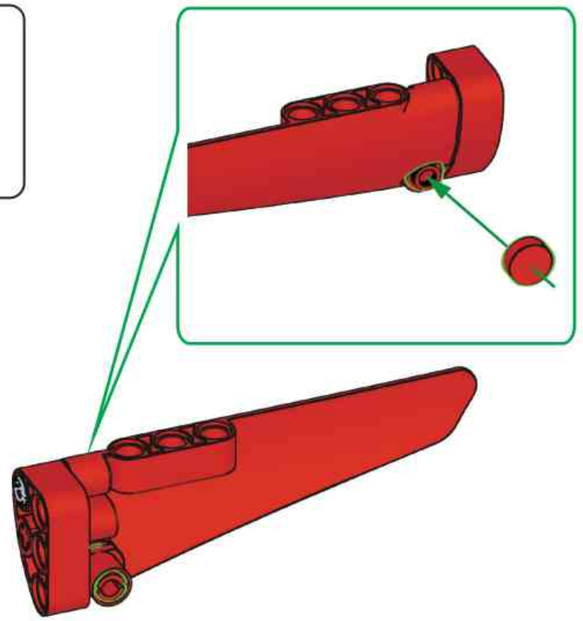

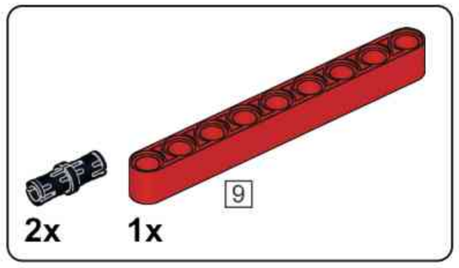

E72

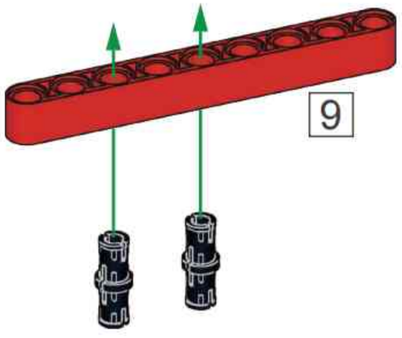

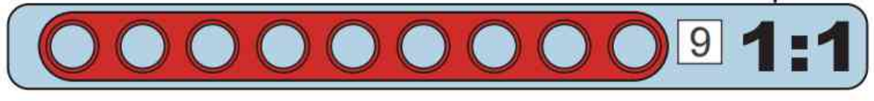

E73

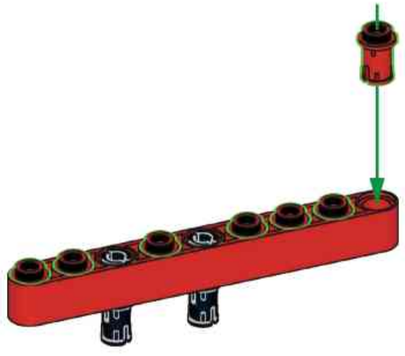

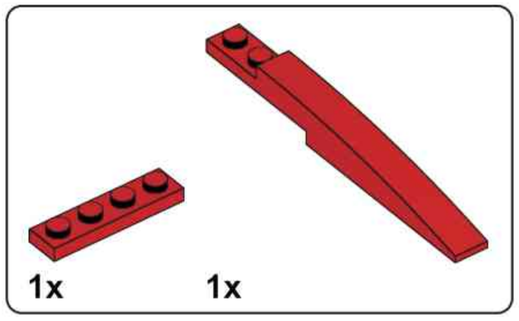

E74

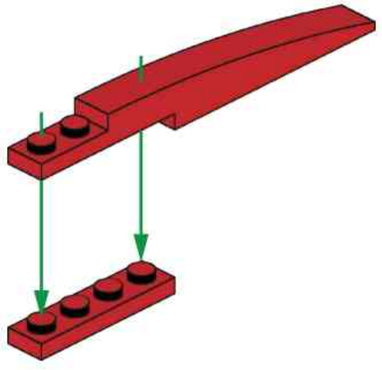

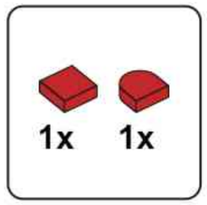

E75

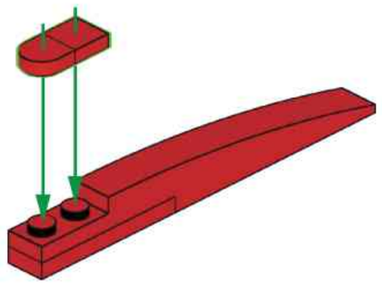

E76

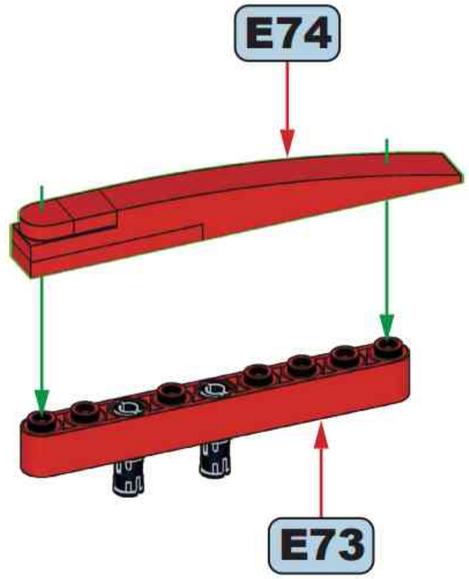

E77

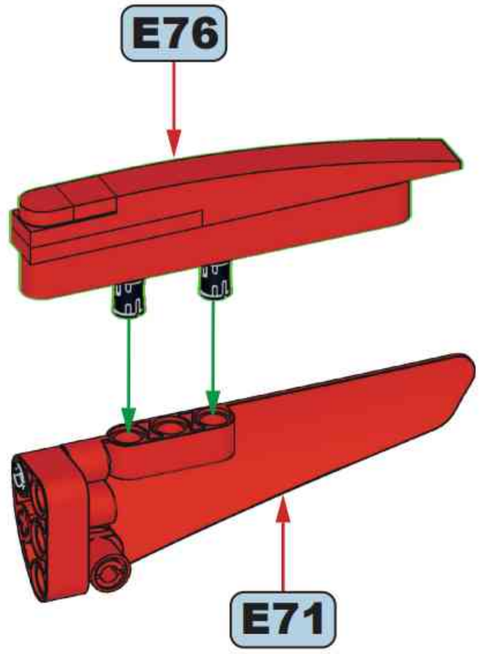

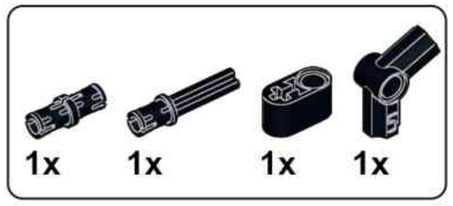

E78

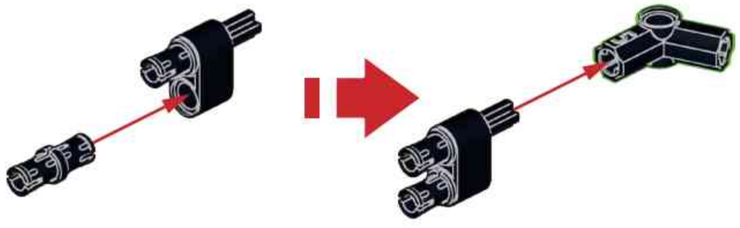

E79

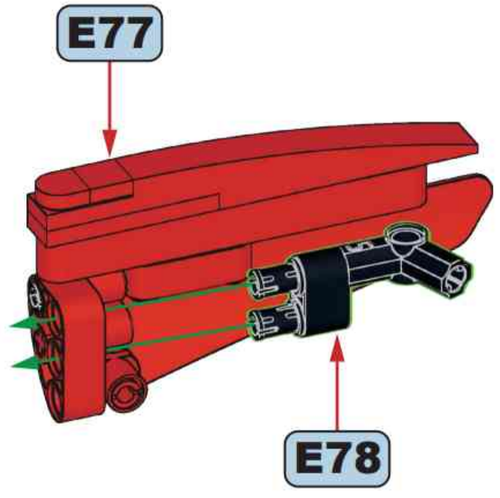

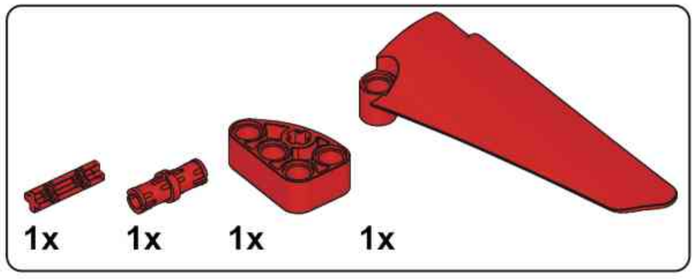

E80

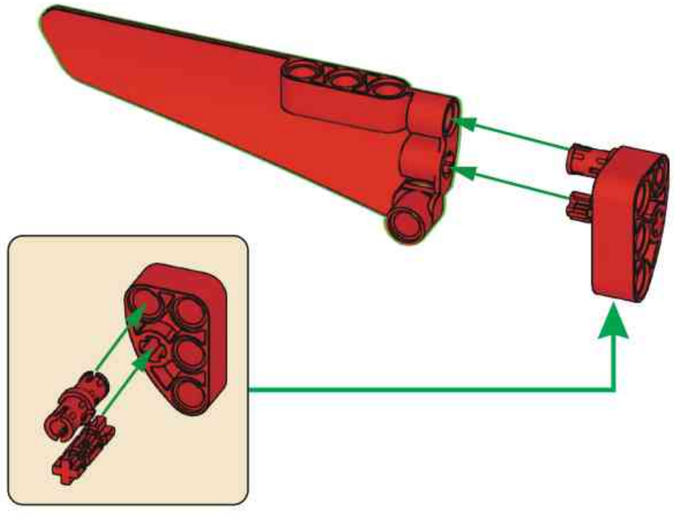

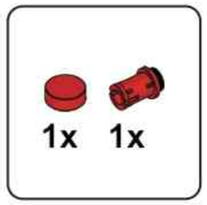

E81

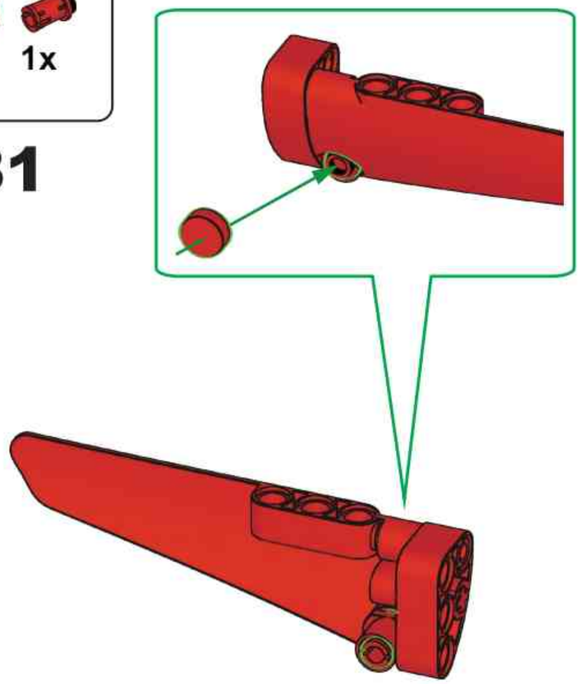

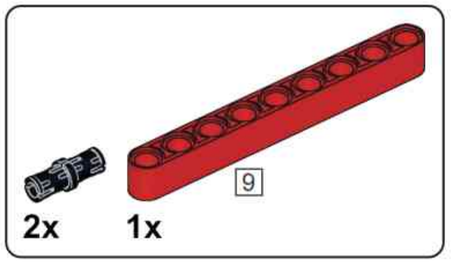

E82

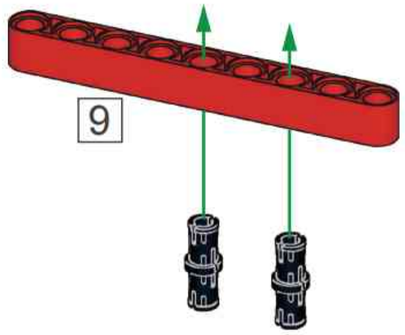

E83

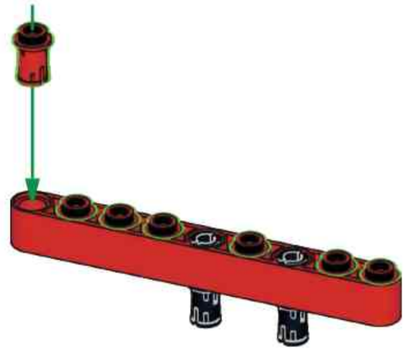

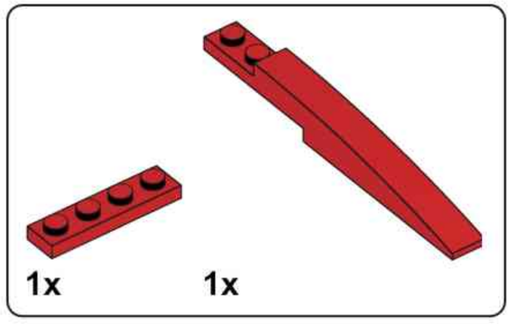

E84

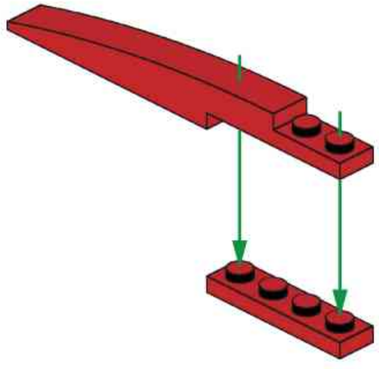

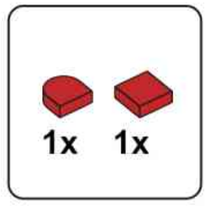

E85

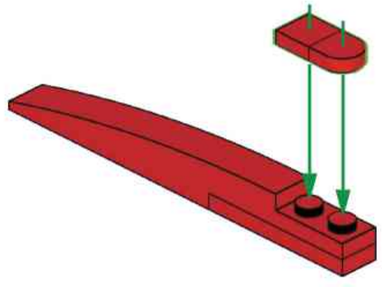

E86

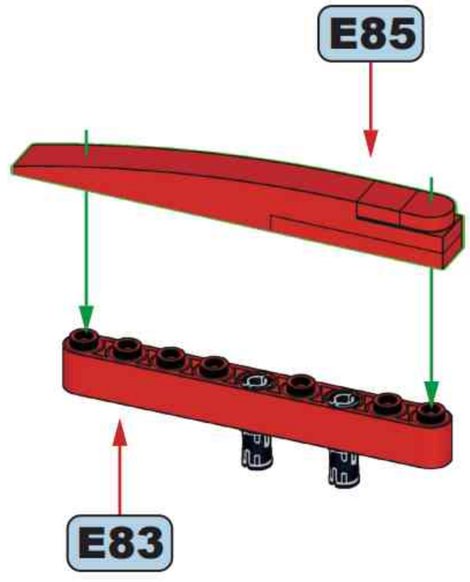

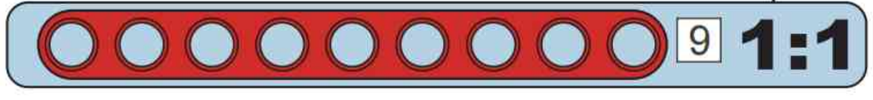

E87

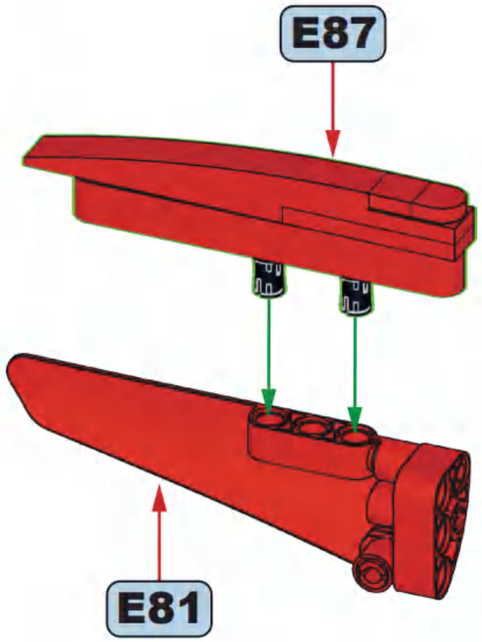

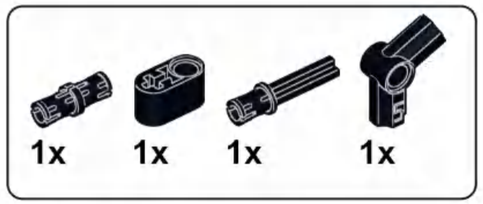

E88

E89

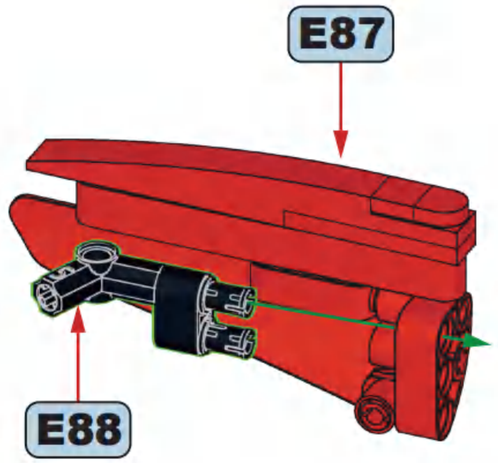

E90

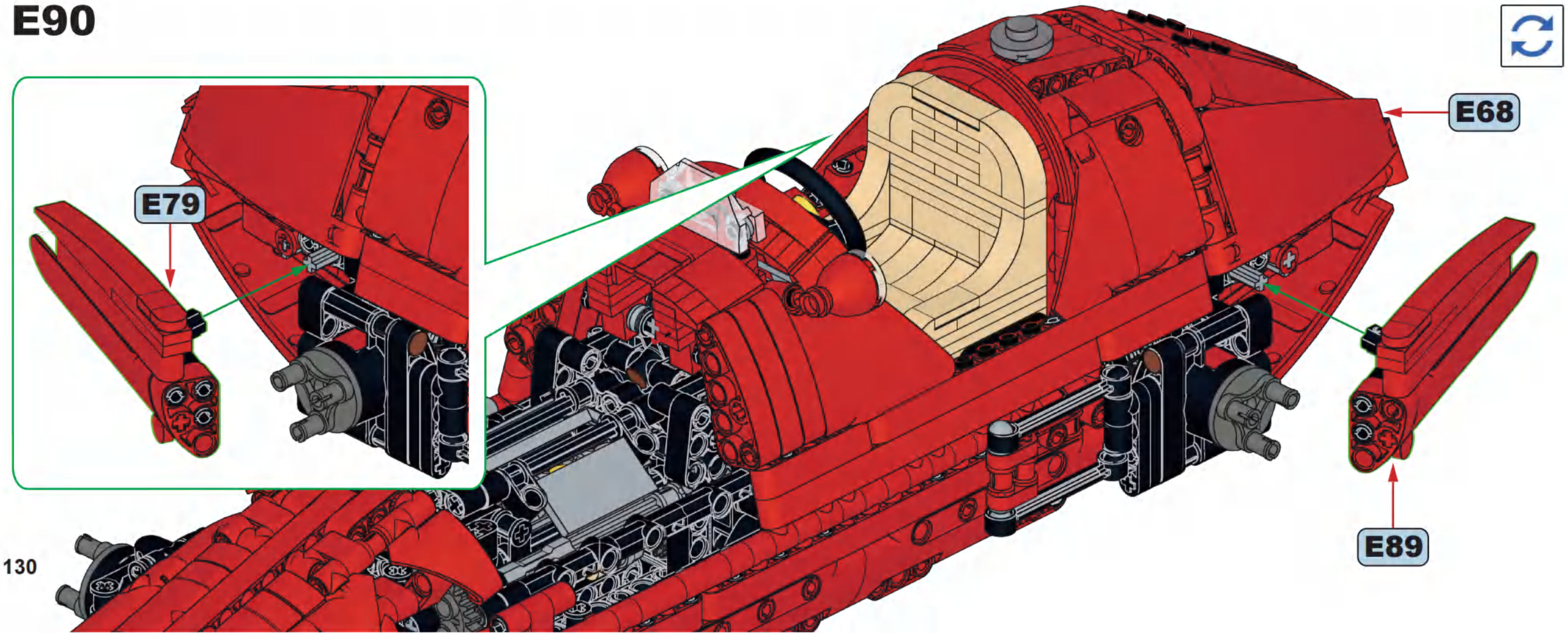

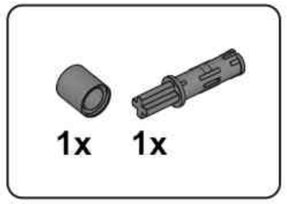

E91

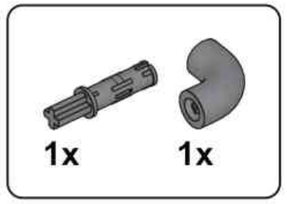

E92

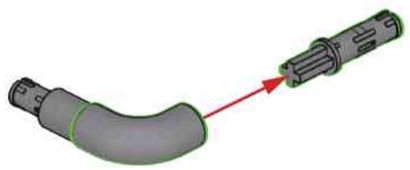

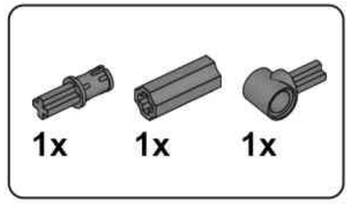

E93

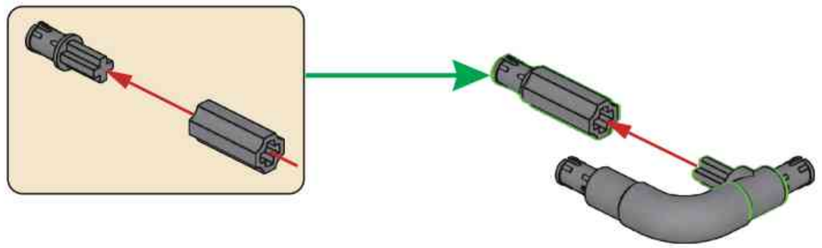

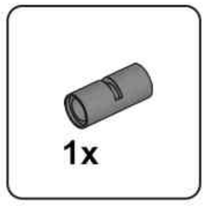

E94

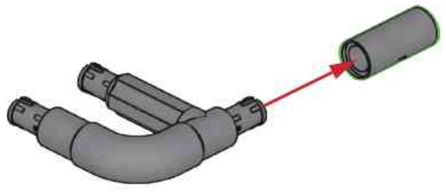

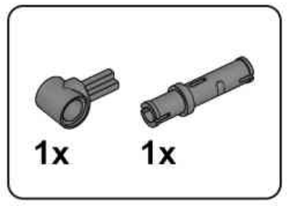

E95

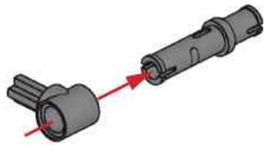

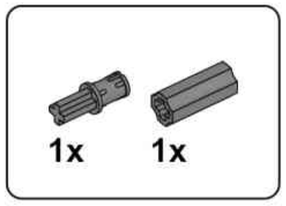

E96

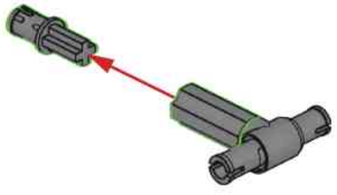

E97

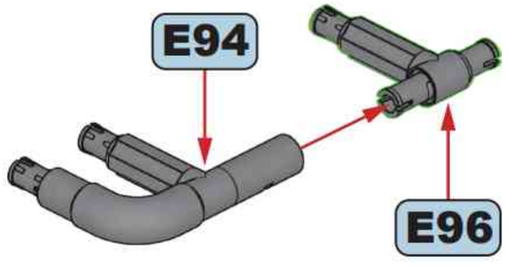

E98

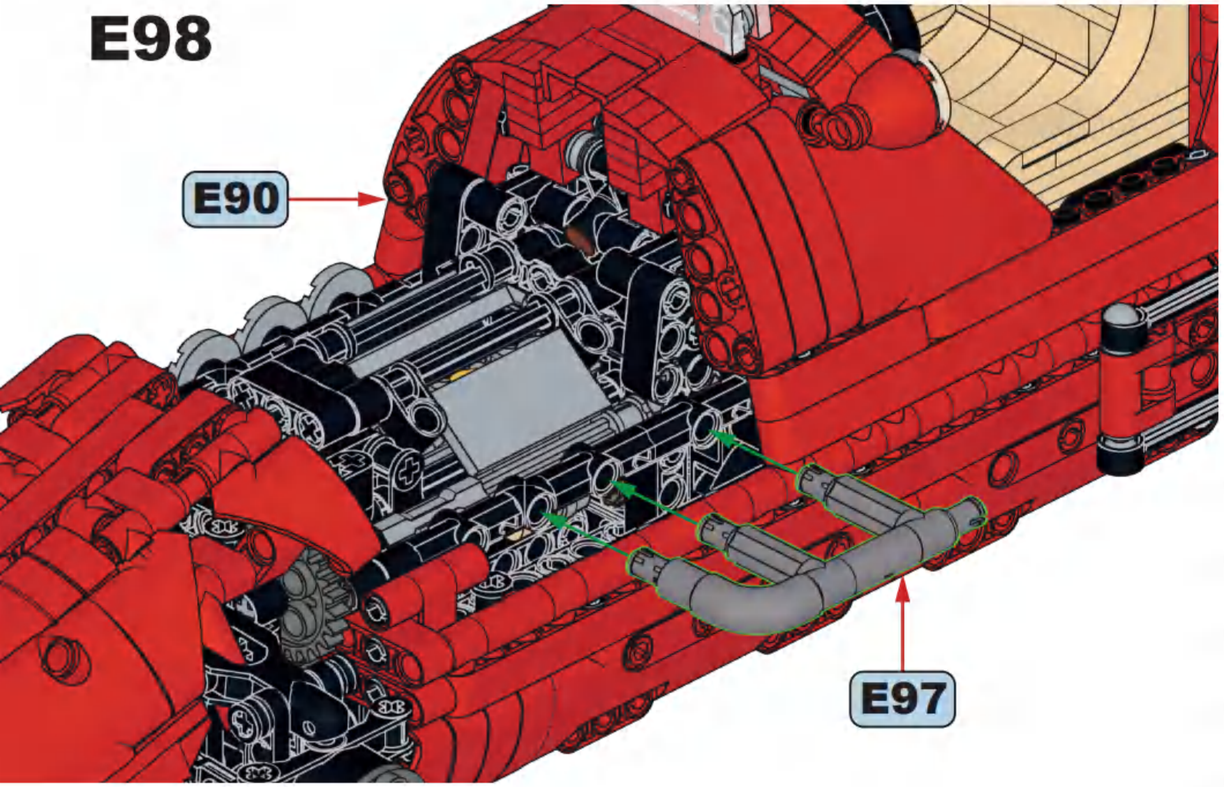

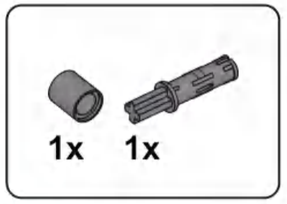

E99

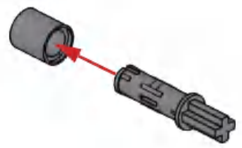

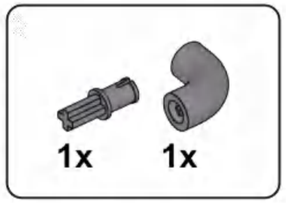

E100

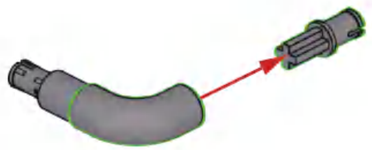

E101

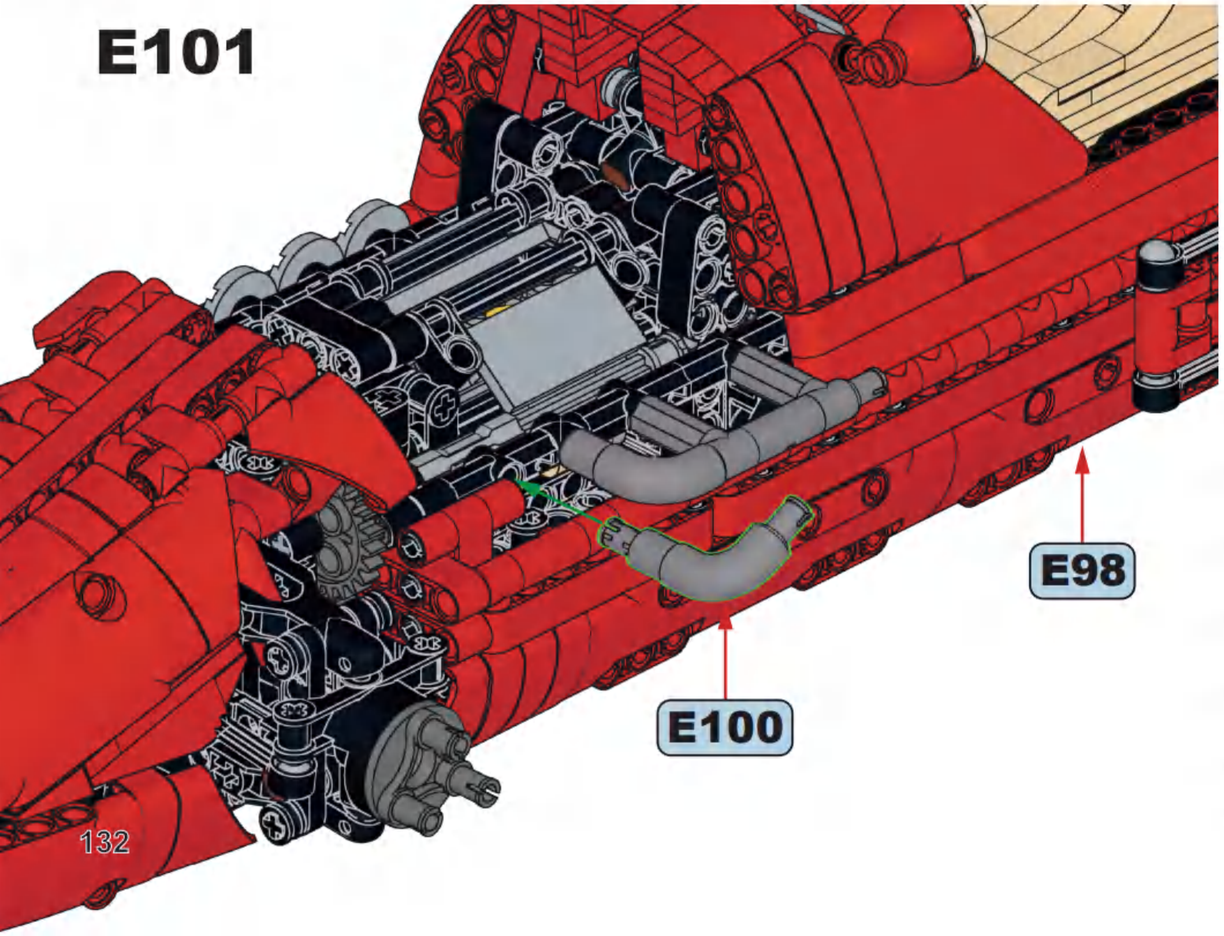

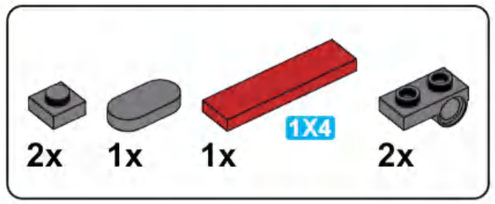

E102

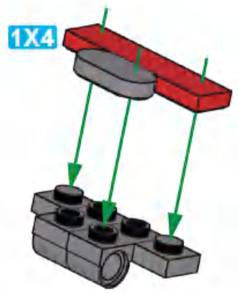

E103

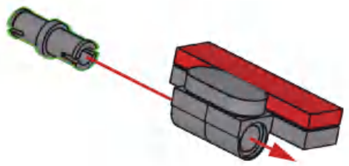

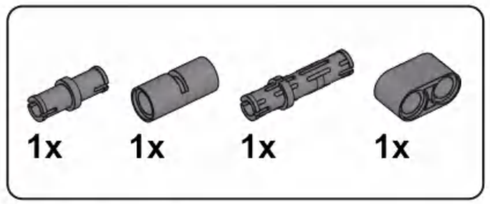

E104

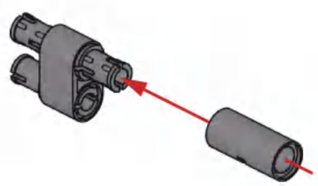

E105

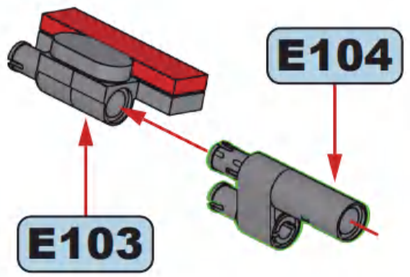

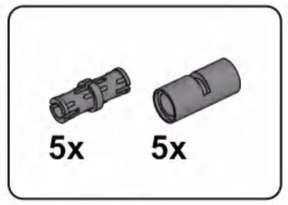

E106

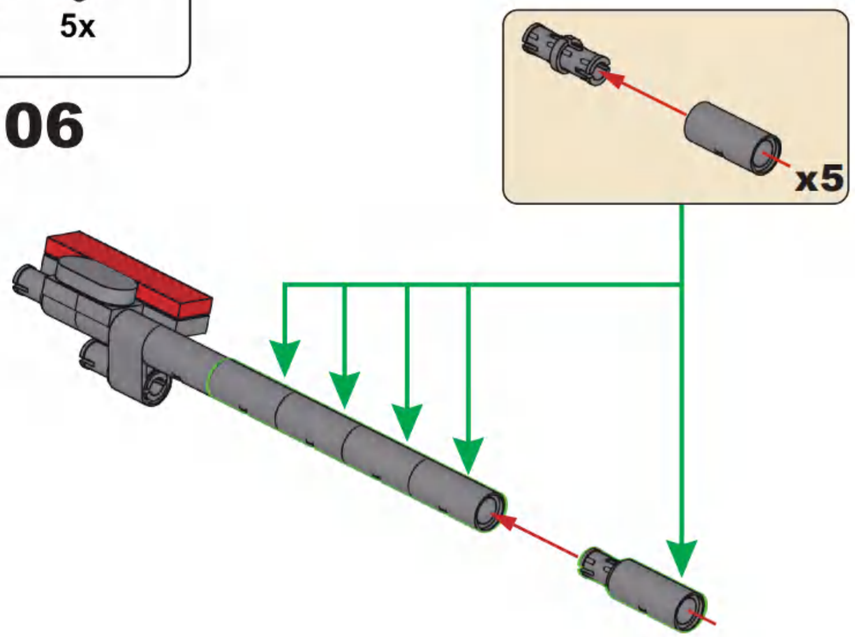

E107

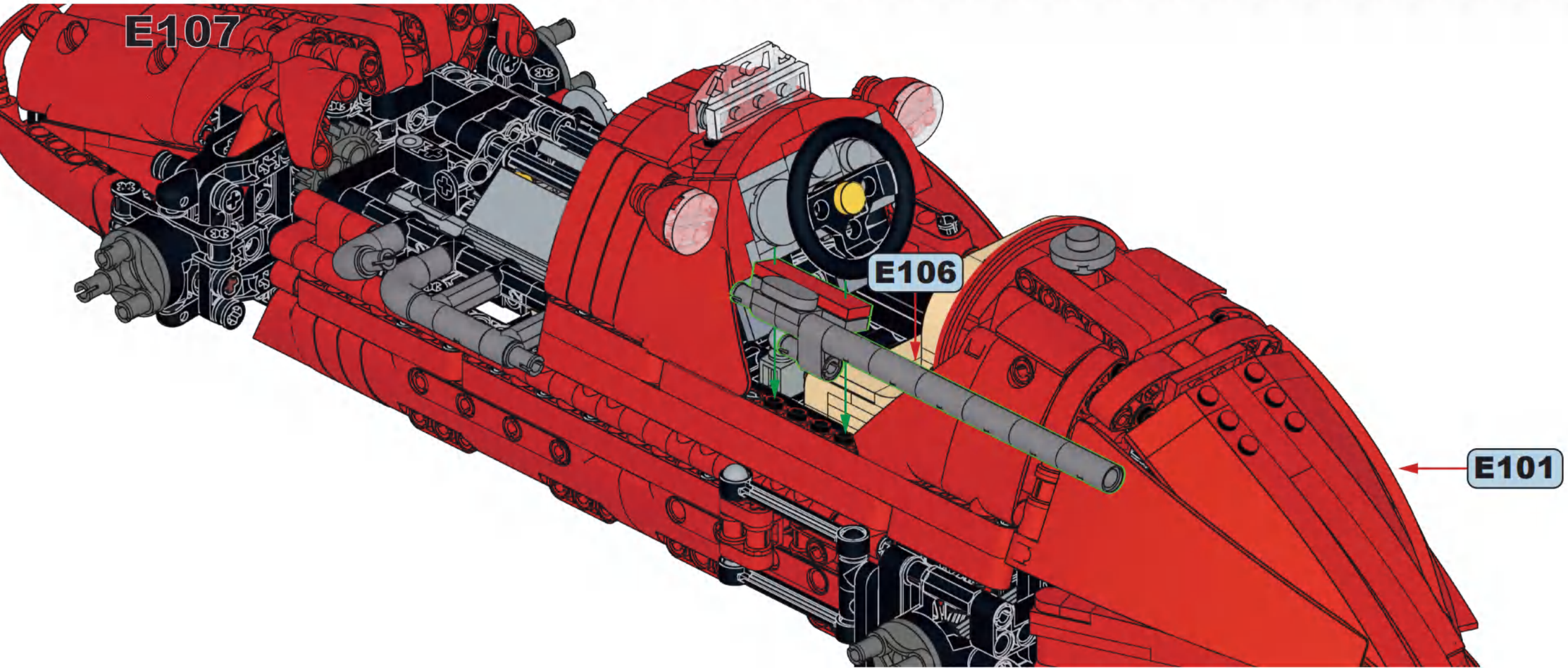

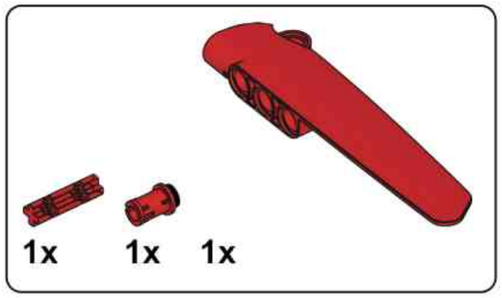

E108

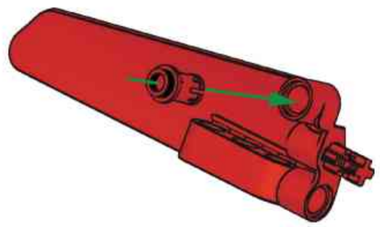

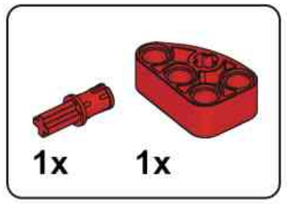

E109

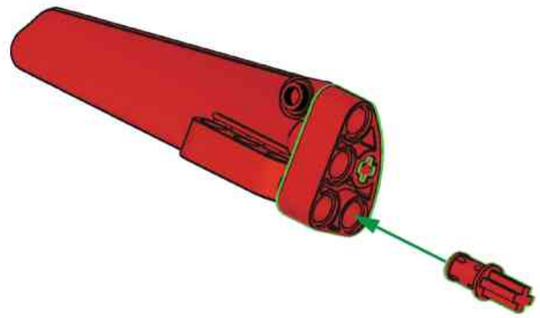

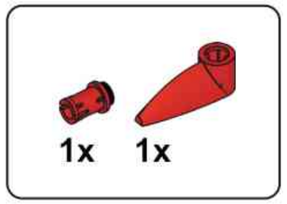

E110

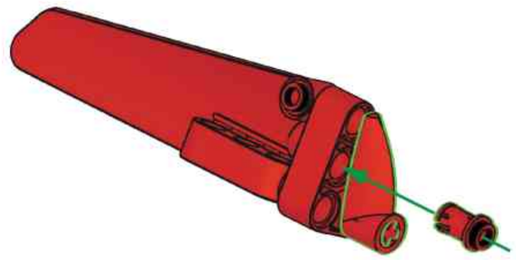

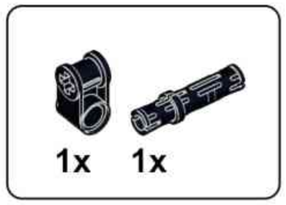

E111

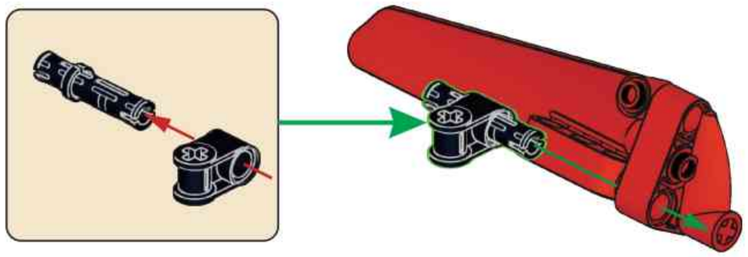

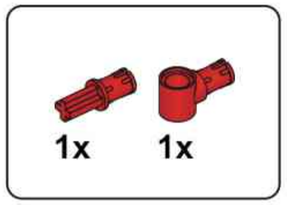

E112

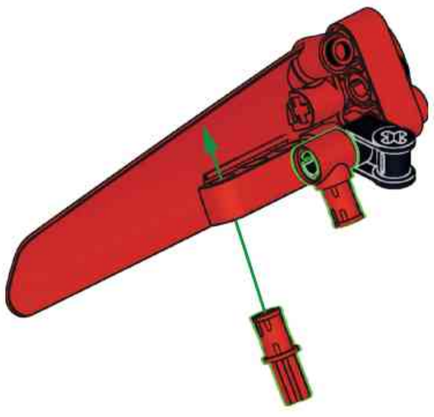

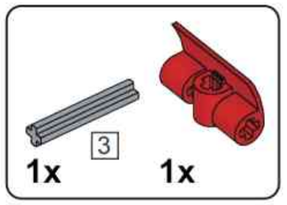

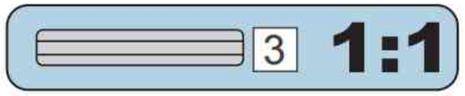

E113

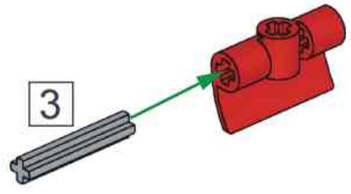

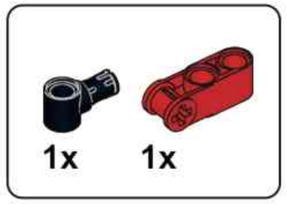

E114

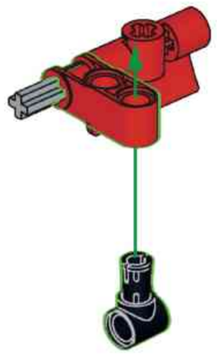

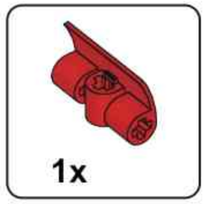

E115

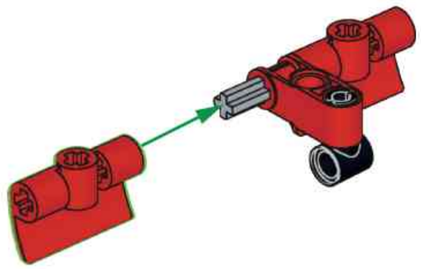

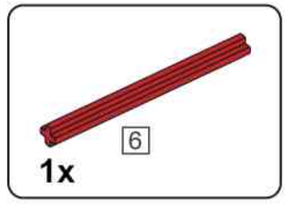

E116

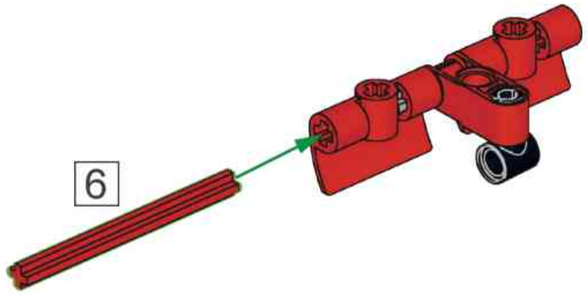

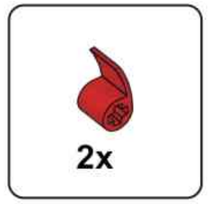

E117

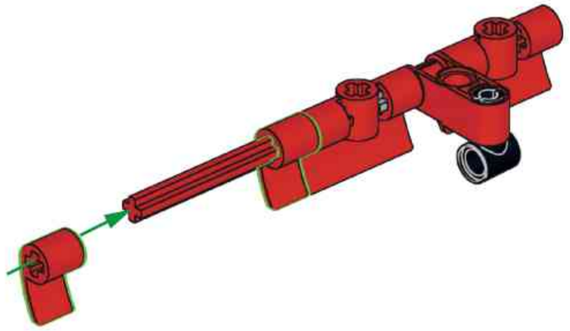

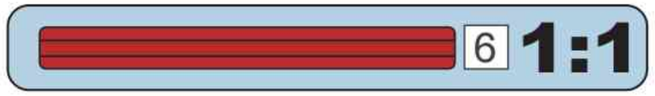

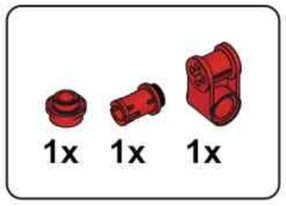

E118

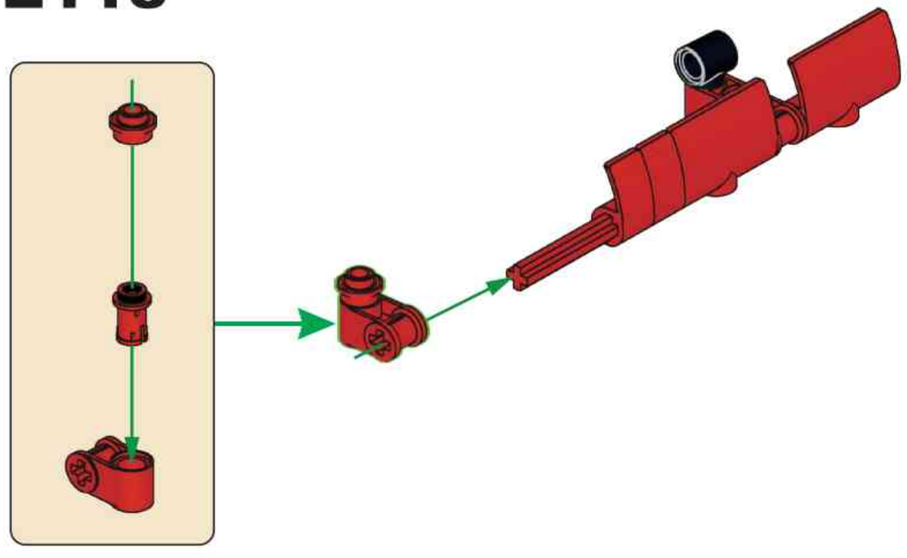

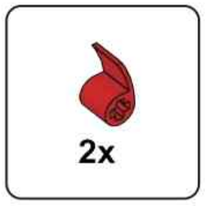

E119

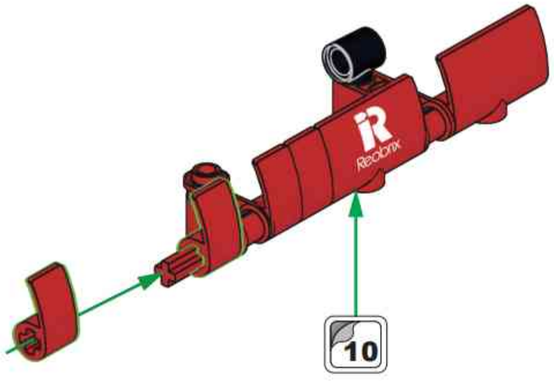

E120

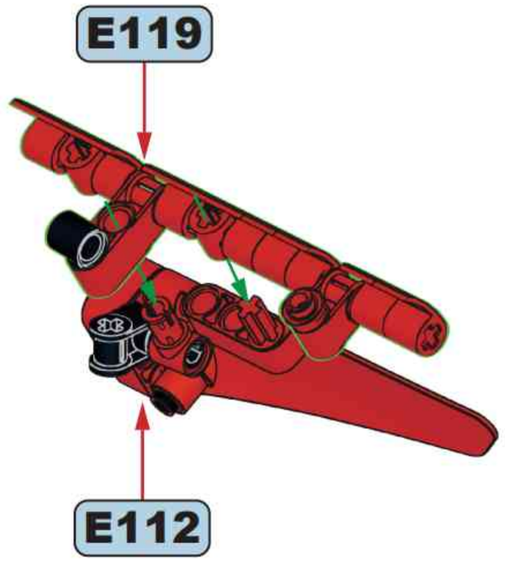

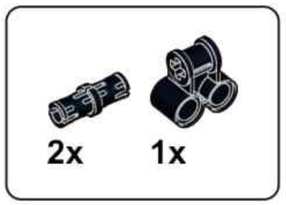

E121

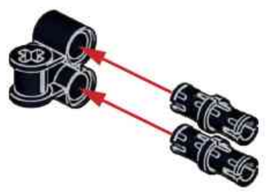

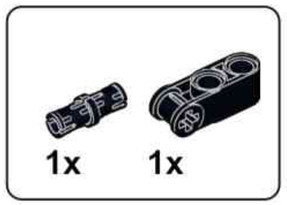

E122

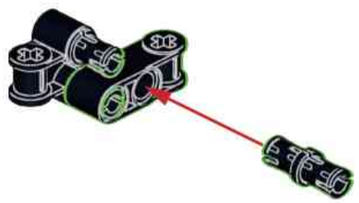

E123

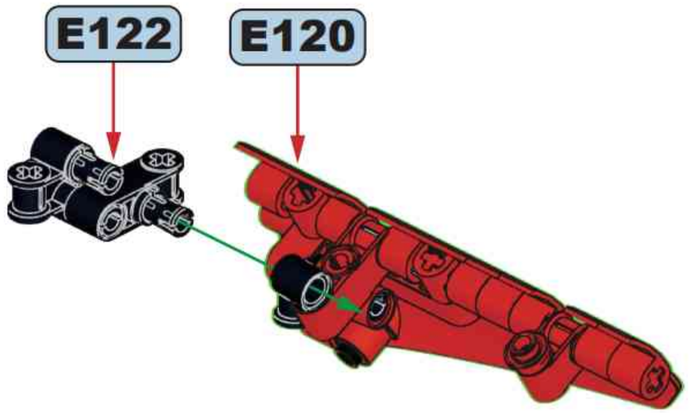

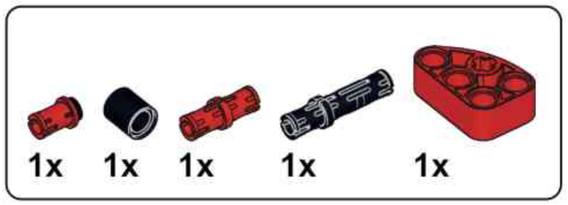

E124

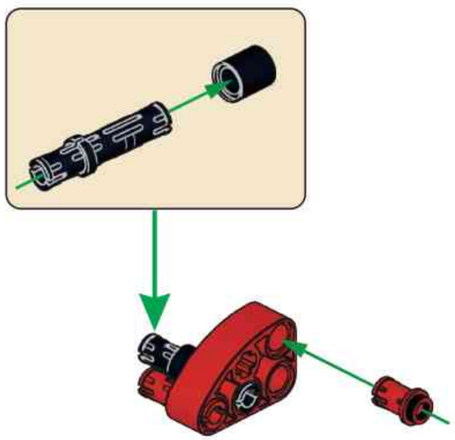

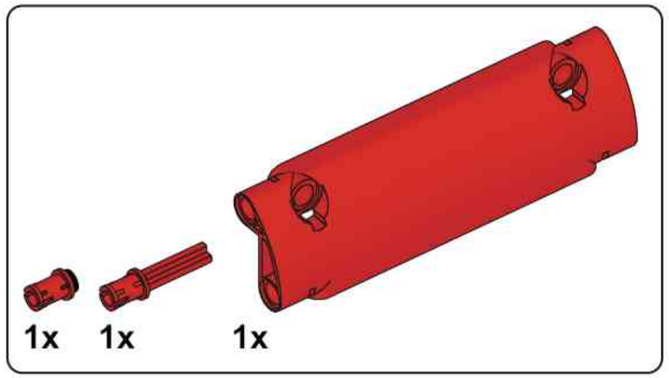

E125

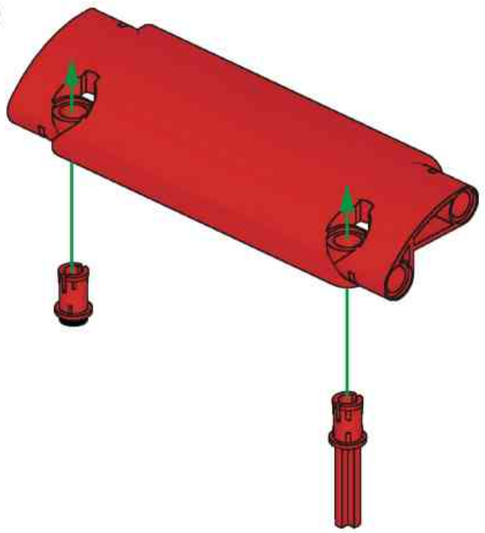

E126

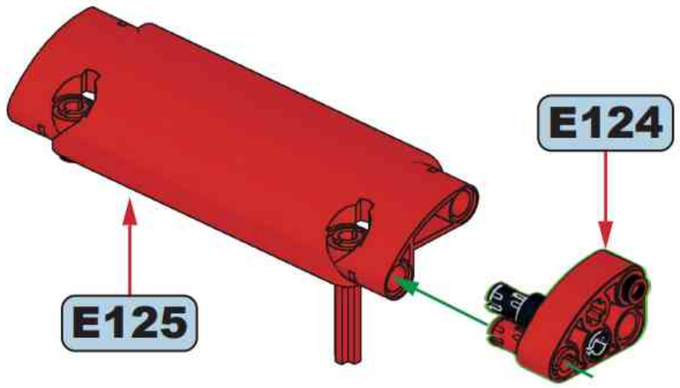

E127

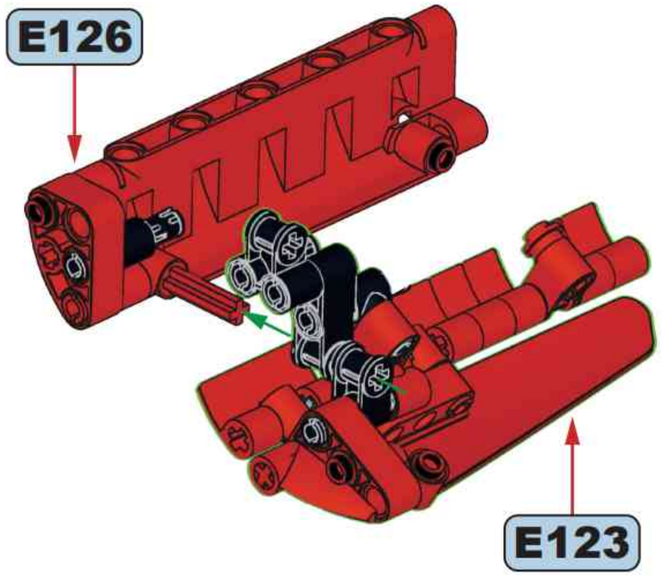

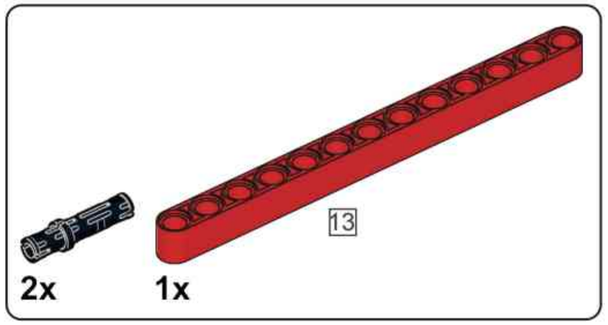

E128

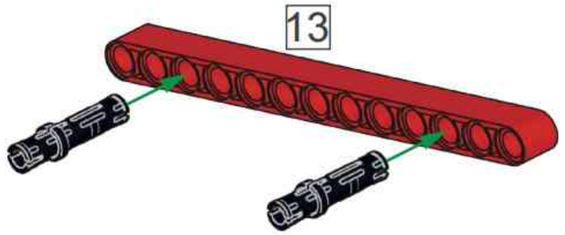

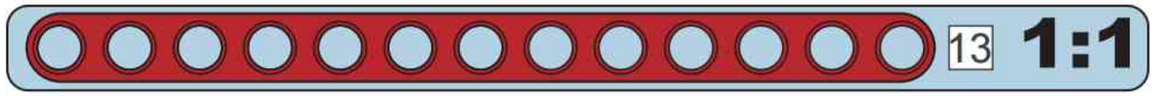

E129

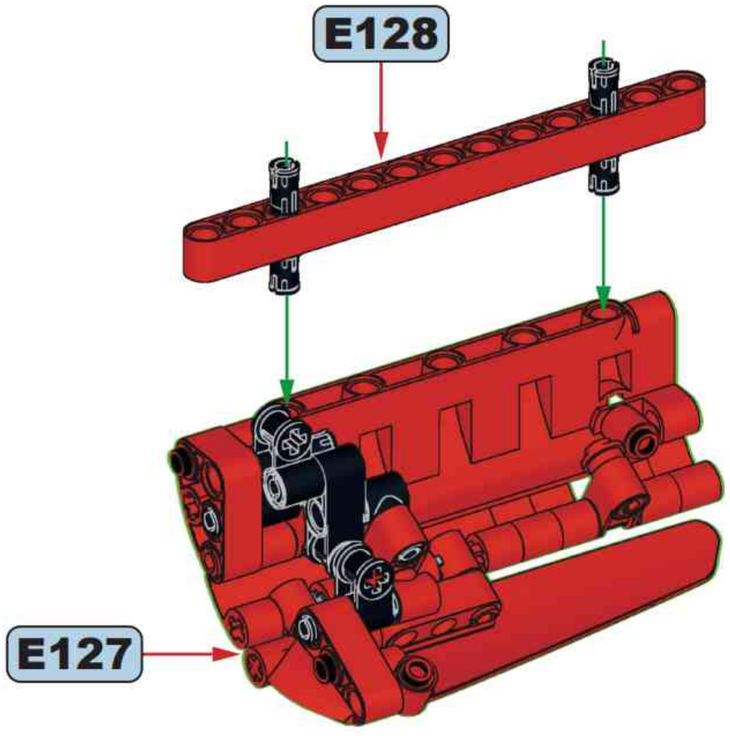

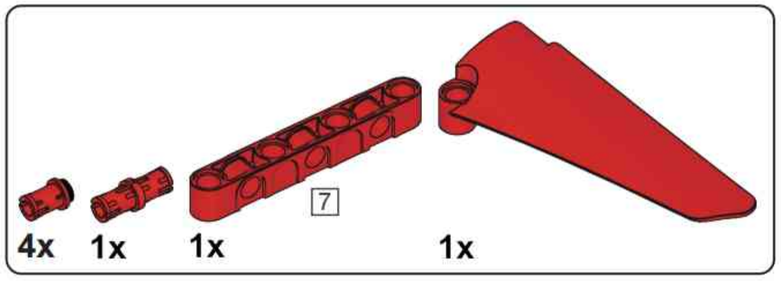

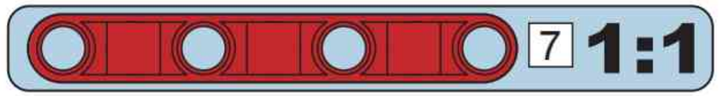

E130

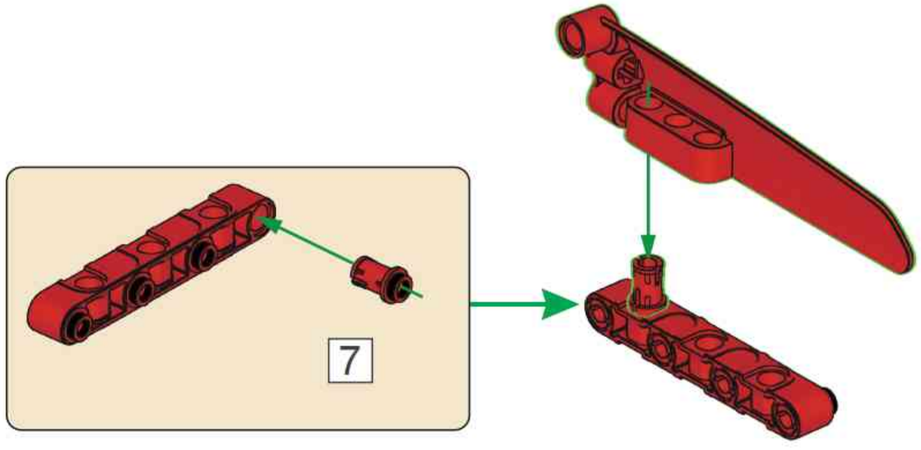

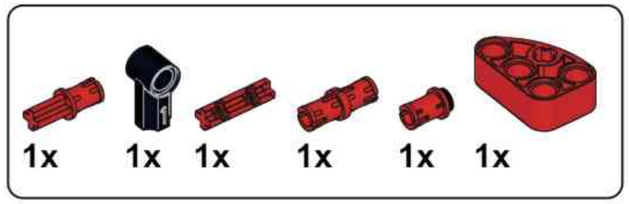

E131

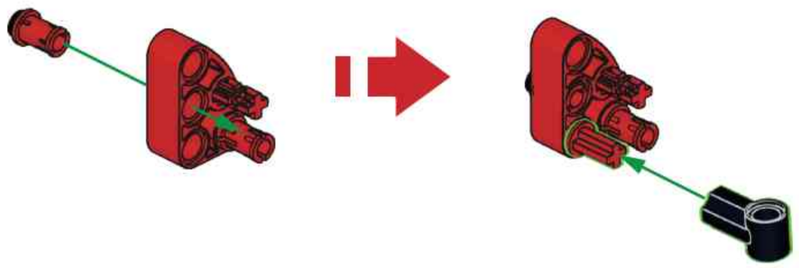

E132

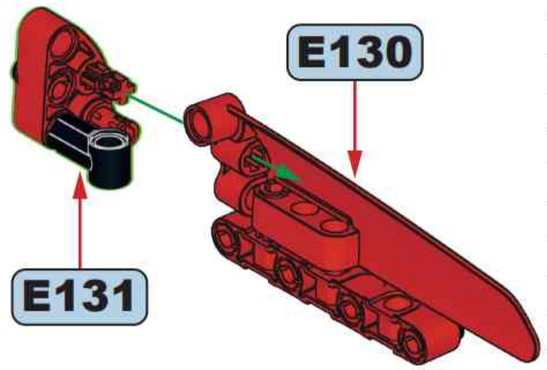

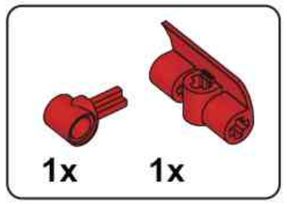

E133

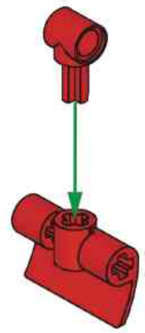

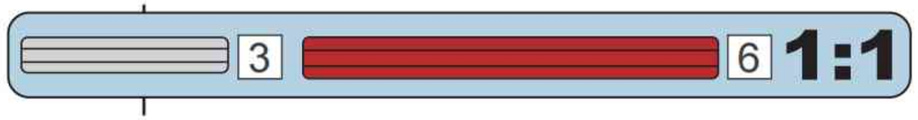

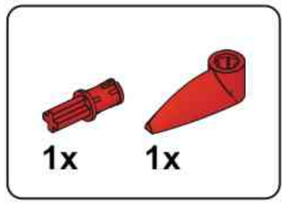

E134

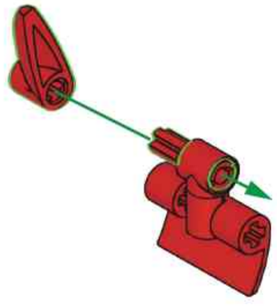

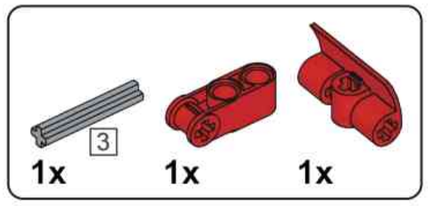

E135

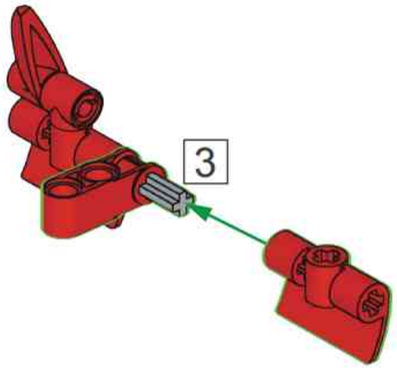

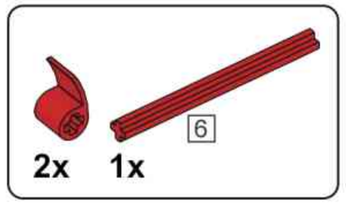

E136

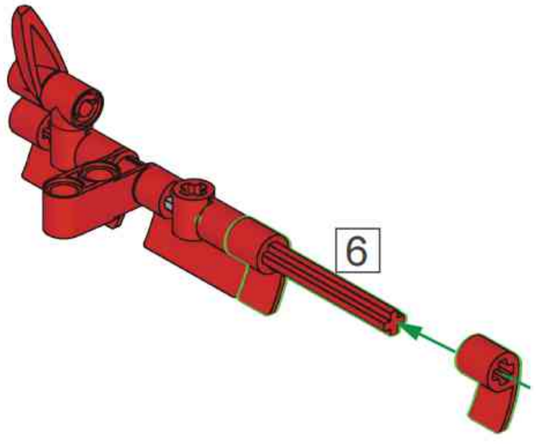

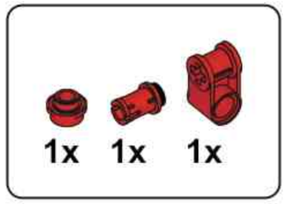

E137

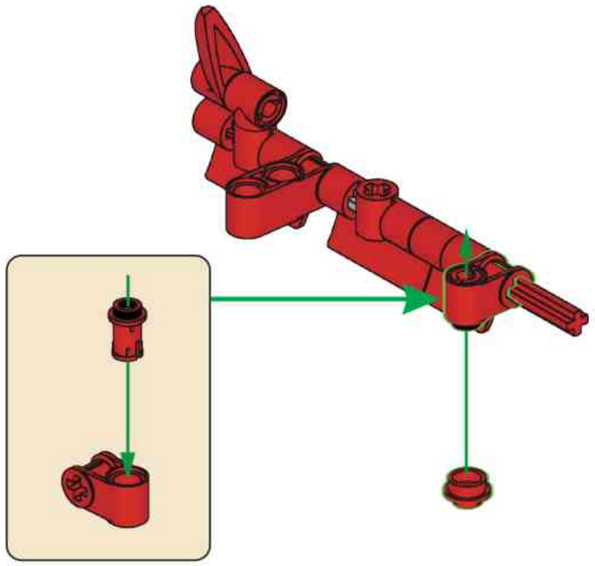

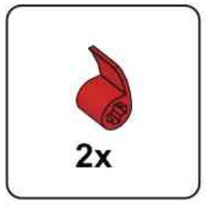

E138

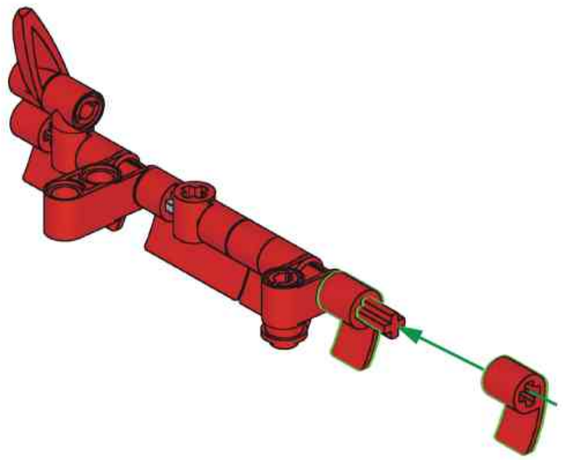

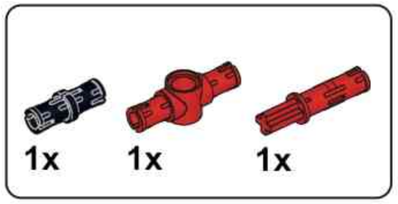

E139

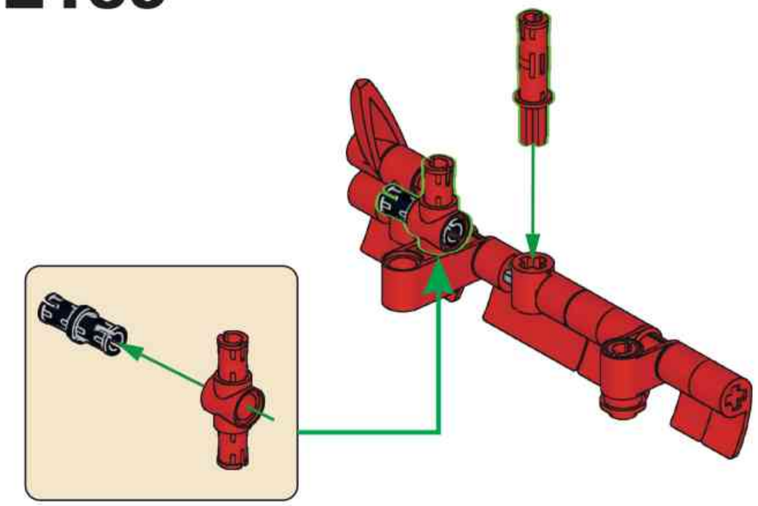

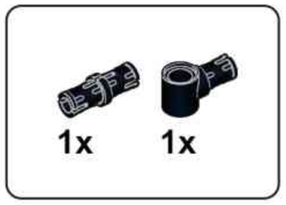

E140

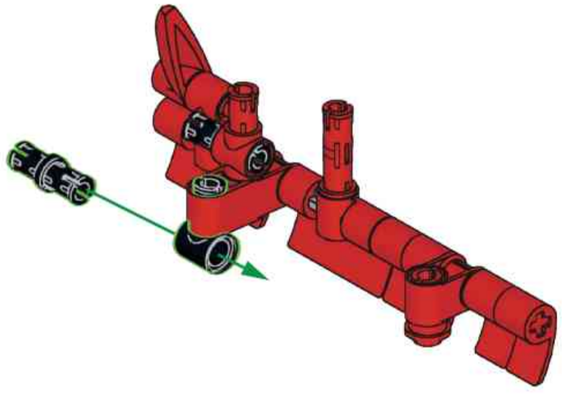

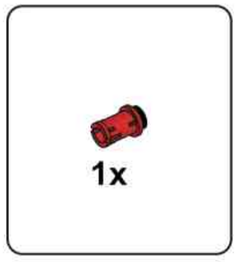

E141

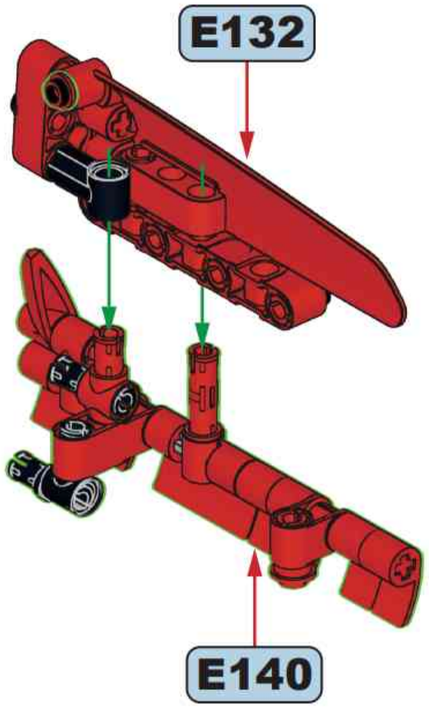

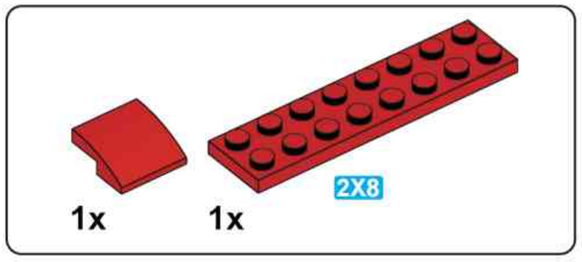

E142

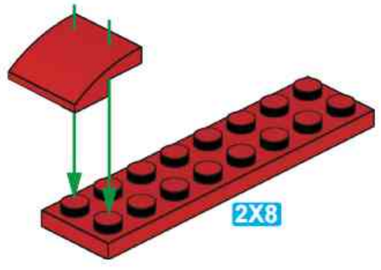

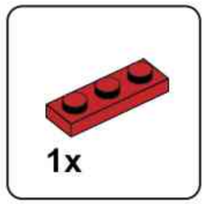

E143

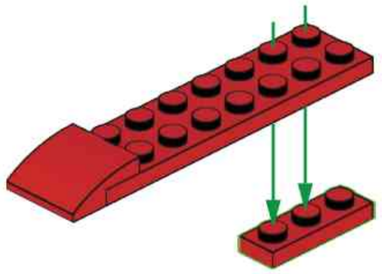

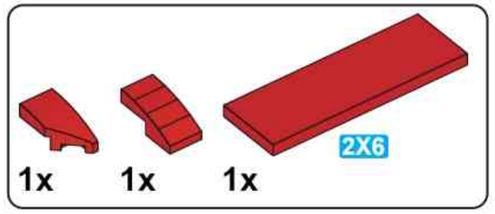

E144

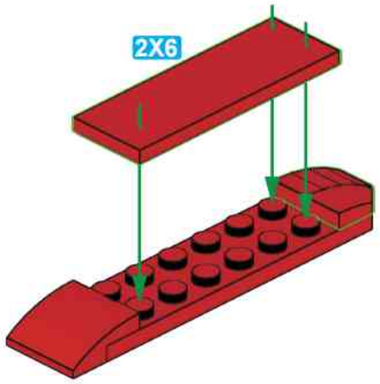

E145

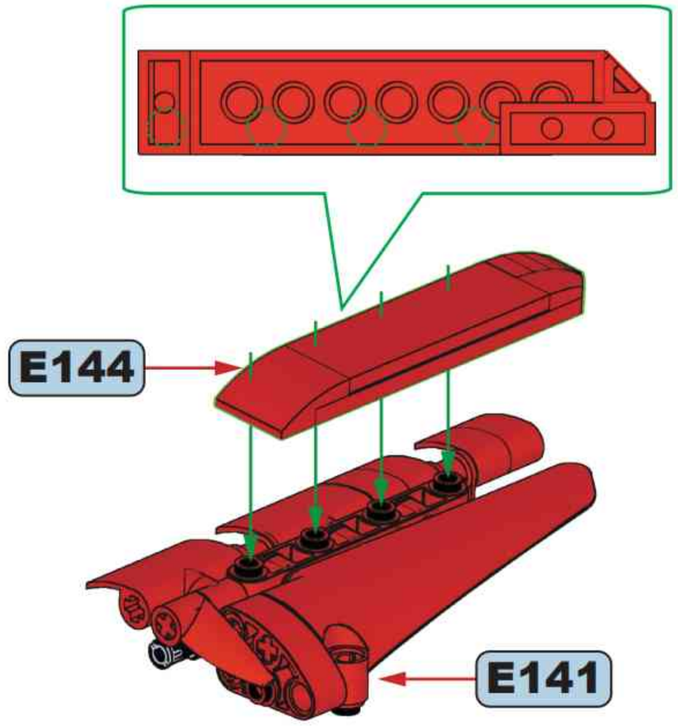

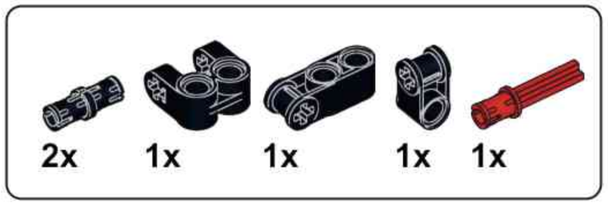

E146

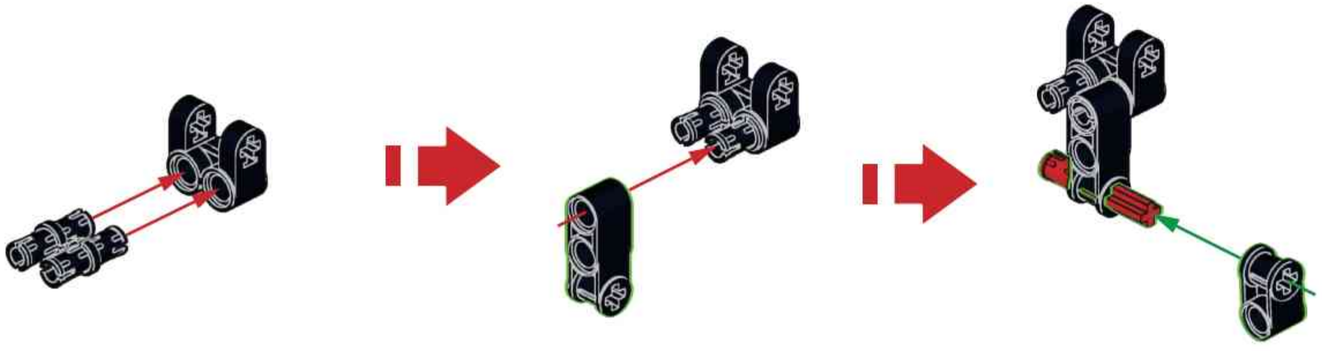

E147

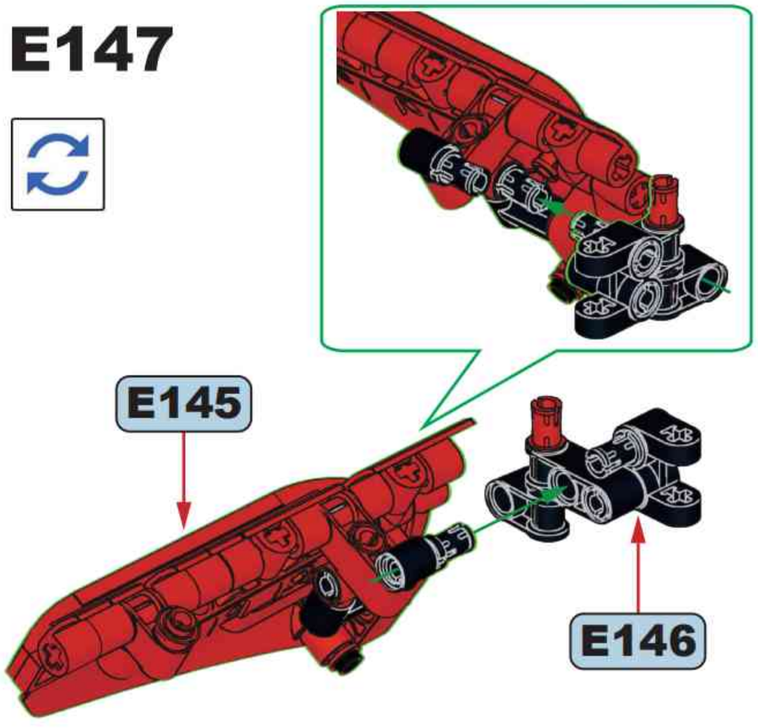

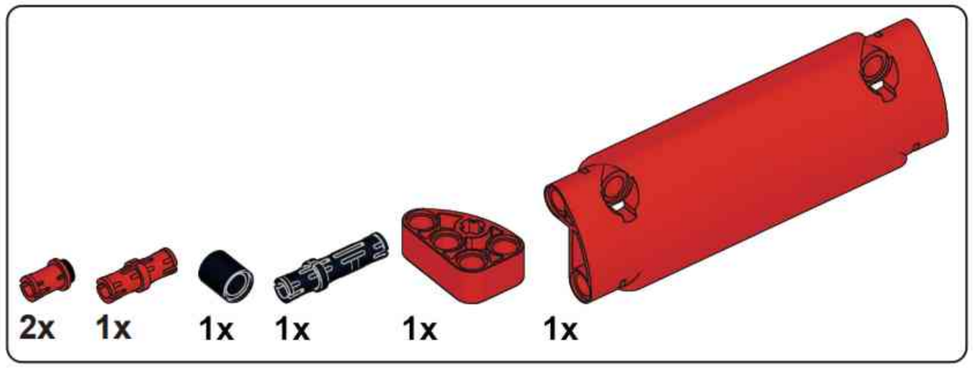

E148

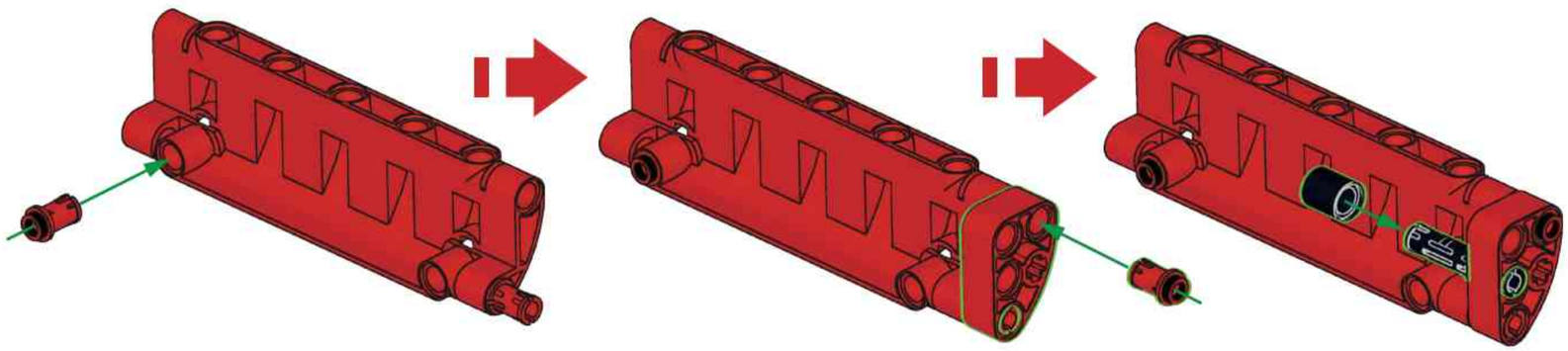

E149

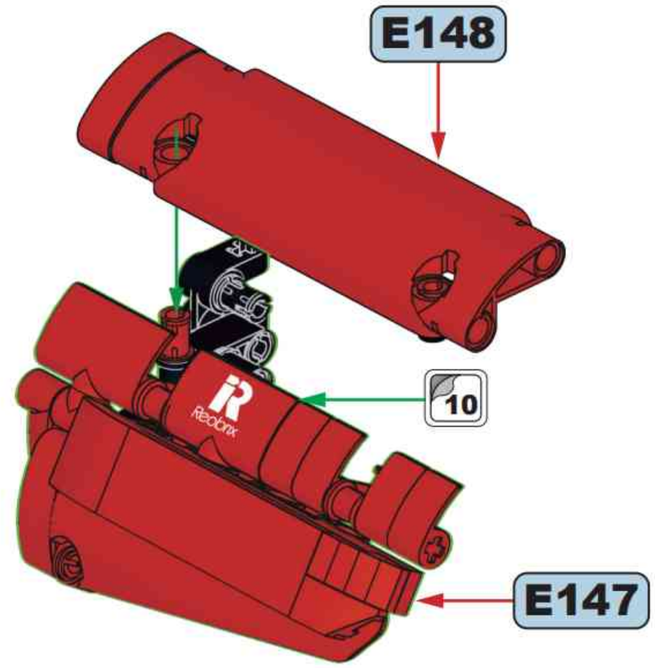

E150

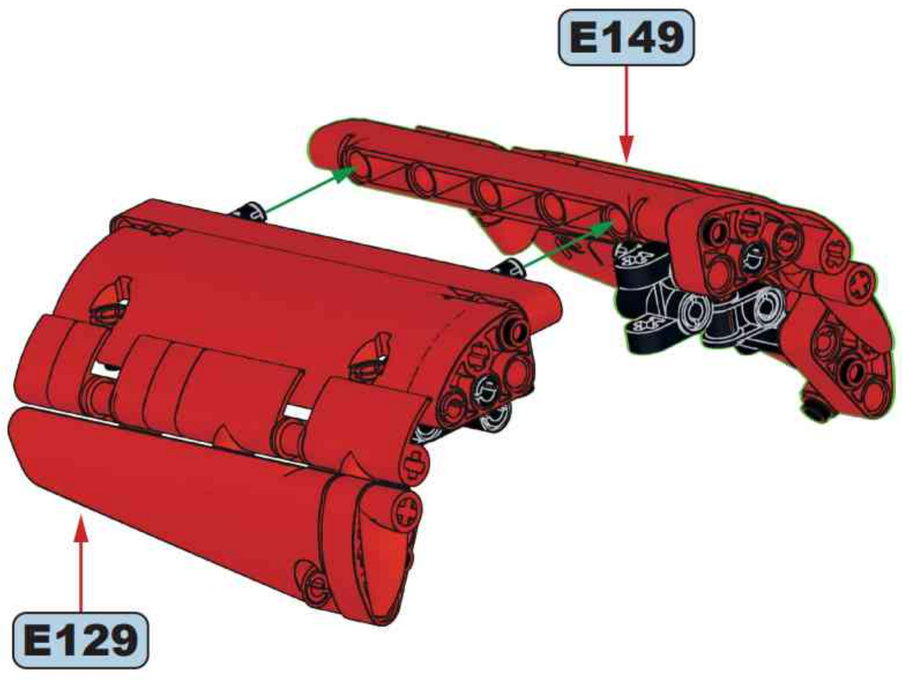

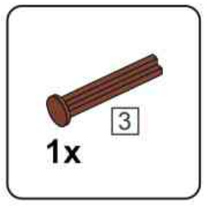

E151

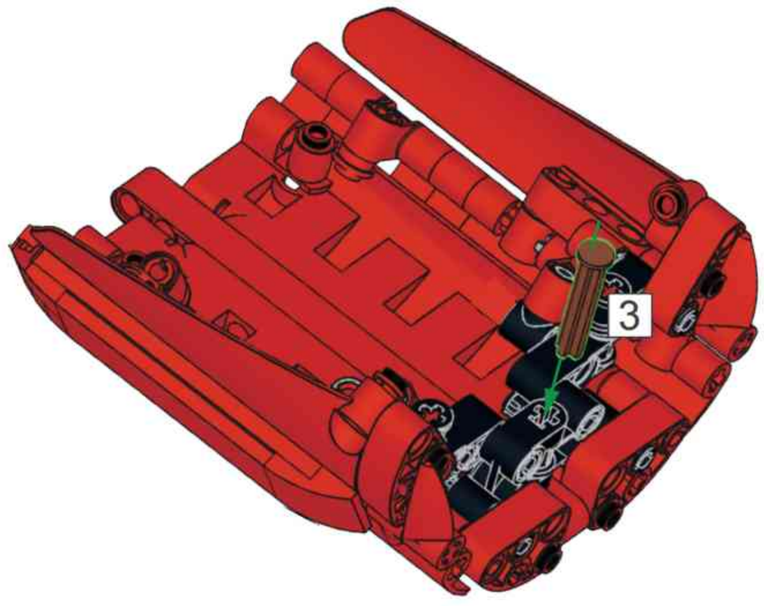

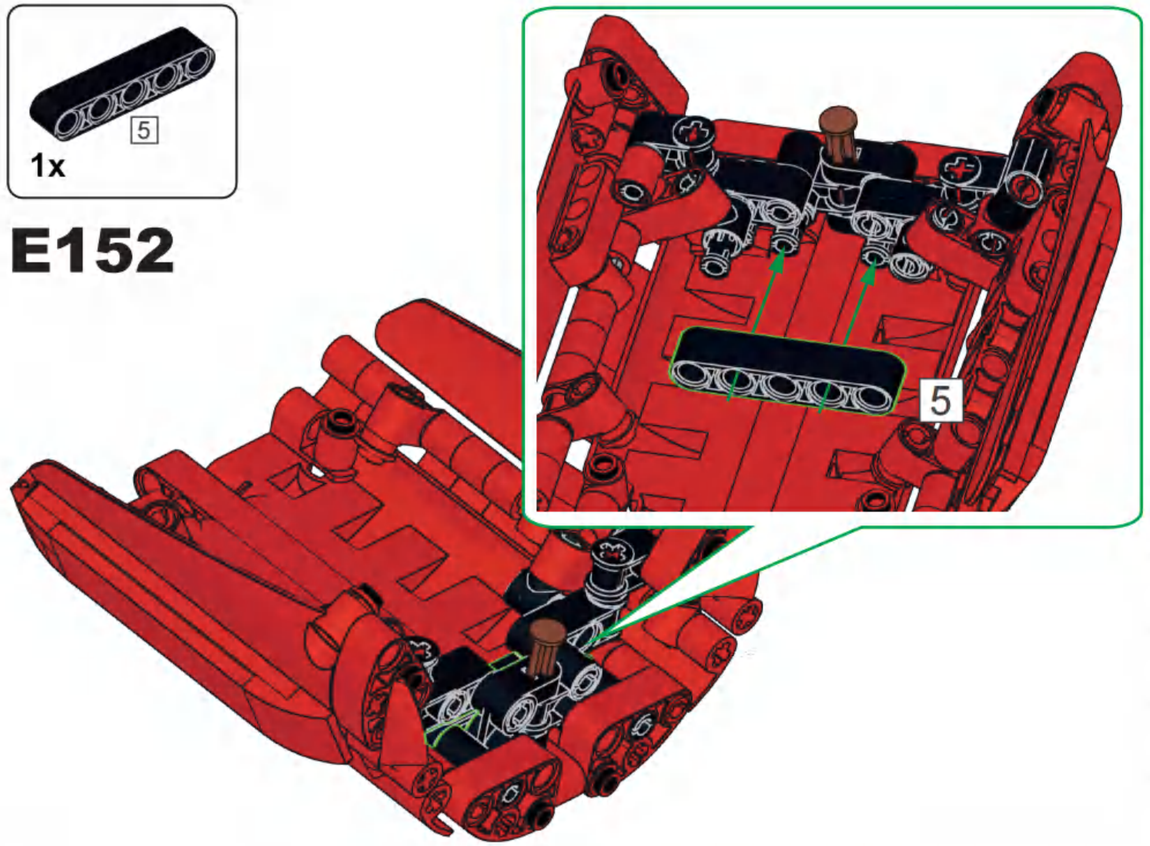
5
1x
E152
5

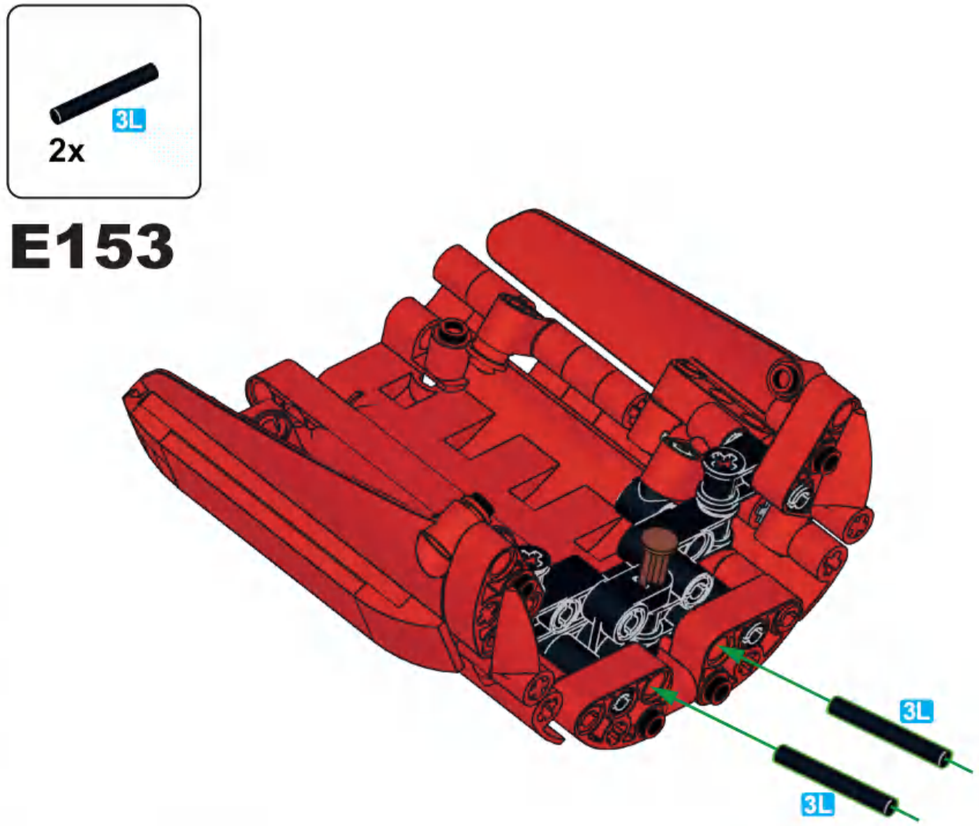
3L
2x
E153
3L
3L

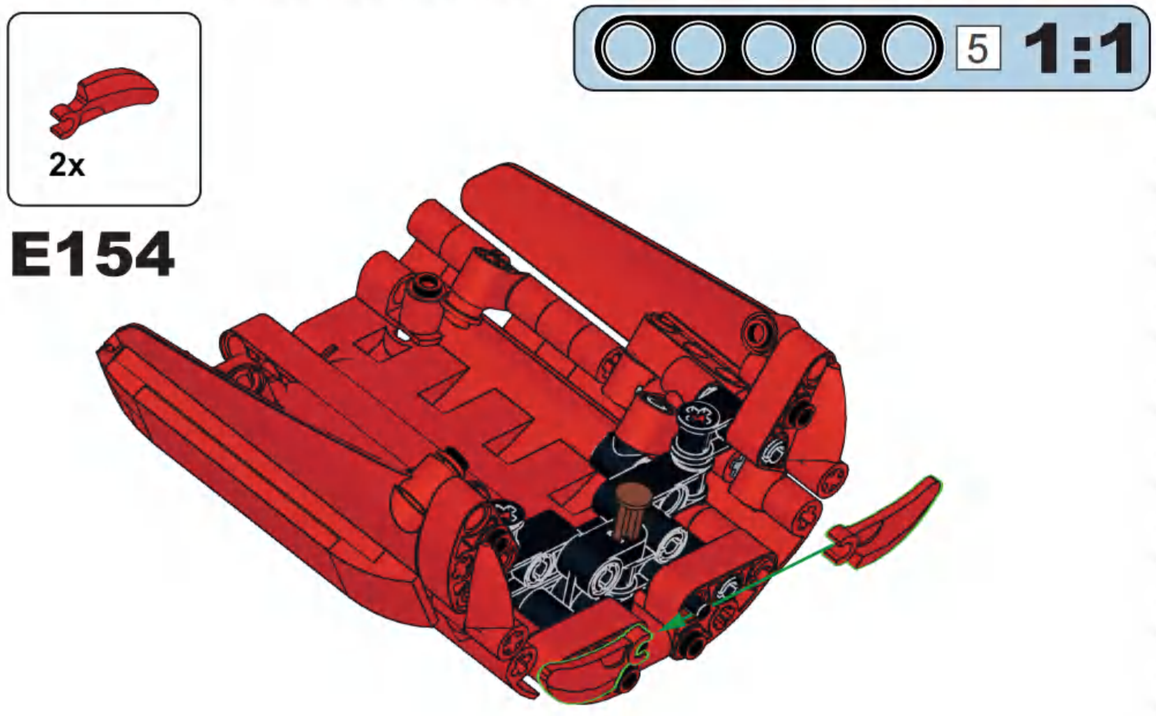
5
1:1
2x
E154

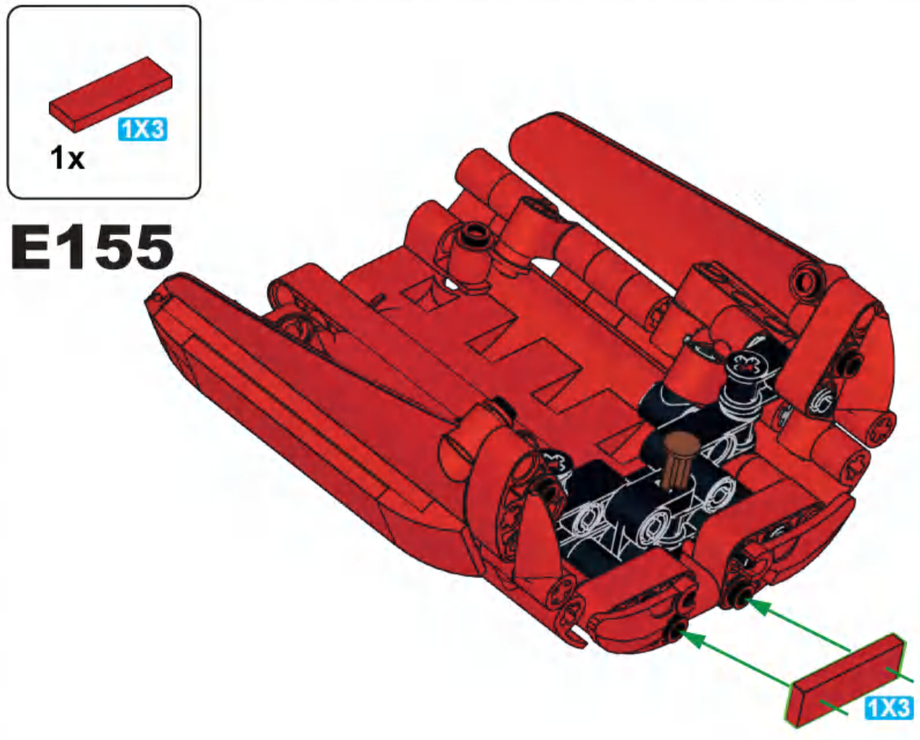
1X3
1x
E155
1X3

E156

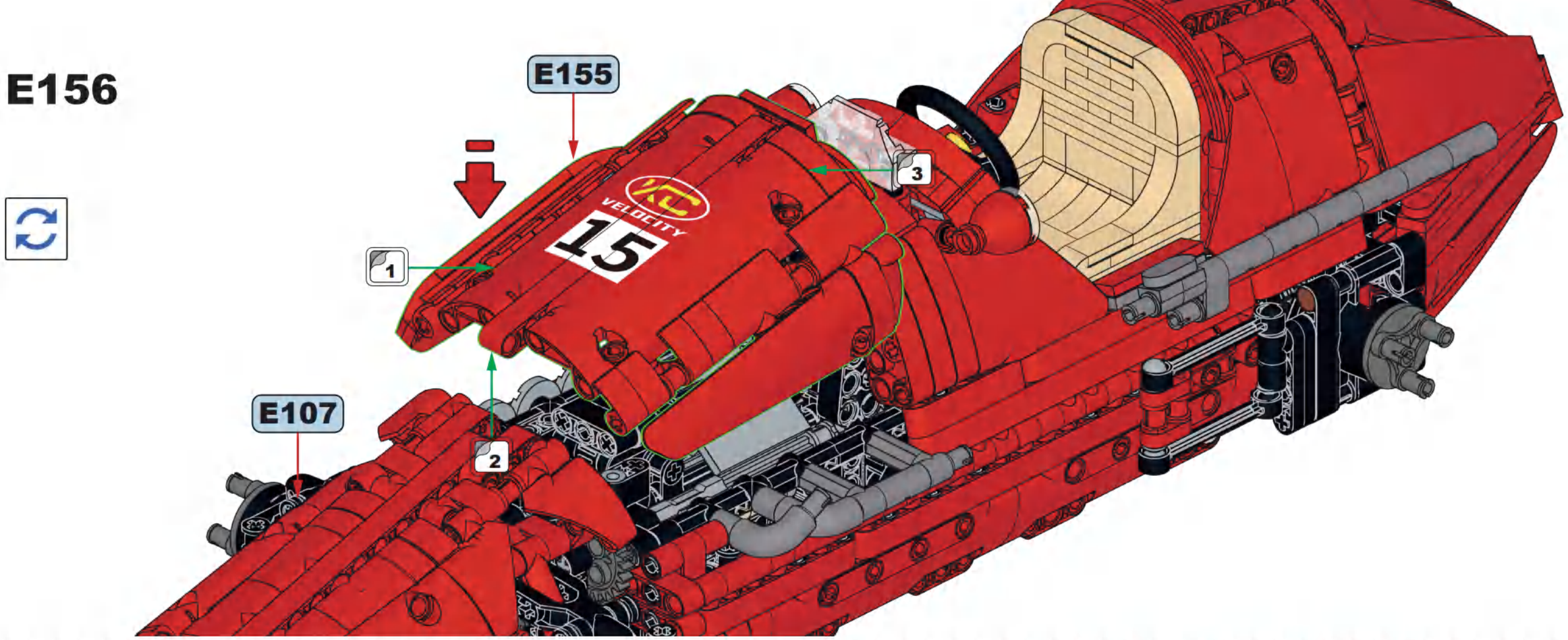
E155
1
2
3
E107
VELOCITY
15

E157

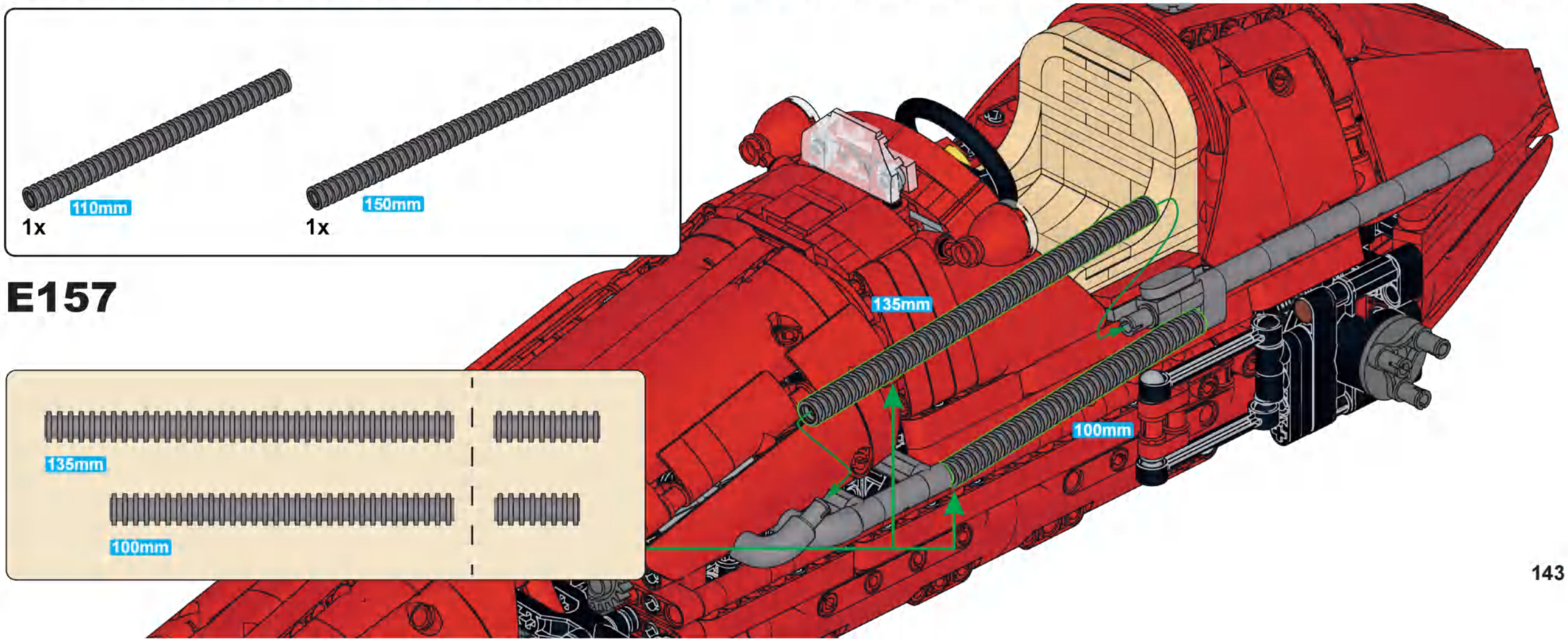
110mm
1x
150mm
1x
135mm
100mm
135mm
100mm

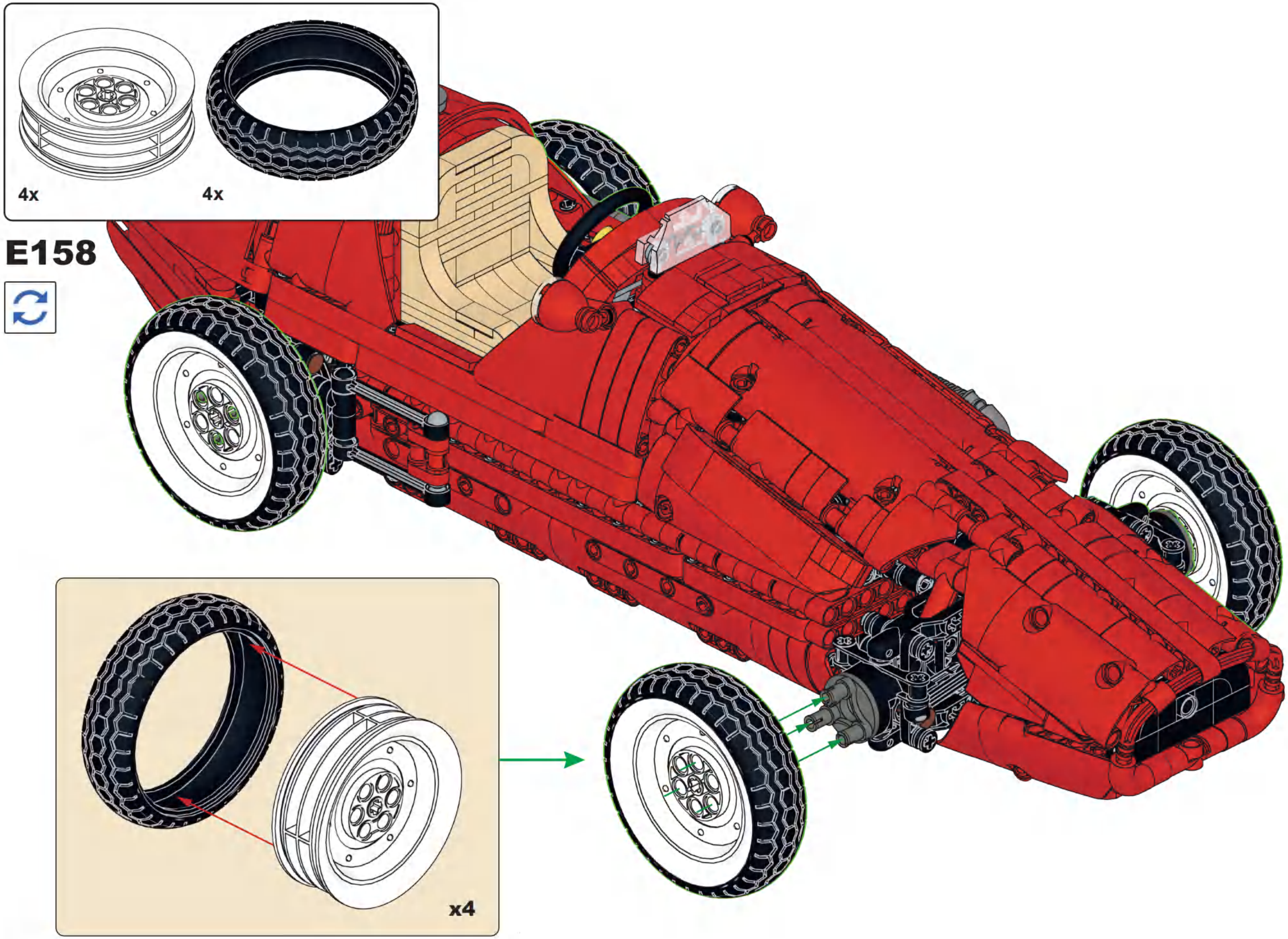
4x
4x
E158
x4

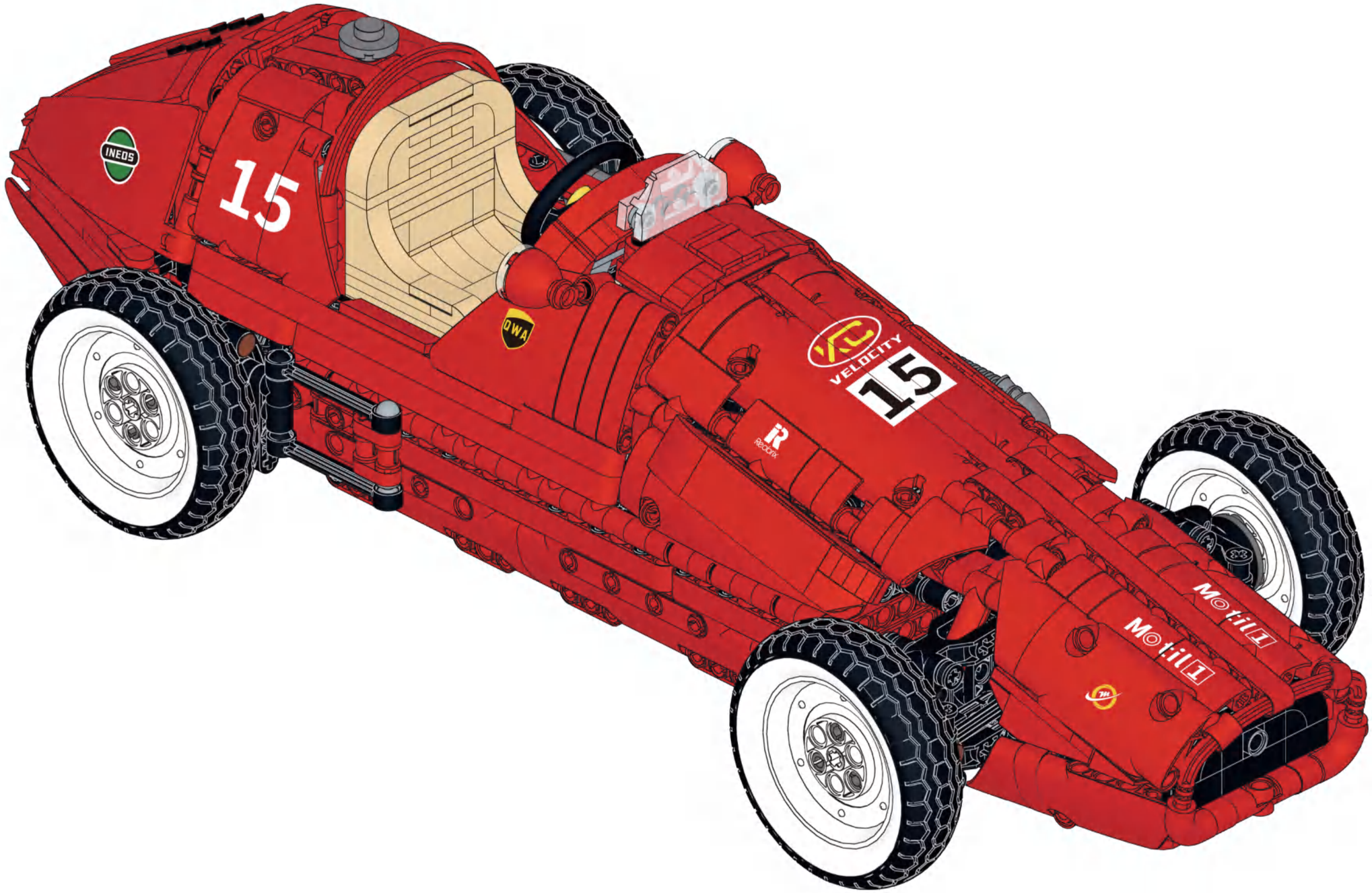
INEOS
15
OWA
VELOCITY
15
Motul
Motul

12x 2x 1x 1x 2x 2x 5x 17x 10x 20x 10x 4x 45x 2x 215x 4x 1x 4x 4x 2x 2x
12x 10x 35x 9x 30x 3x 3x 1x 2x 1x 5x 3x 4x 6x 3x 3L 6x 3 4x 6x
14x 19x 2x 1X3 98x 9x 5x 21x 8x 11x 2x 7x 14x 2x 18x 2x
6x 4 3x 2x 2x 10x 12x 12x 1x 13x 5 1x 5 2x
2x 12x 2x 6x 4x 8x 6 4x 6x 7 8x 7
1x 1x 1x 6x 5x 9 1x
4x 11 1x 11 5x 11 4x 2x 15

2x

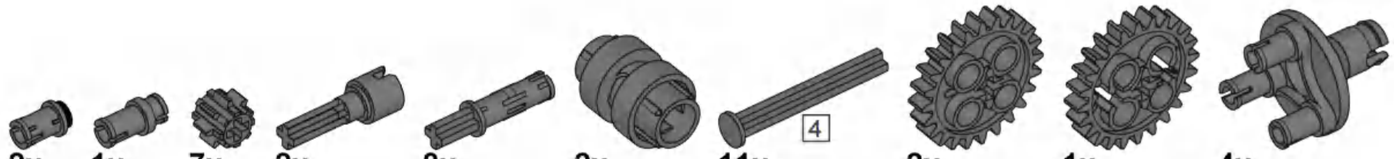

2x 1x 7x 2x 8x 2x 11x 4 2x 1x 4x

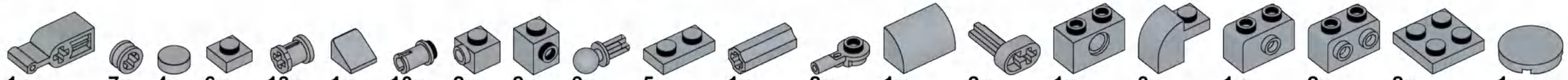

1x 7x 4x 6x 13x 1x 10x 2x 2x 9x 5x 1x 2x 1x 2x 1x 3x 1x 2x 2x 1x

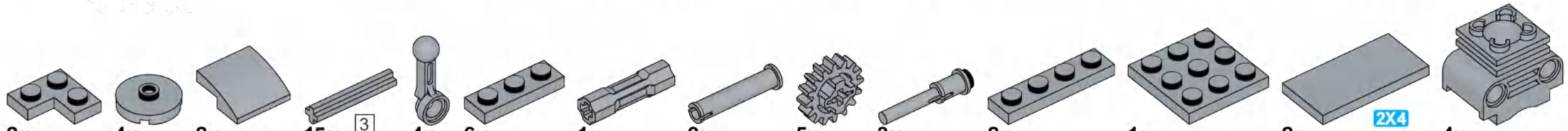

2x 4x 2x 15x 3 4x 6x 1x 9x 5x 3x 2x 1x 2x 2X4 4x

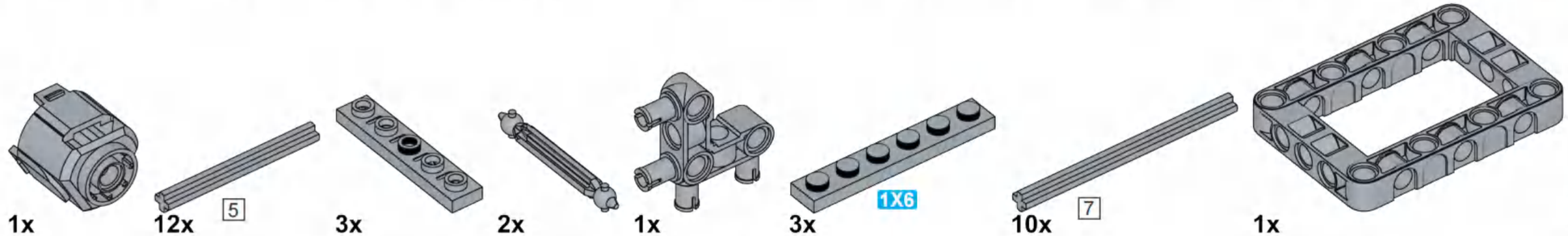

1x 12x 5 3x 2x 1x 3x 1X6 10x 7 1x

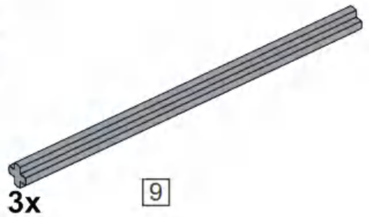

3x 9

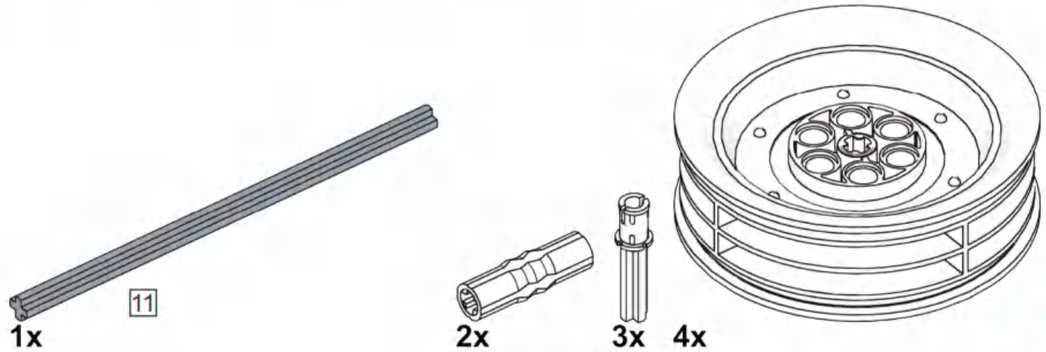

1x 11 2x 3x 4x

2x 2x 2x 5x 9x 2x 62x 11x 2x 2x 6x 16x 1x 8x

11x 21x 2x 10x 2x 57x 2x 10x 13x 8x 4x 6x 4x 12x 5x 1x 1x 1x 2x

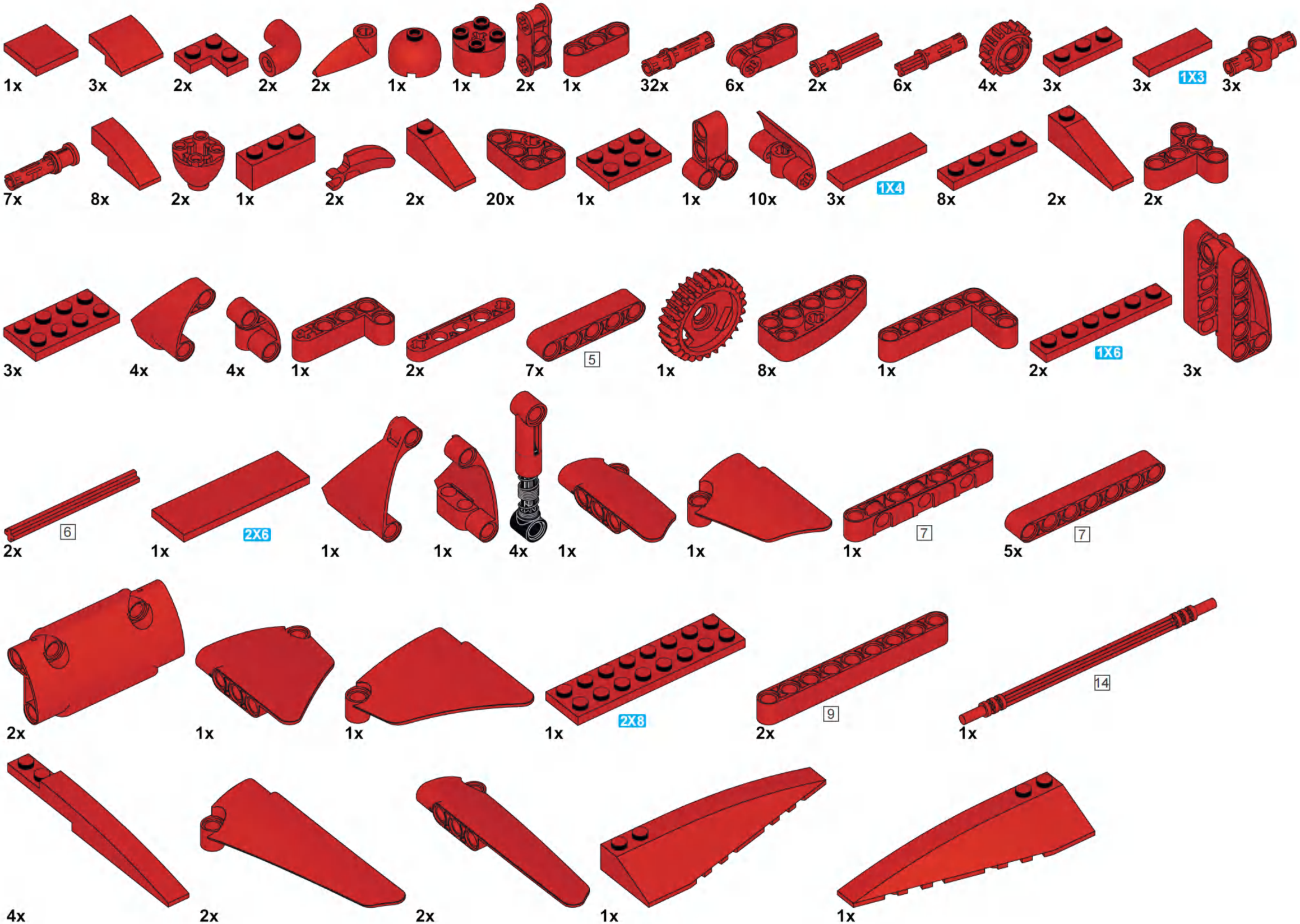
1x
3x
2x
2x
2x
1x
1x
2x
1x
32x
6x
2x
6x
4x
3x
3x
1X3
3x
7x
8x
2x
1x
2x
2x
20x
1x
1x
10x
3x
1X4
8x
2x
2x
3x
4x
4x
1x
2x
7x
5
1x
8x
1x
2x
1X6
3x
2x
6
1x
2X6
1x
1x
4x
1x
1x
1x
7
5x
7
2x
1x
1x
1x
2X8
2x
9
1x
14
4x
2x
2x
1x
1x

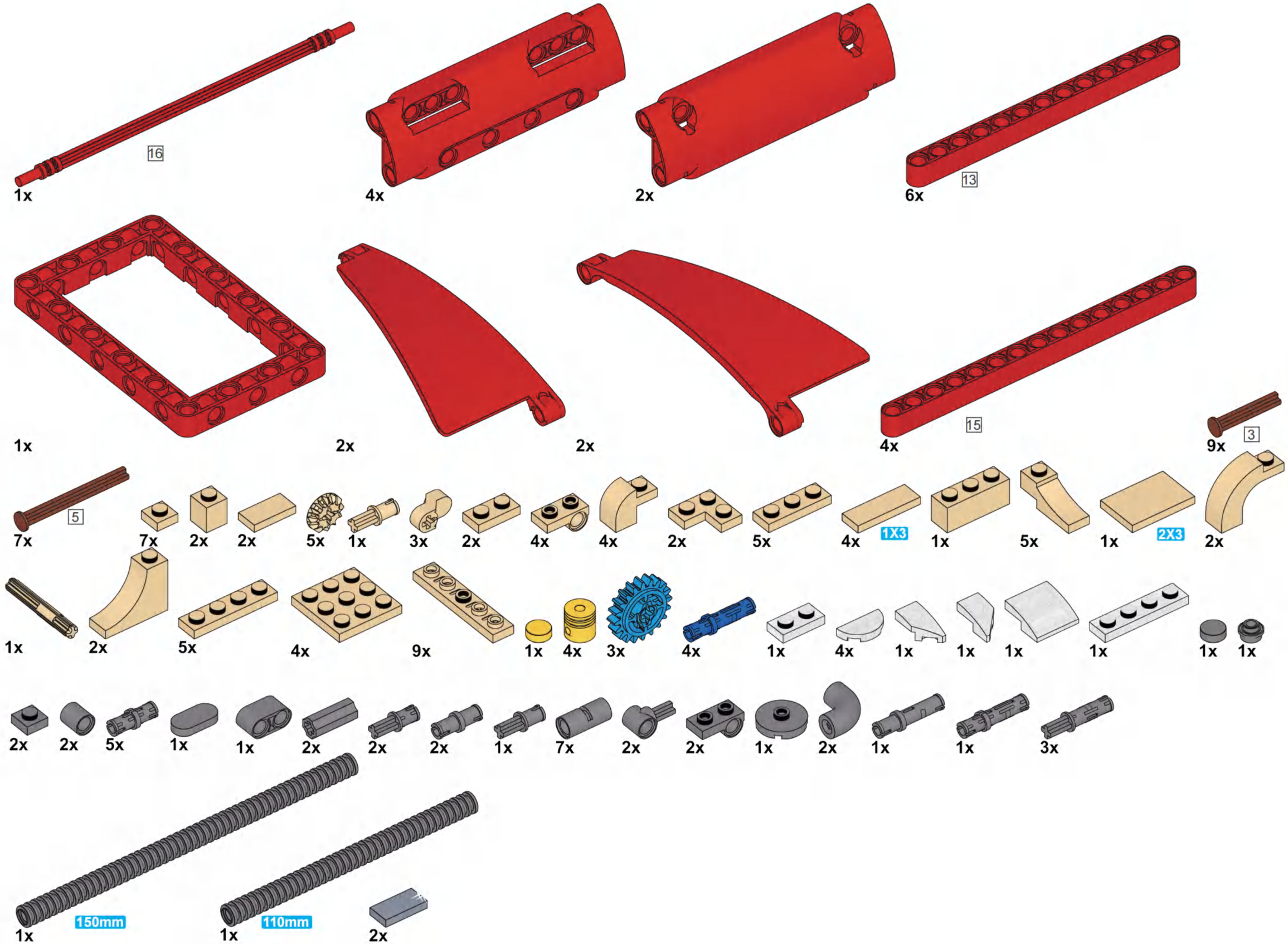
16
1x
4x
2x
13
6x
1x
2x
2x
15
4x
3
9x
5
7x
7x
2x
2x
5x
1x
3x
2x
4x
4x
2x
5x
4x
1X3
1x
5x
1x
2X3
2x
1x
2x
5x
4x
9x
1x
4x
3x
4x
1x
4x
1x
1x
1x
1x
1x
1x
2x
2x
5x
1x
1x
2x
2x
2x
1x
7x
2x
2x
1x
2x
1x
1x
3x
150mm
1x
110mm
1x
2x

Reobrix

NO.11038

TECHNOLOGIE