N5

N4

M48

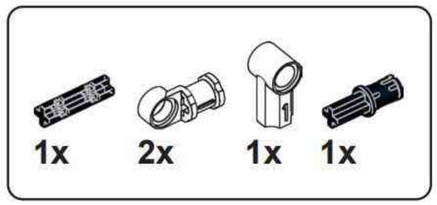

N6

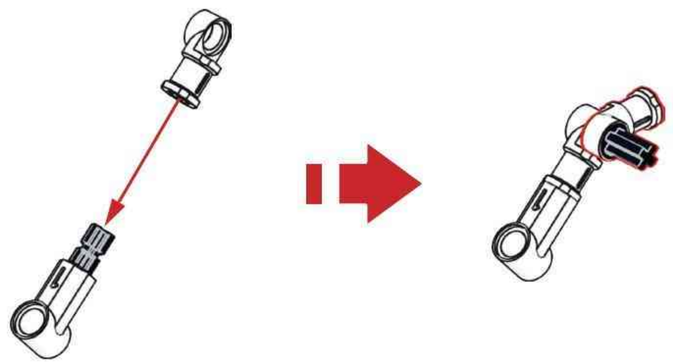

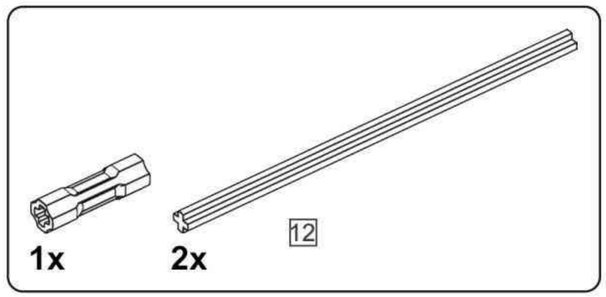

N7

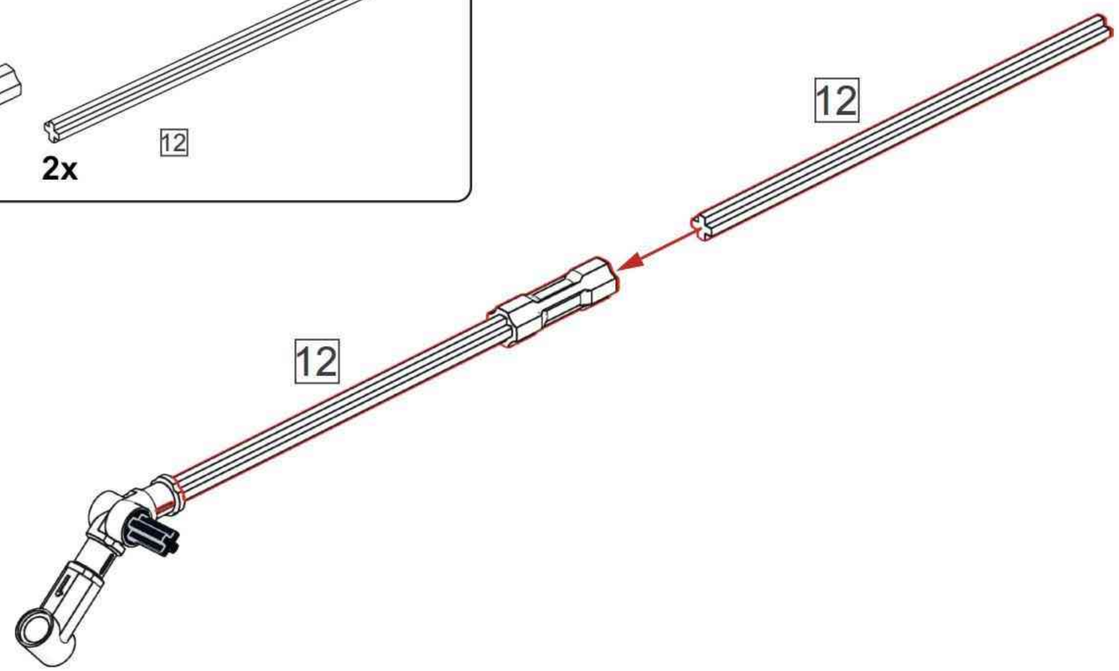

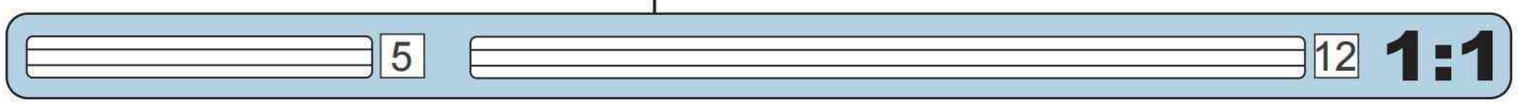

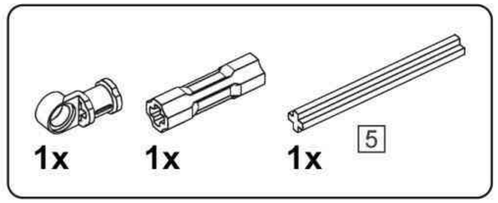

N8

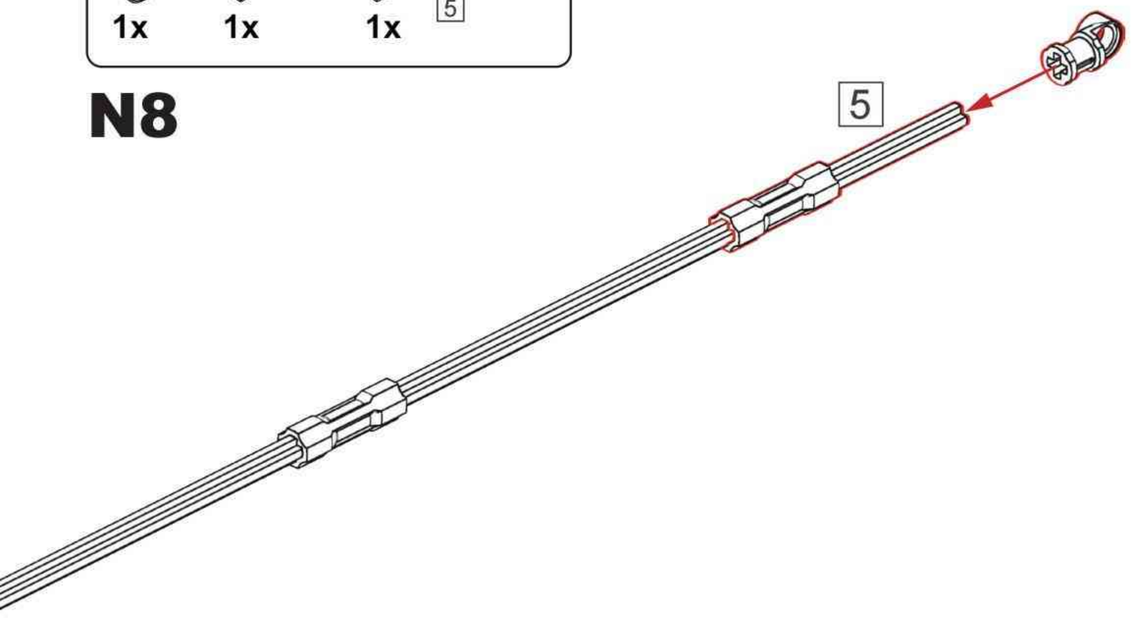

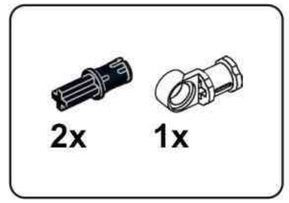

N9

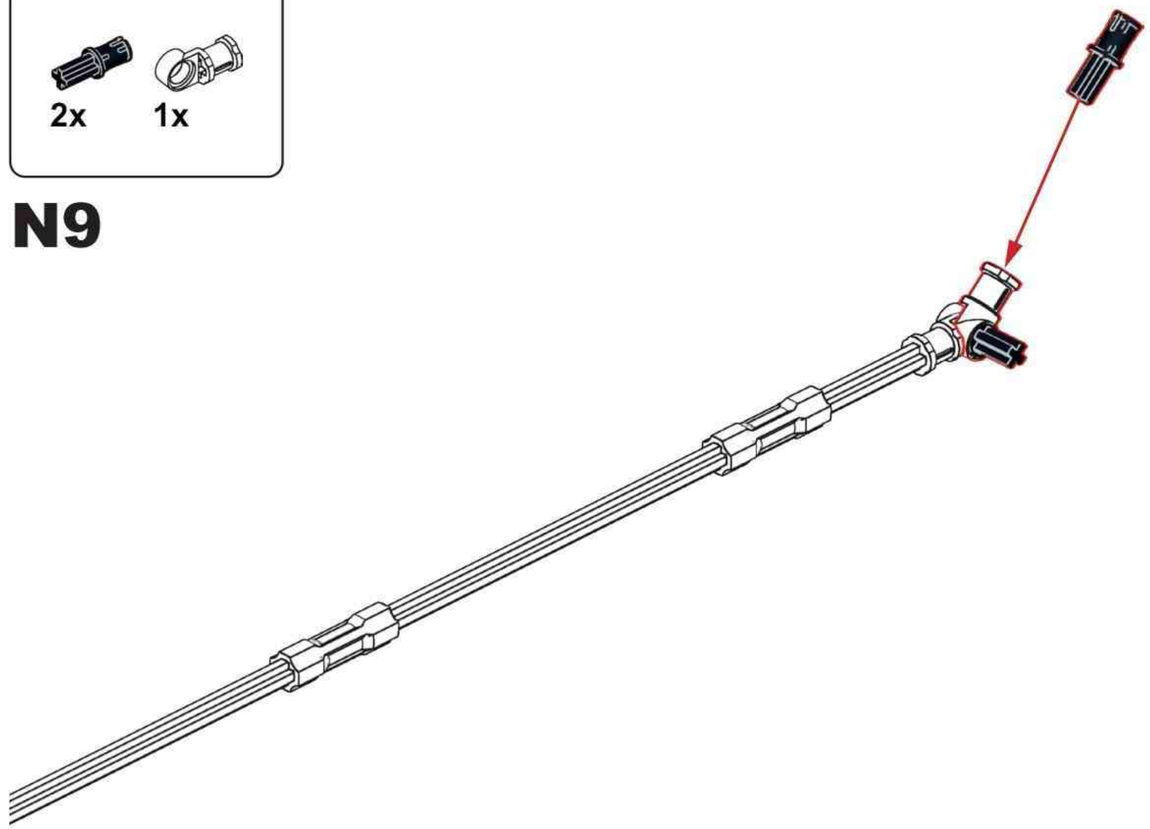

N10

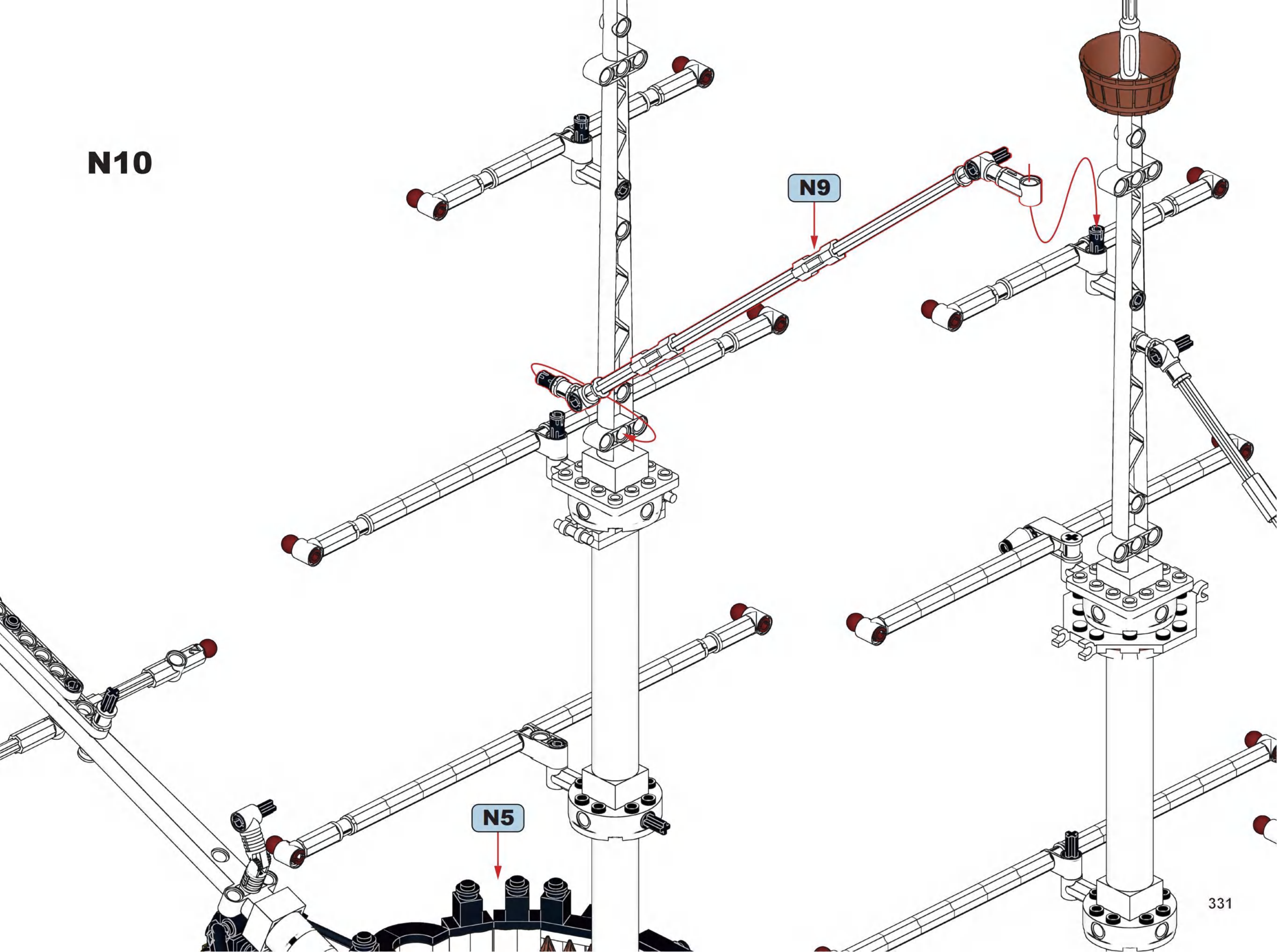

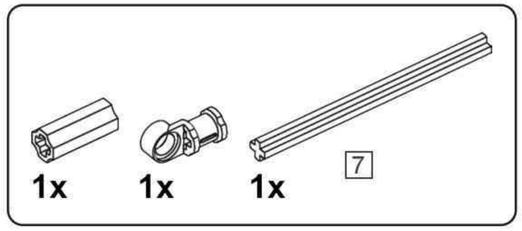

N11

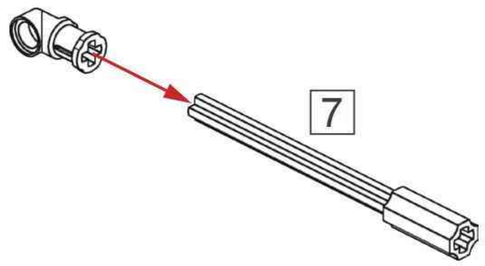

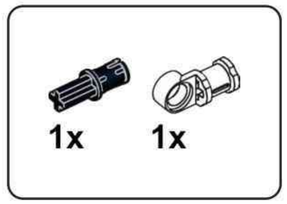

N12

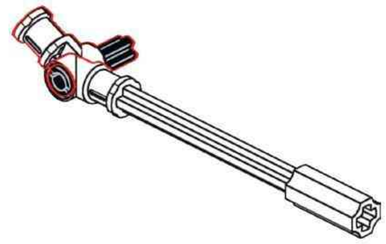

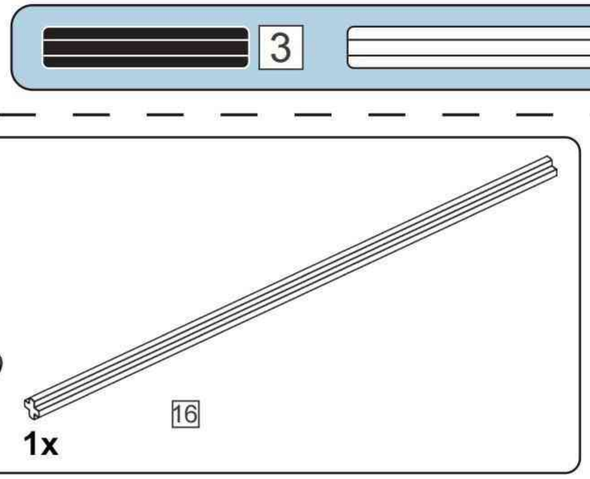

N13

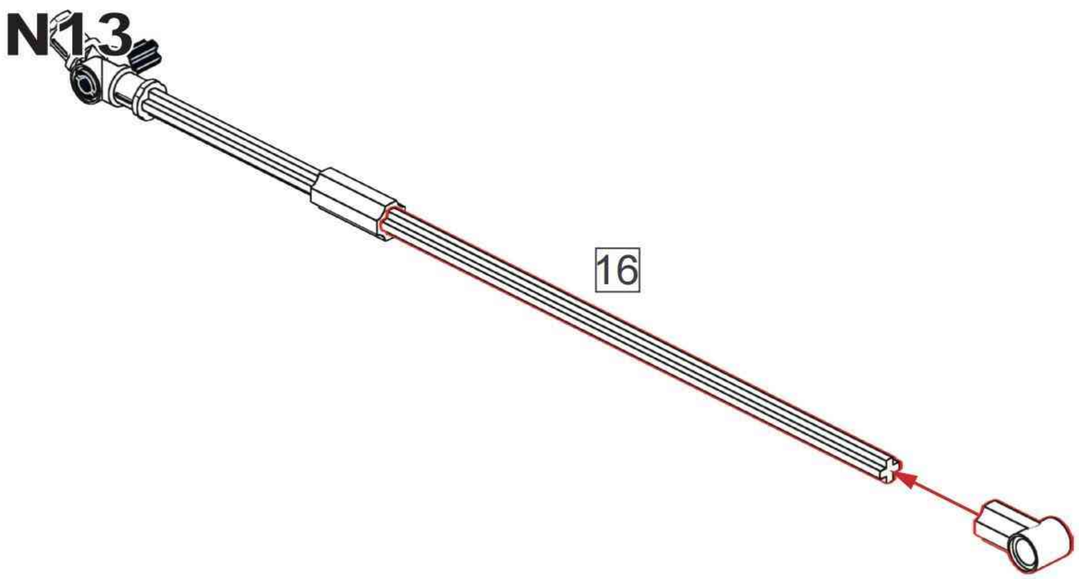

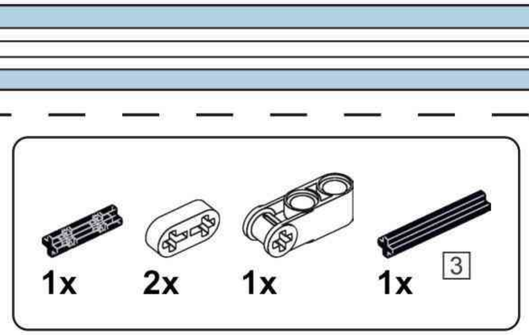

N14

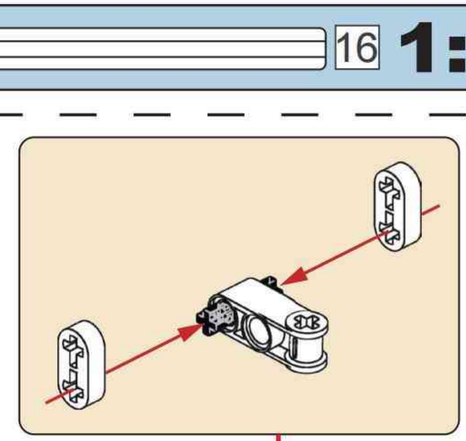

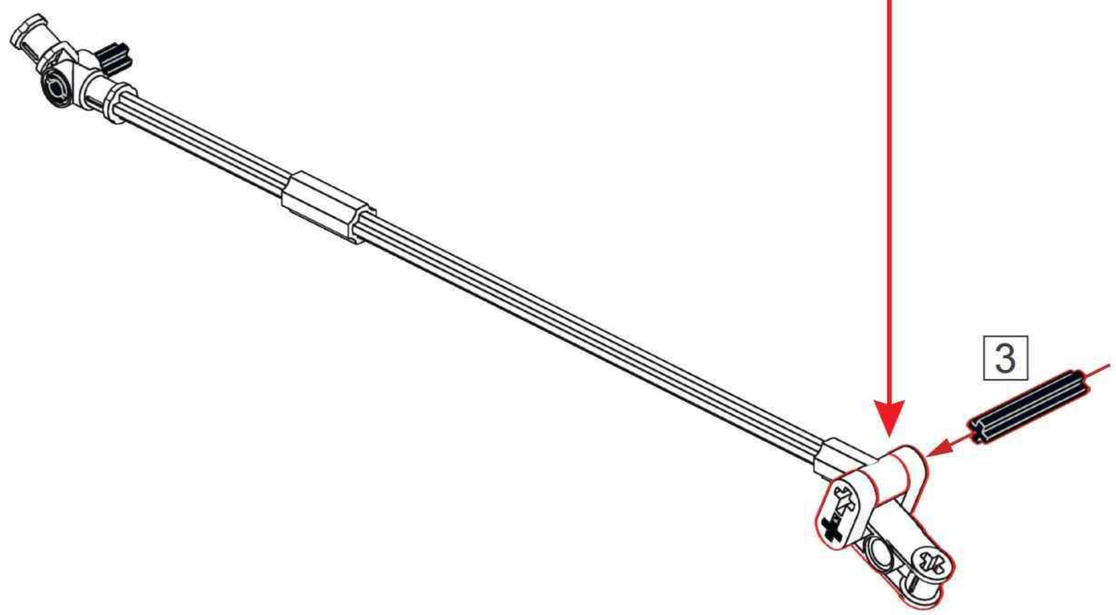

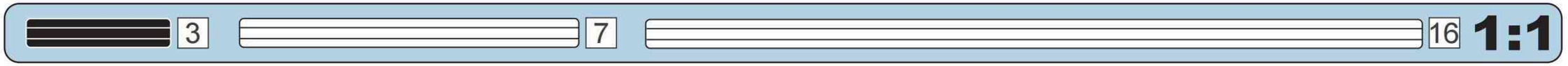

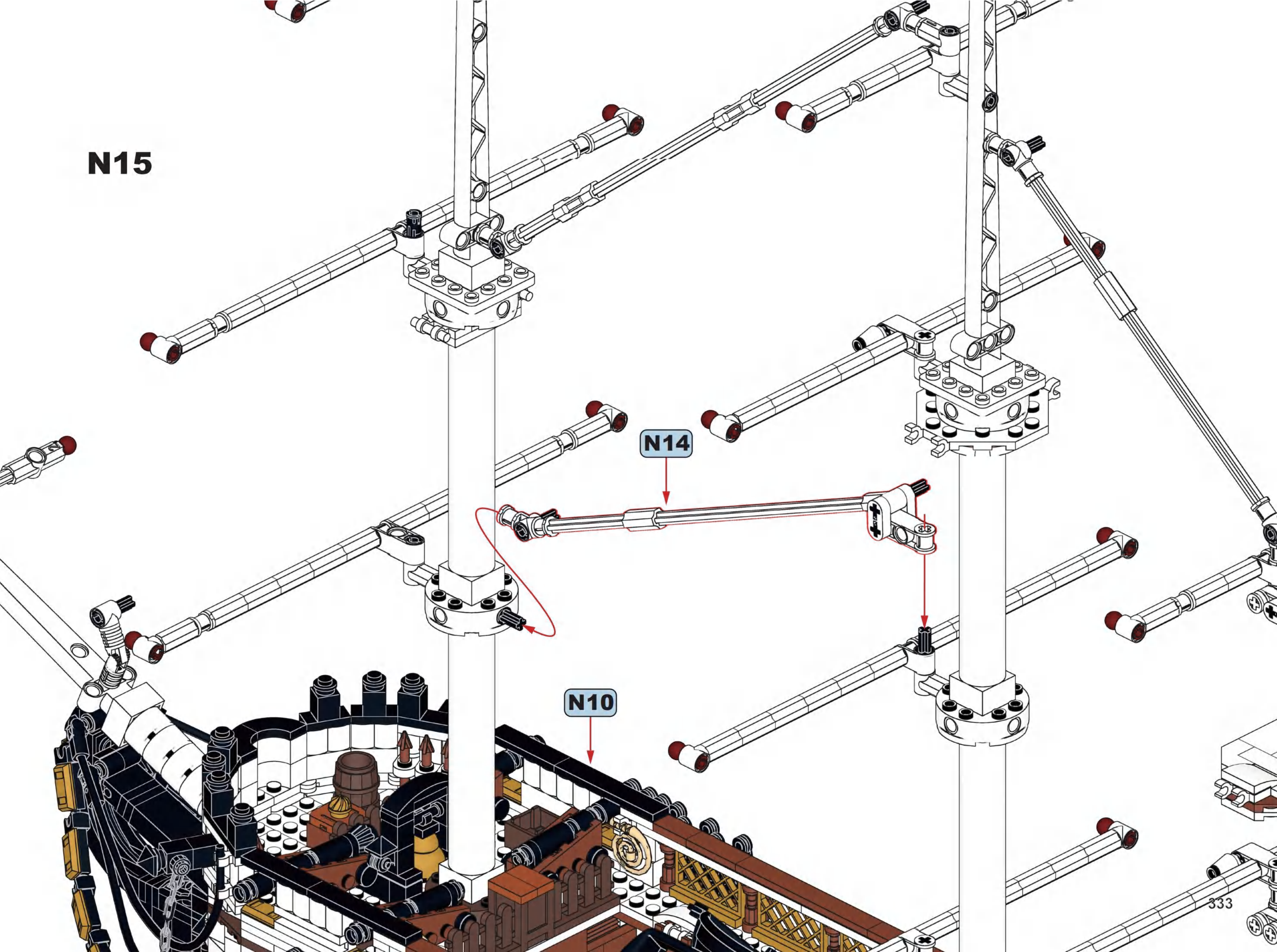
N15
N14
N10

N16

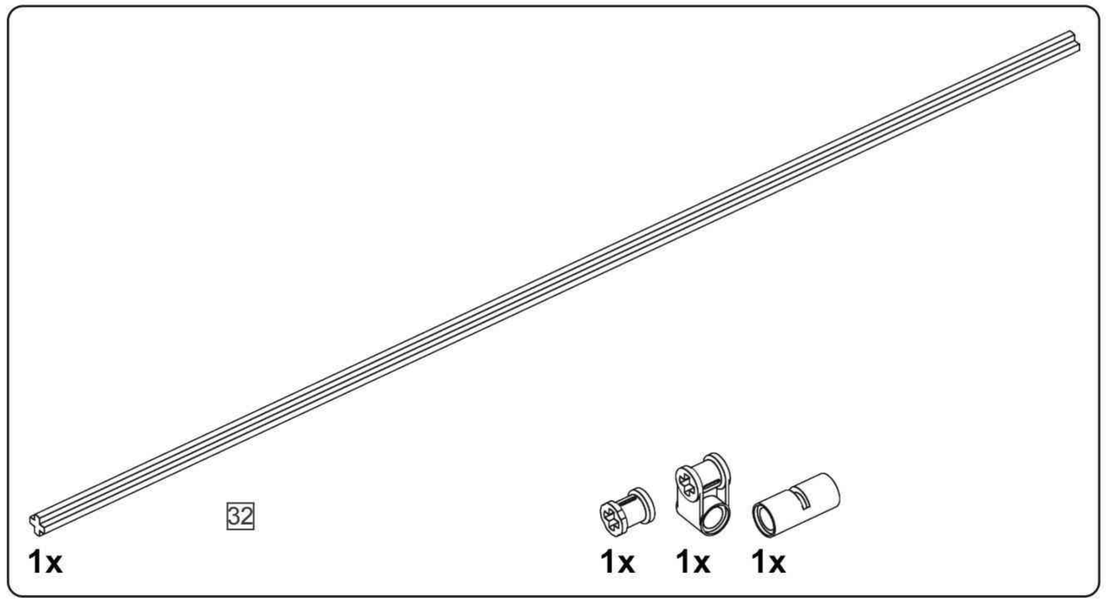

N17

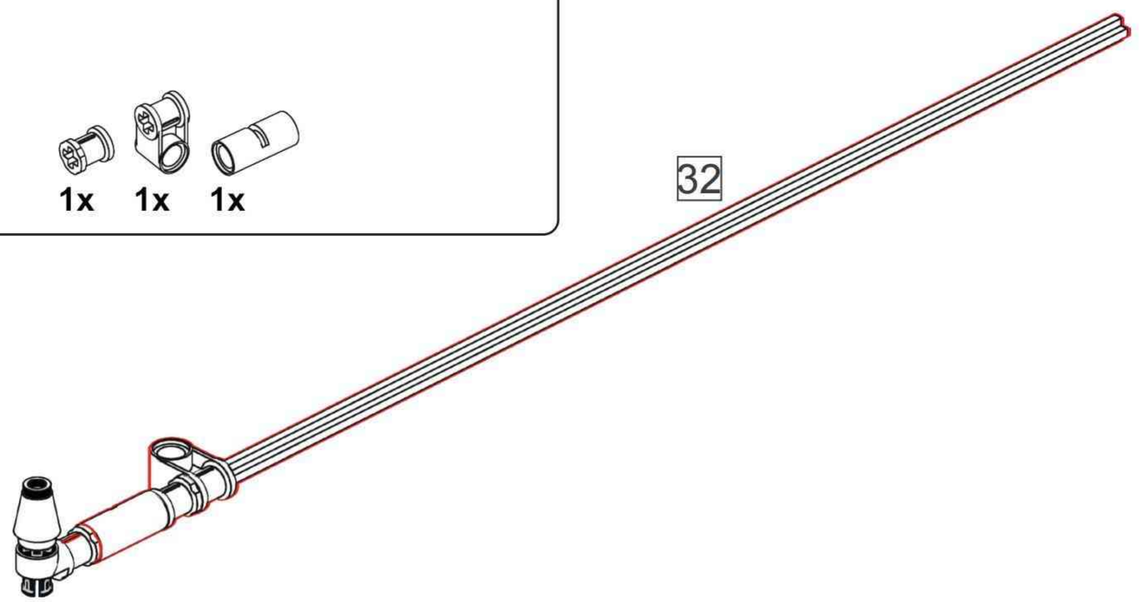

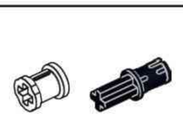

N18

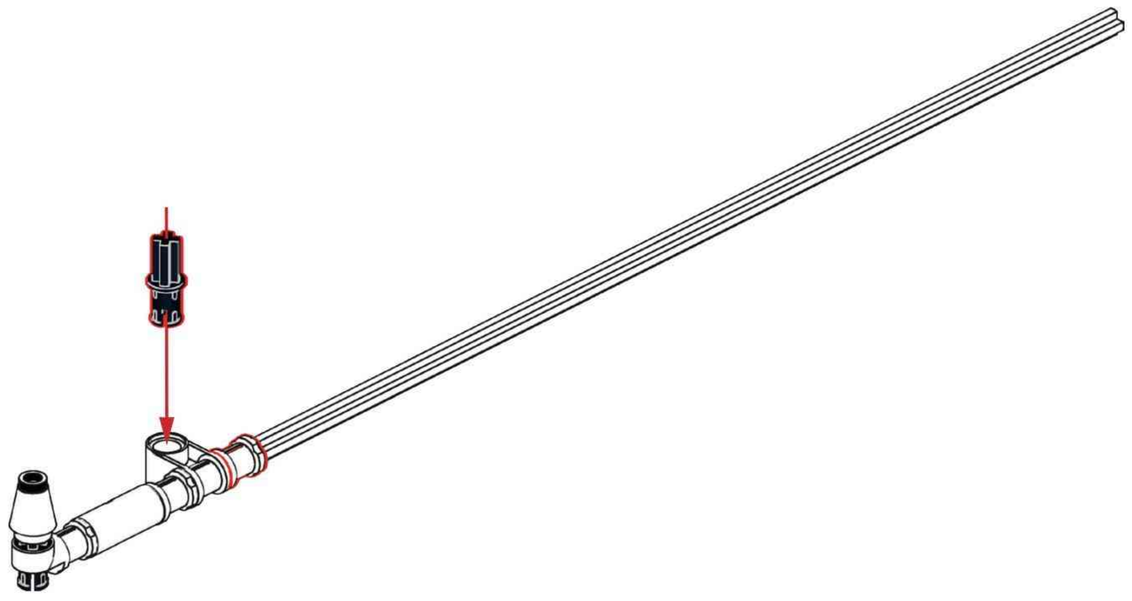

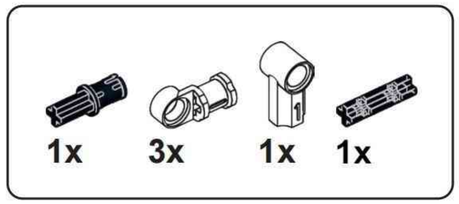

N19

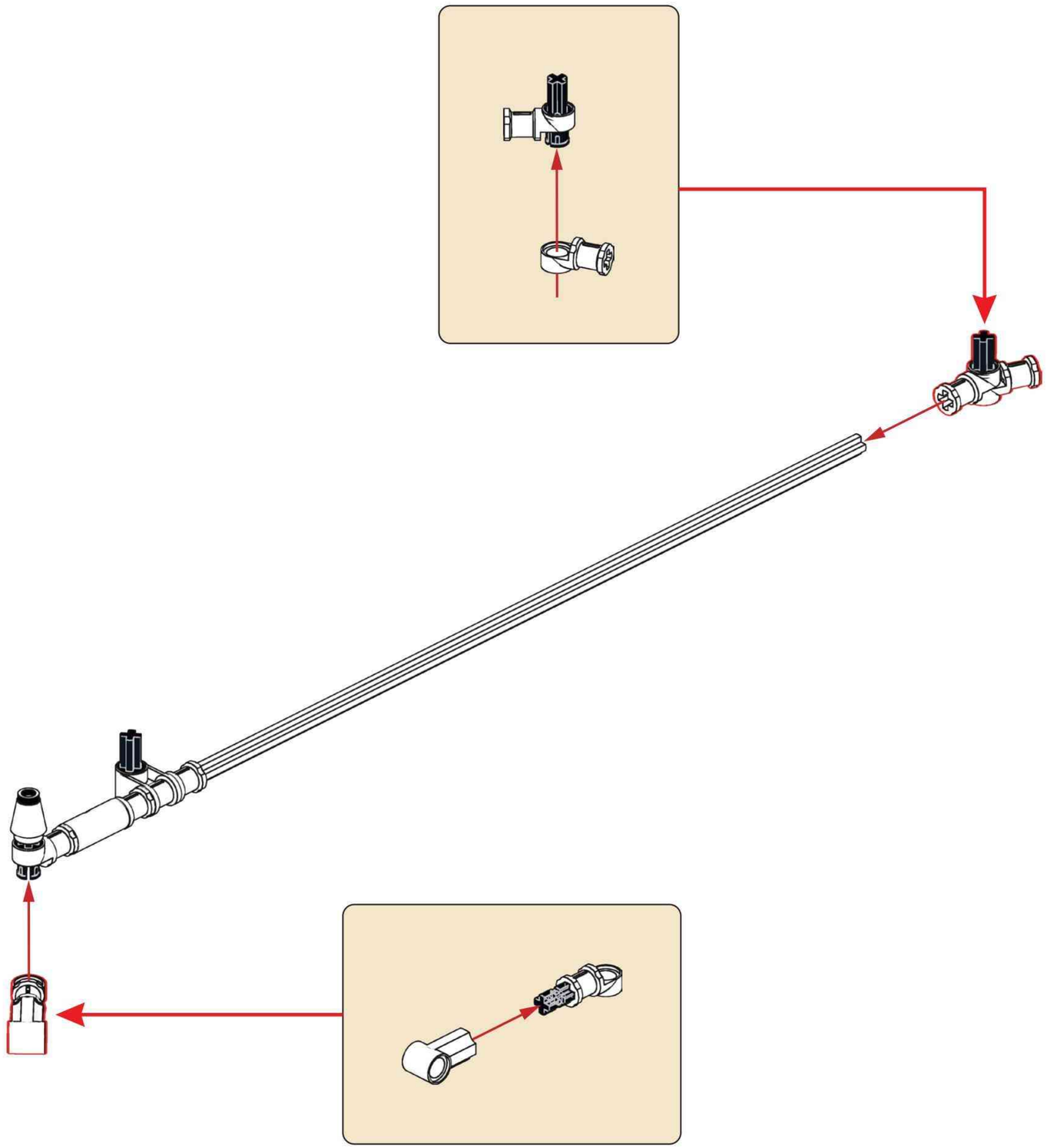

N20

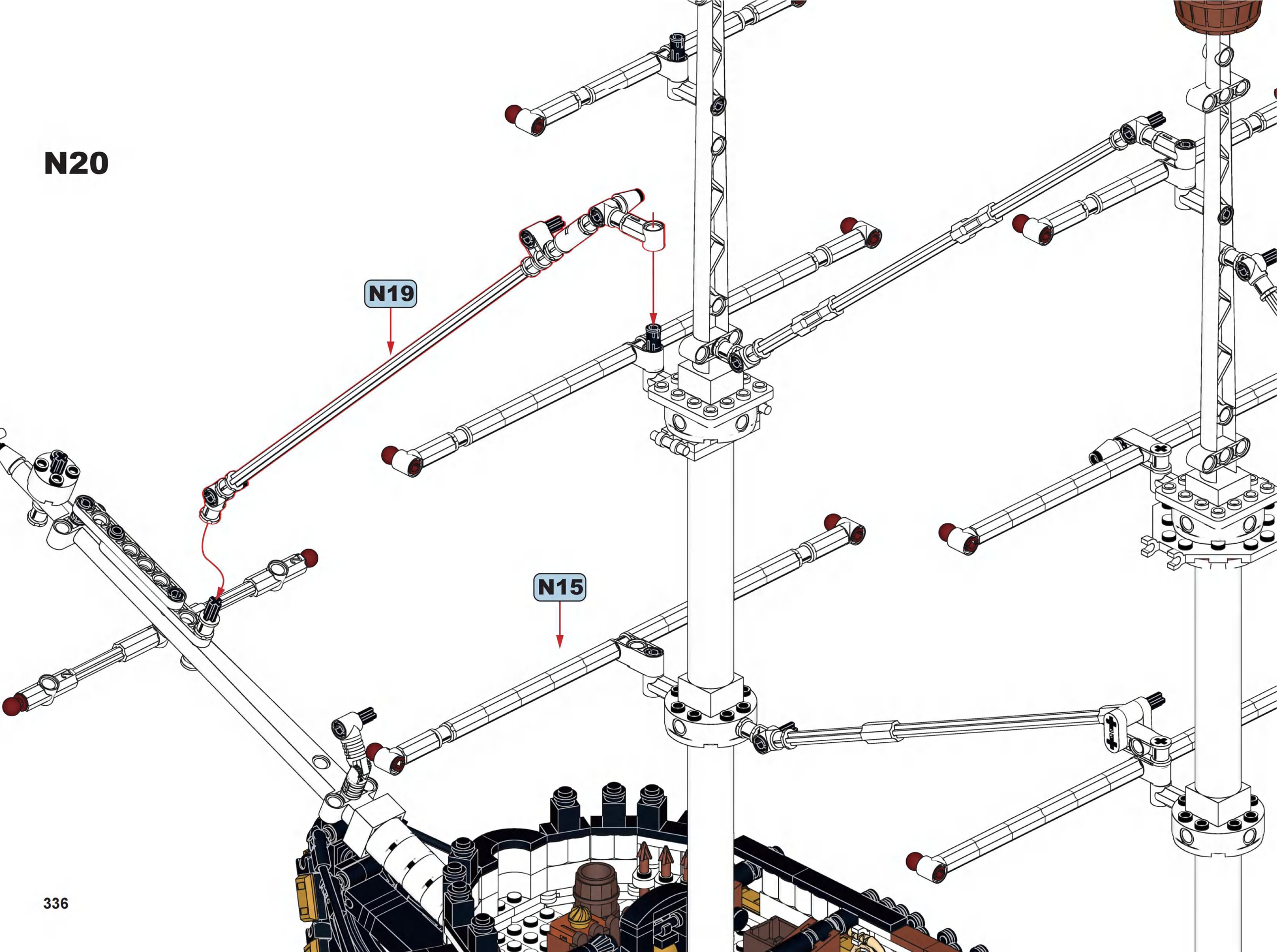

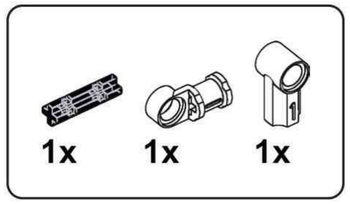

N21

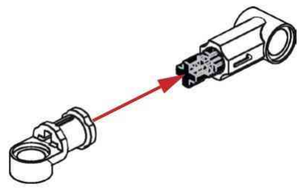

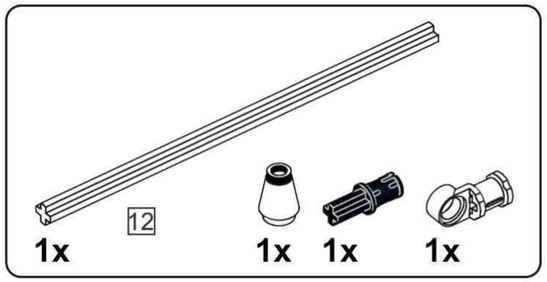

N22

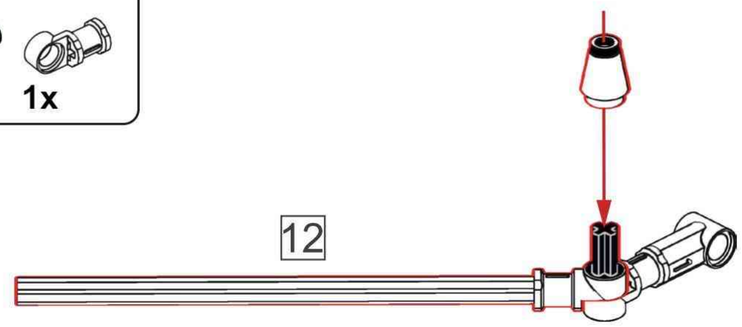

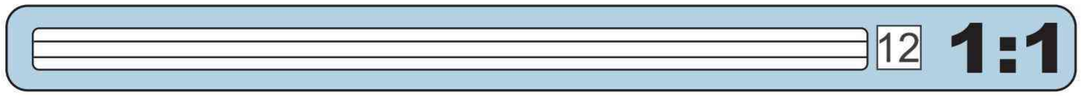

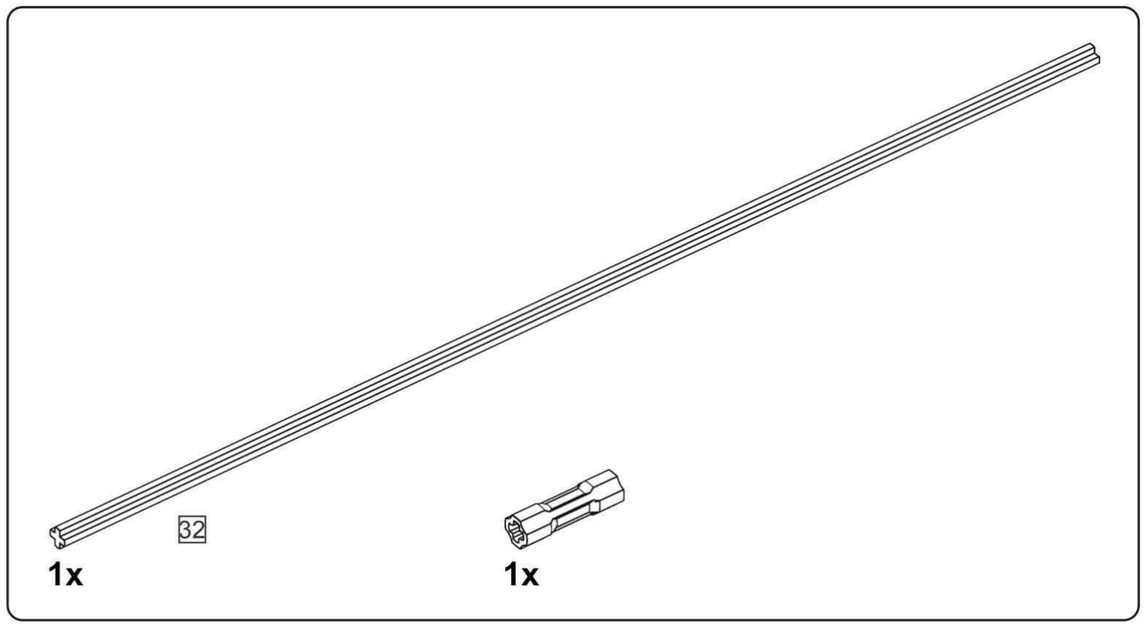

N23

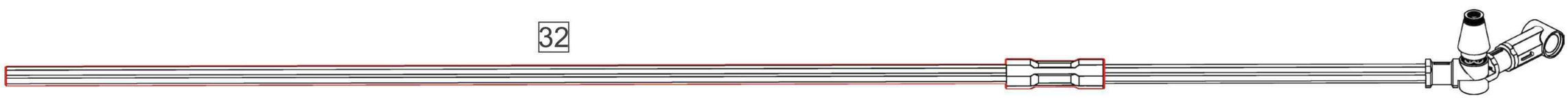

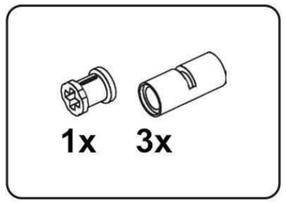

N24

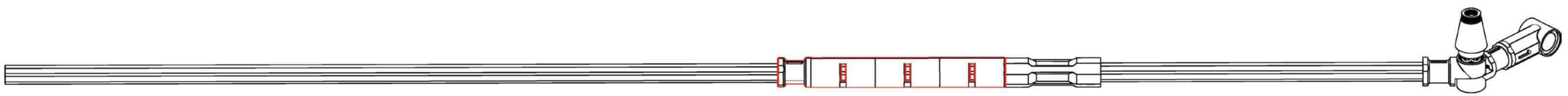

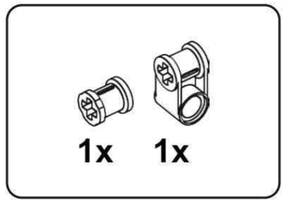

N25

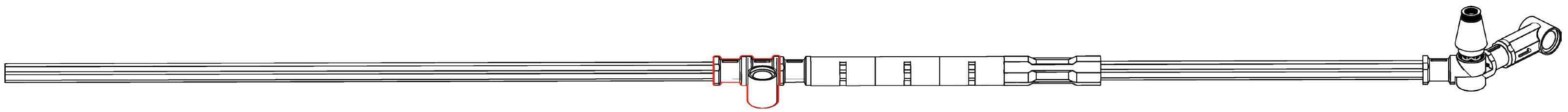

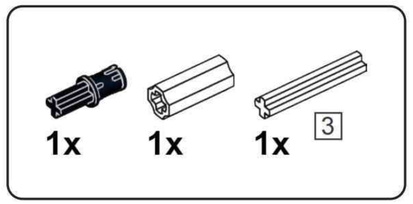

N26

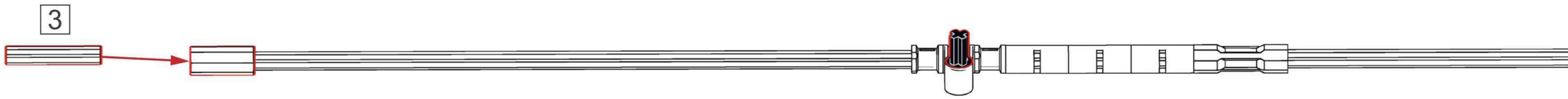

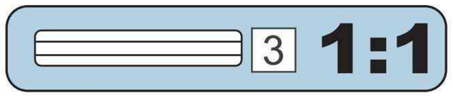

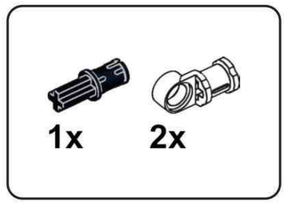

N27

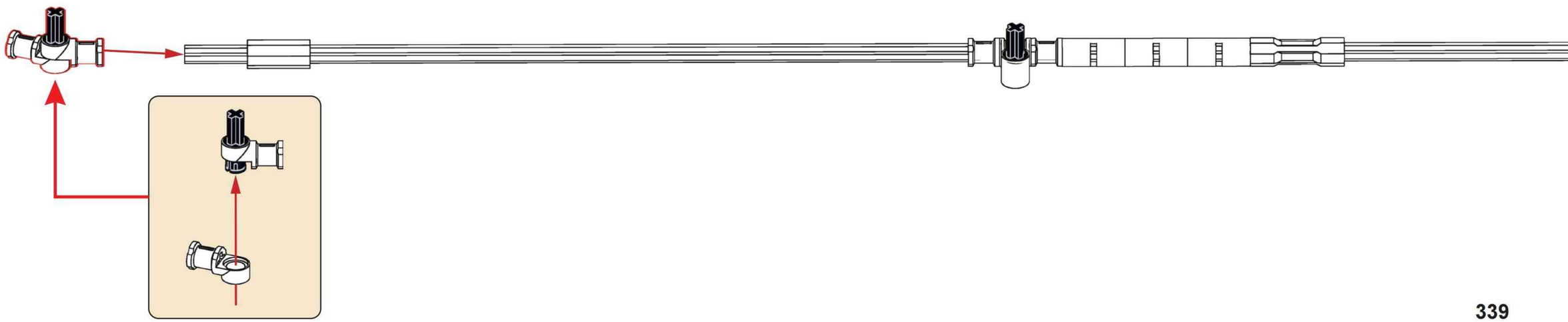

N28

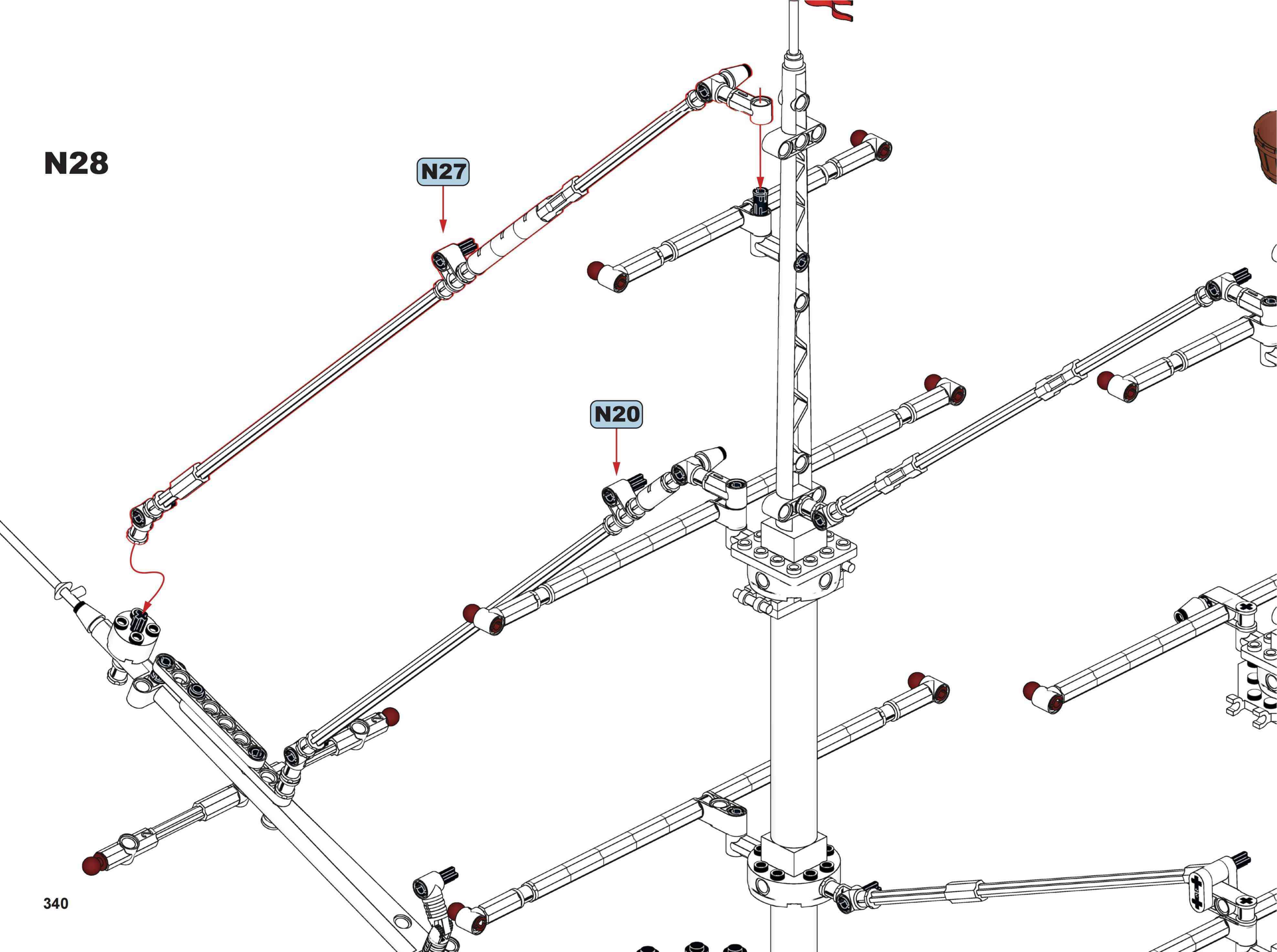

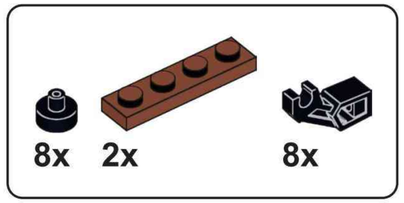

N29

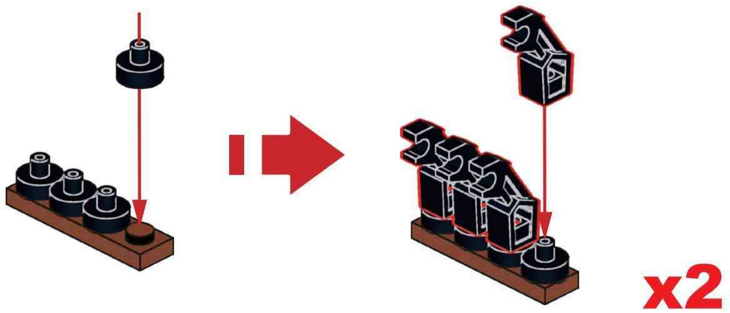

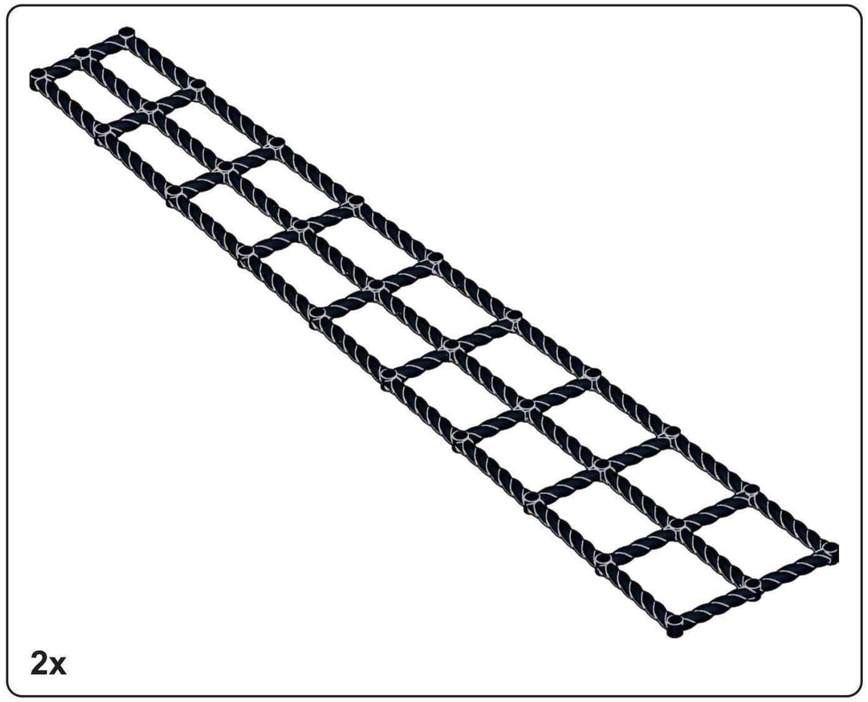

N30

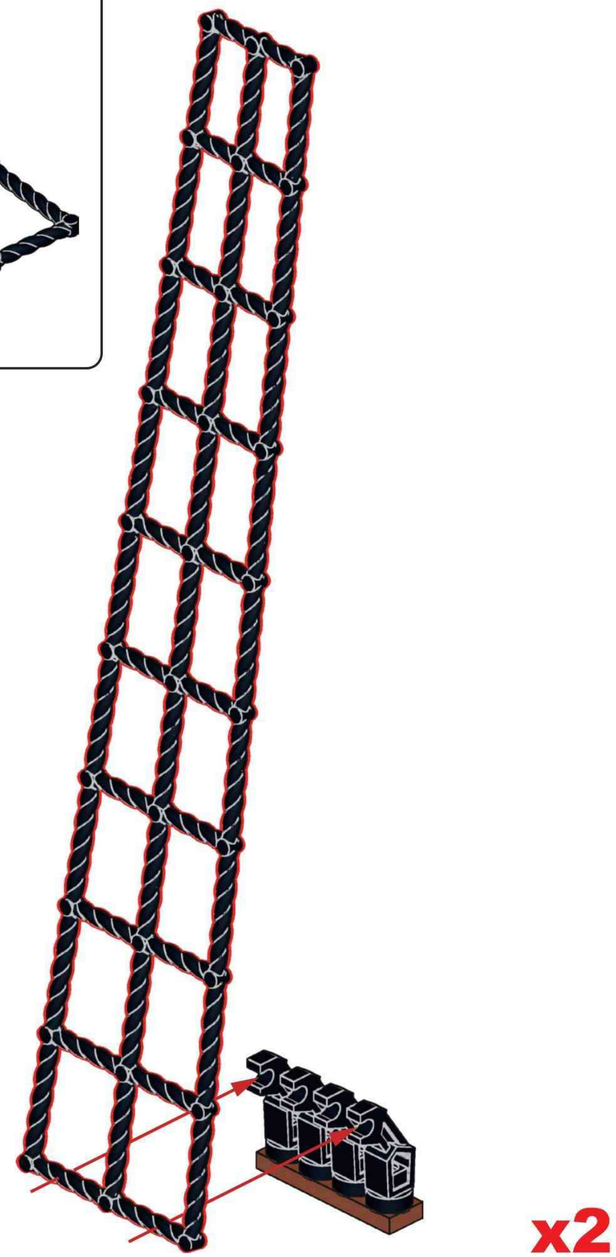

N31

N30

N28

N30

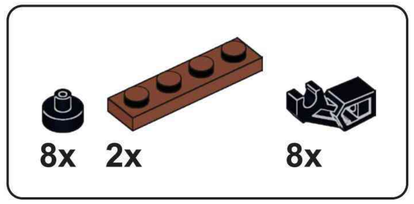

N32

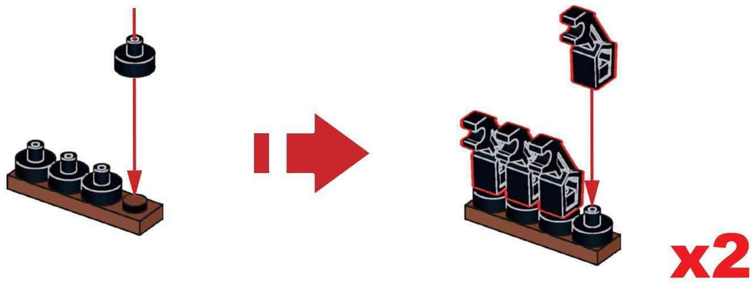

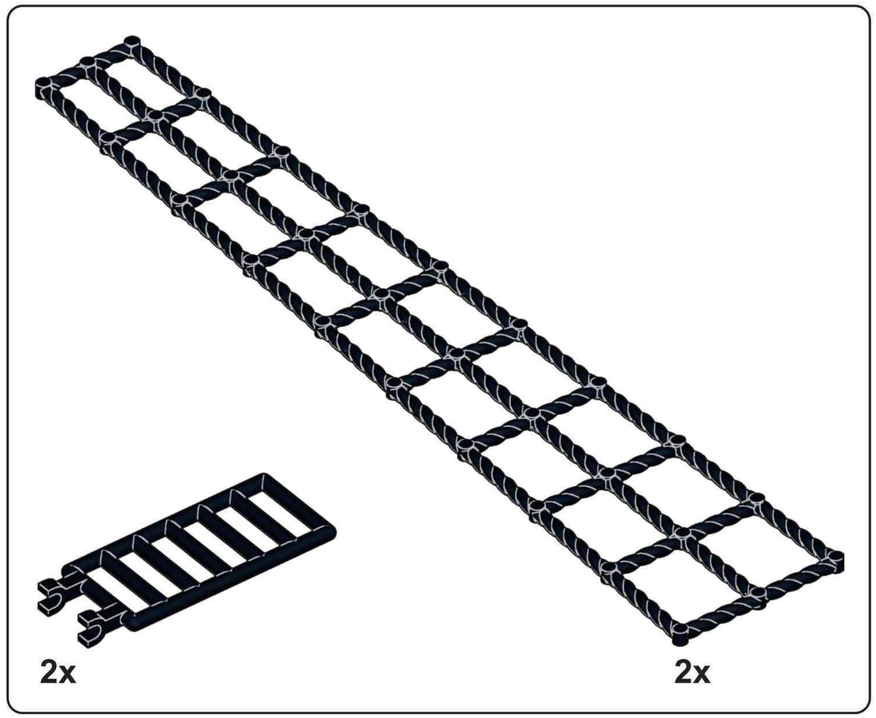

N33

N34

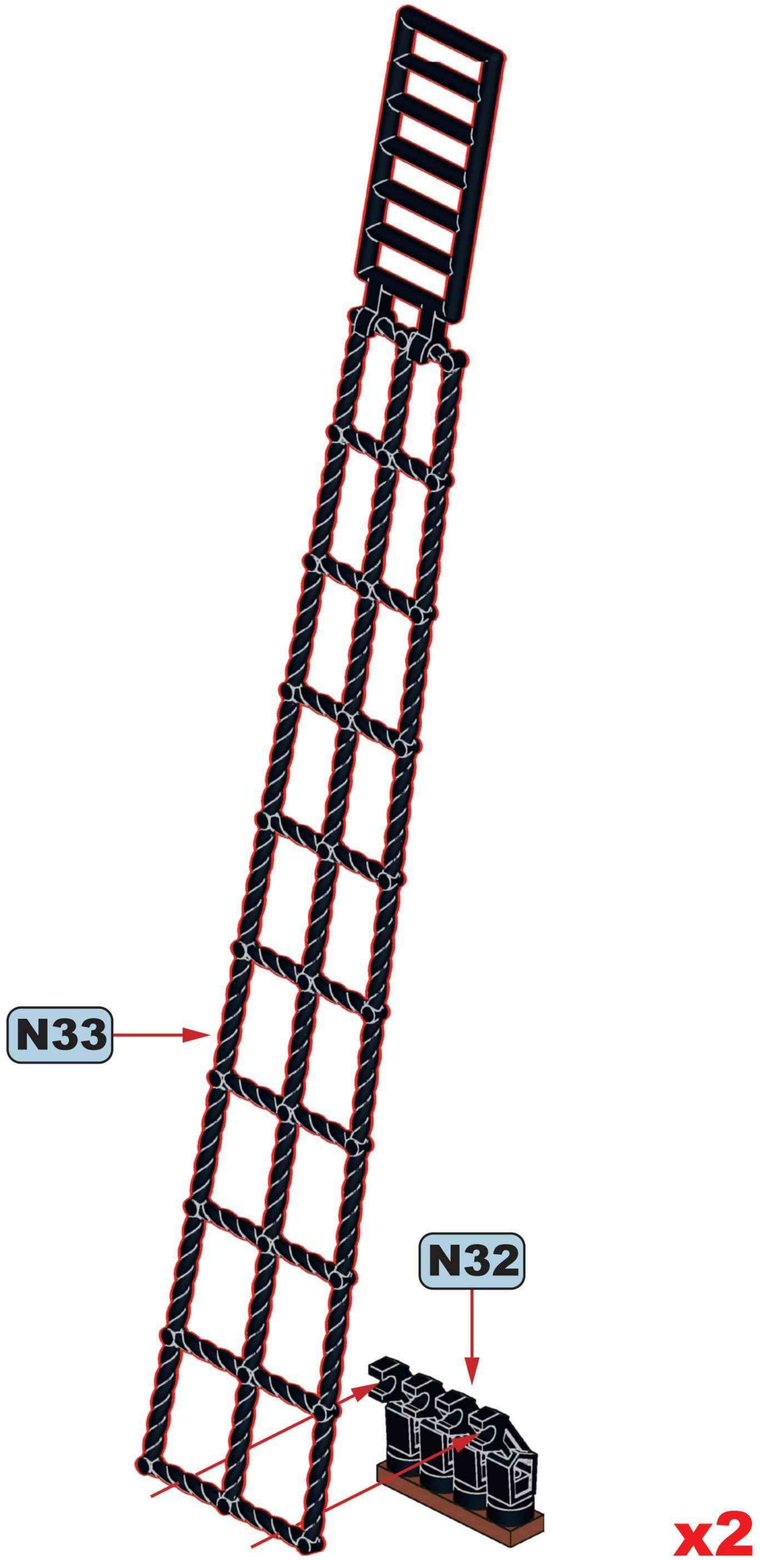

x2

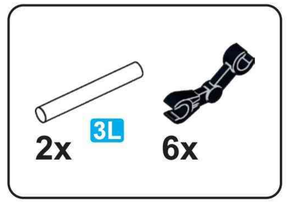

N35

x2

N36

N35

N35

N31

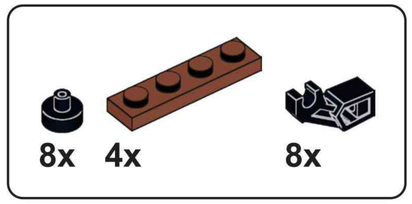

N37

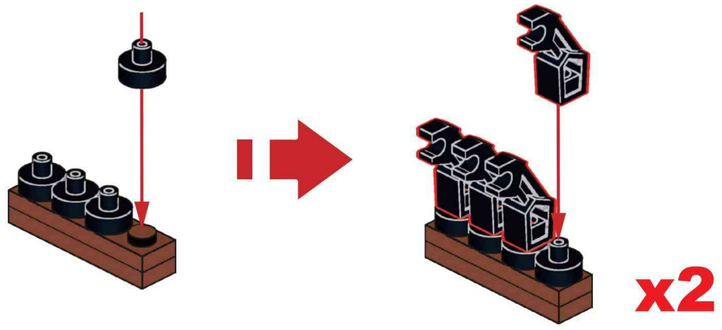

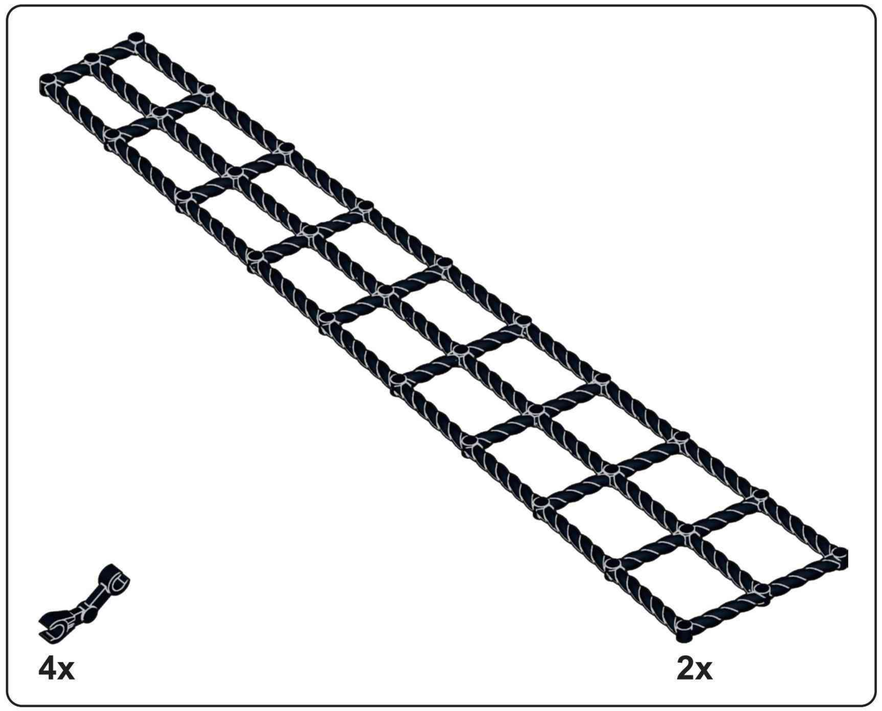

N38

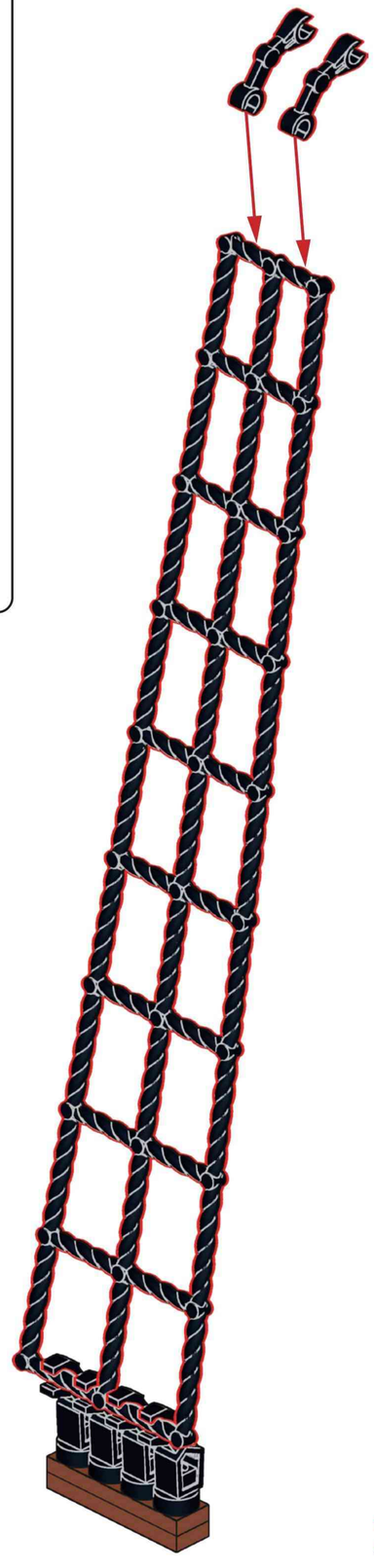

N39

N38

N38

N36

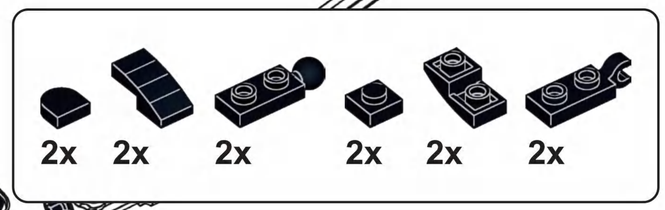

N40

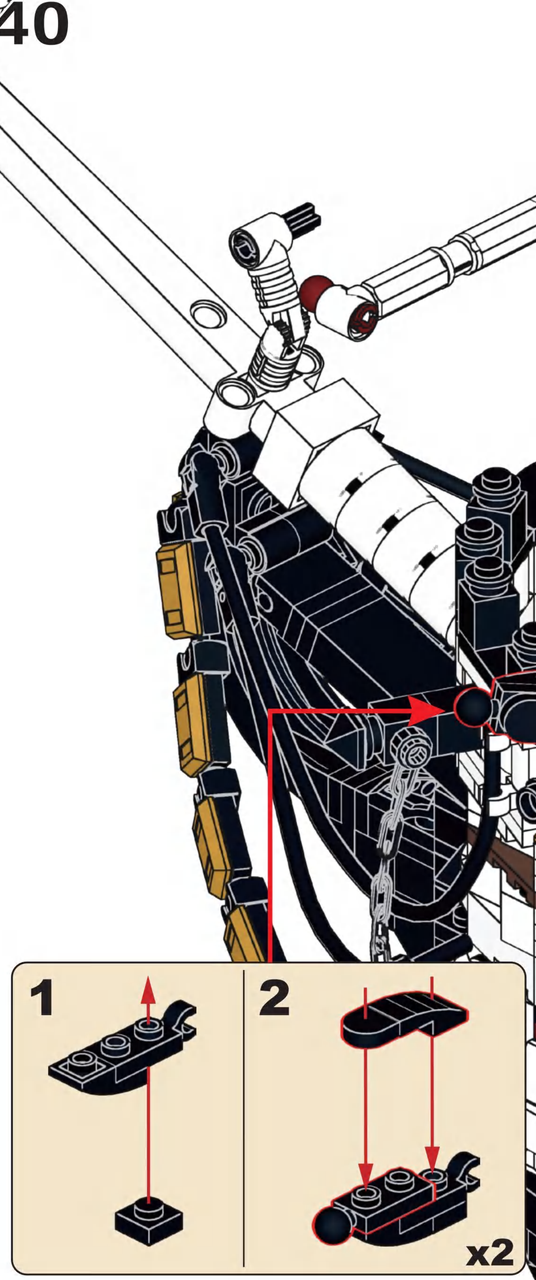

2x 60cm

N41

60cm

60cm

1x 245cm

N42

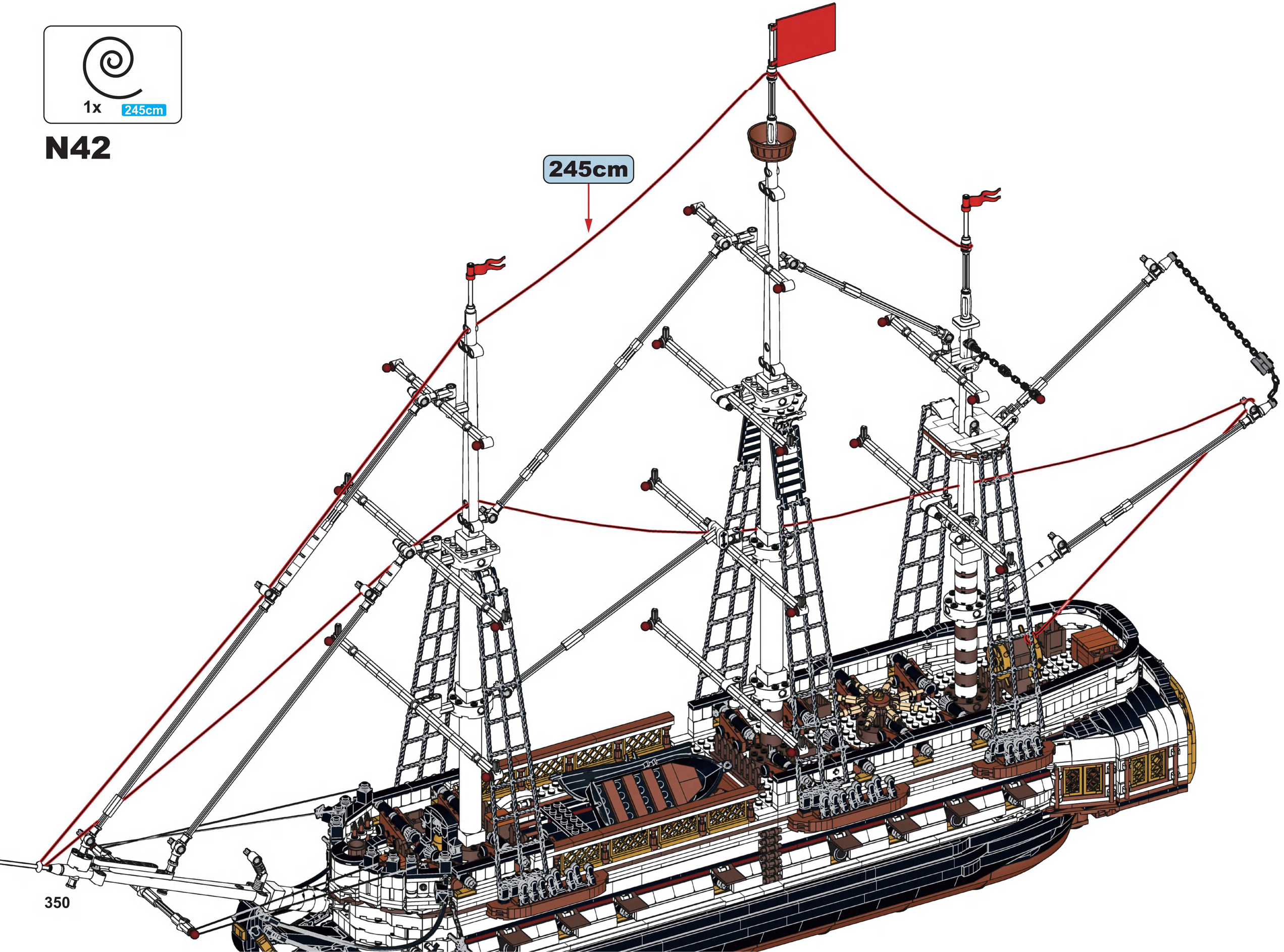

1x 110cm

N43

110cm

2x 90cm

N44

90cm

90cm

1x 115cm

N45

115cm

2x 85cm

N46

85cm

85cm

2x 75cm

N47

75cm

75cm

1x 3

1x 4

1x 5

N48

3

4

5

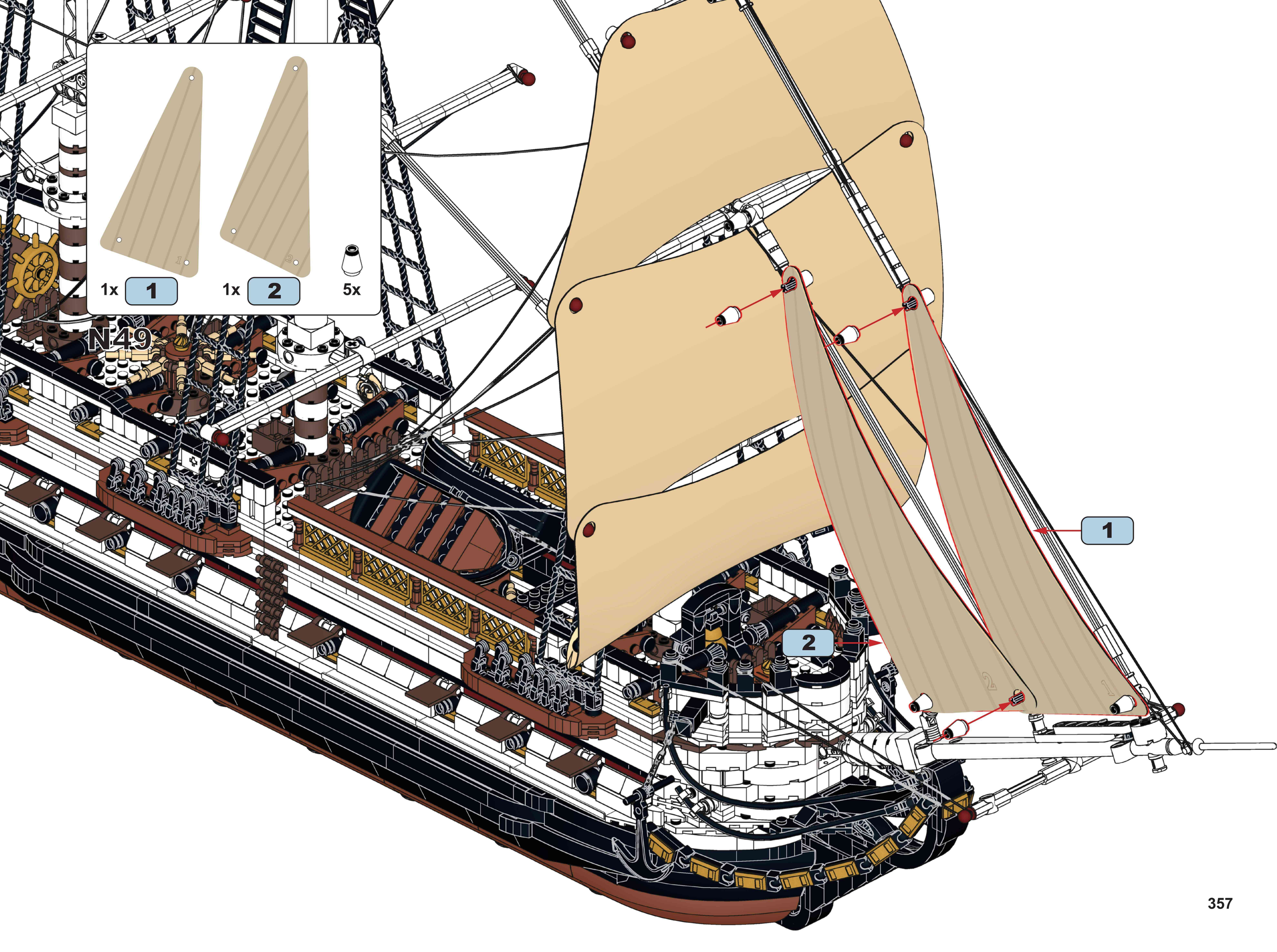
1x
1
1x
2
5x
N49
1
2
2
1

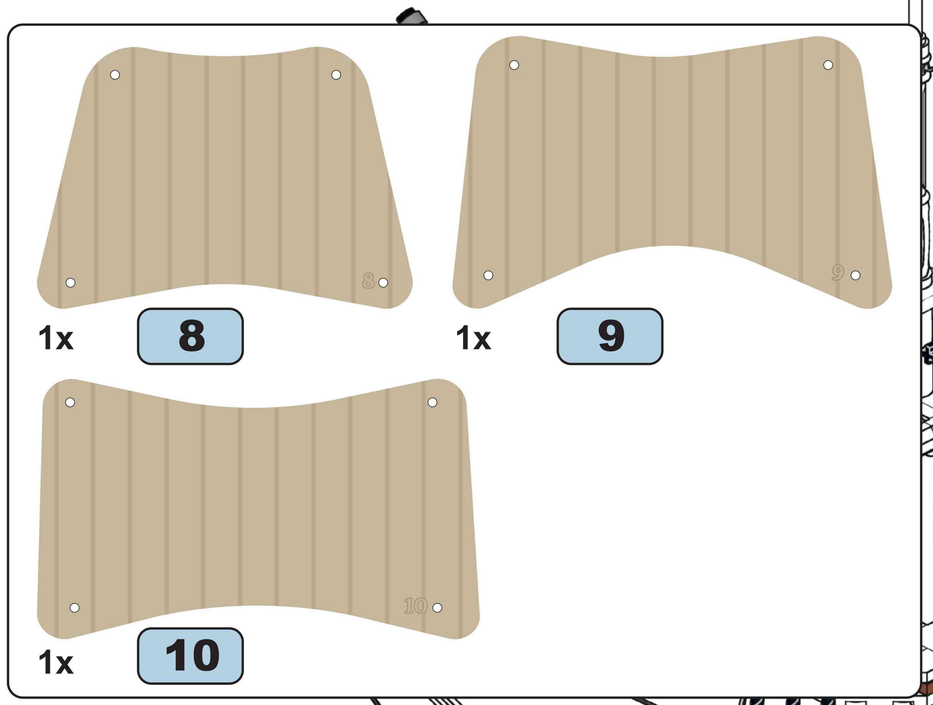
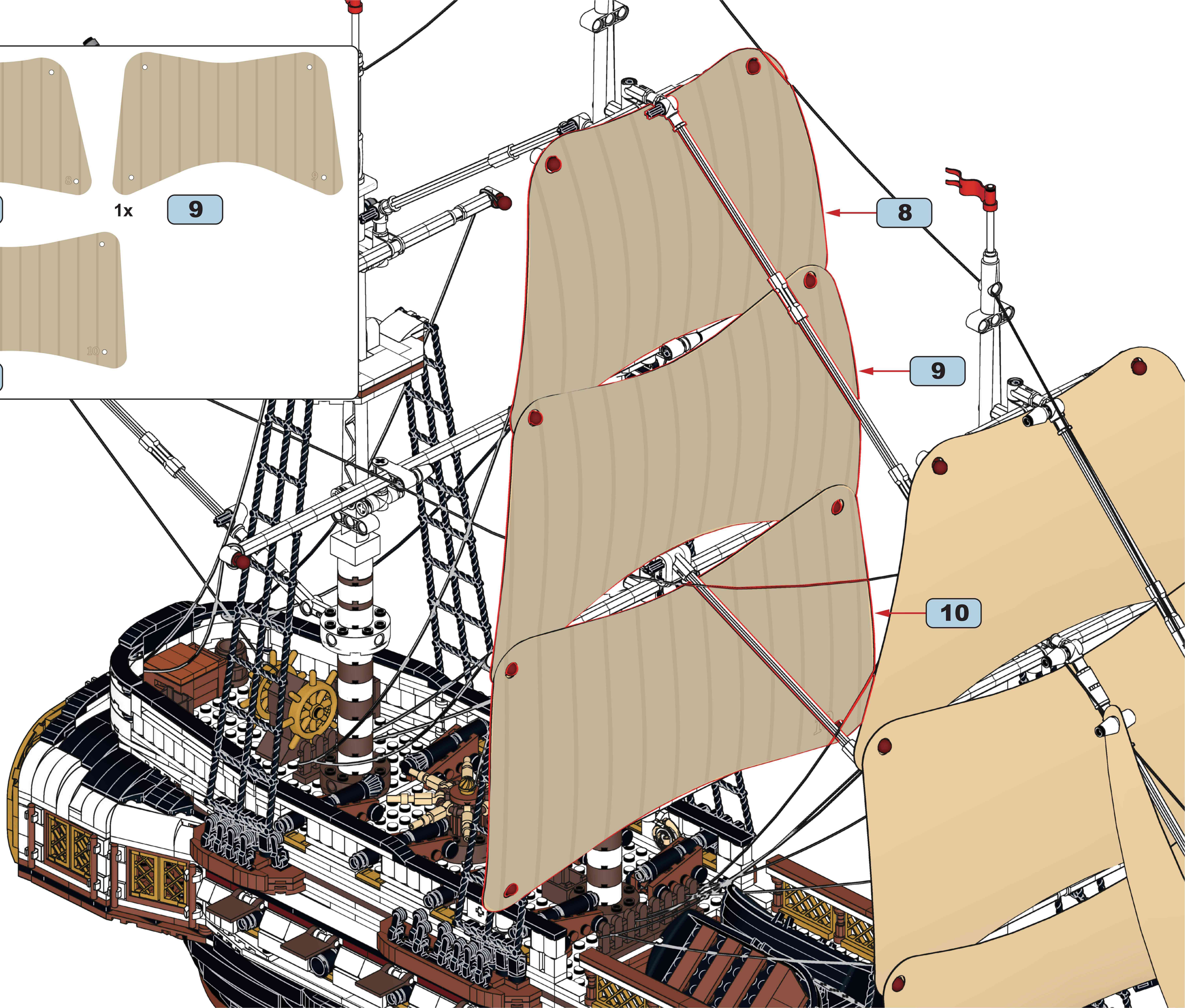
N50