L7

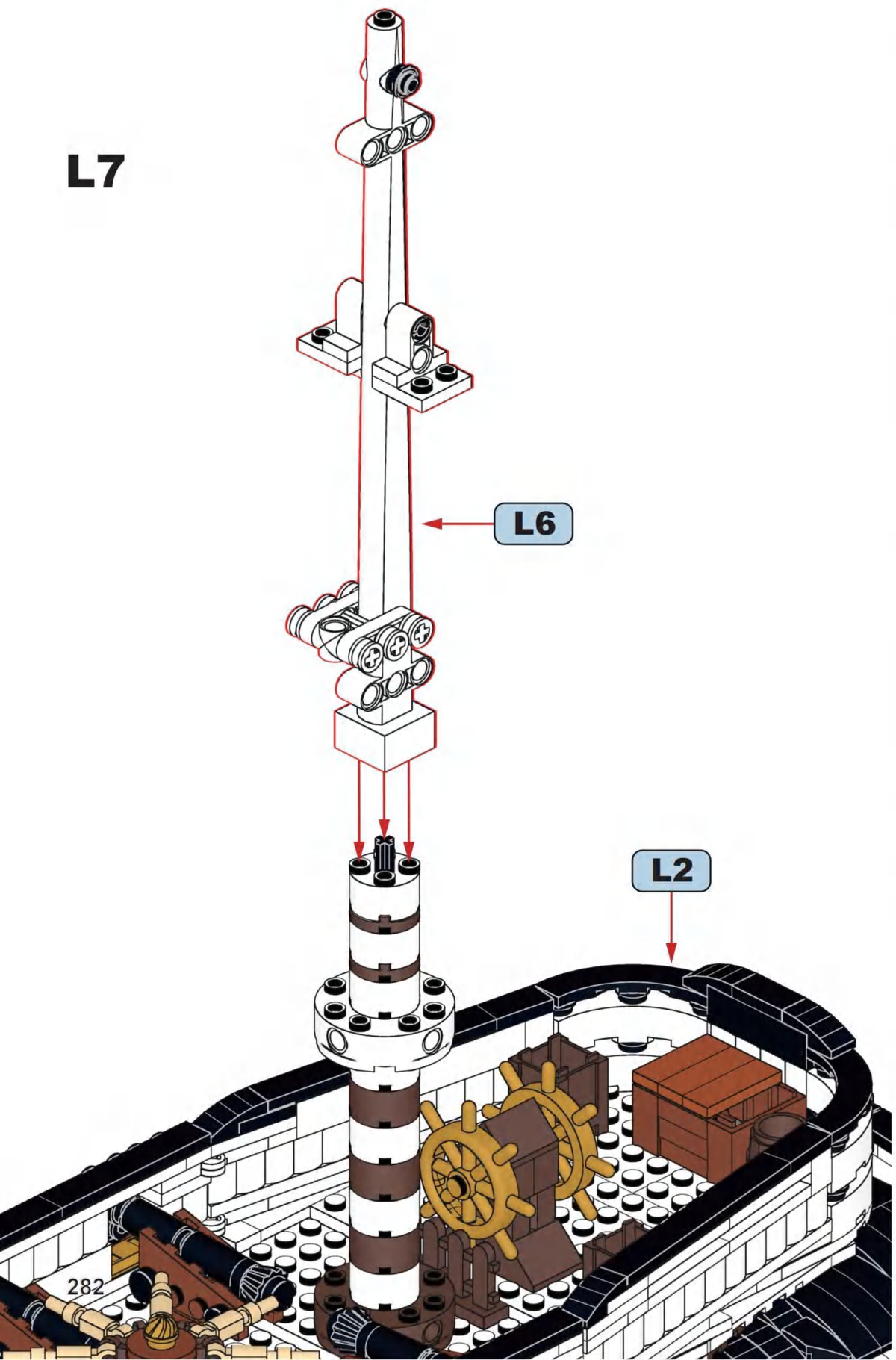

L8

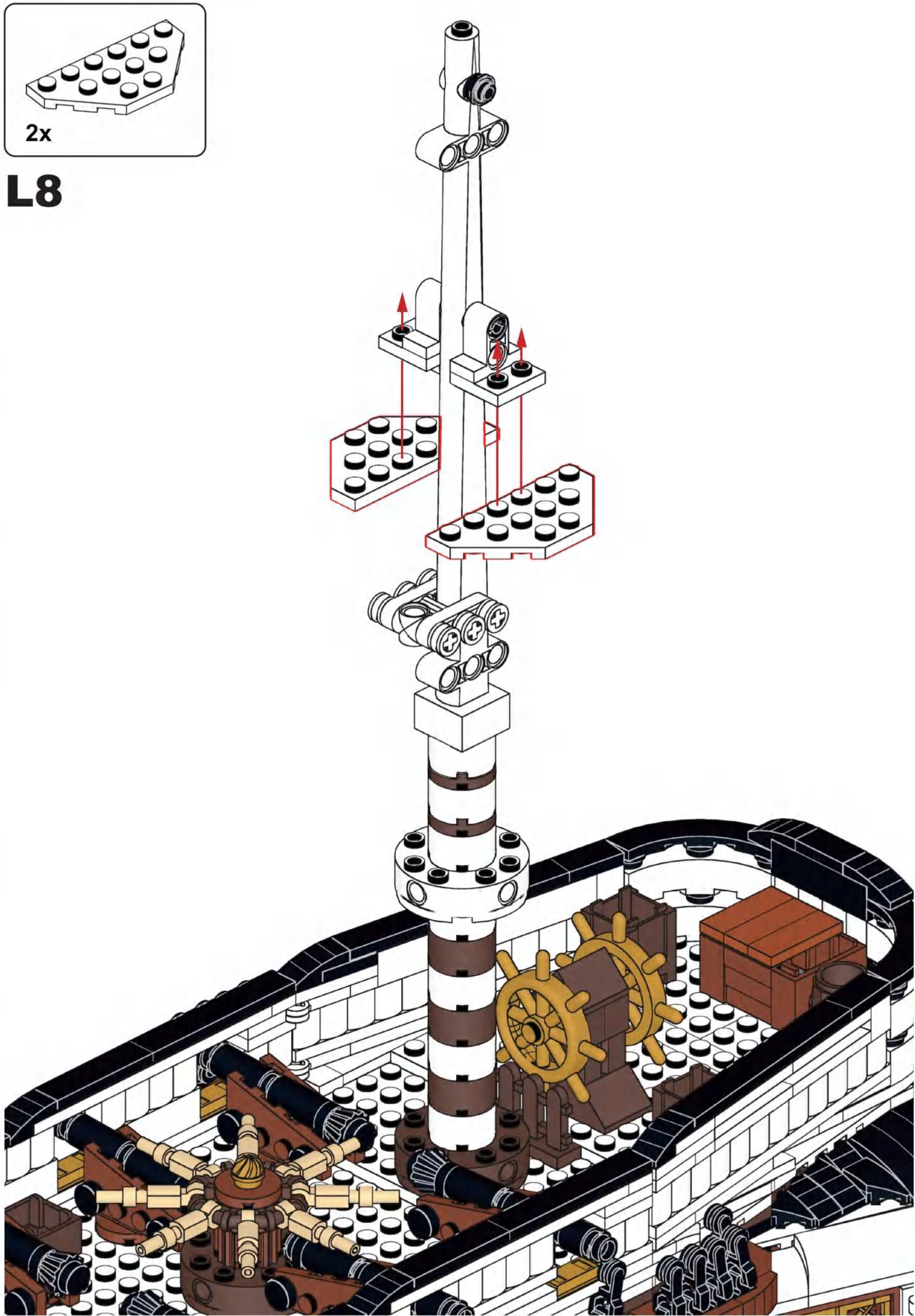

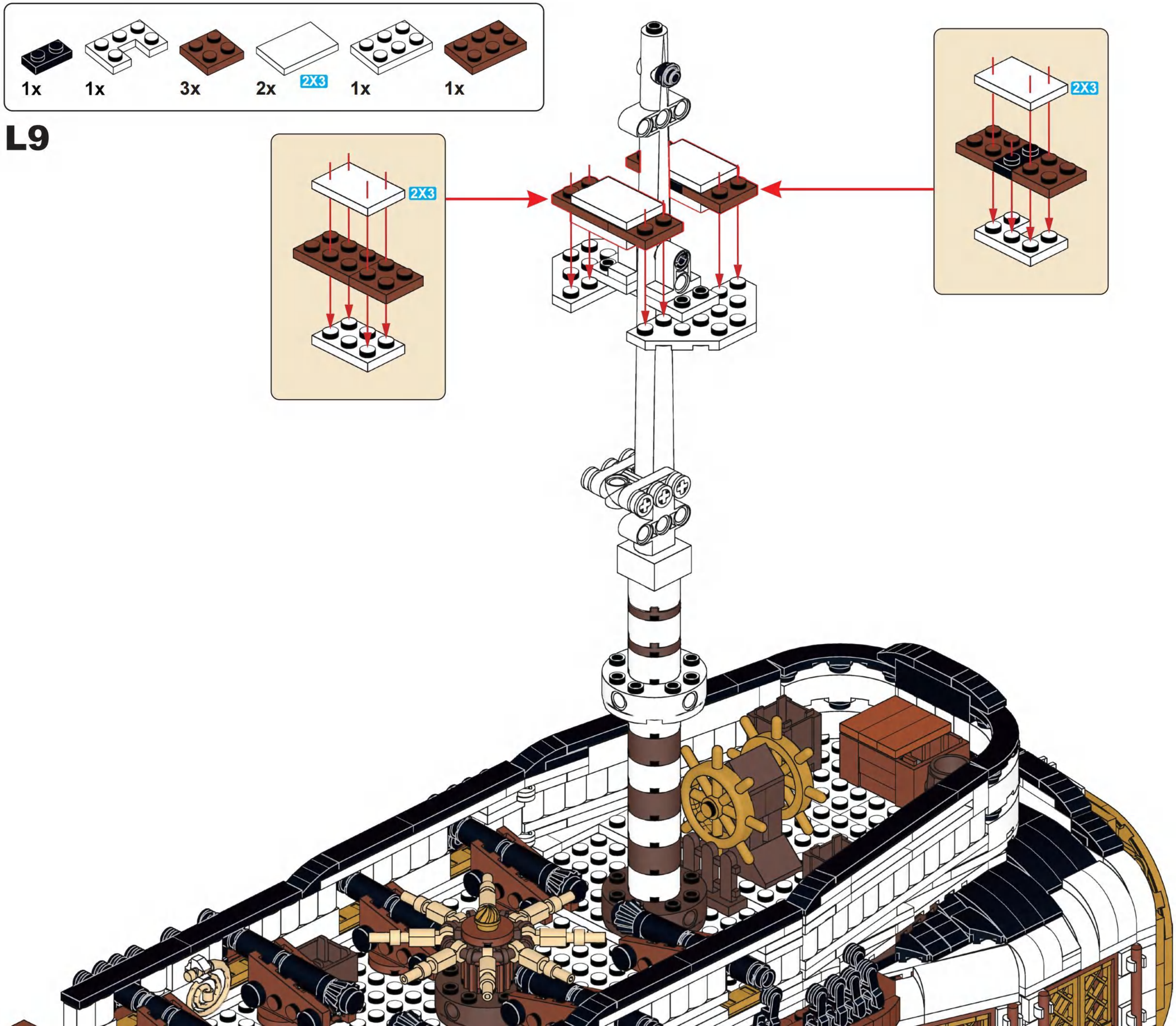
1x
1x
3x
2x
2X3
1x
1x
L9
2X3
2X3

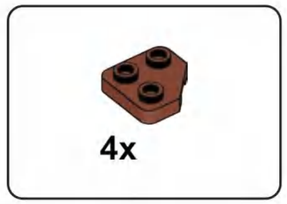

L10

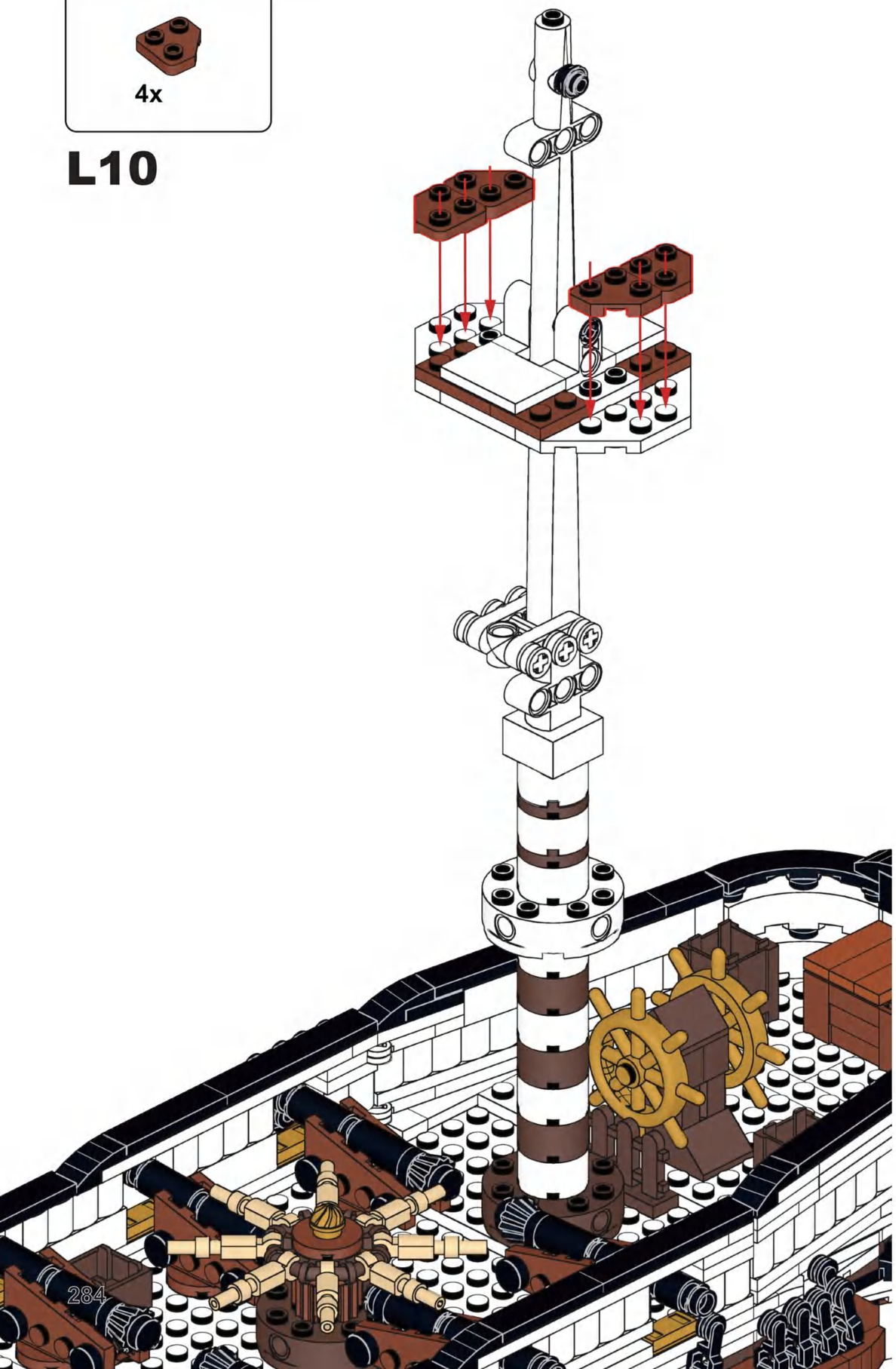

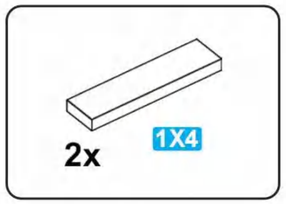

L11

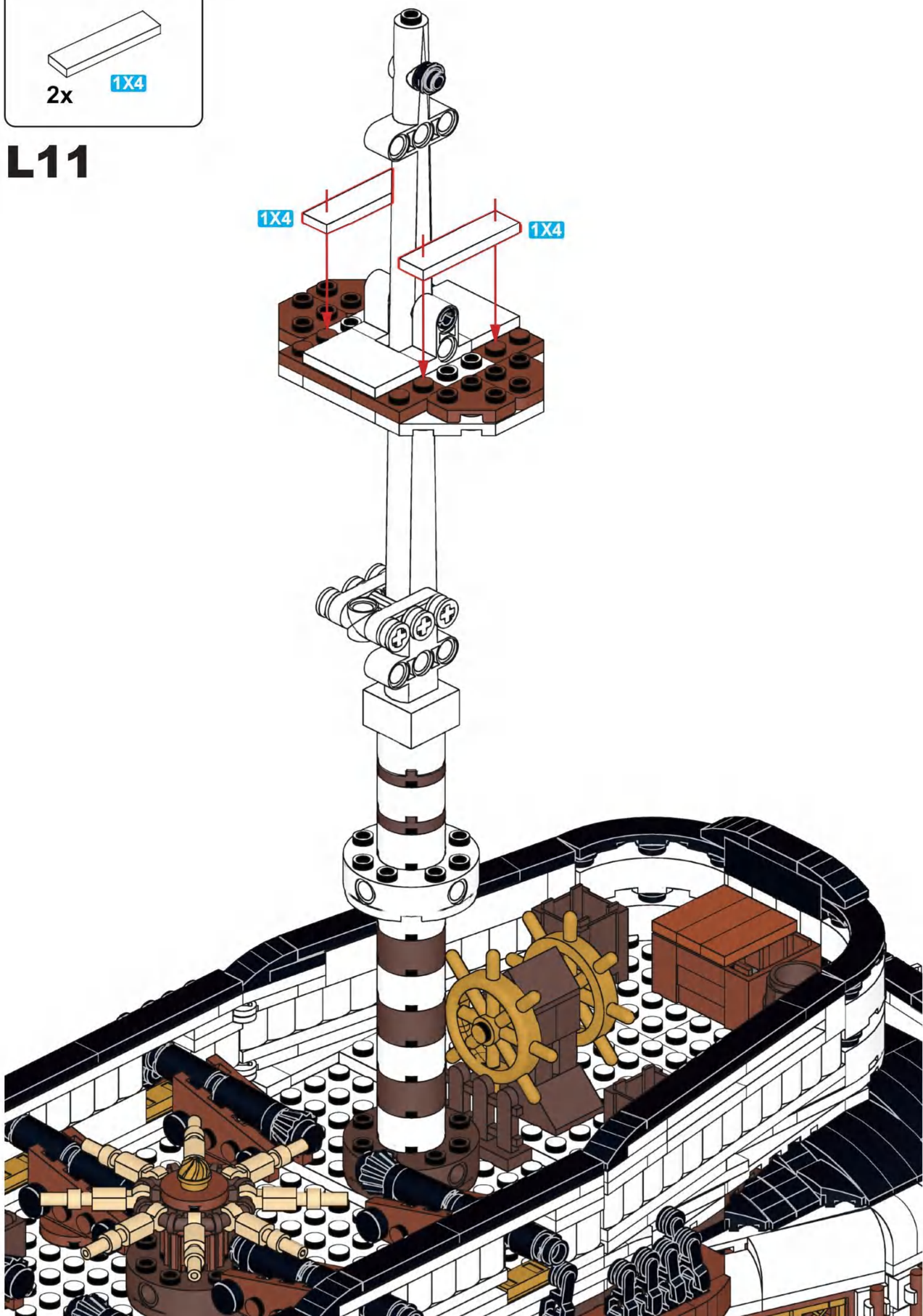

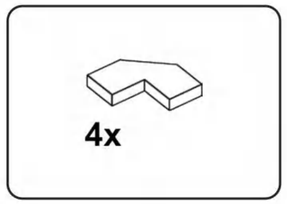

L12

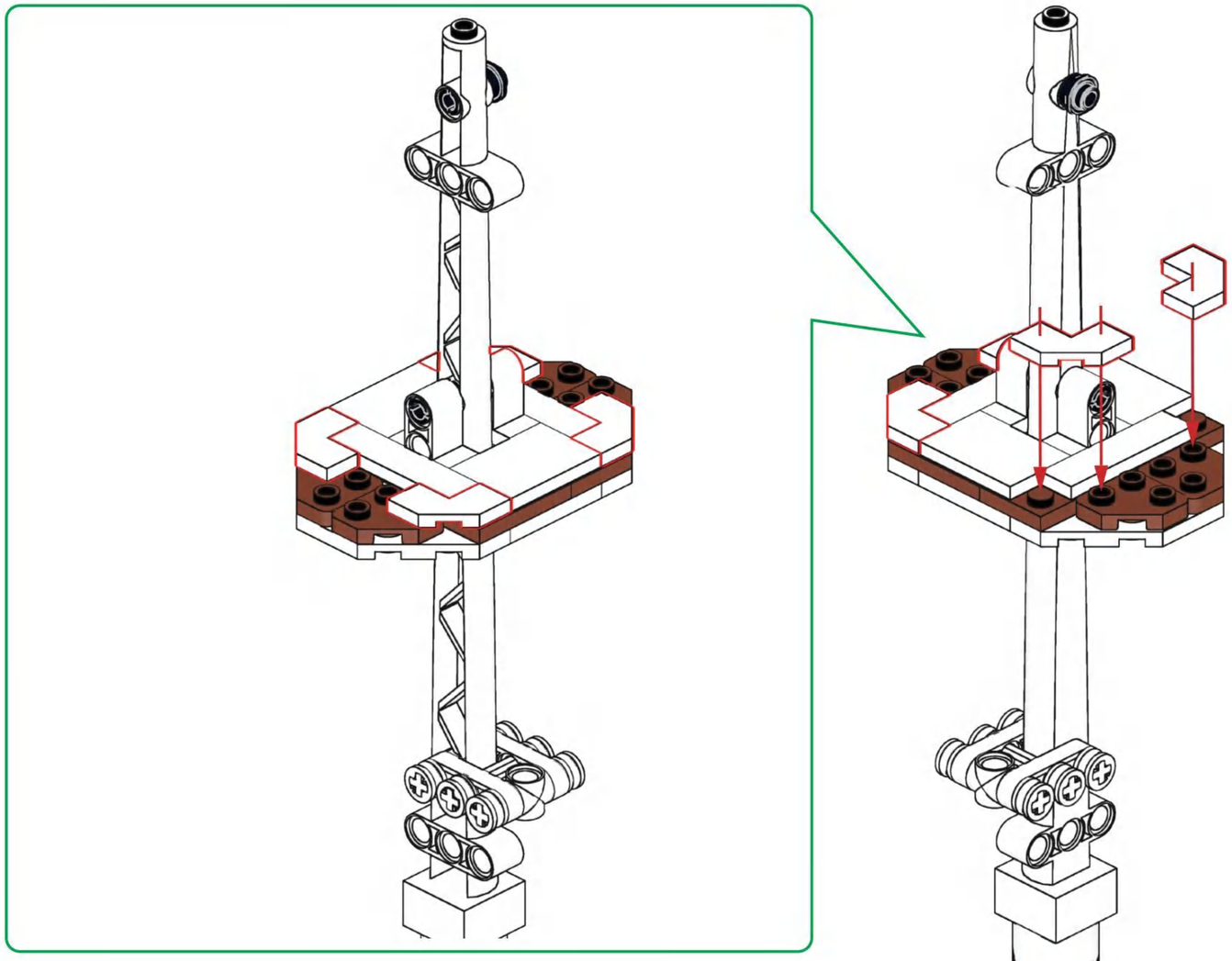

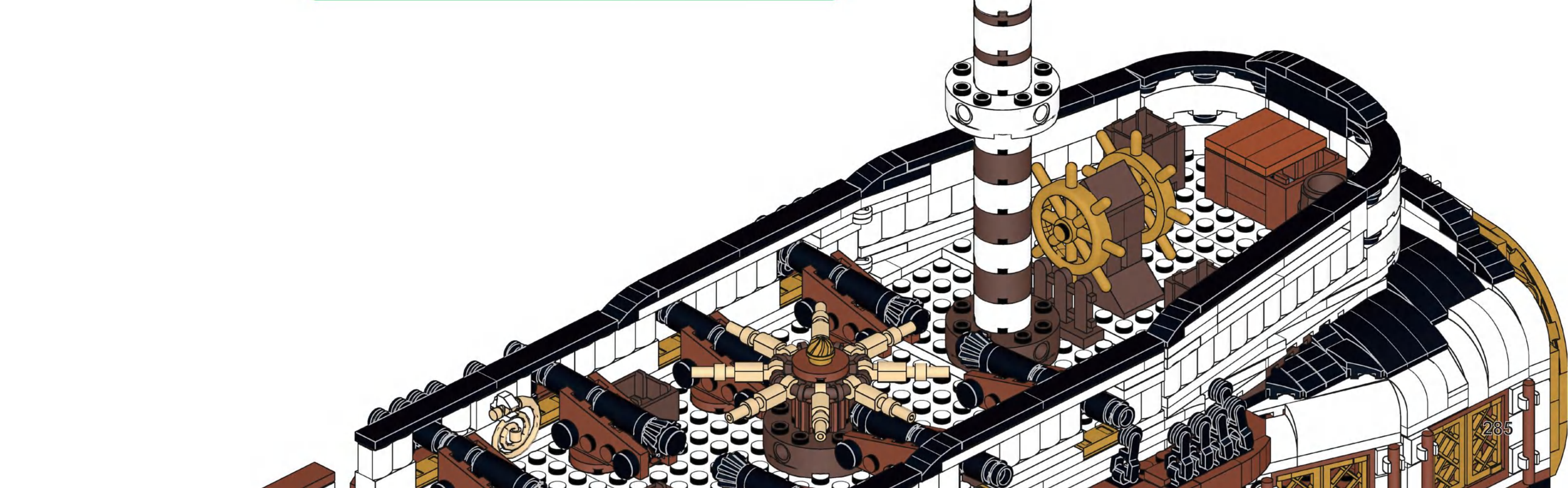

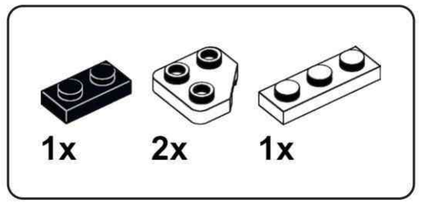

L13

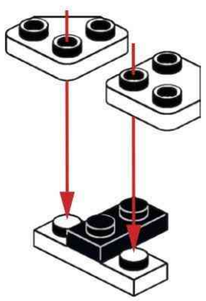

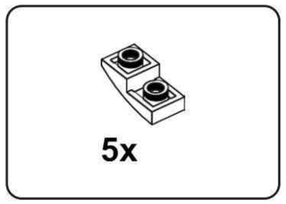

L14

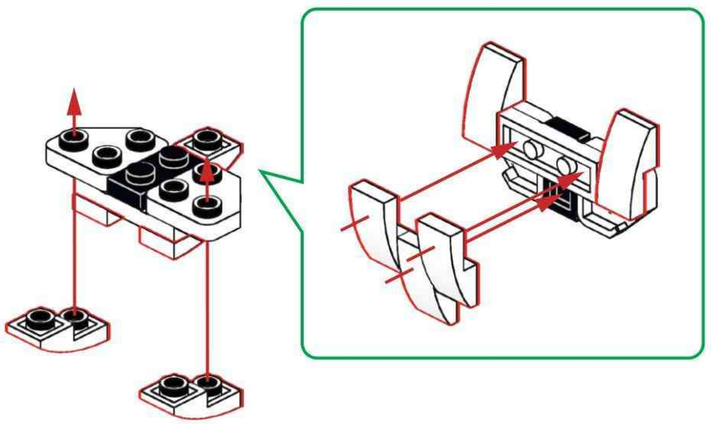

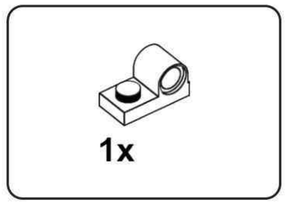

L15

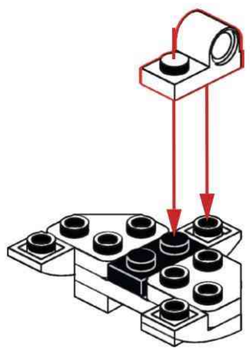

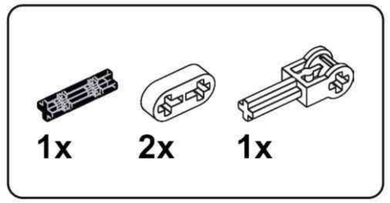

L16

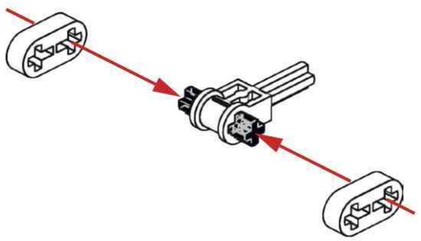

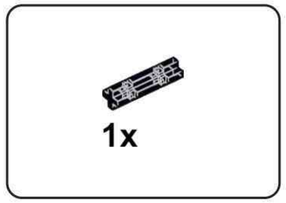

L17

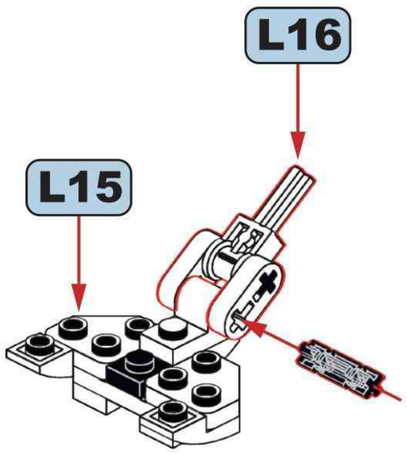

L18

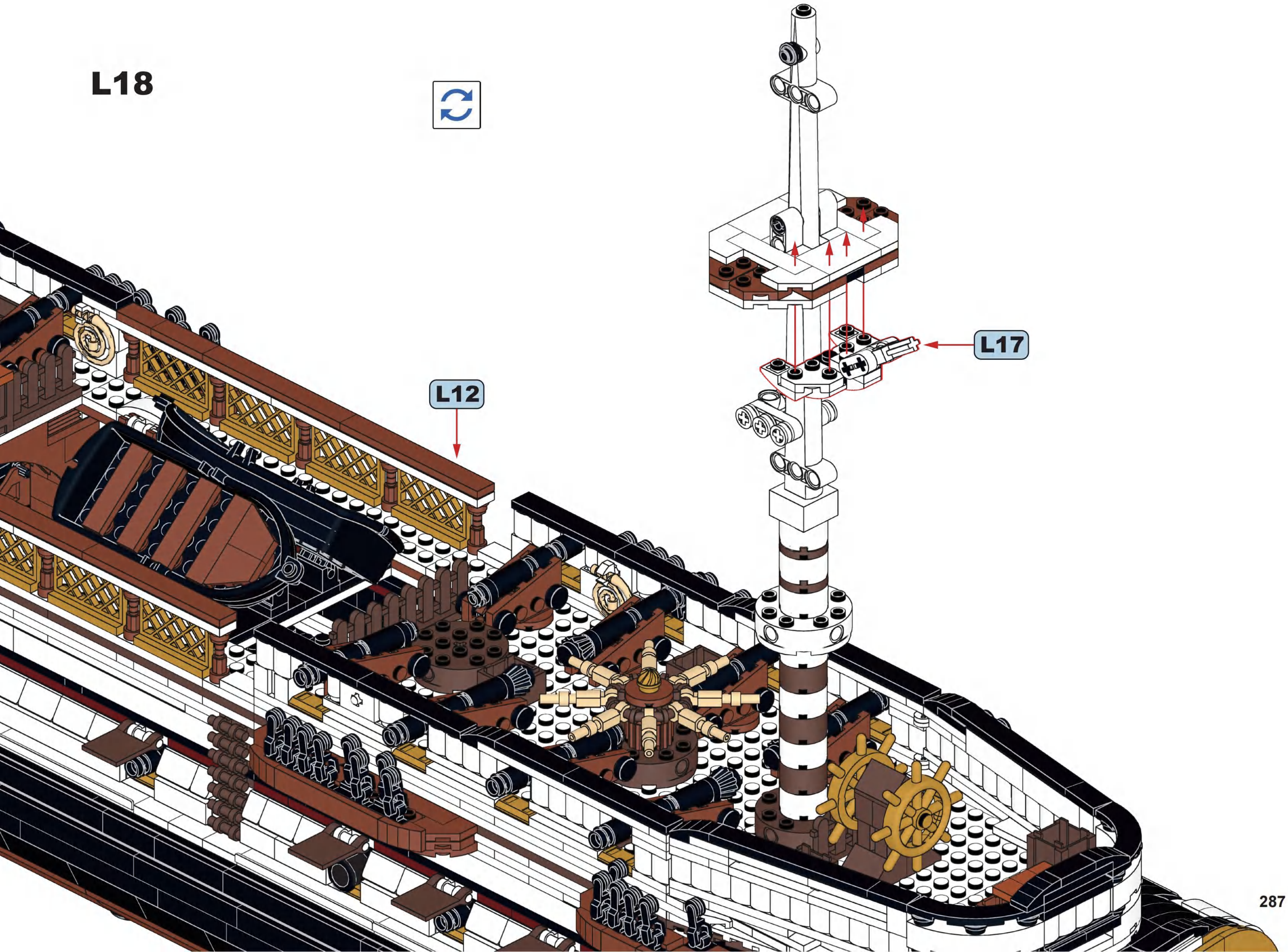

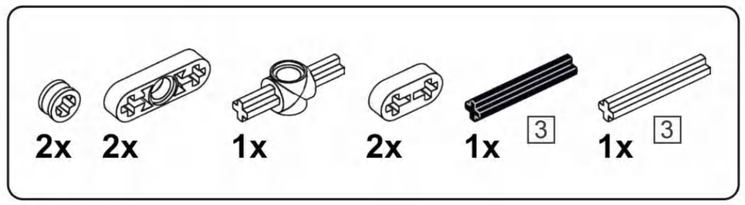

L19

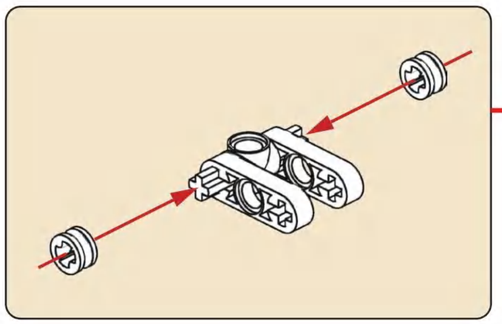

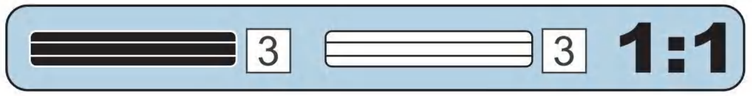

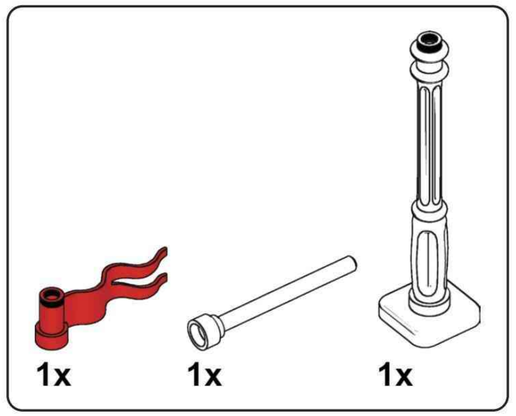

L20

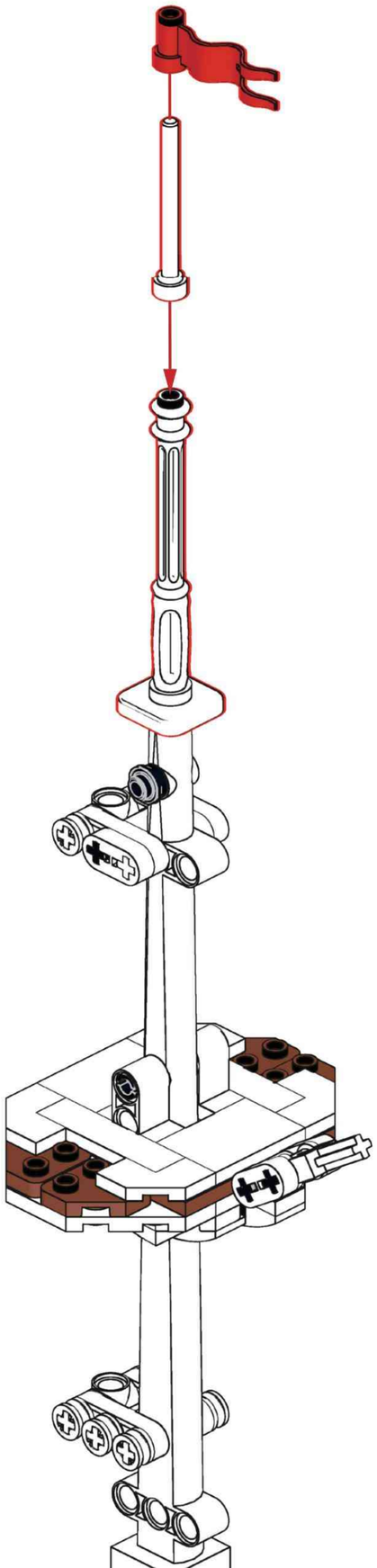

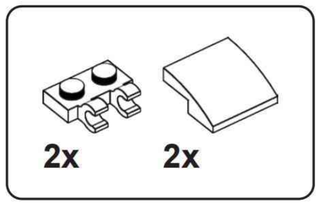

L21

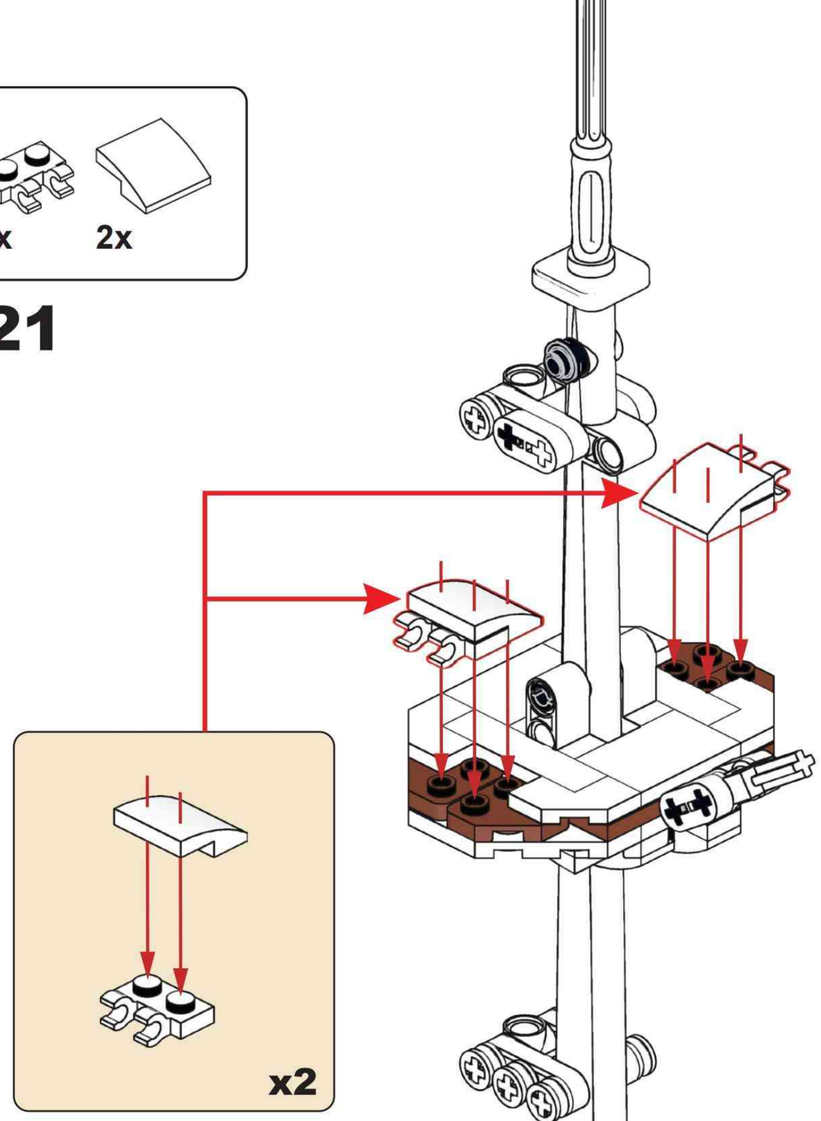

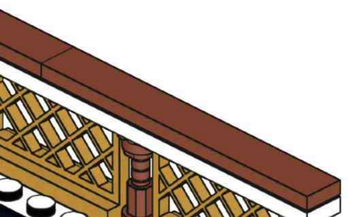

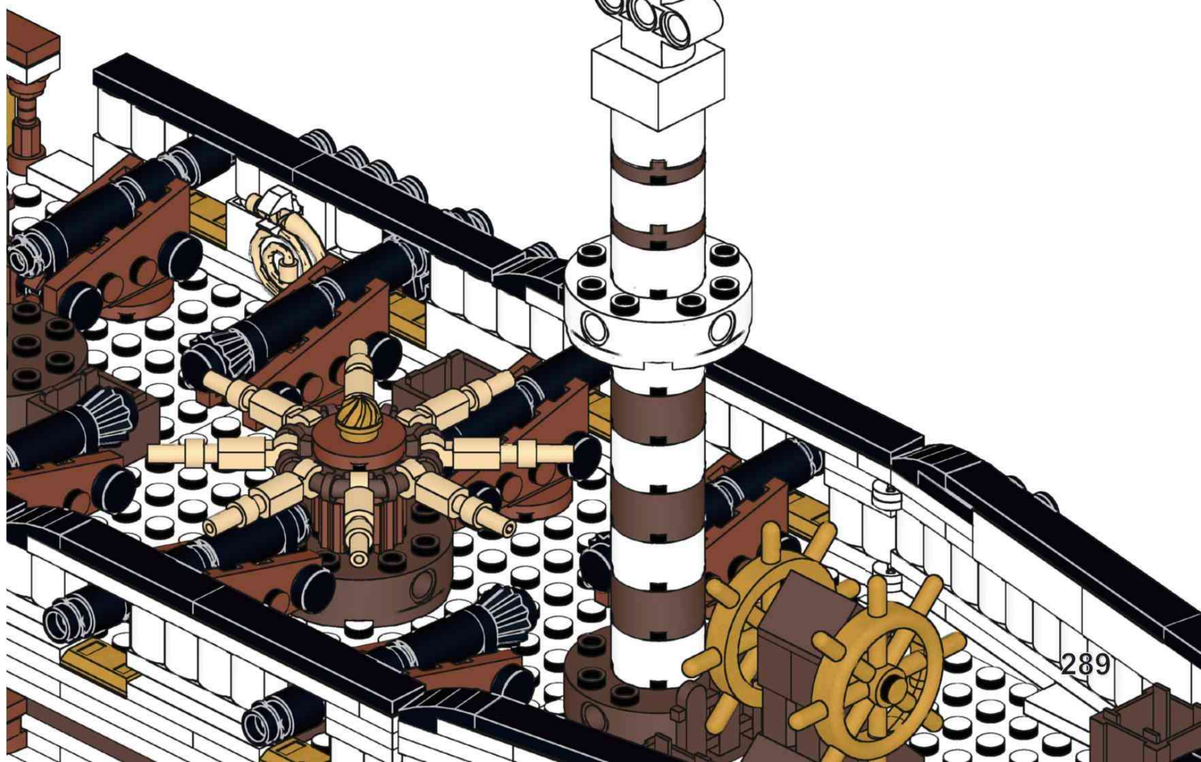

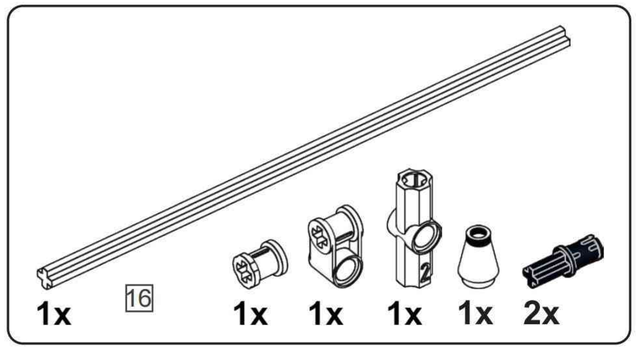

L22

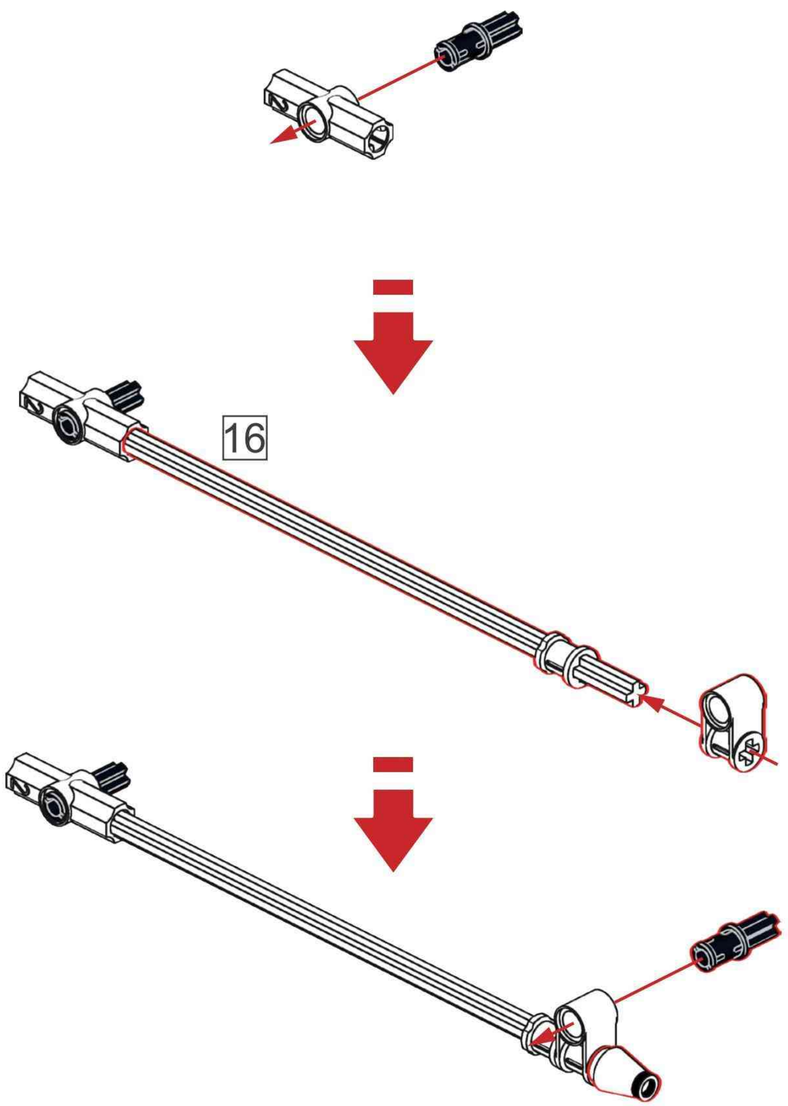

L23

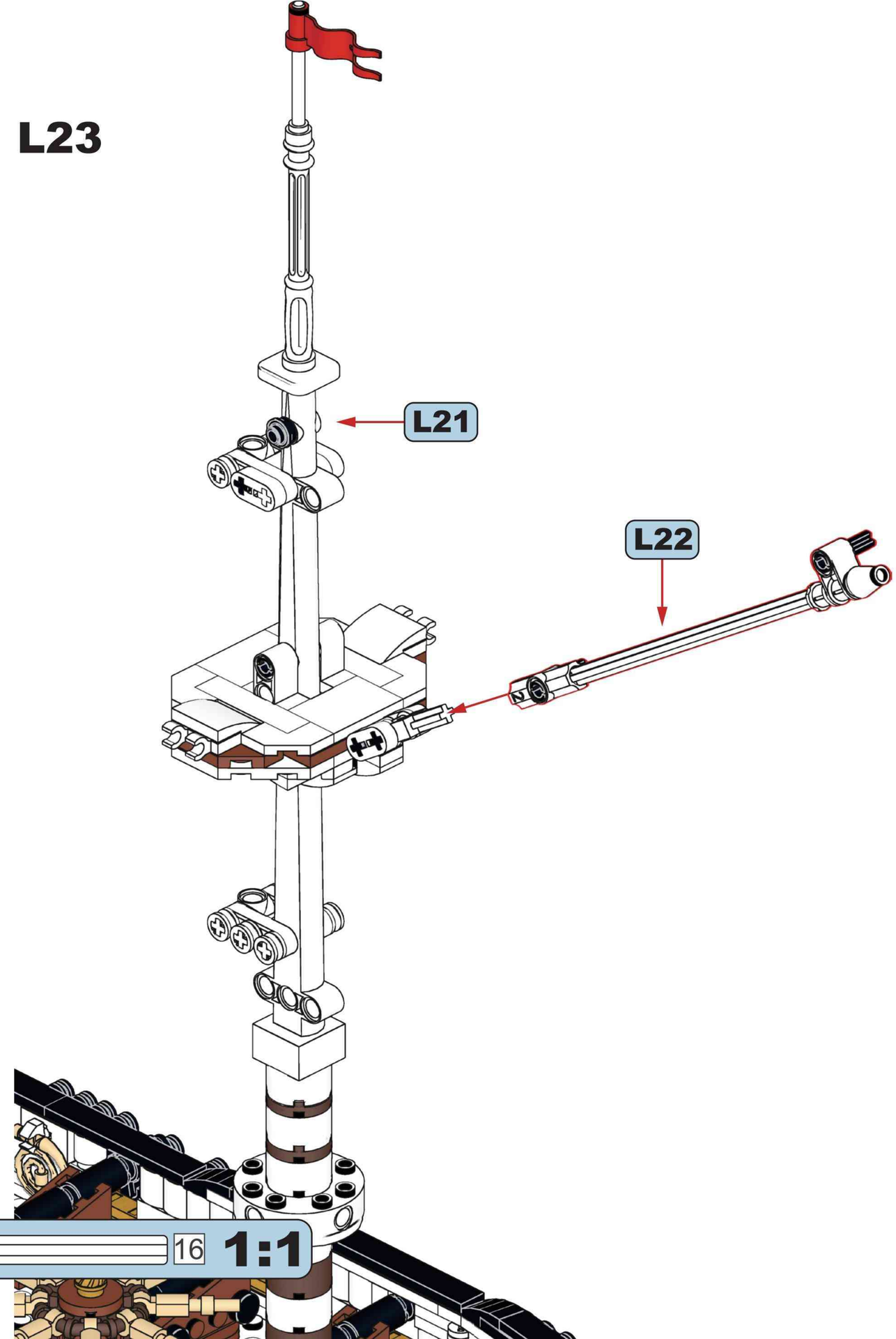

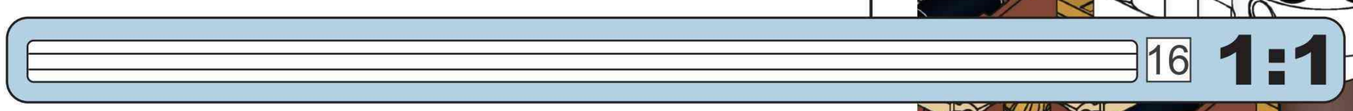

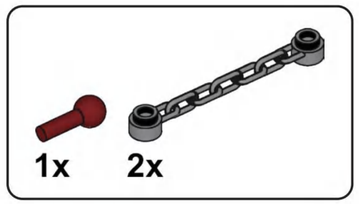

L24

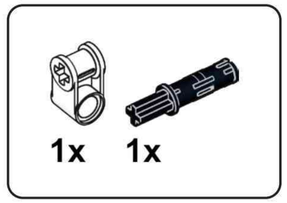

L25

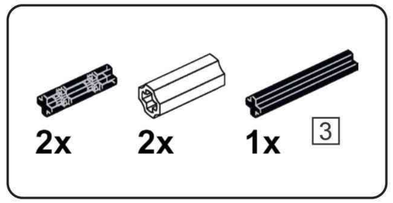

L26

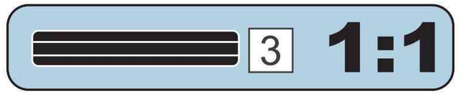

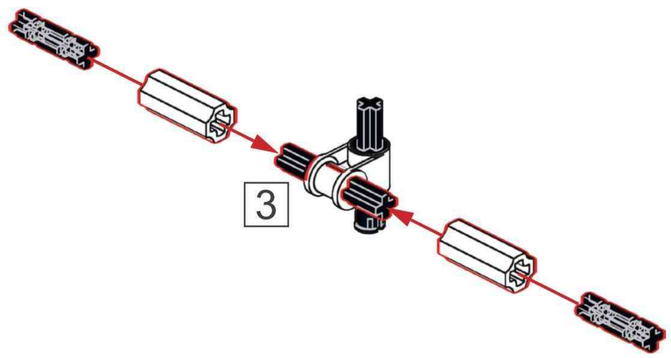

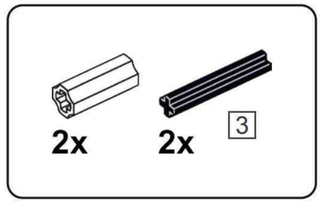

L27

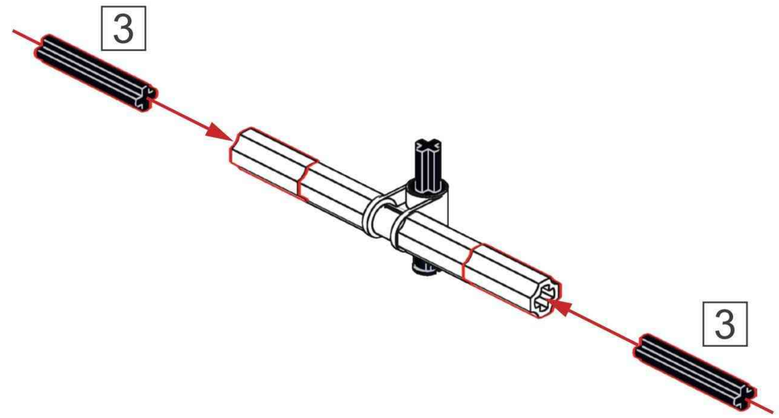

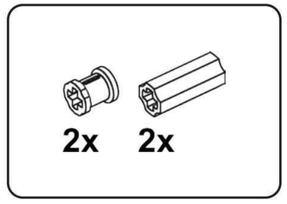

L28

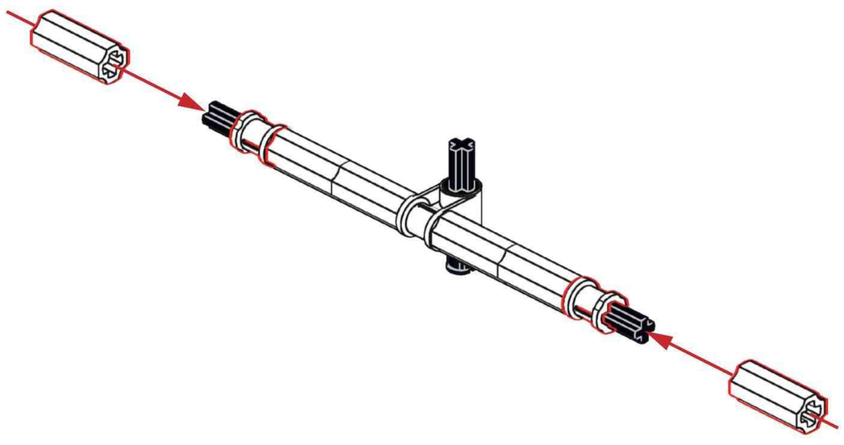

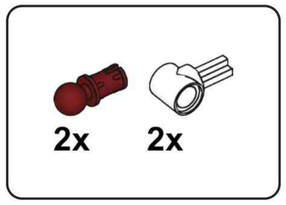

L29

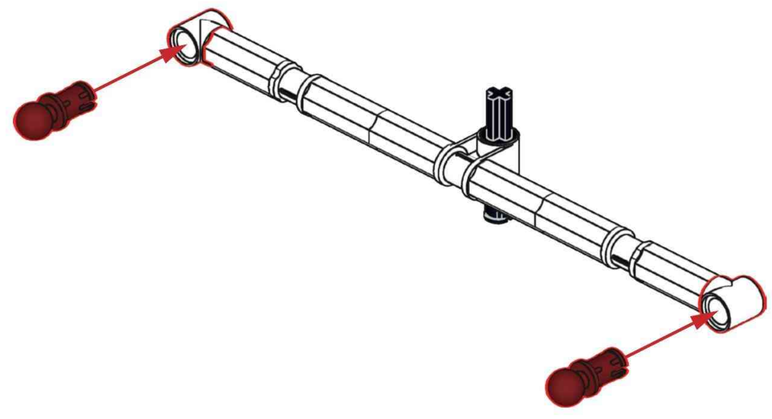

L30

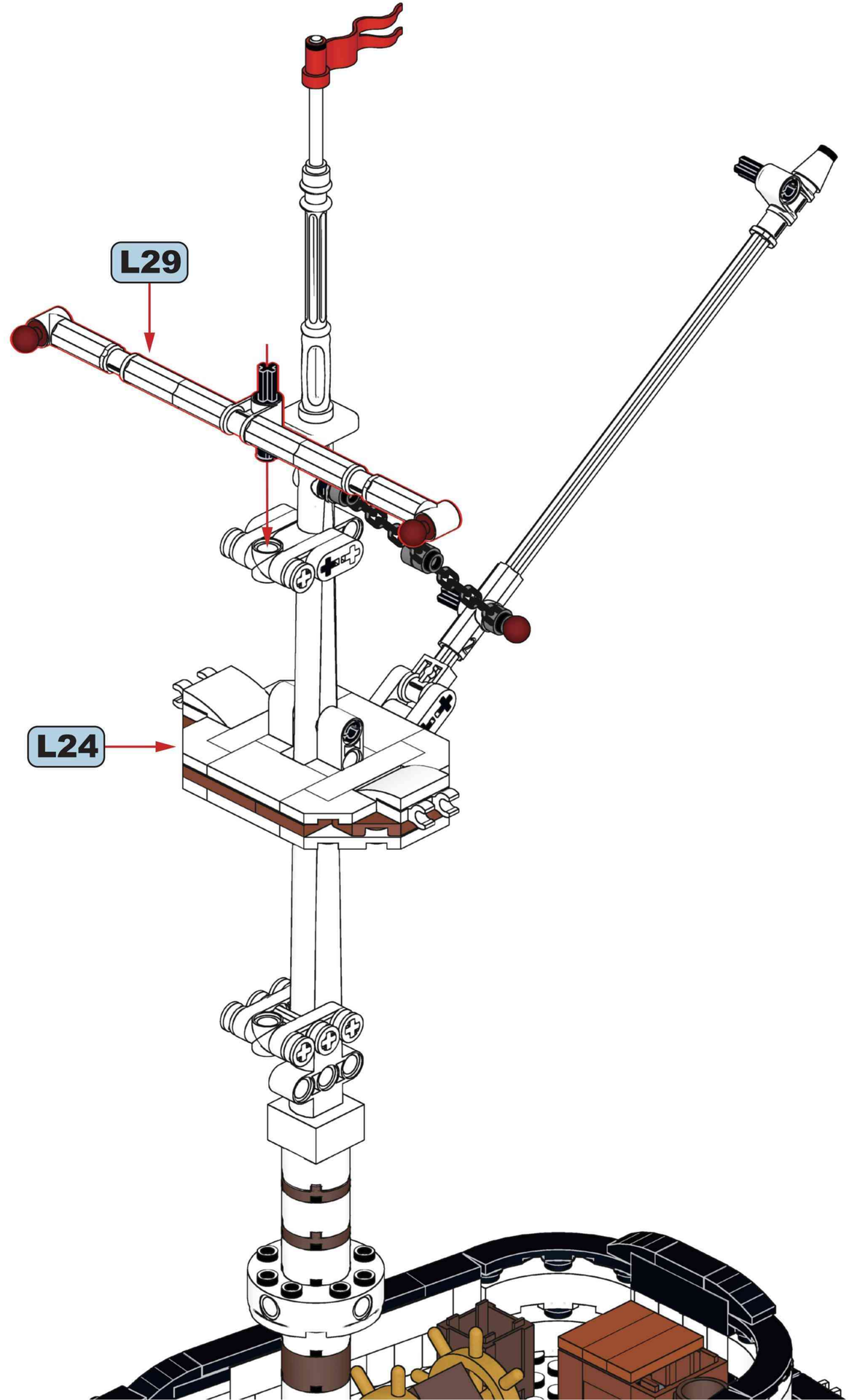

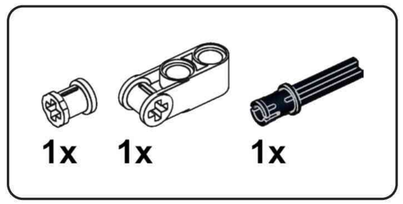

L31

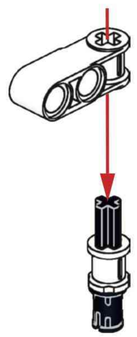

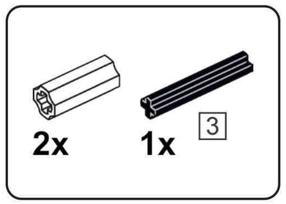

L32

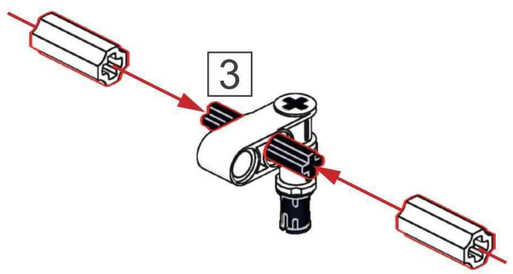

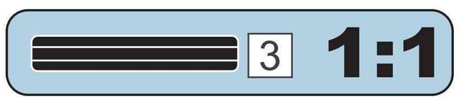

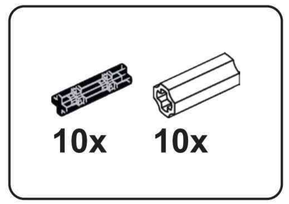

L33

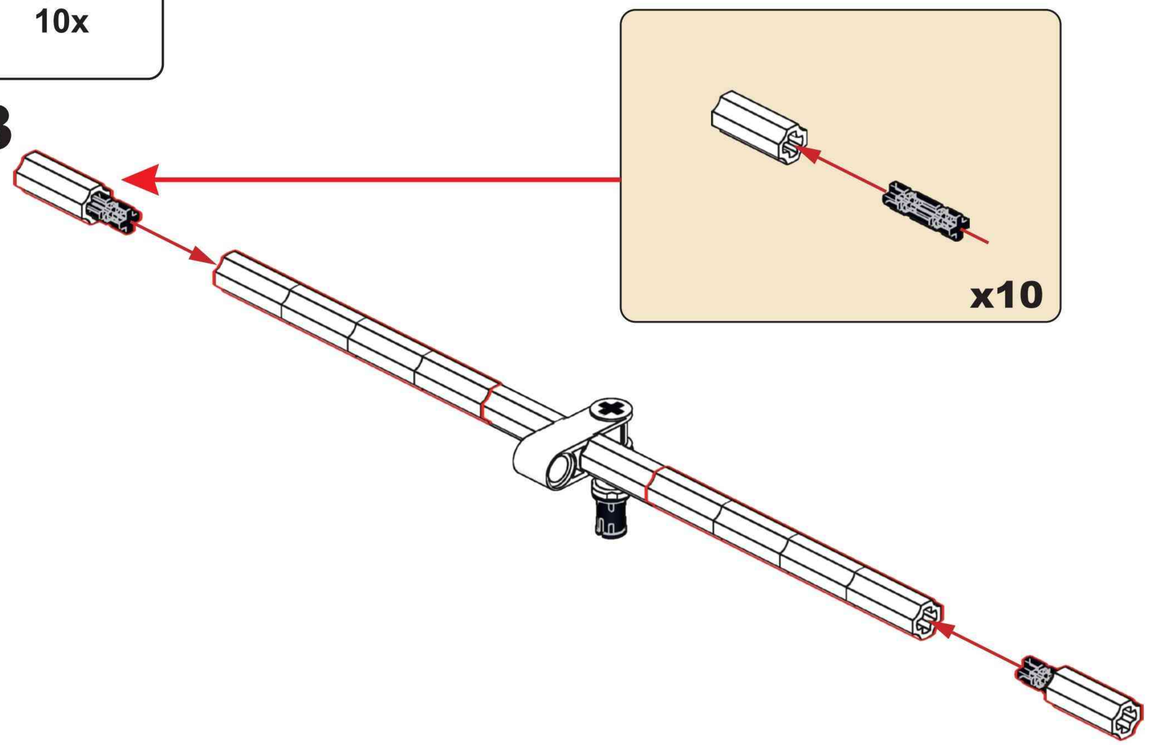

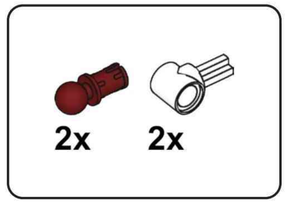

L34

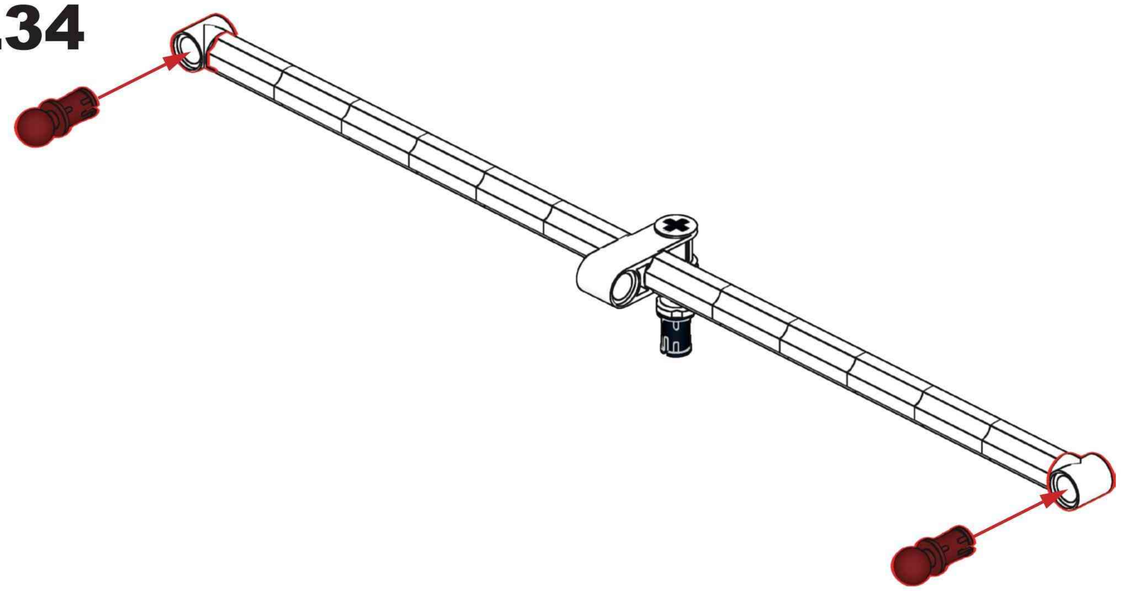

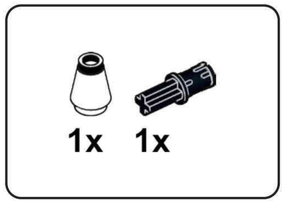

L35

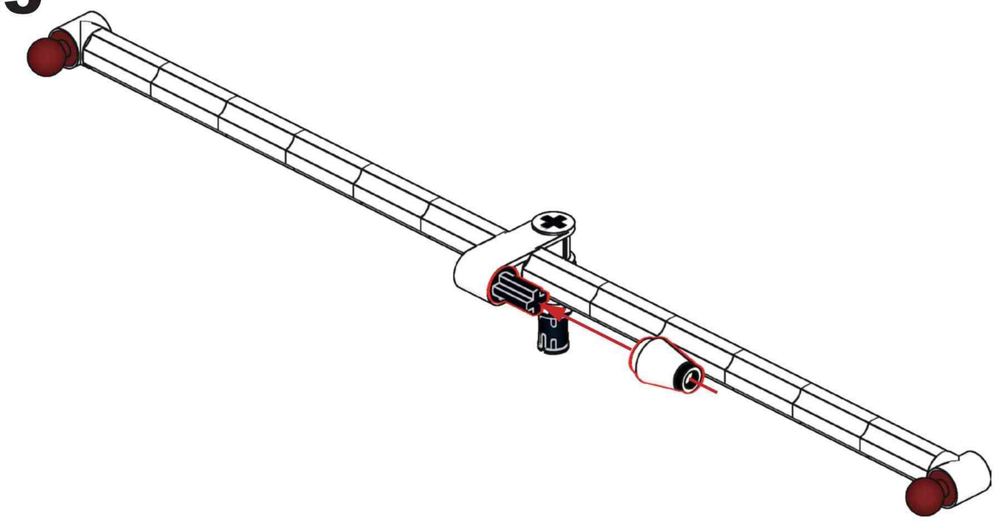

L36

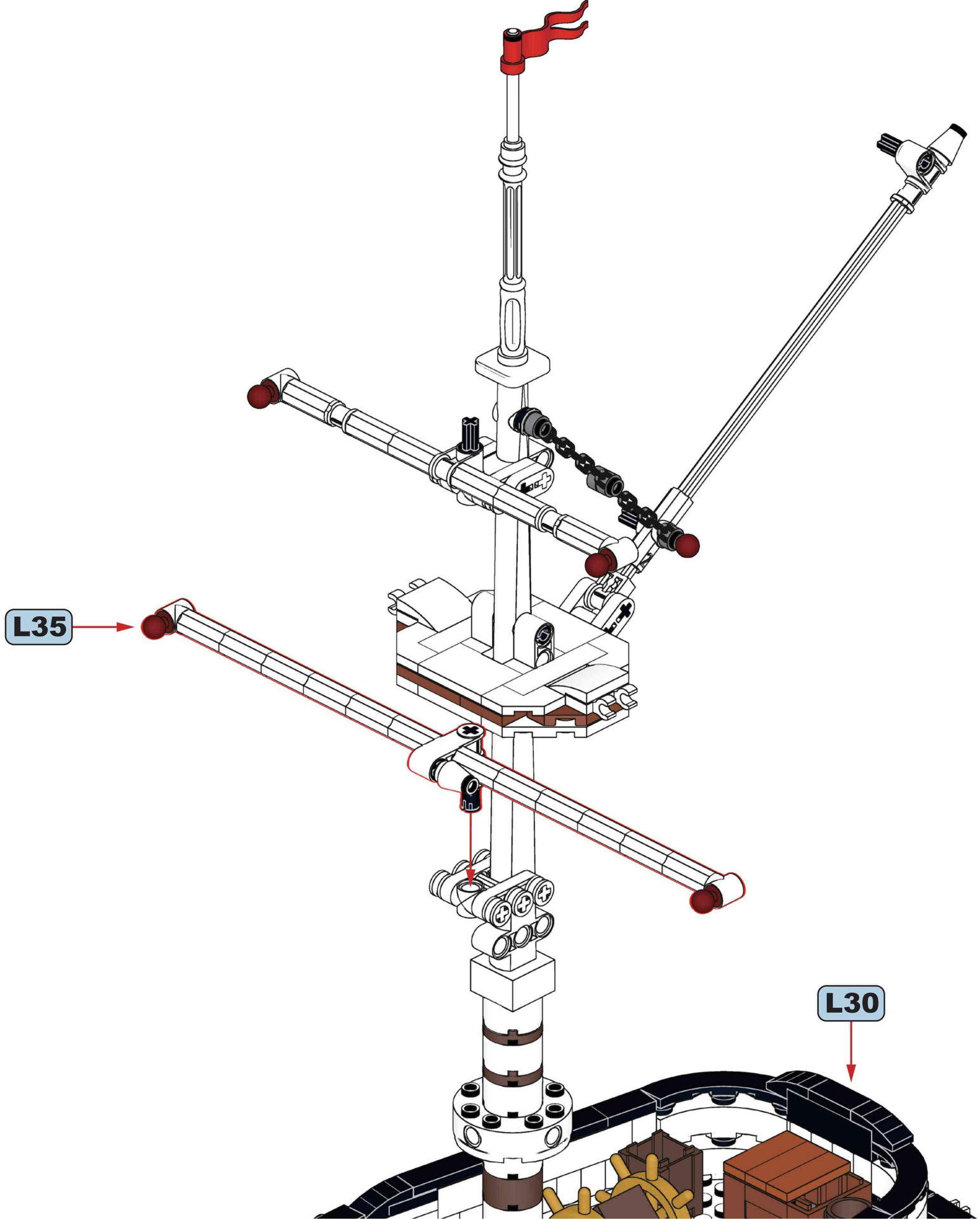

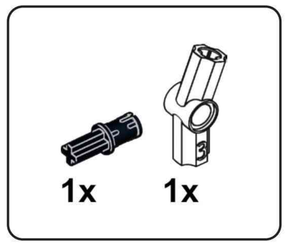

L37

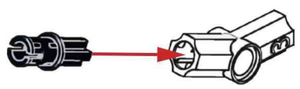

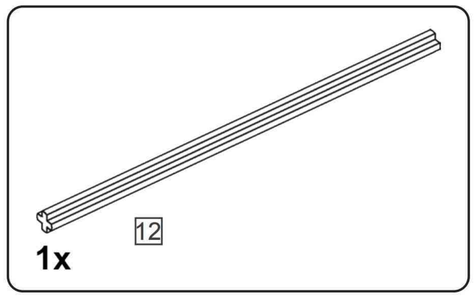

L38

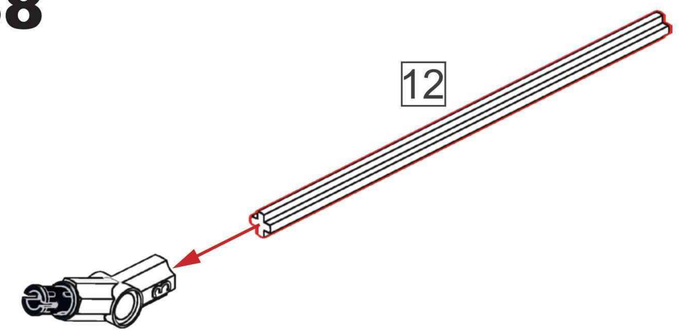

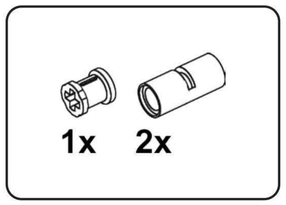

L39

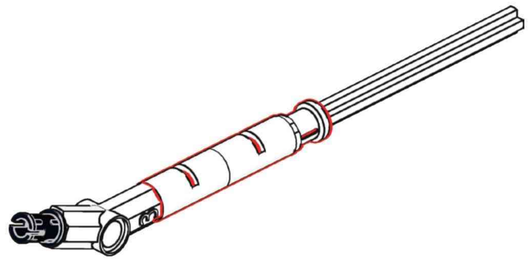

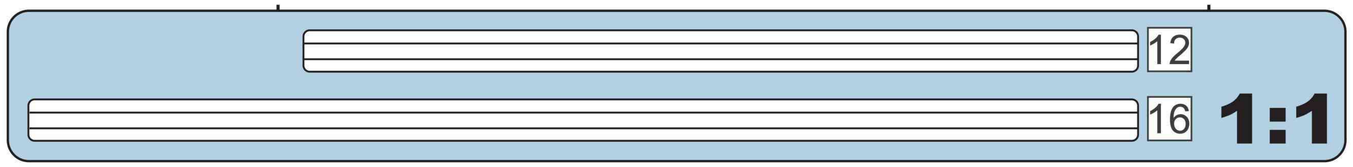

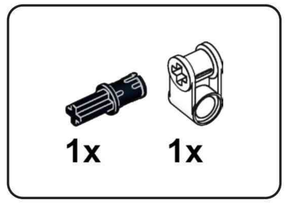

L40

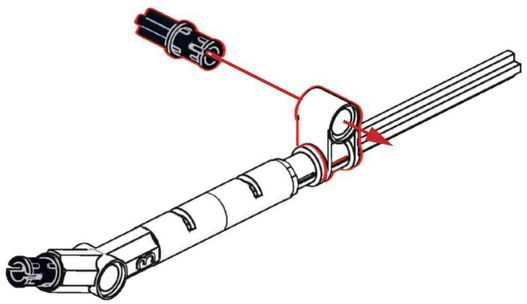

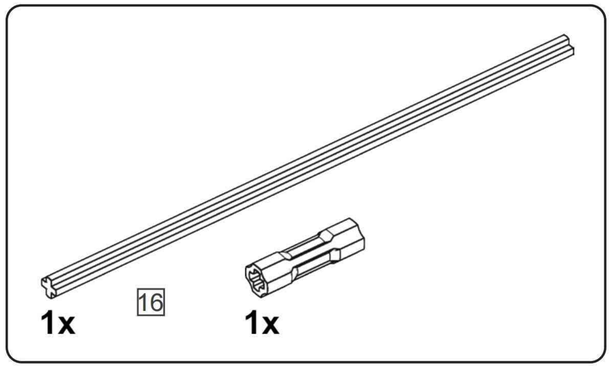

L41

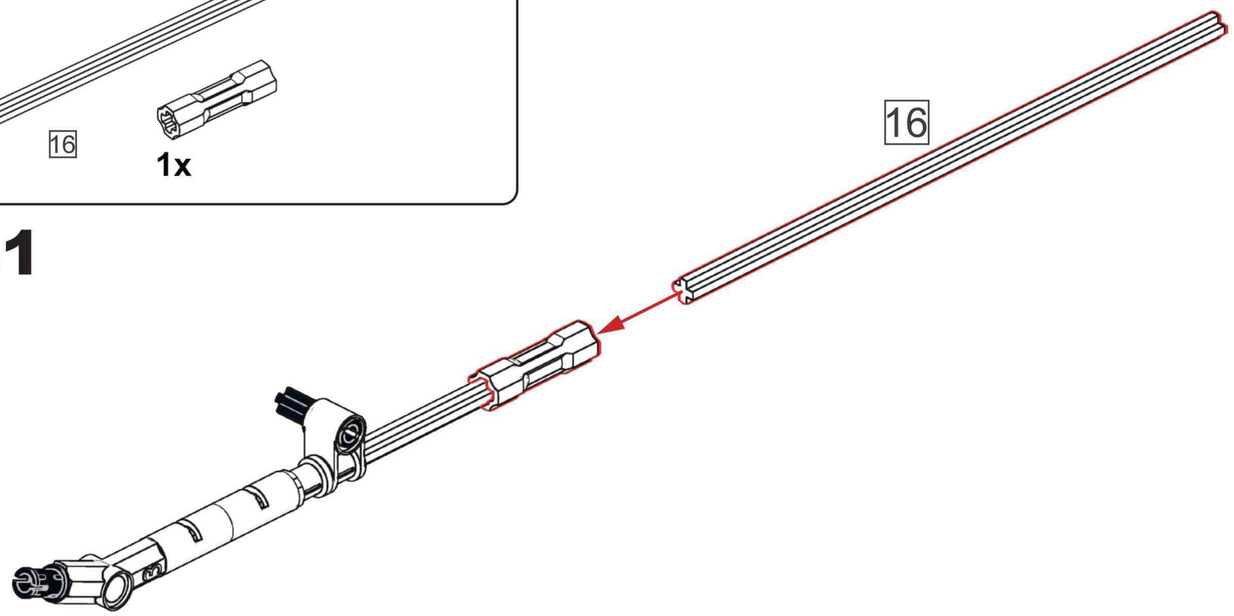

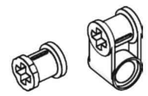

L42

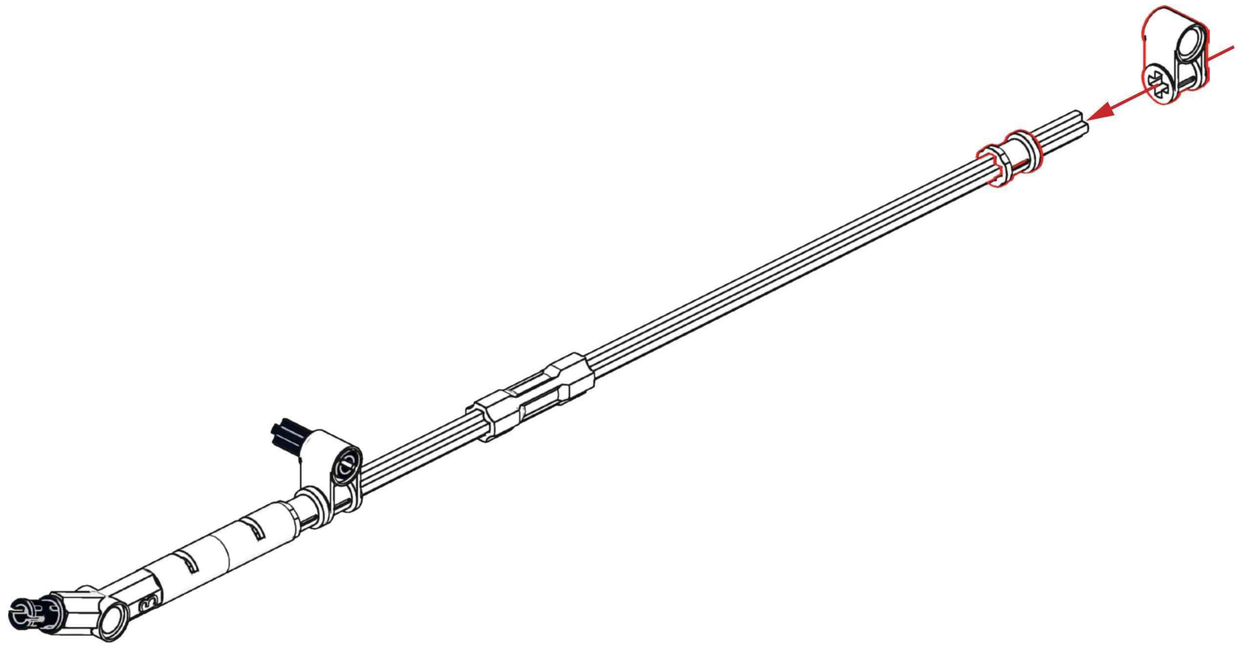

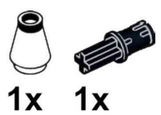

L43

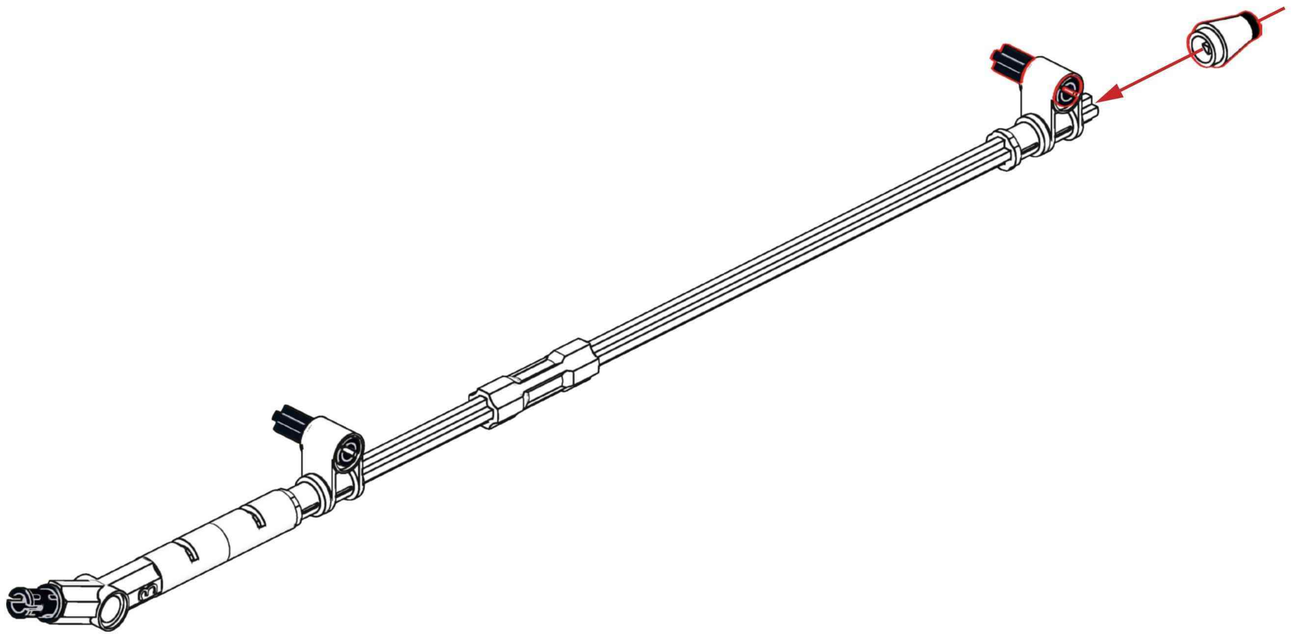

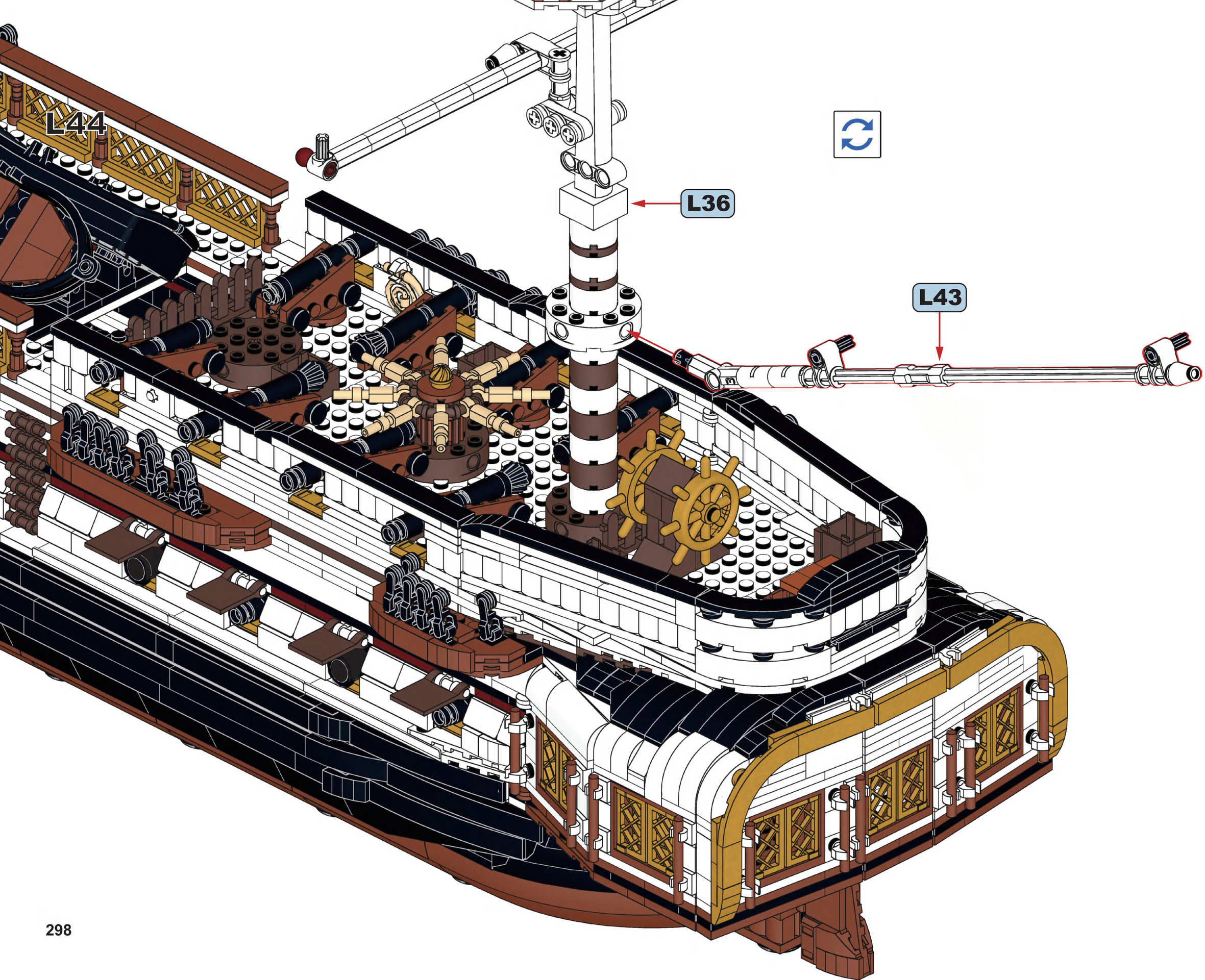
L44
L36
L43

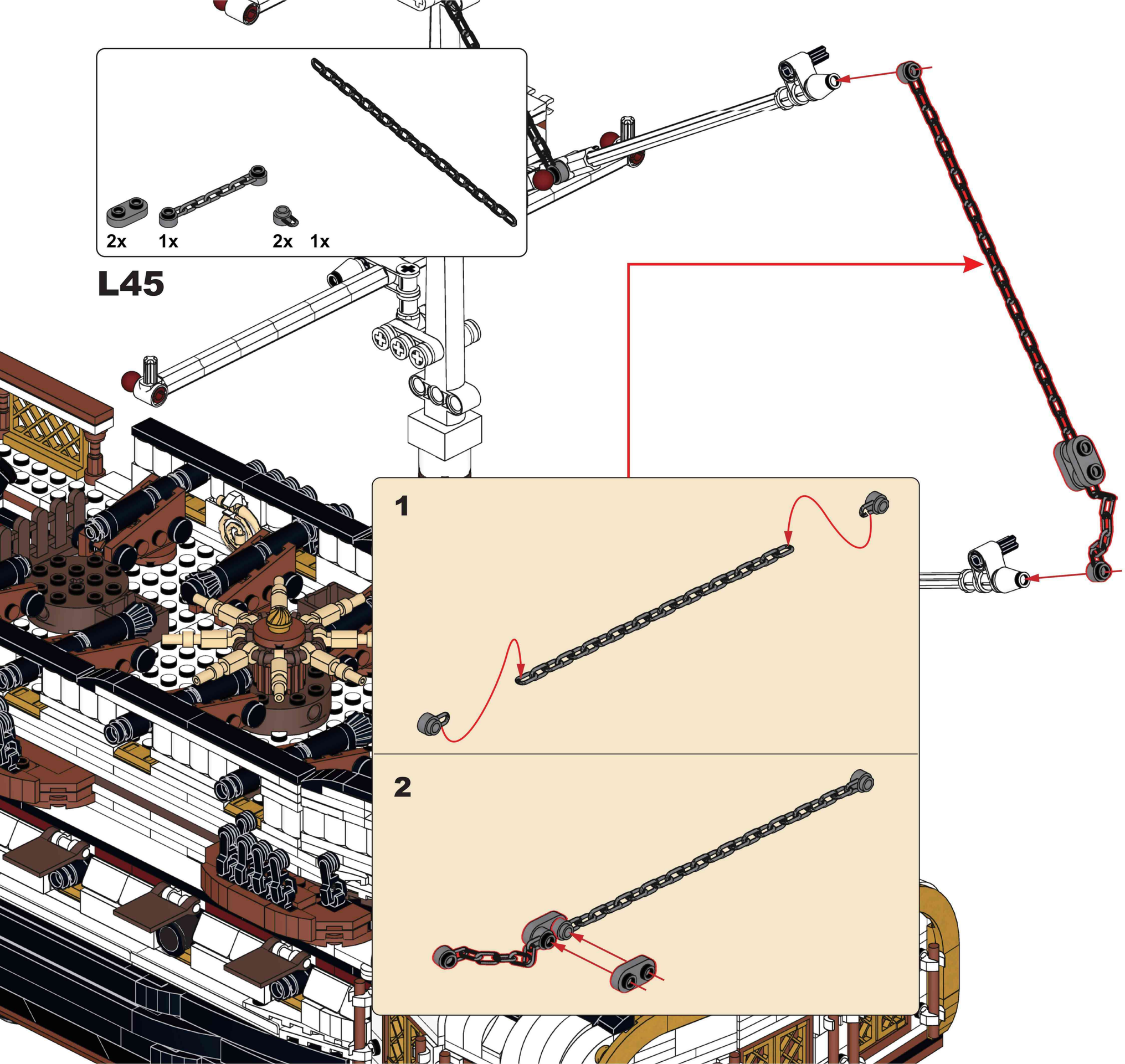
2x
1x
2x
1x
L45
1
2

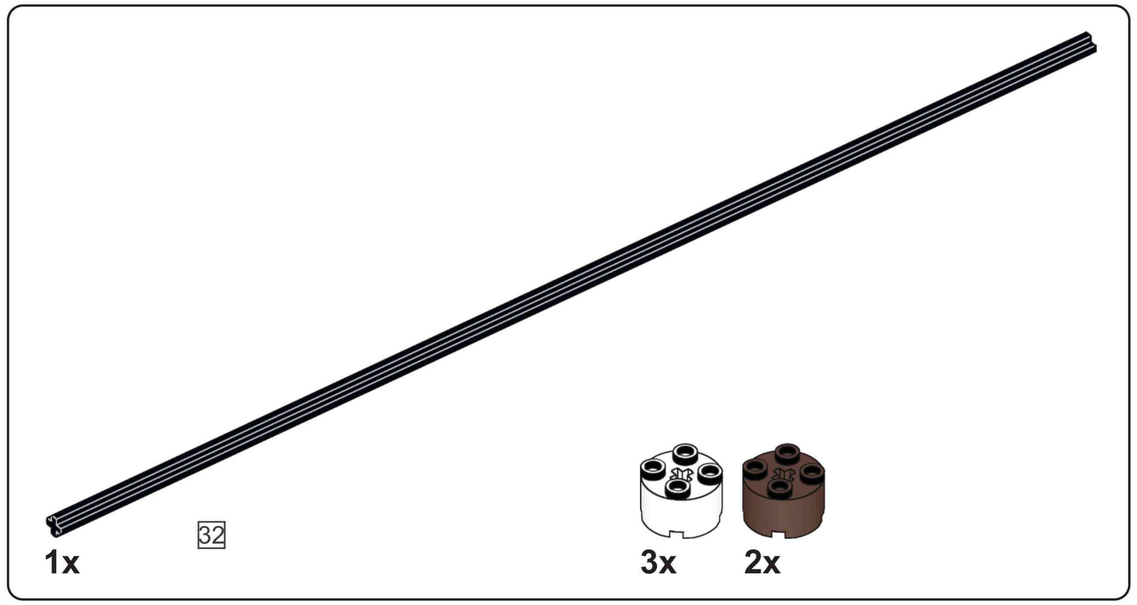

L46

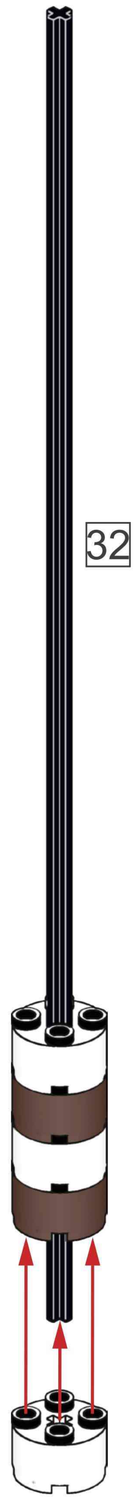

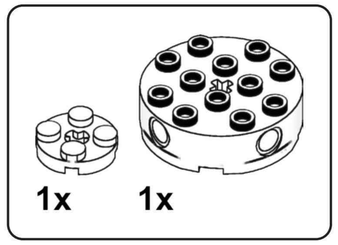

L47

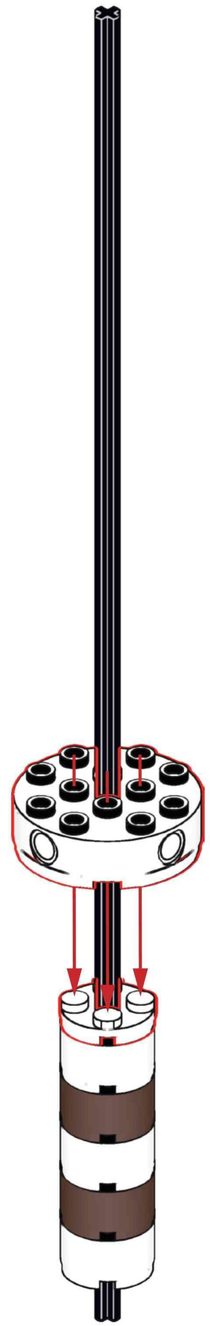

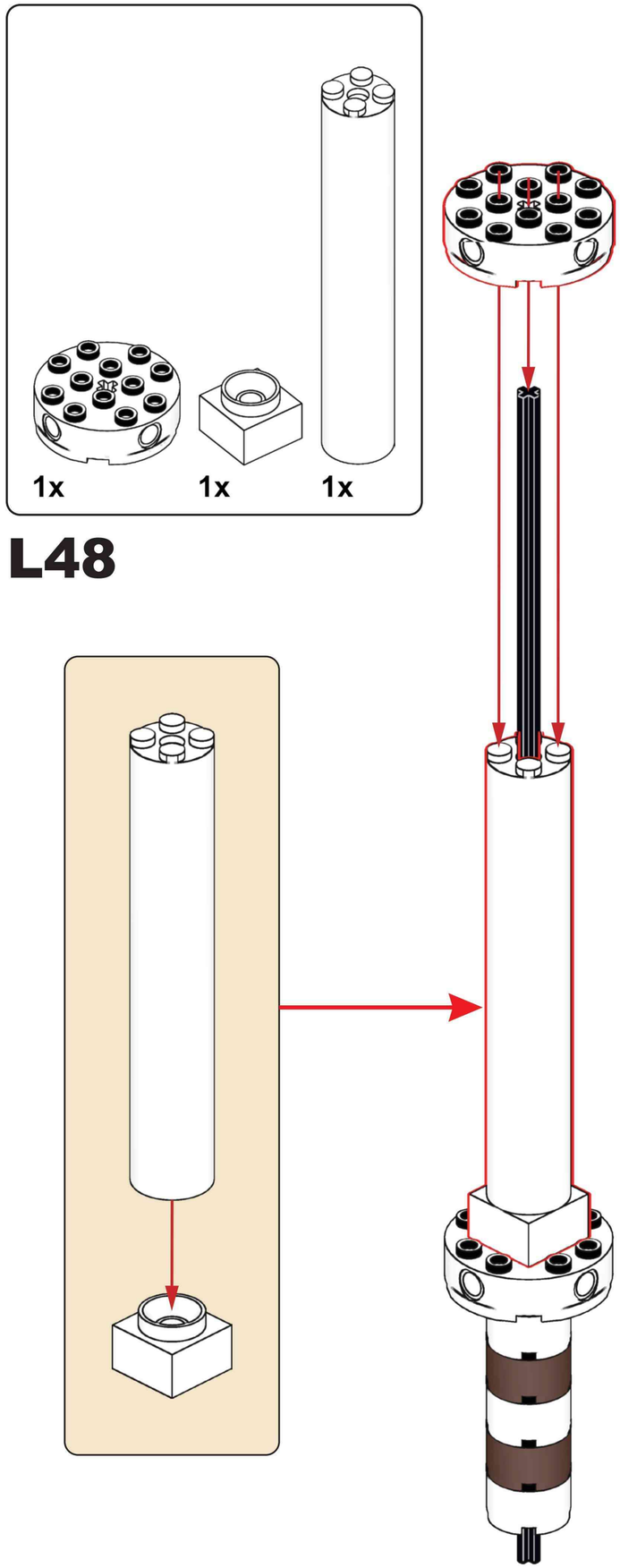

L48

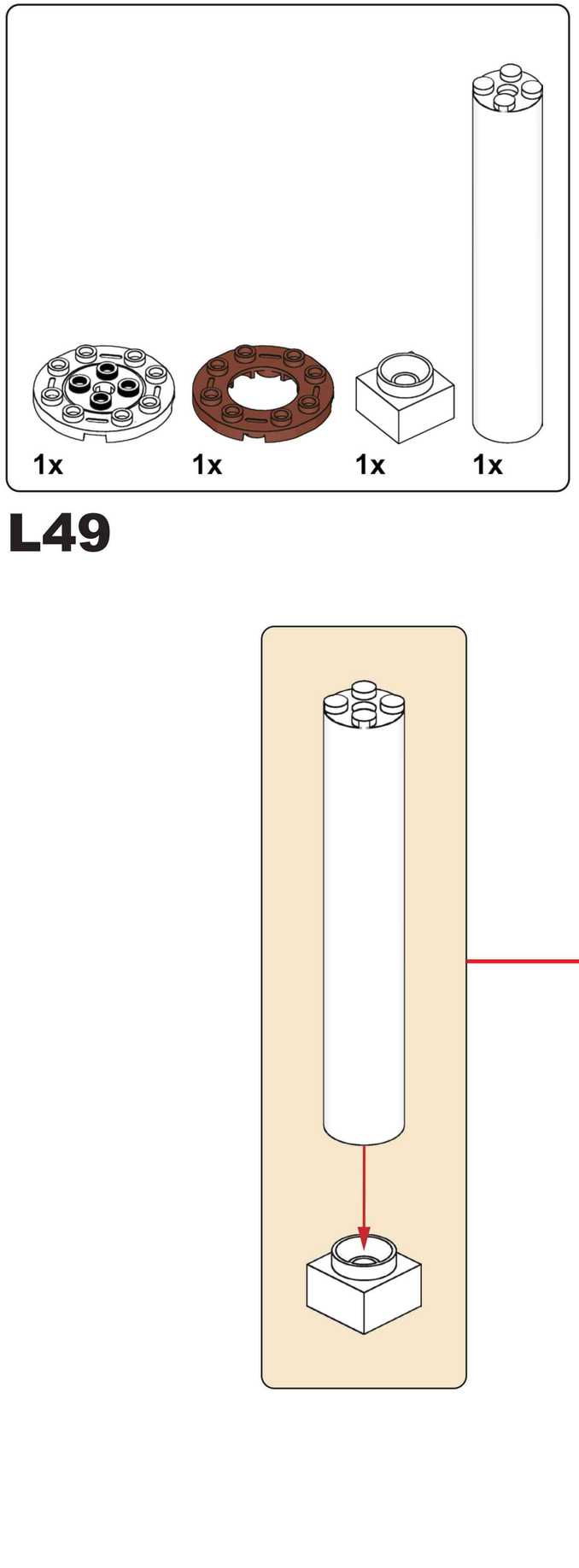

L49

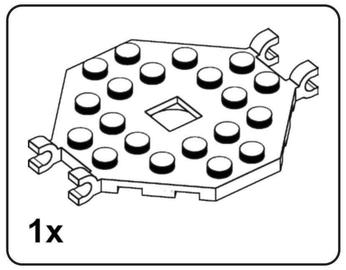

L50

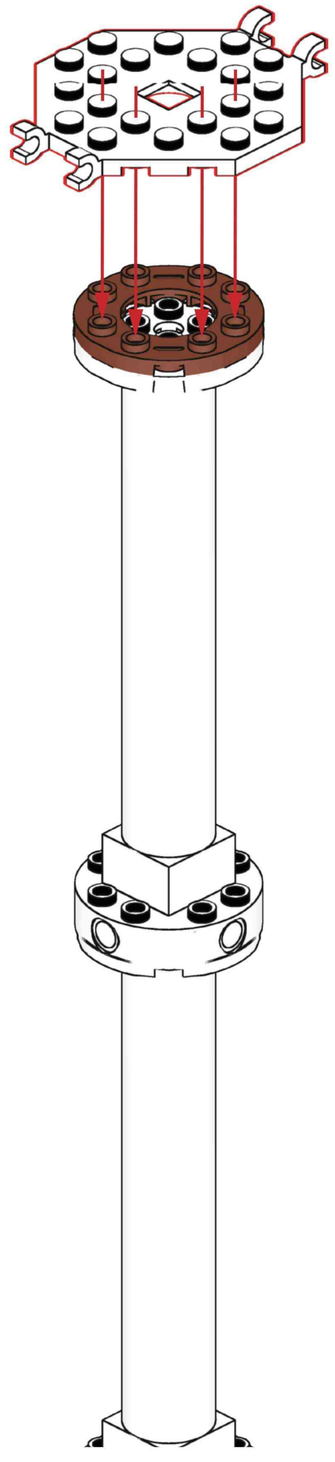

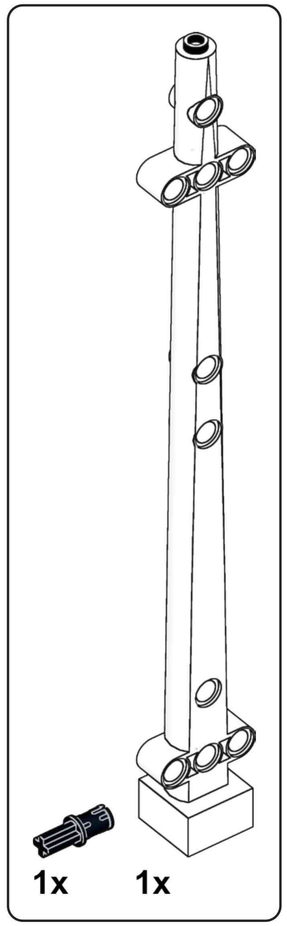

L51

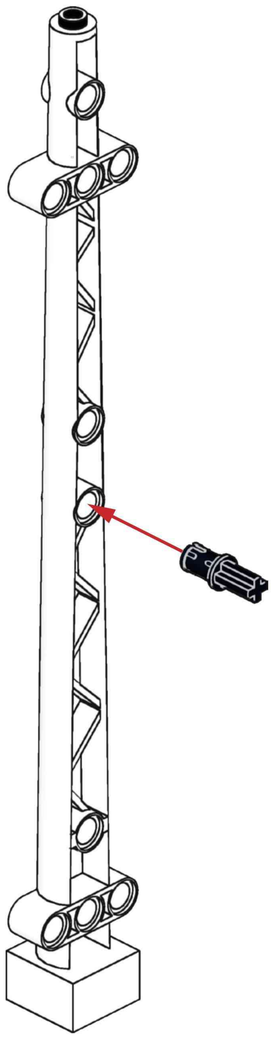

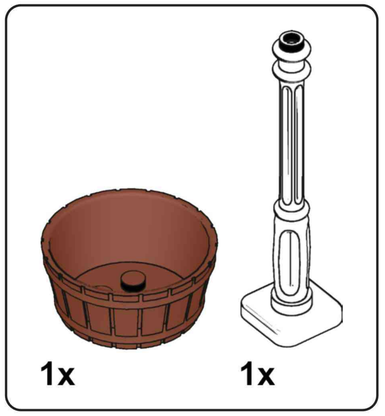

L52

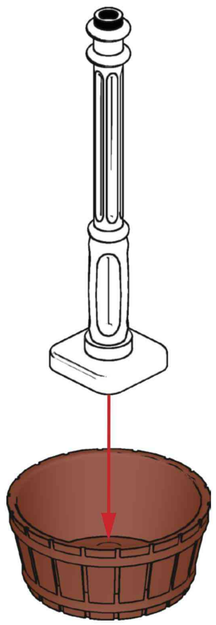

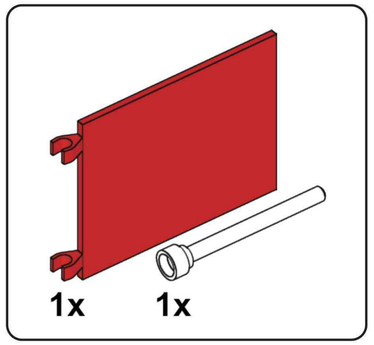

L53

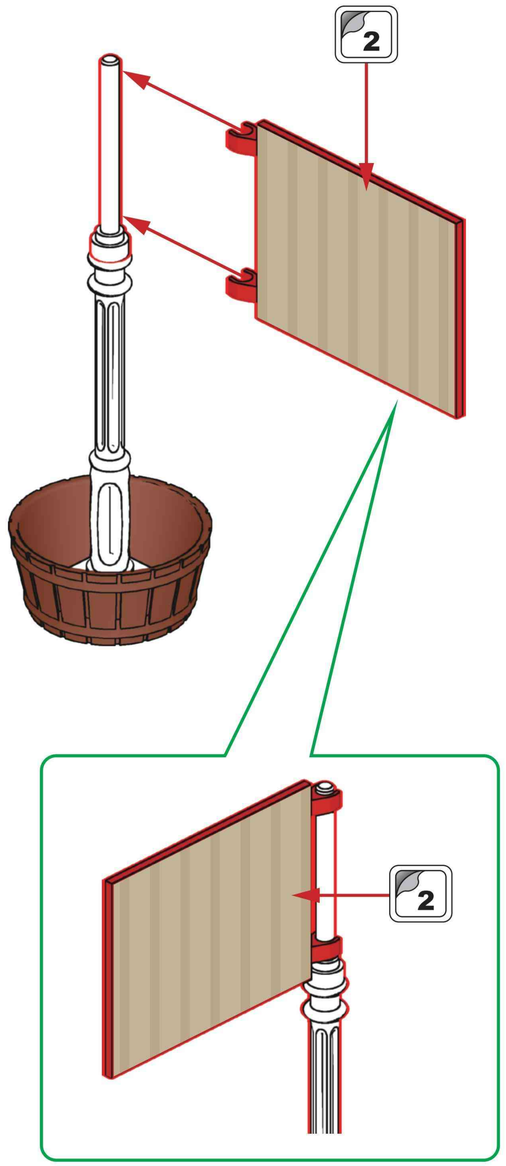

L54

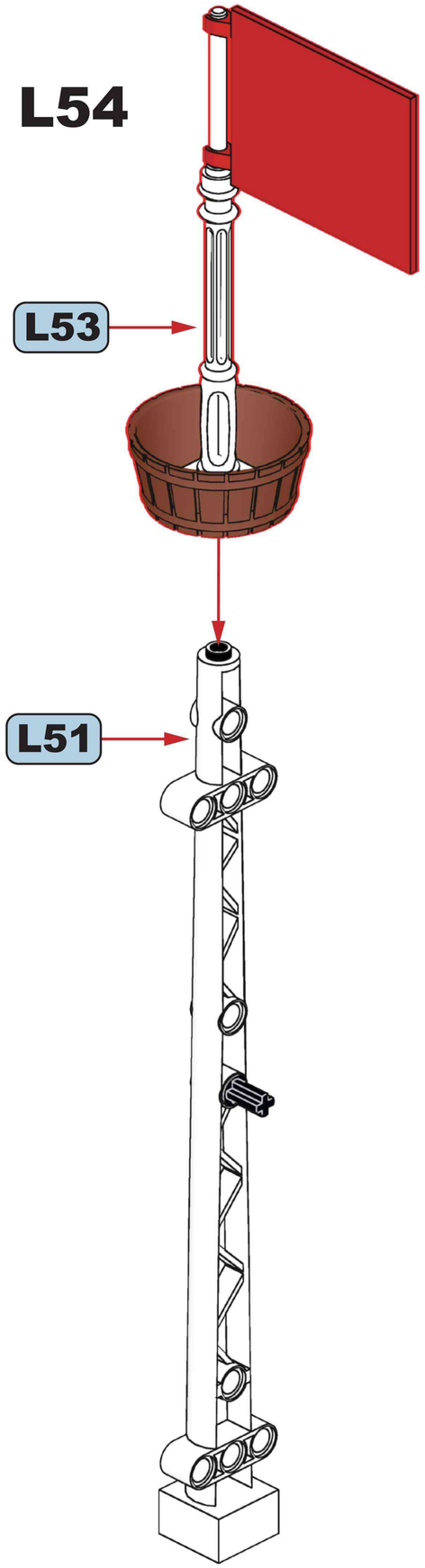

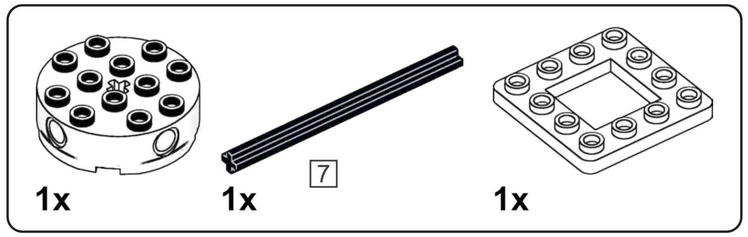

L55

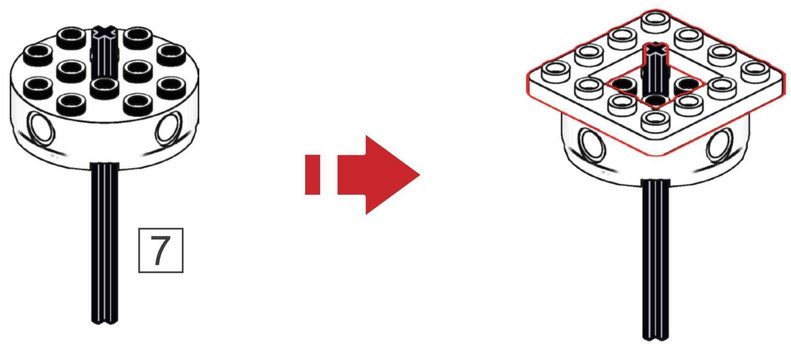

L56

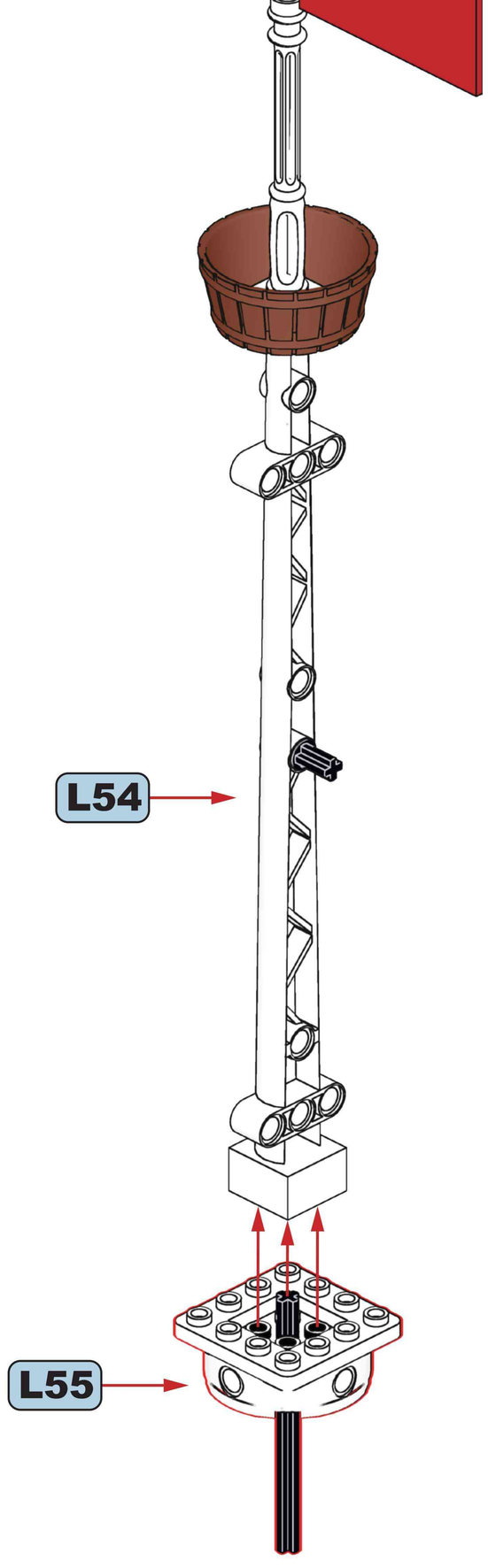

L57

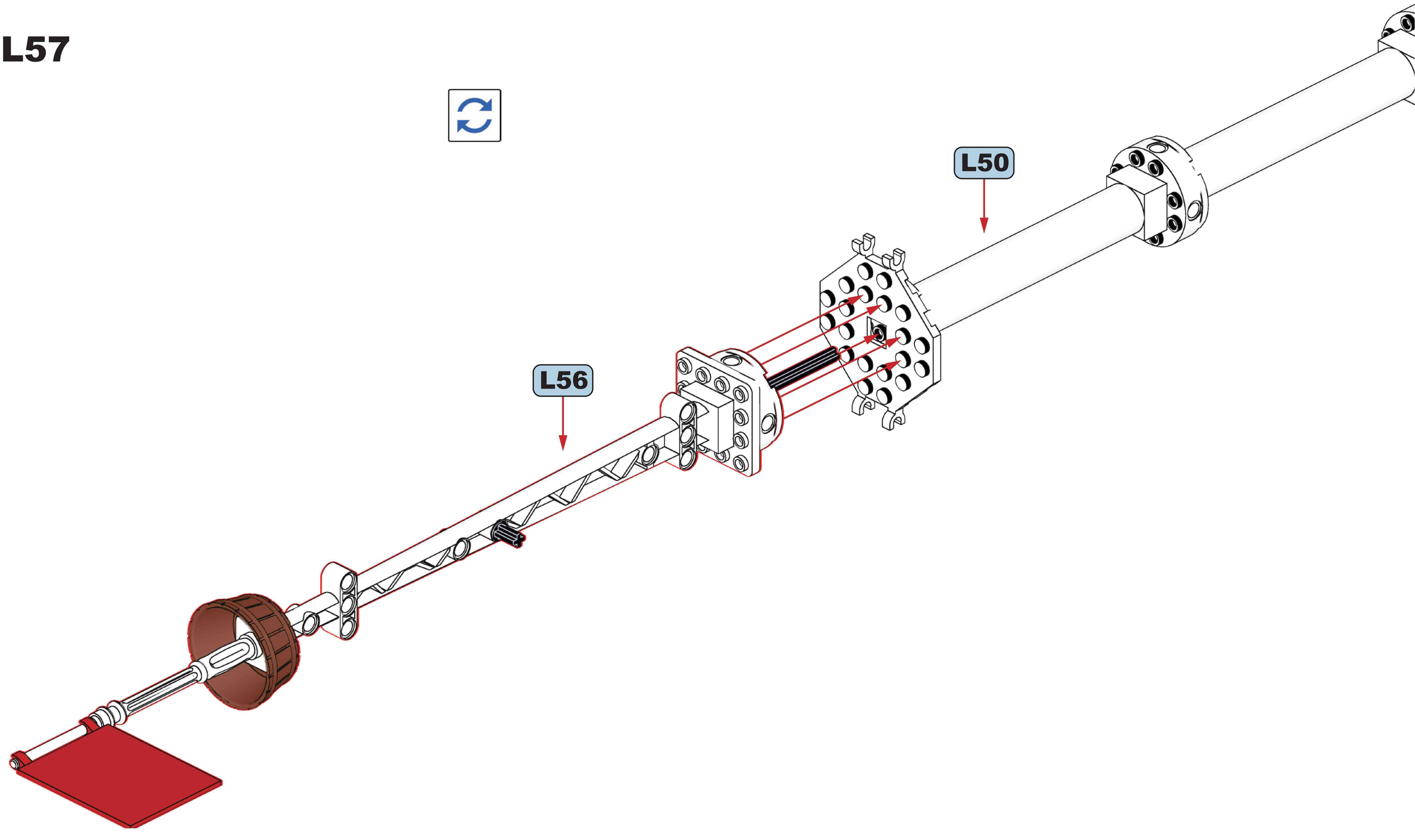

L58

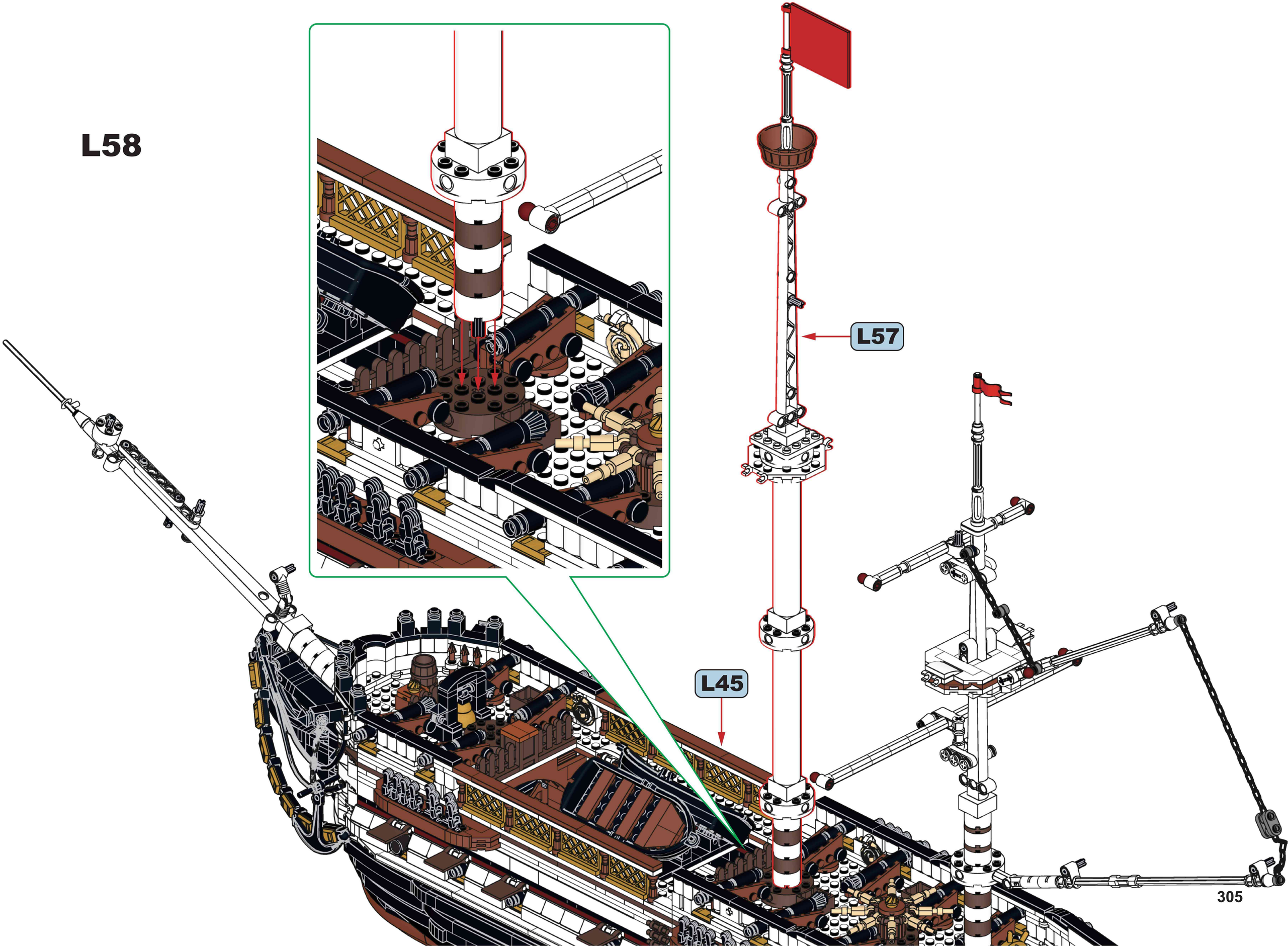

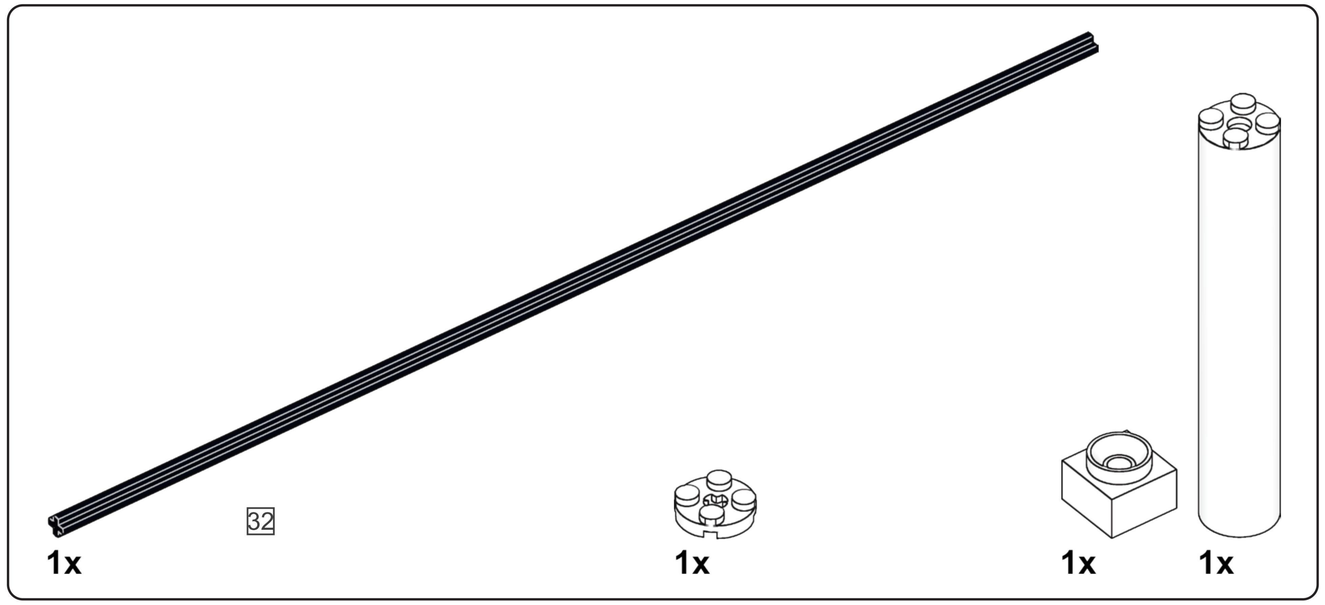

L59

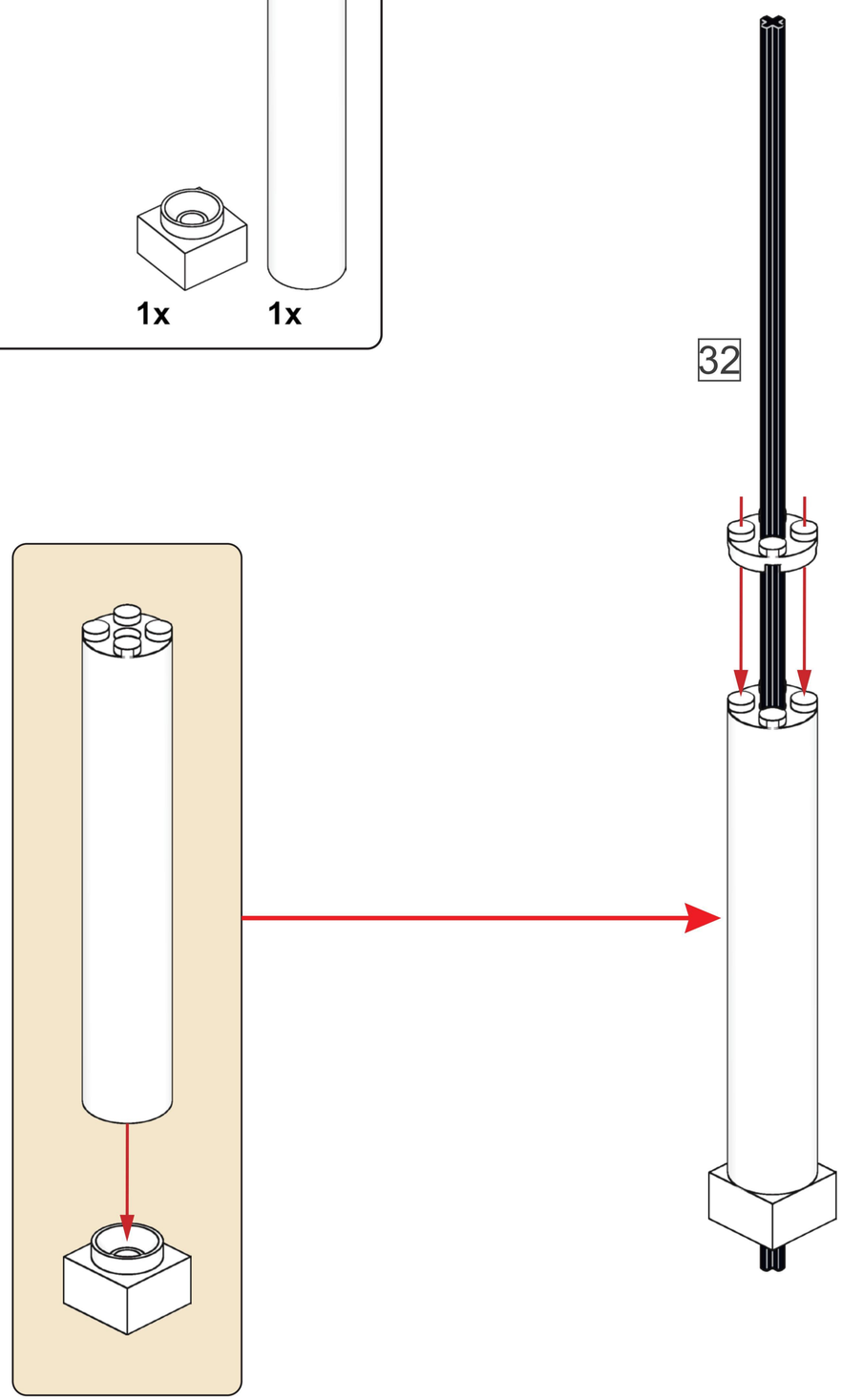

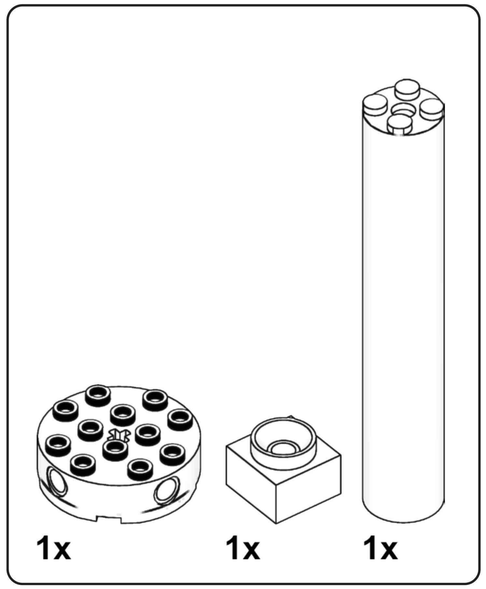

L60

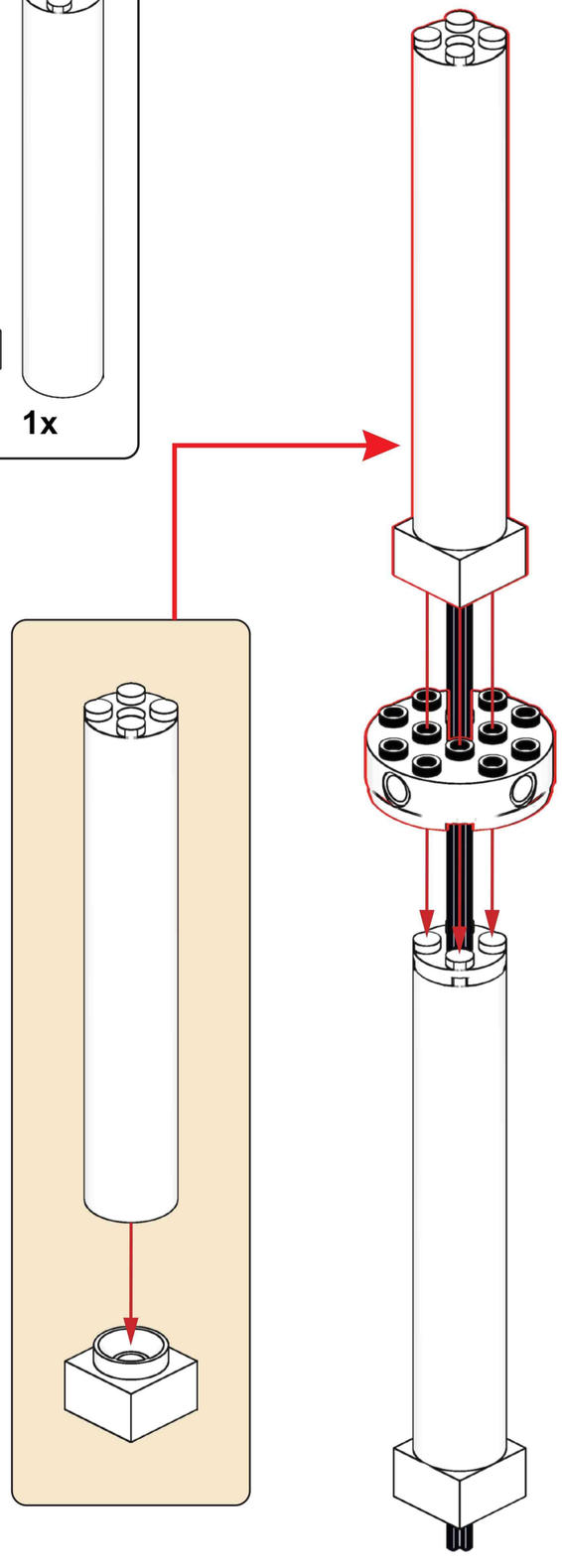

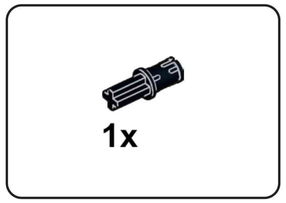

L61

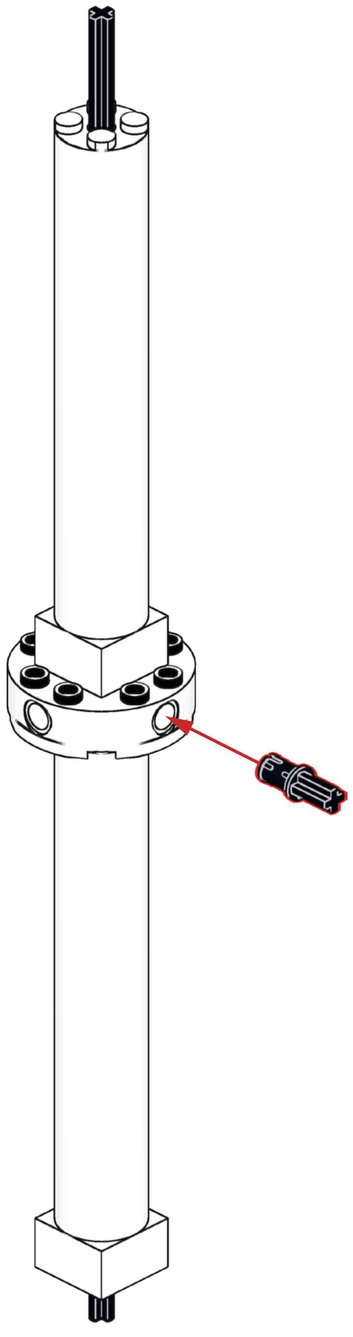

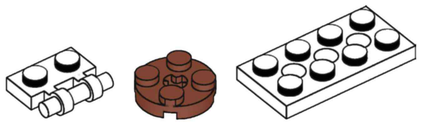

L62

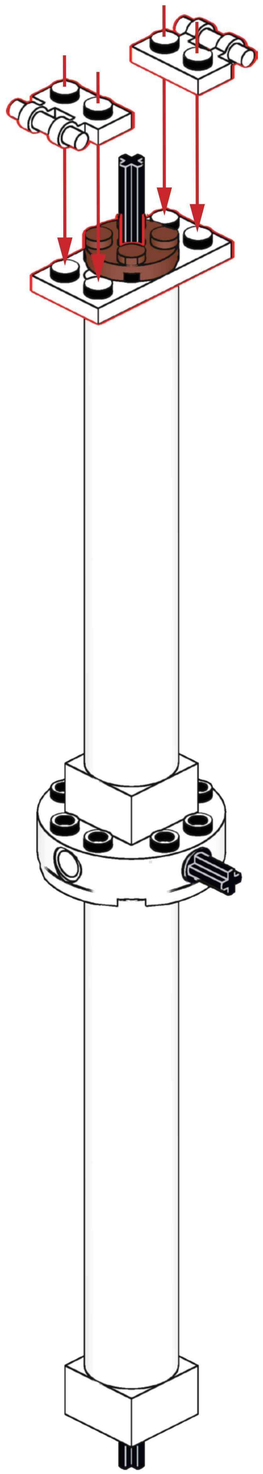

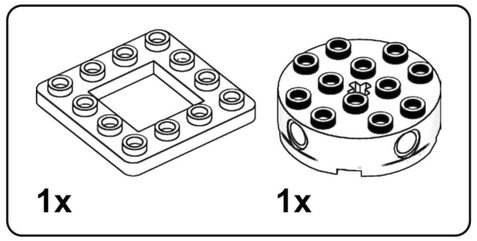

L63

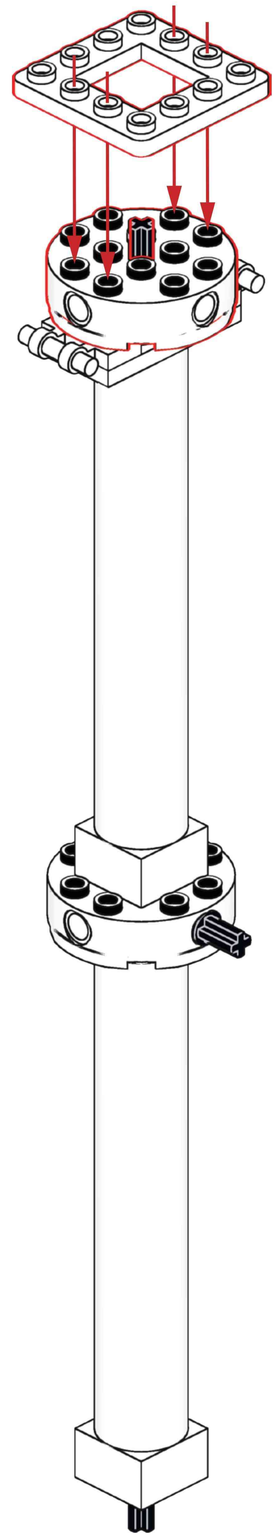

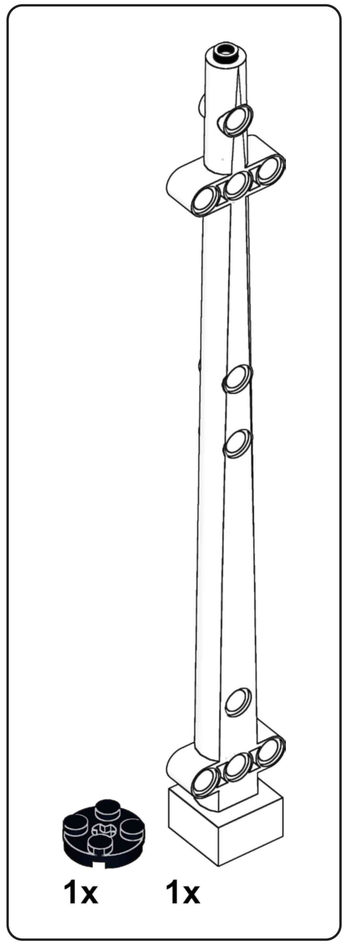

L64

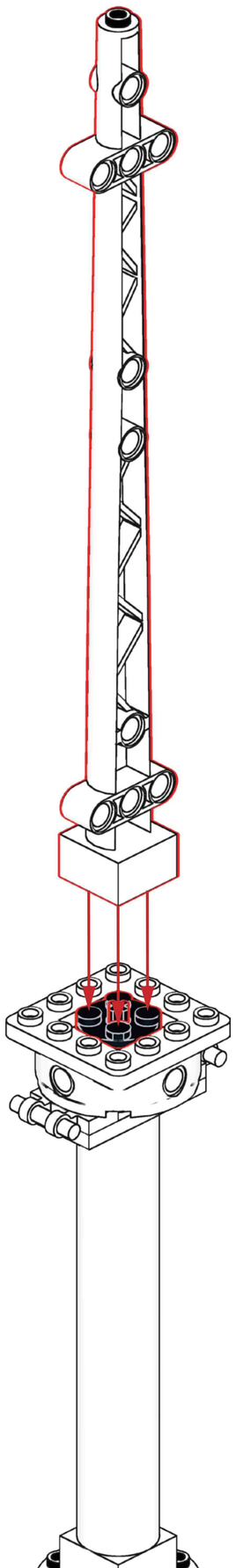

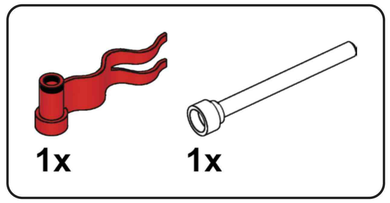

L65

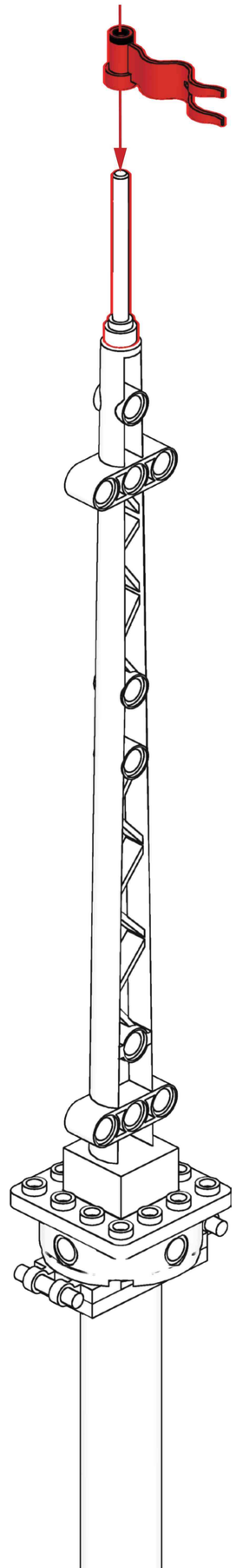

L66

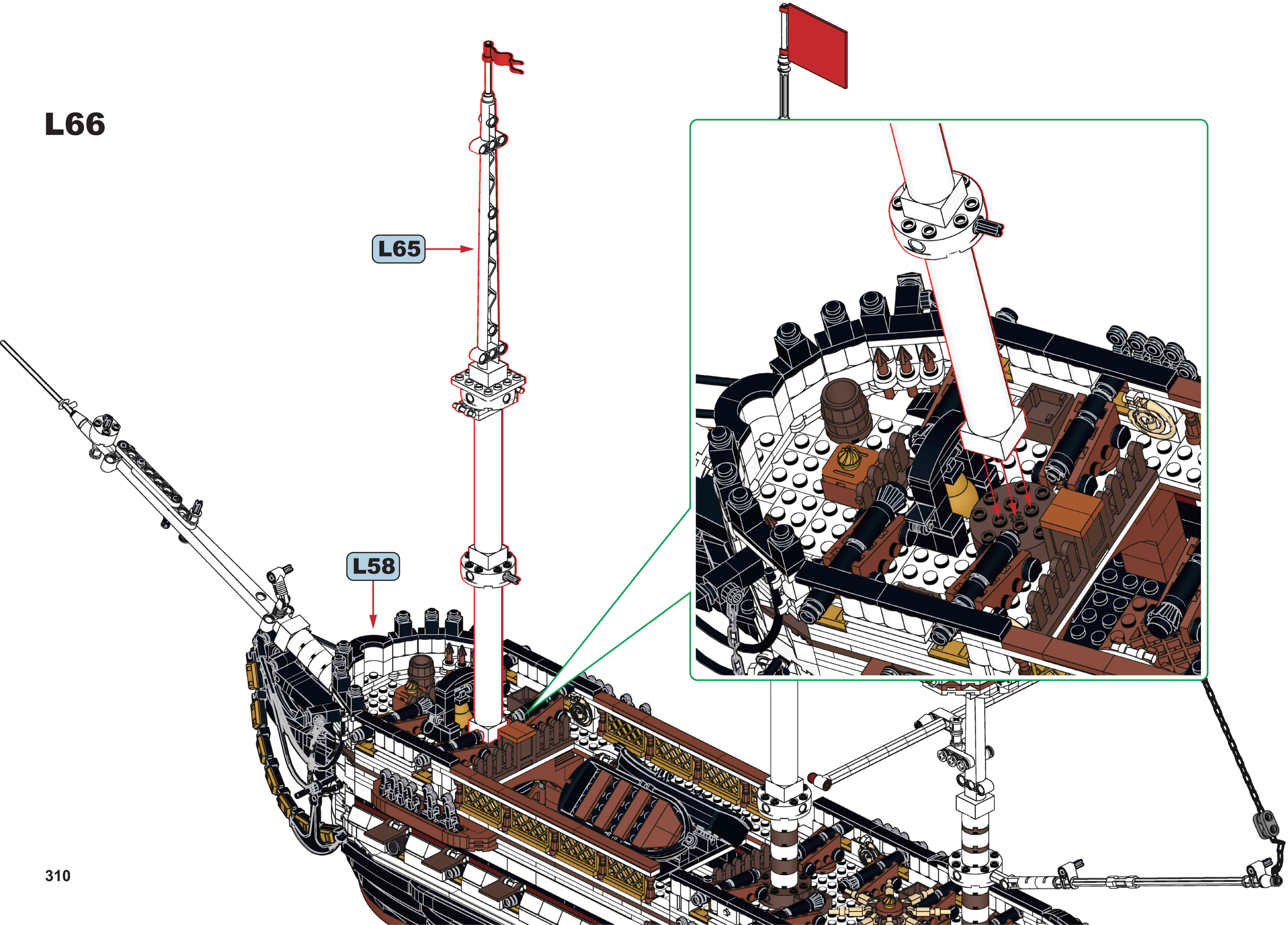

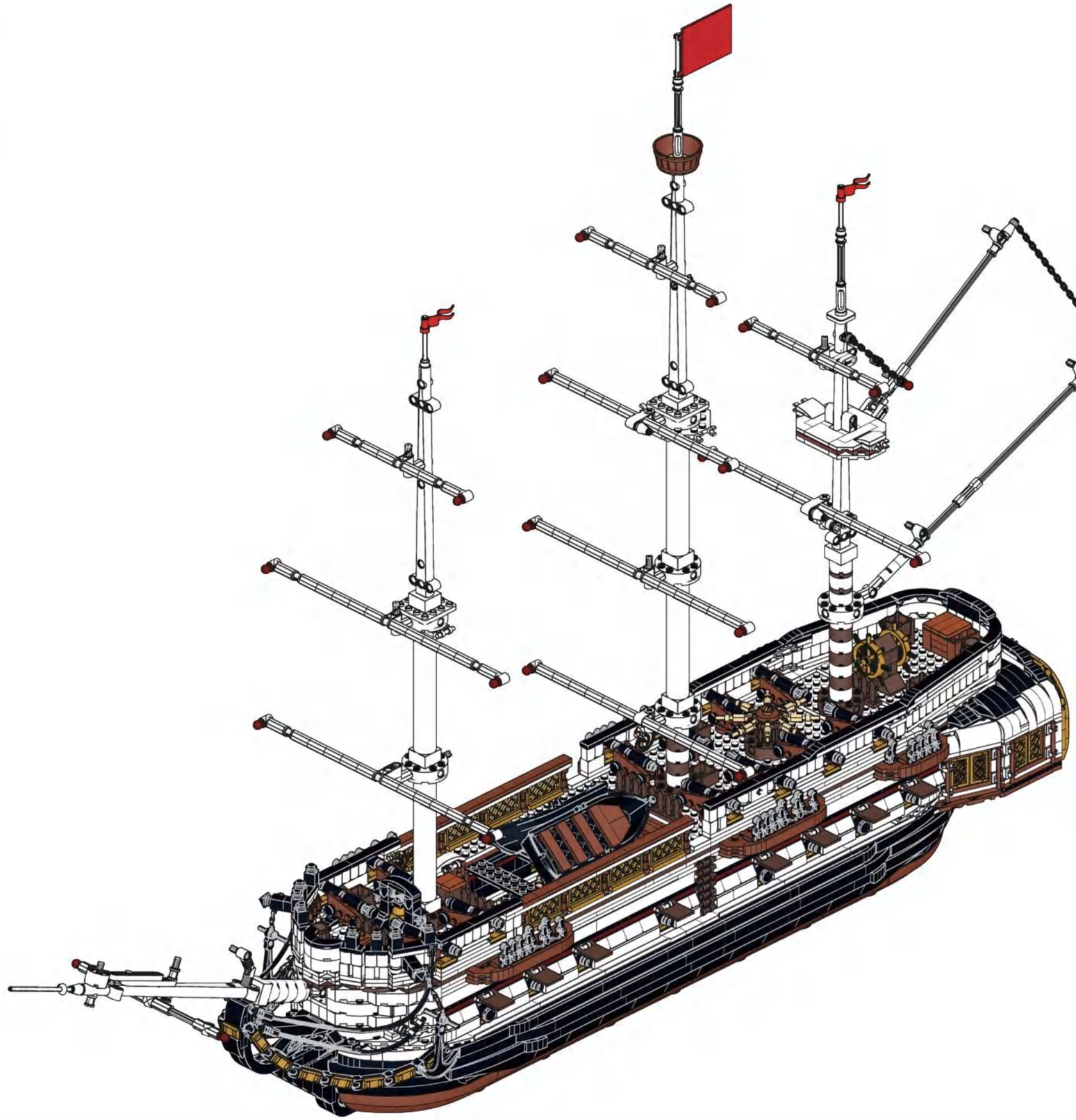

M

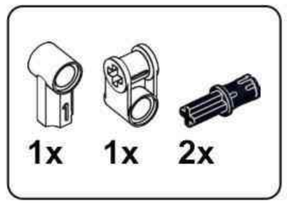

M1

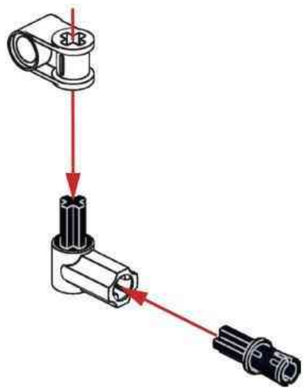

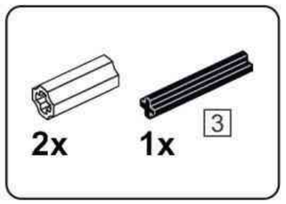

M2

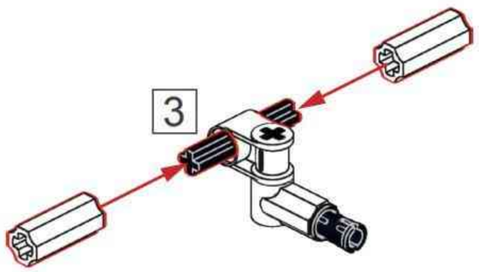

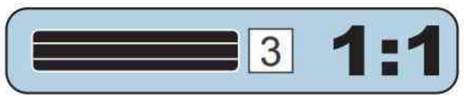

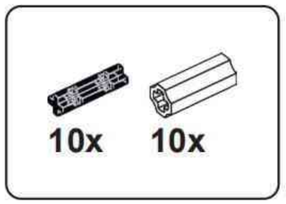

M3

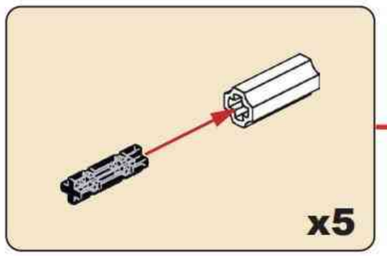

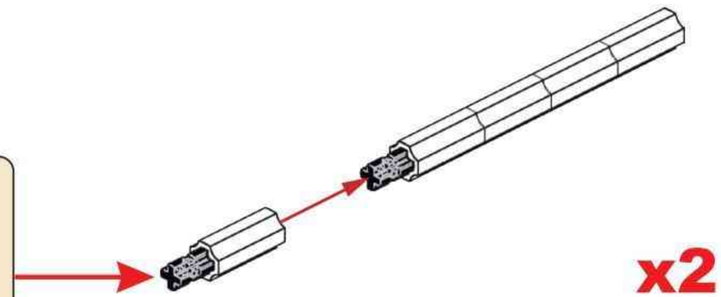

M4

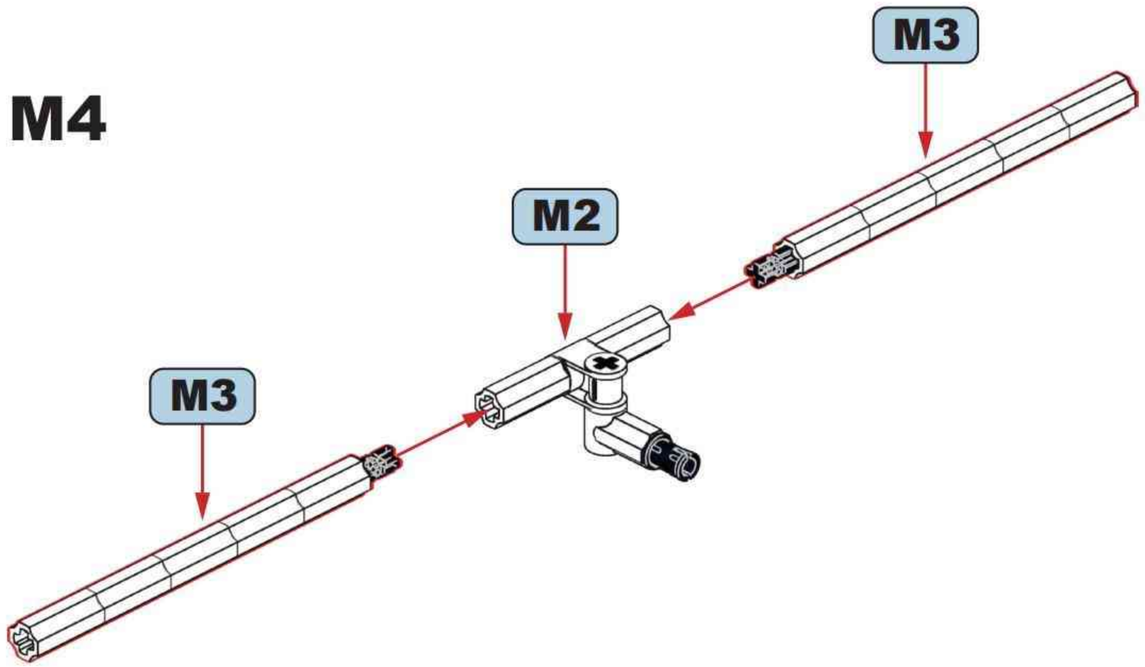

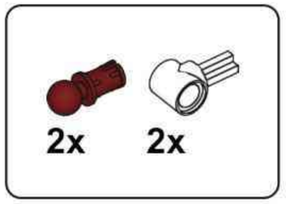

M5

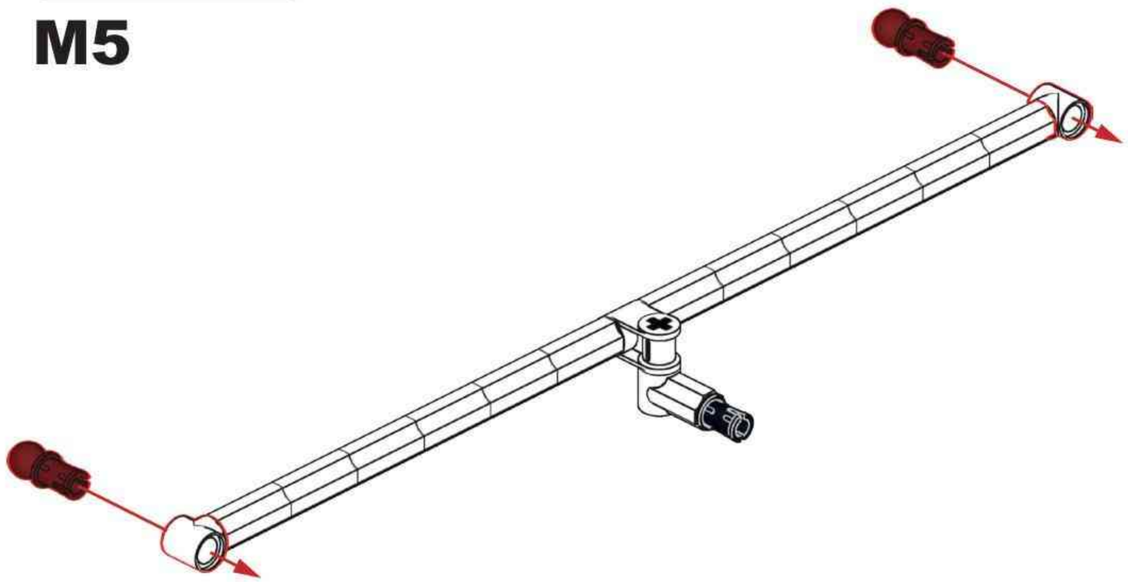

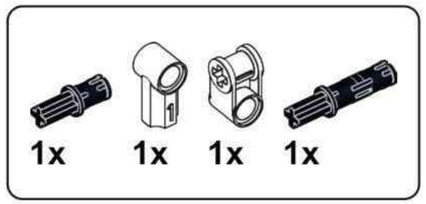

M6

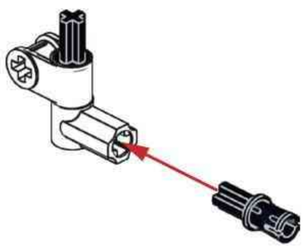

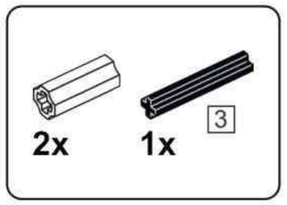

M7

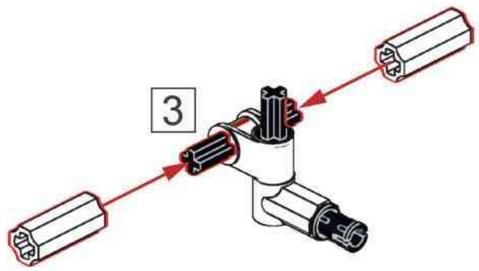

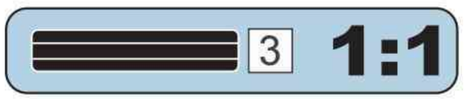

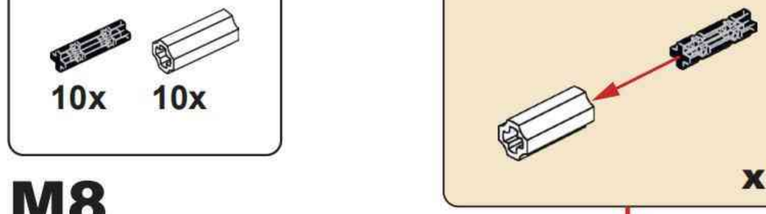

M8

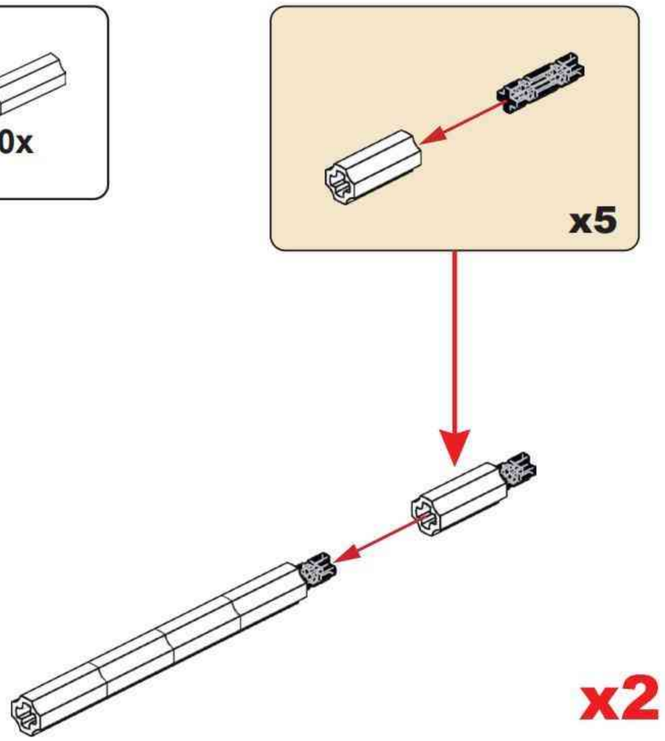

M9

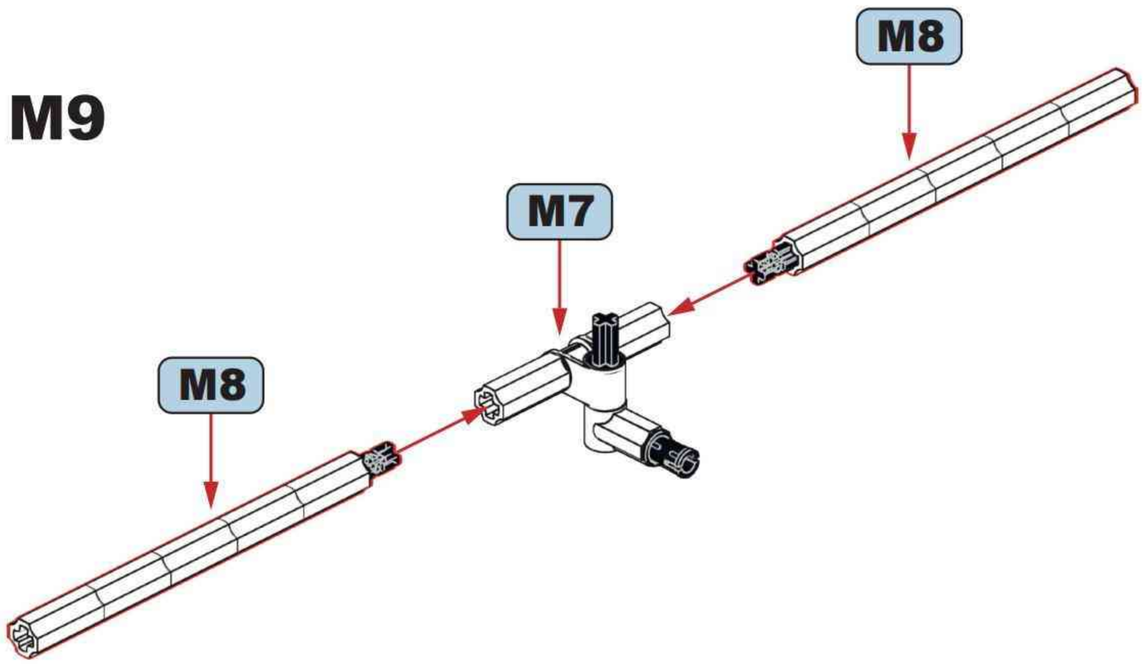

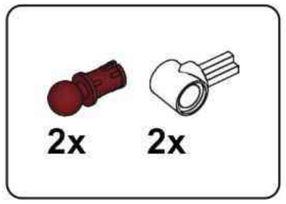

M10

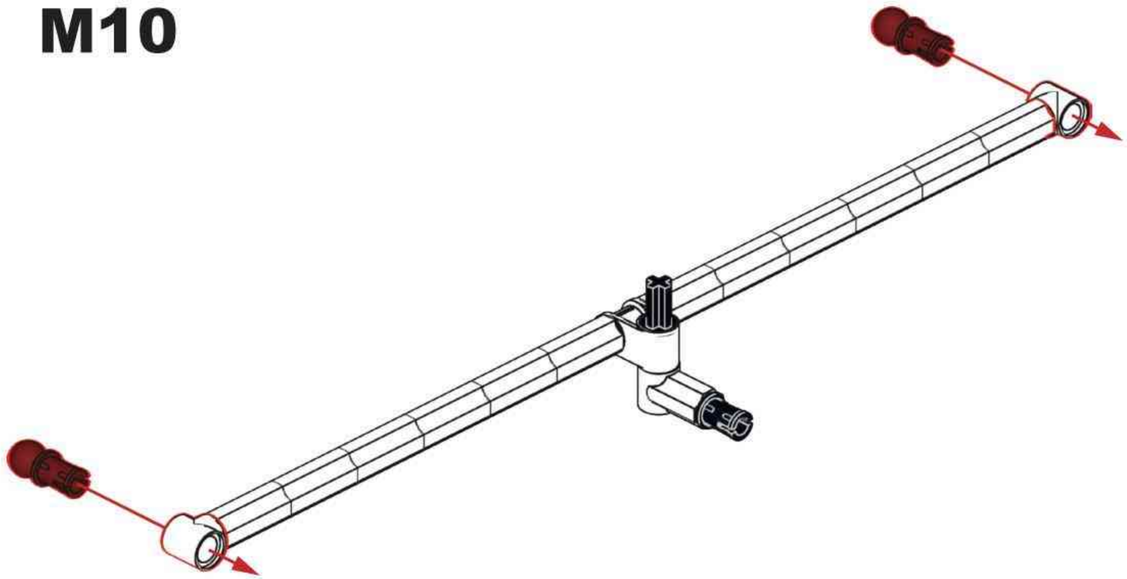

M11

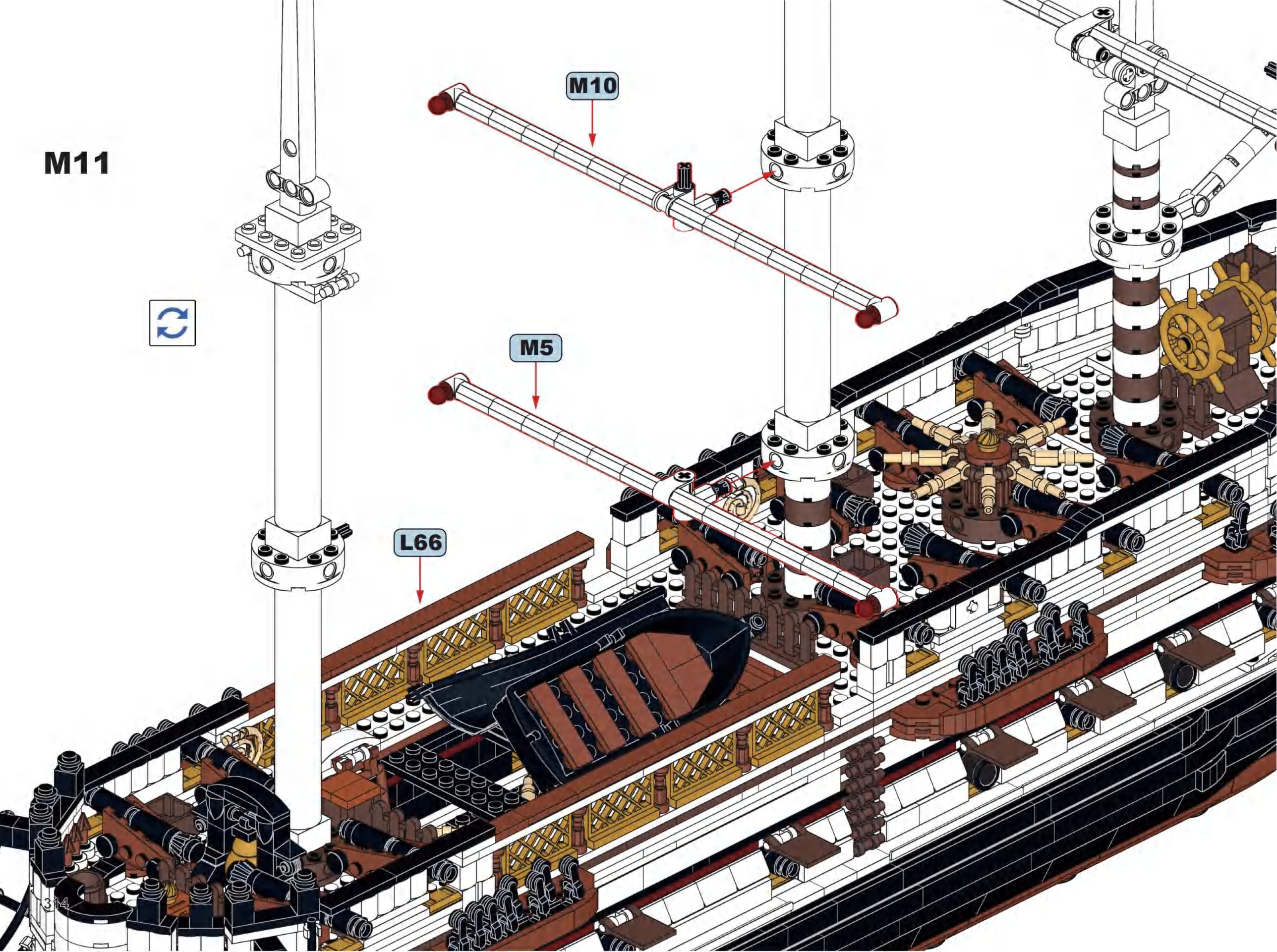

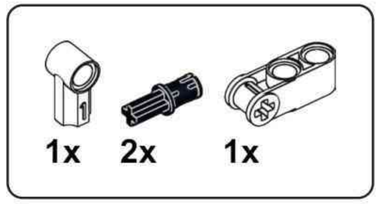

M12

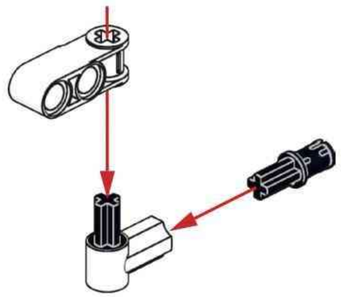

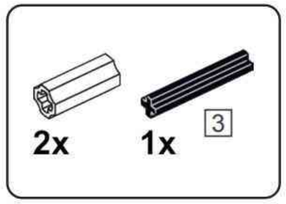

M13

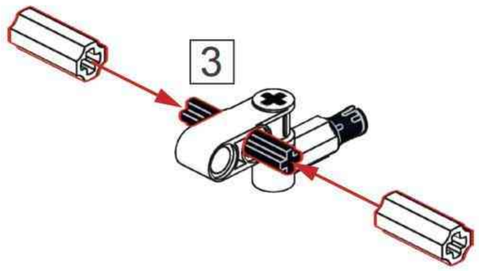

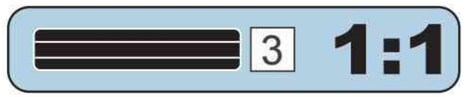

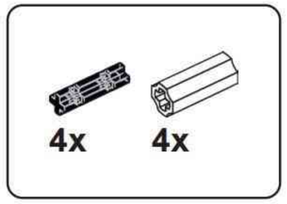

M14

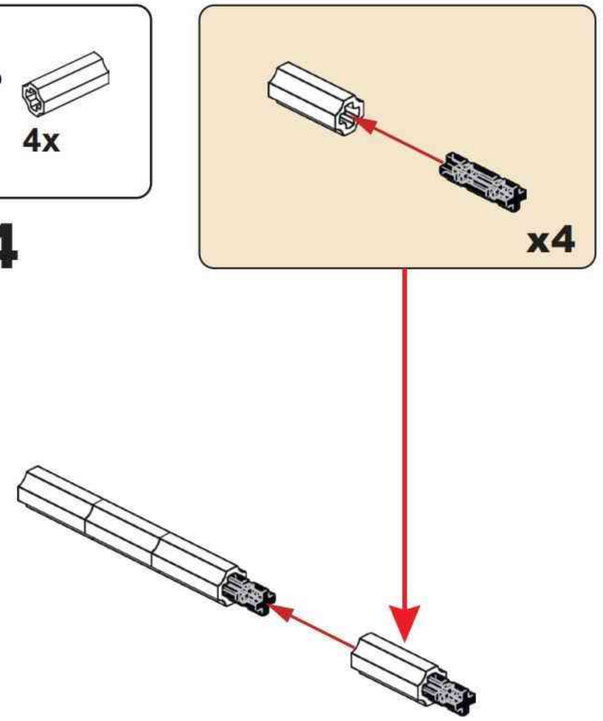

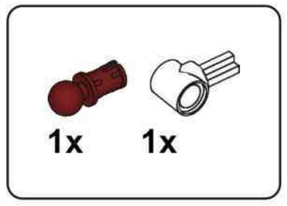

M15

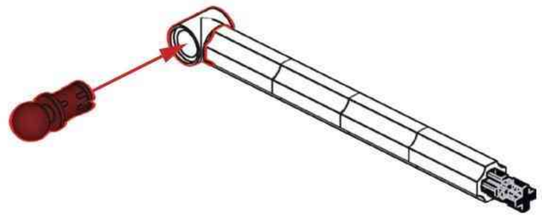

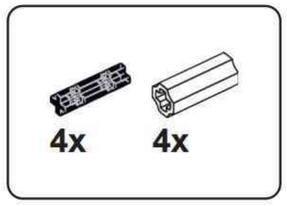

M16

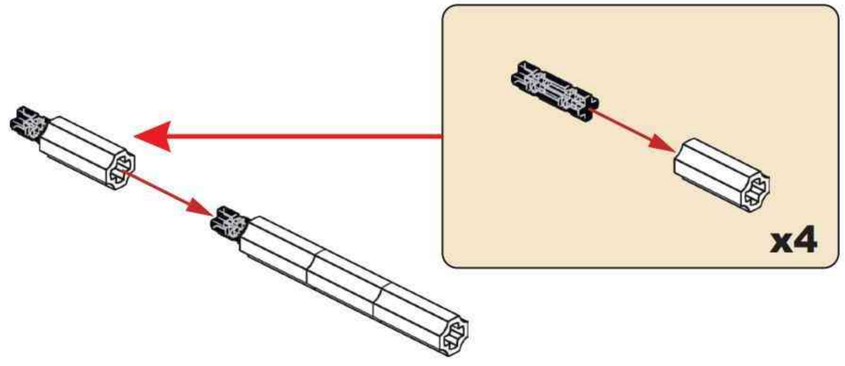

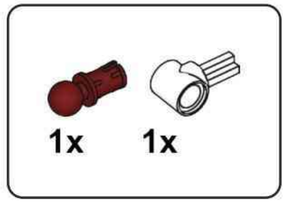

M17

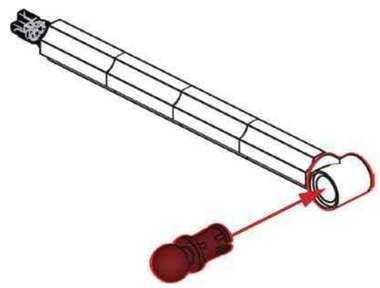

M18

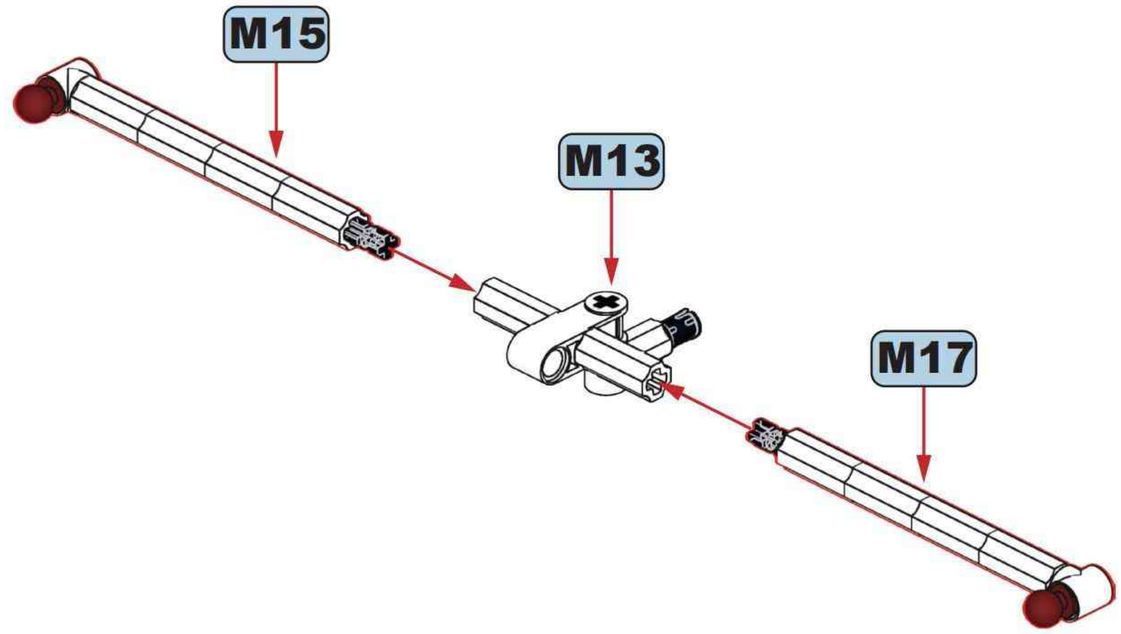

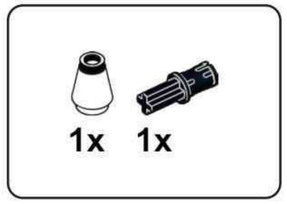

M19

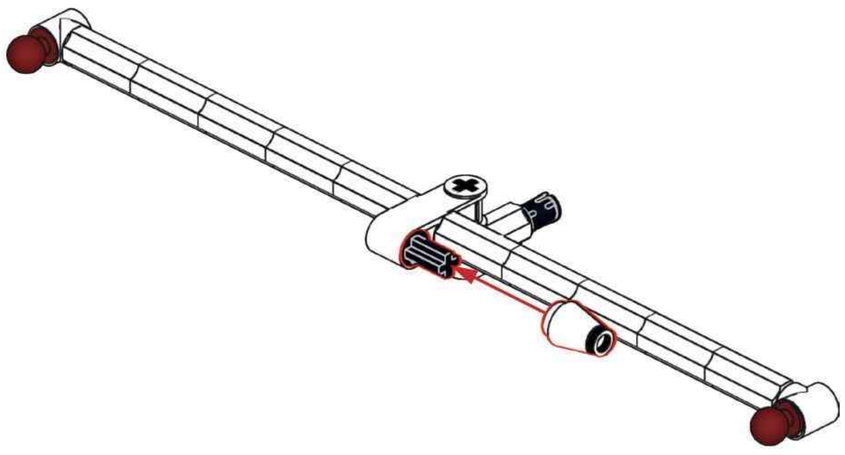

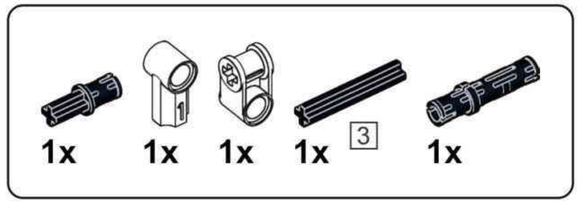

M20

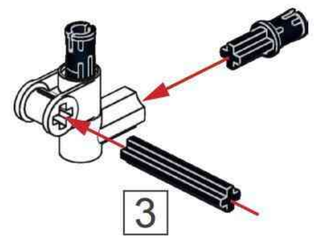

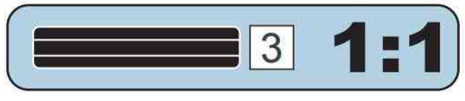

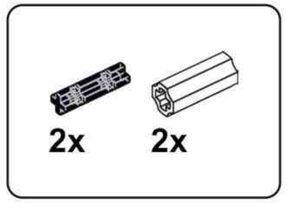

M21

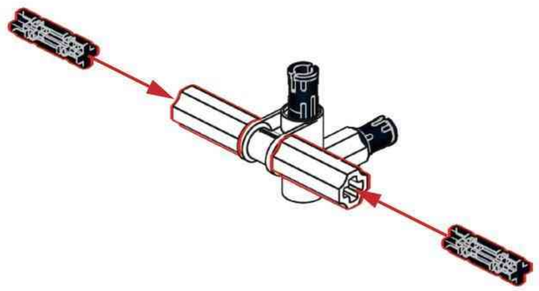

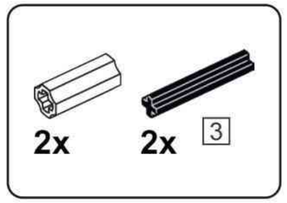

M22

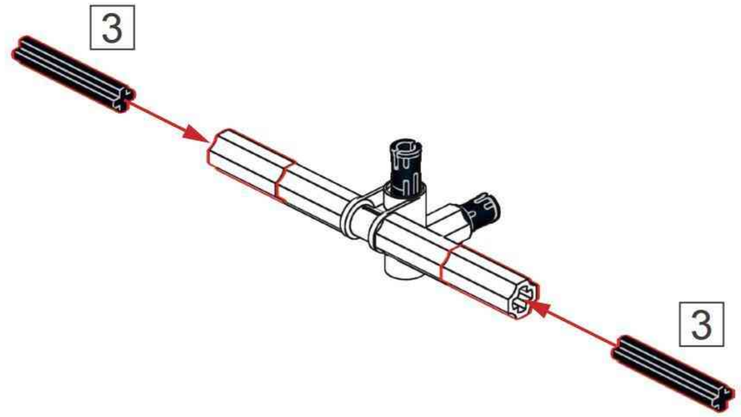

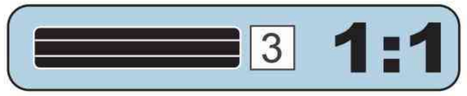

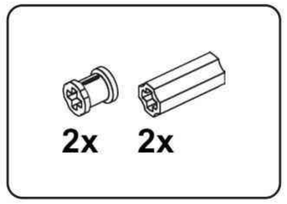

M23

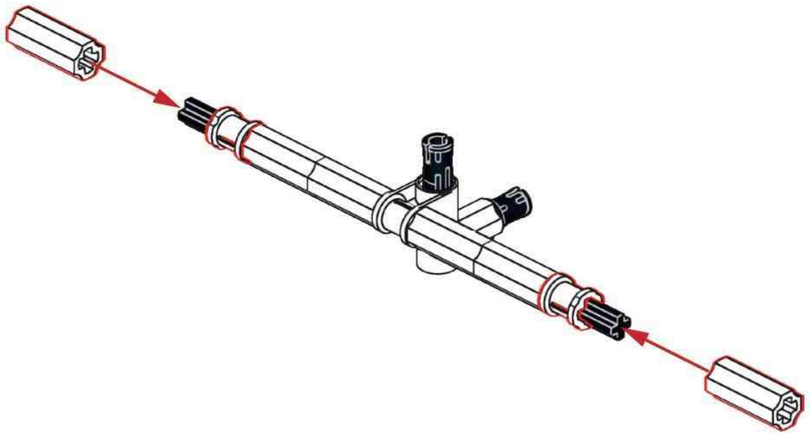

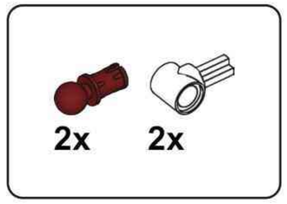

M24

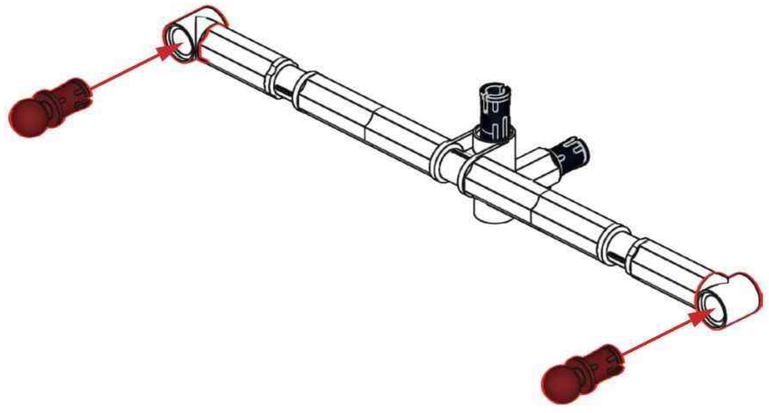

M25

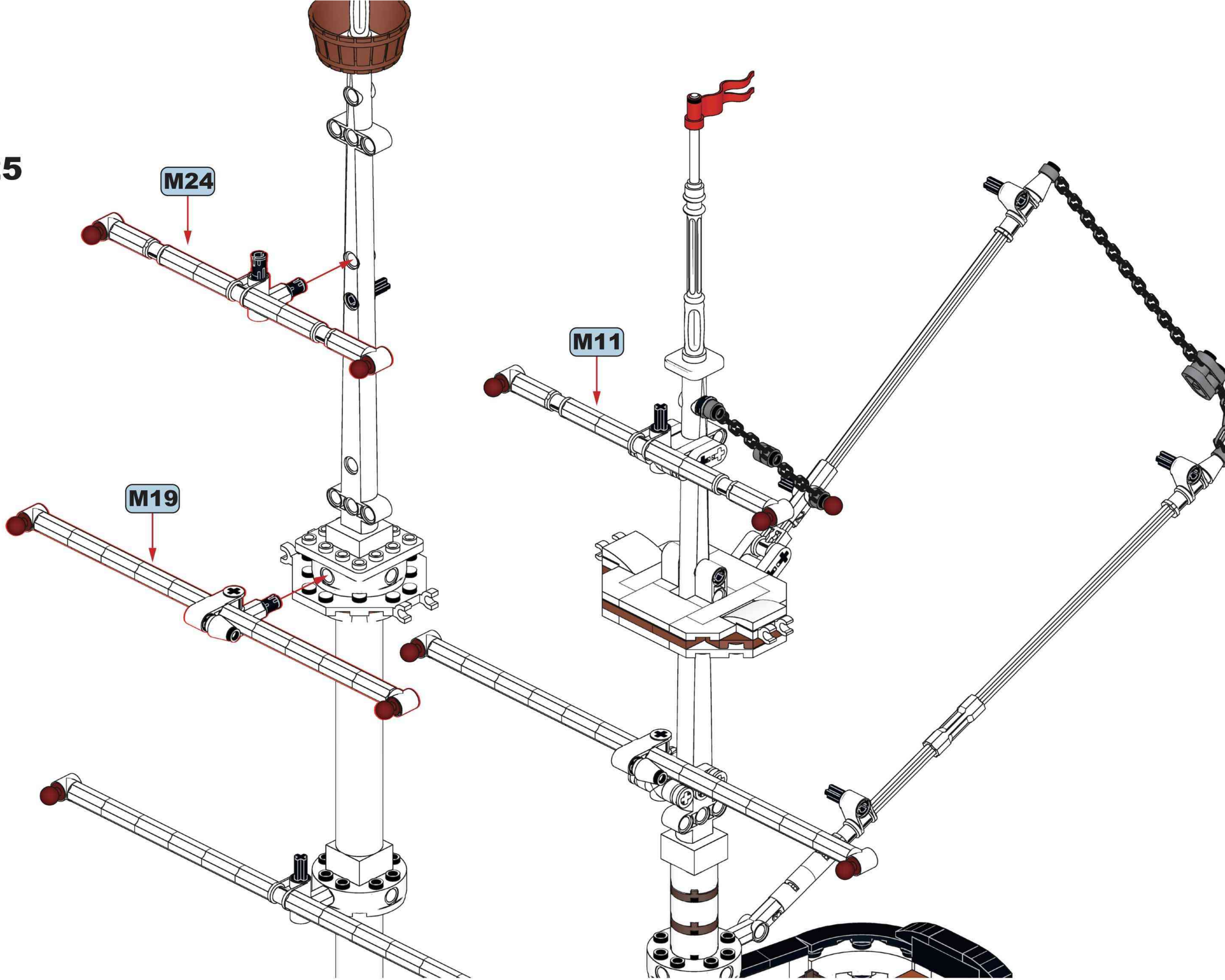

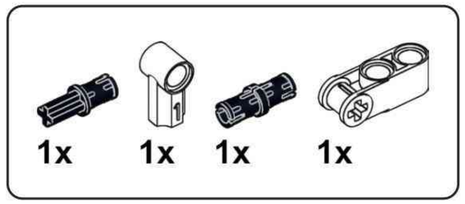

M26

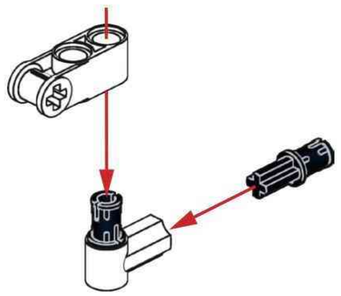

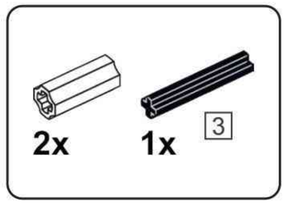

M27

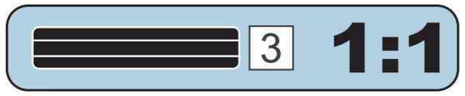

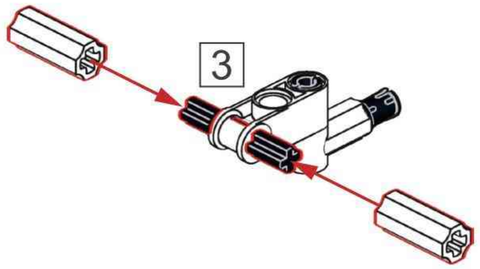

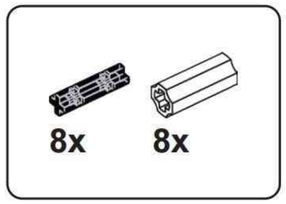

M28

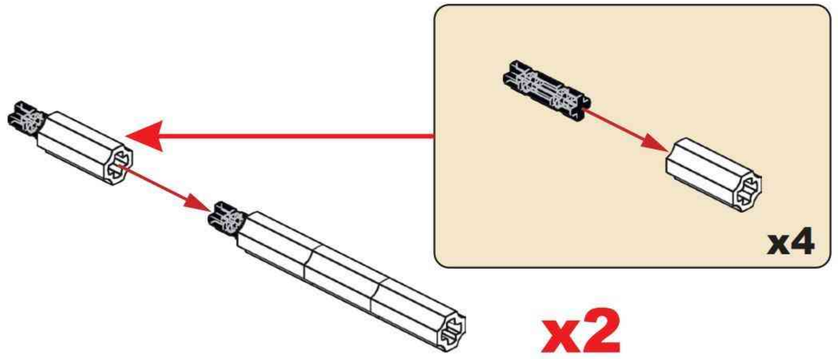

M29

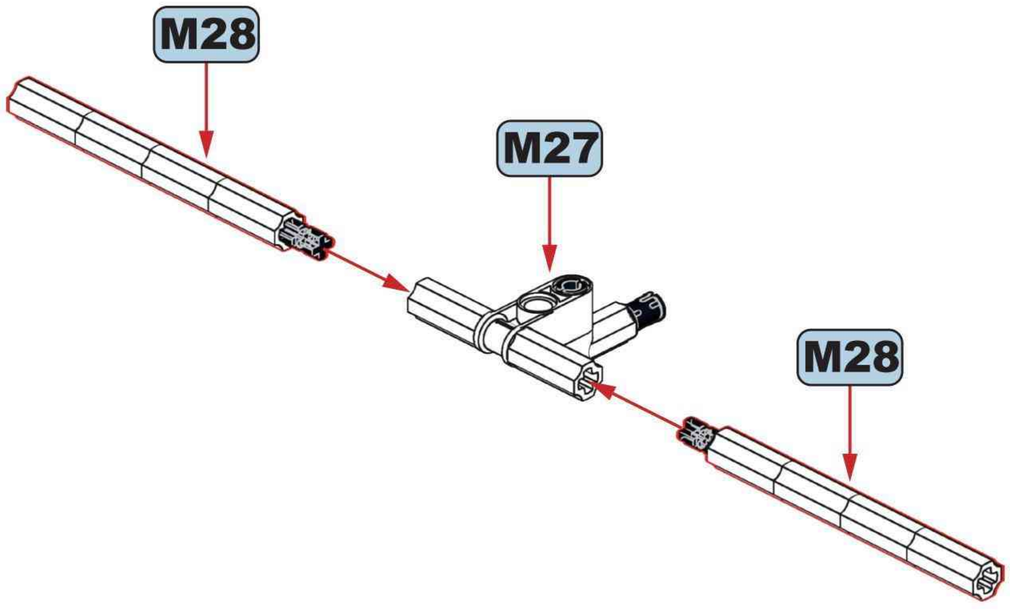

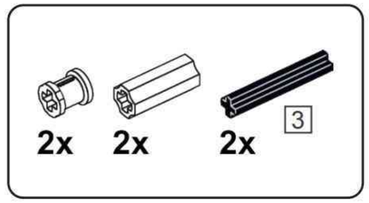

M30

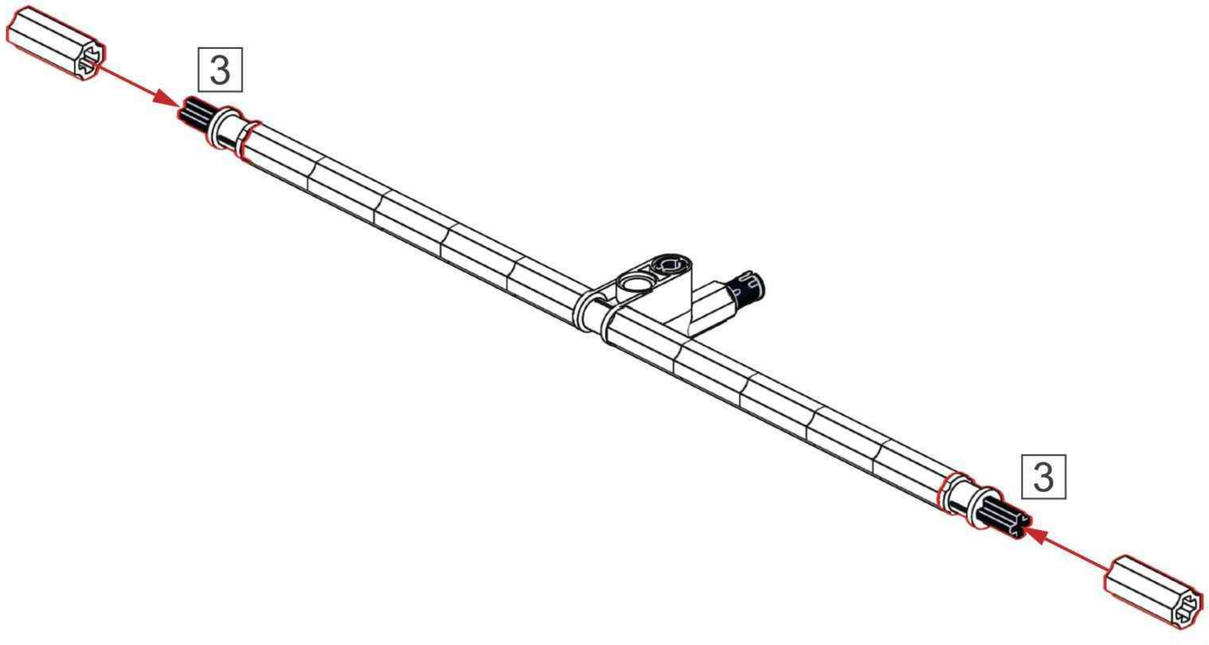

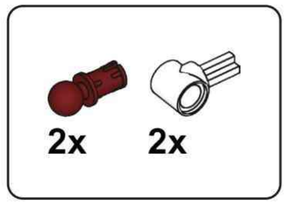

M31

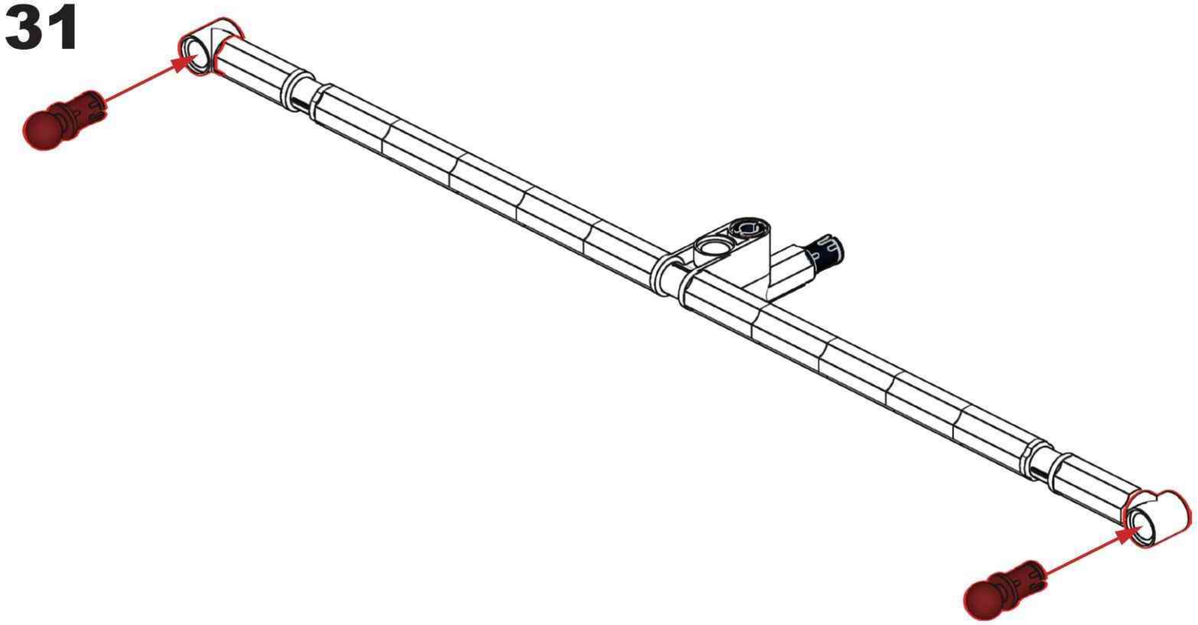

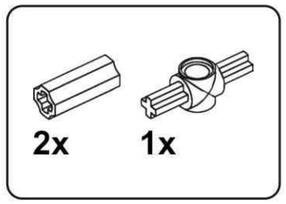

M32

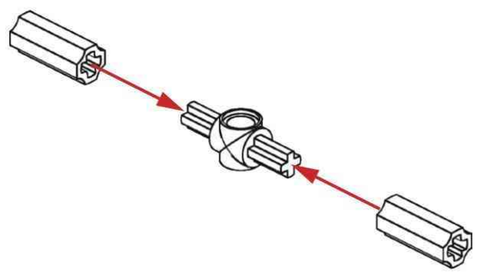

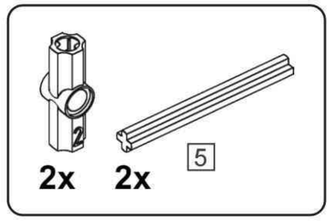

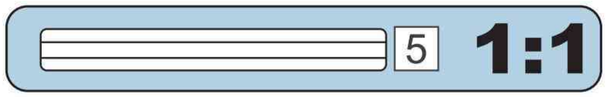

M33

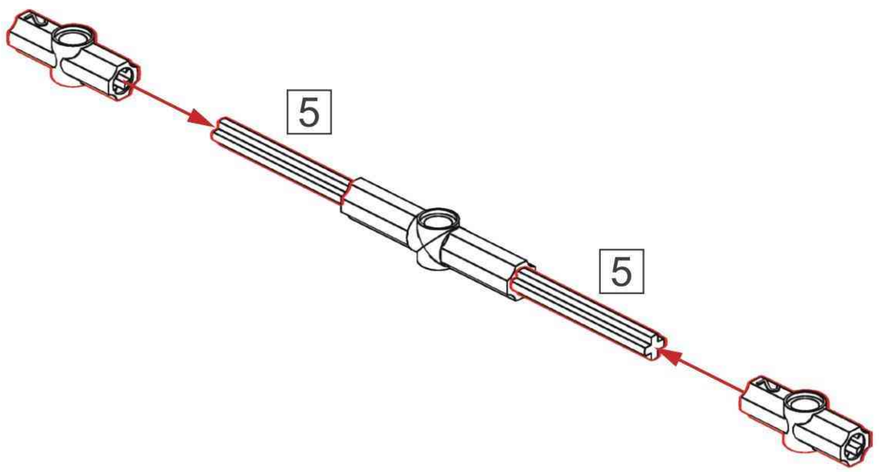

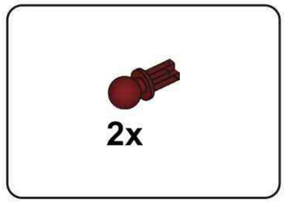

M34

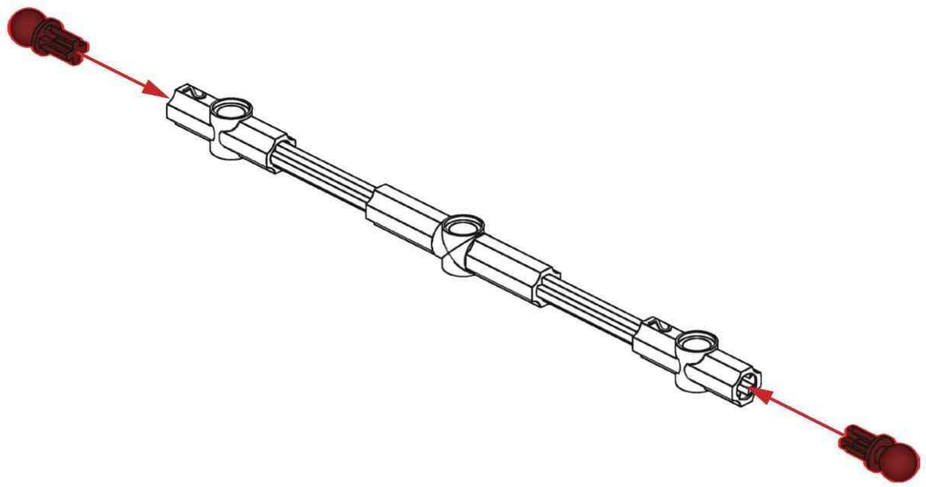

M35

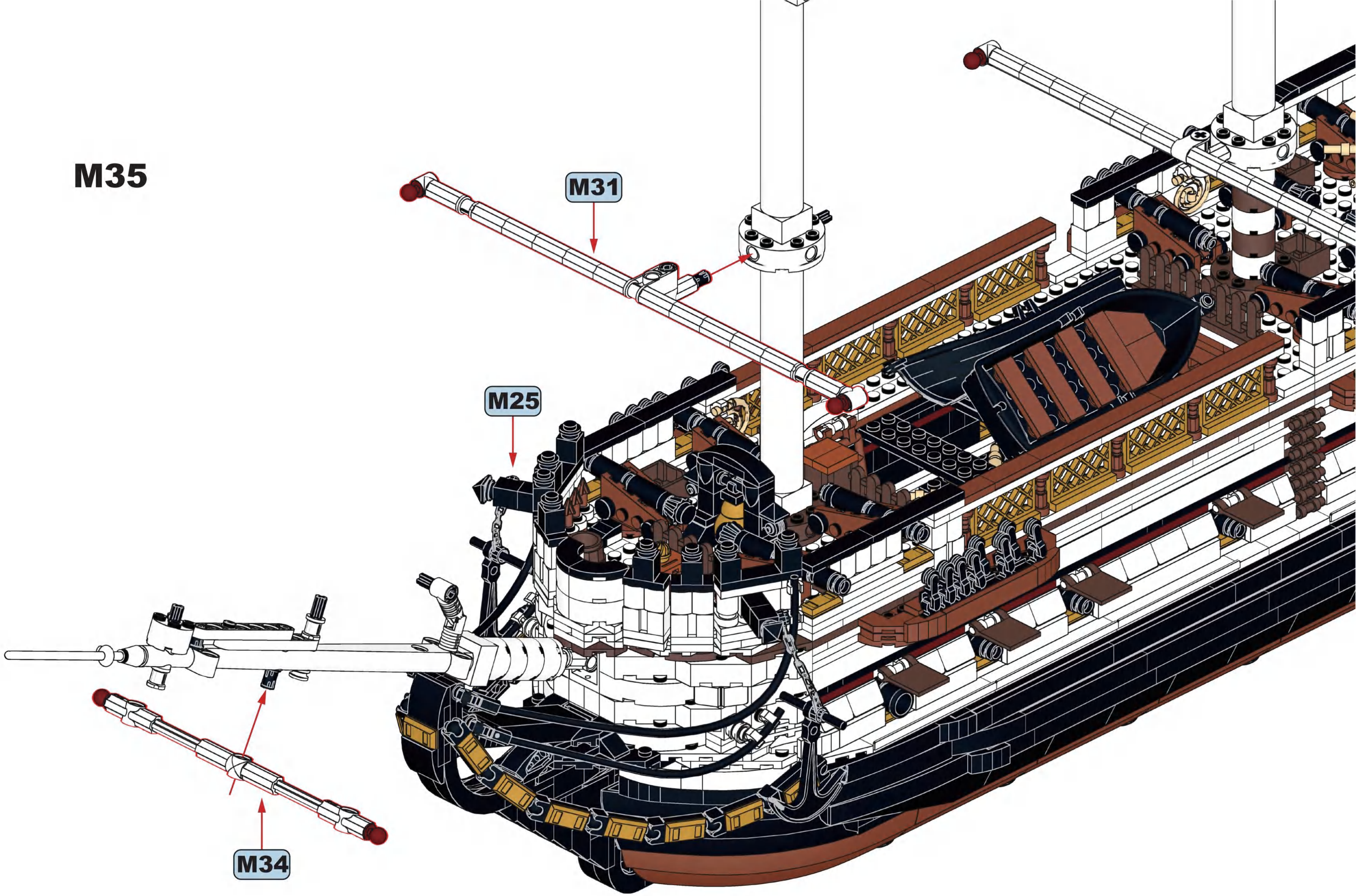

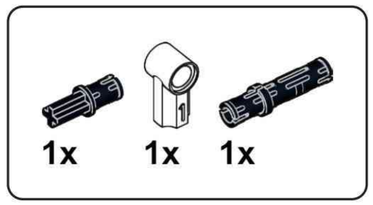

M36

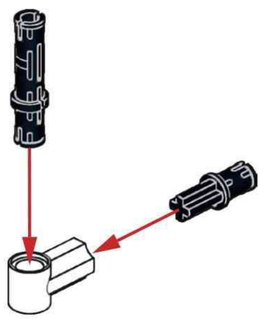

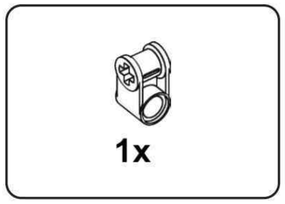

M37

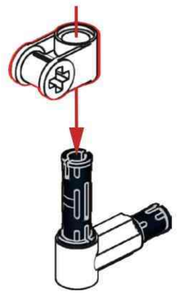

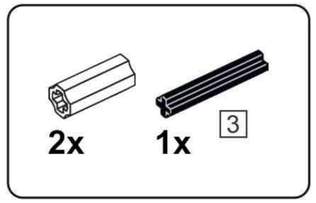

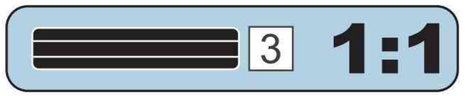

M38

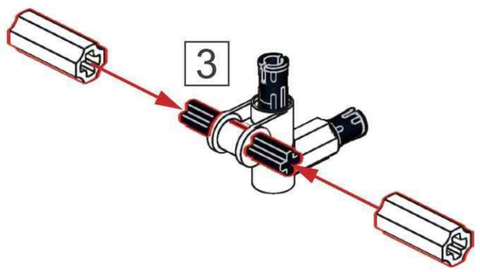

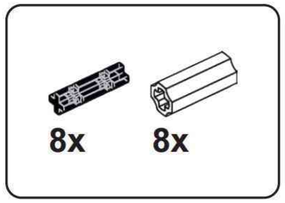

M39

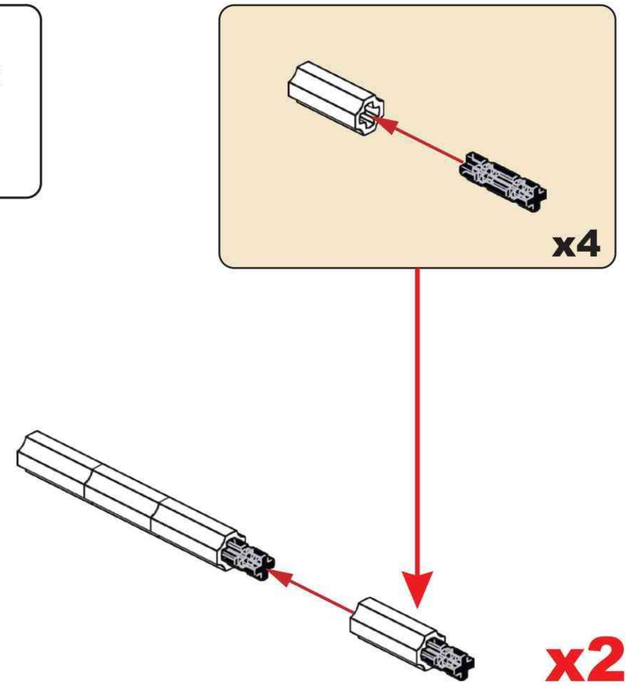

M40

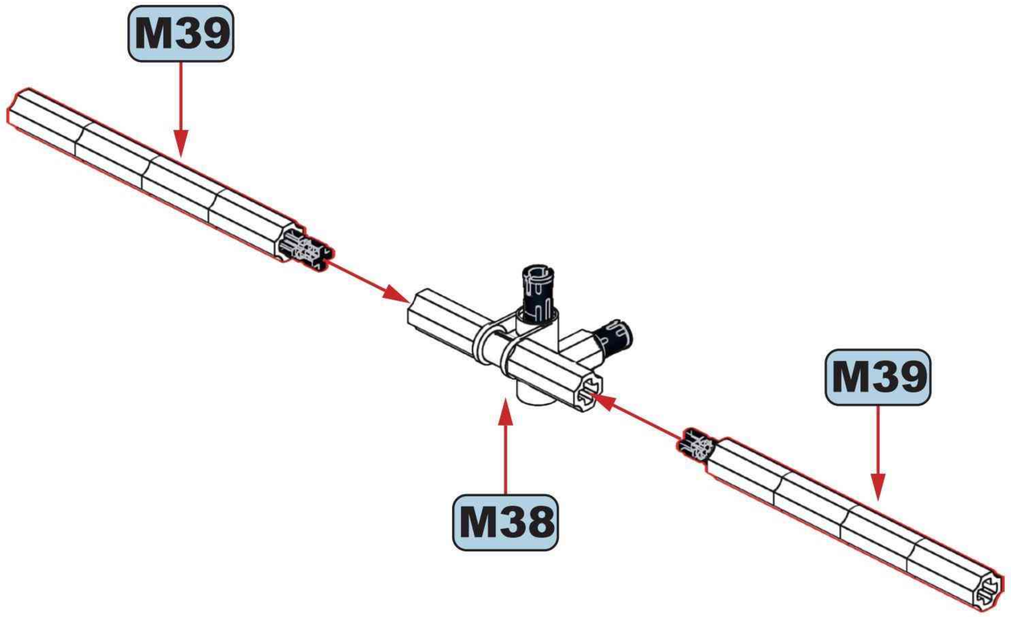

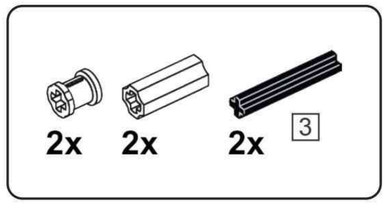

M41

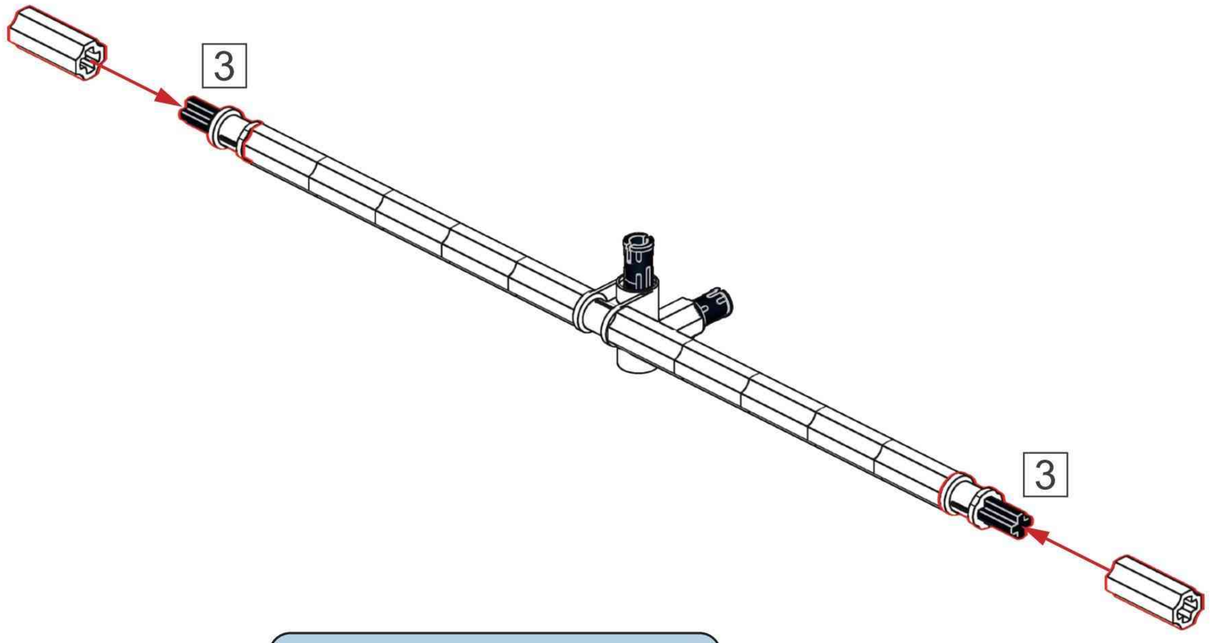

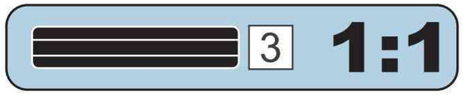

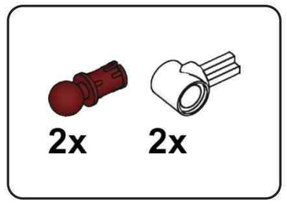

M42

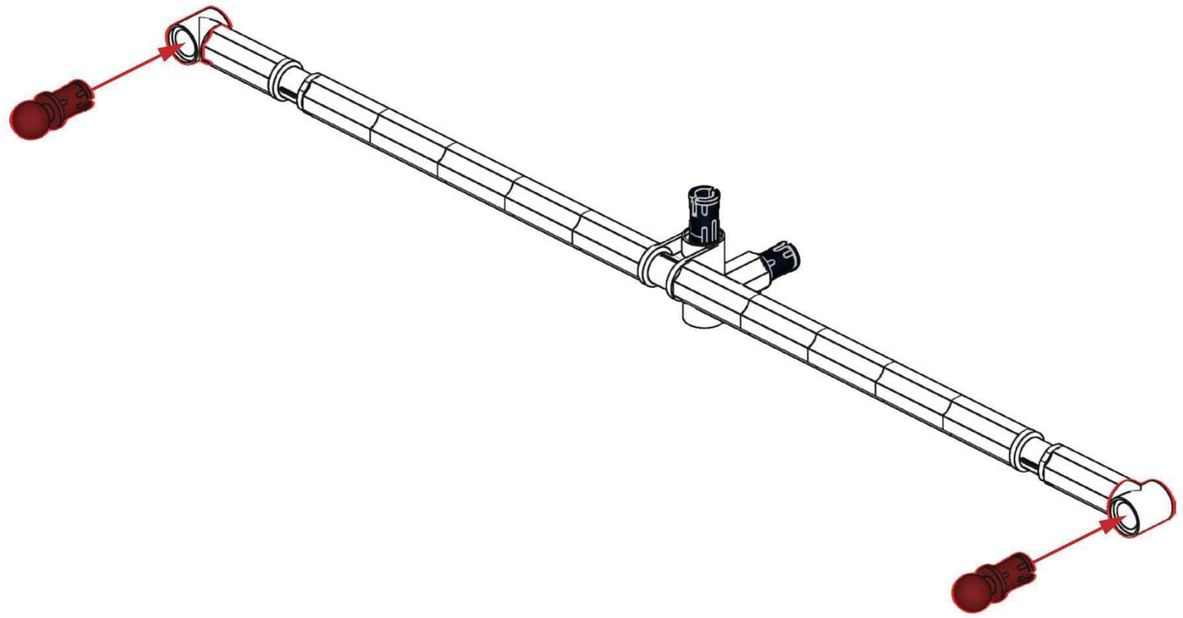

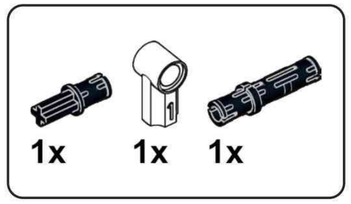

M43

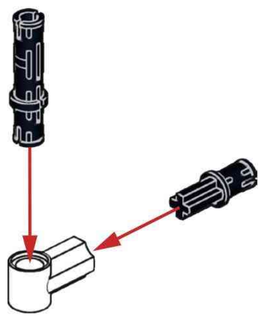

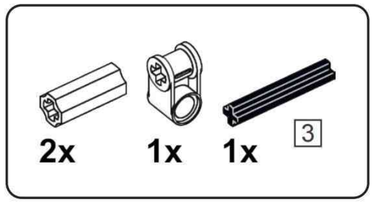

M44

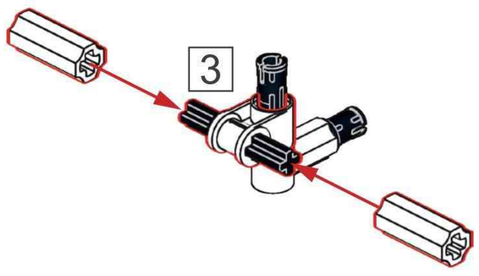

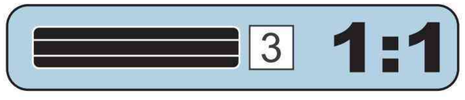

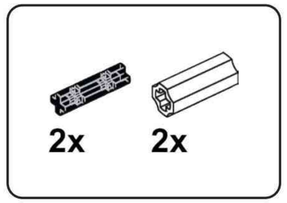

M45

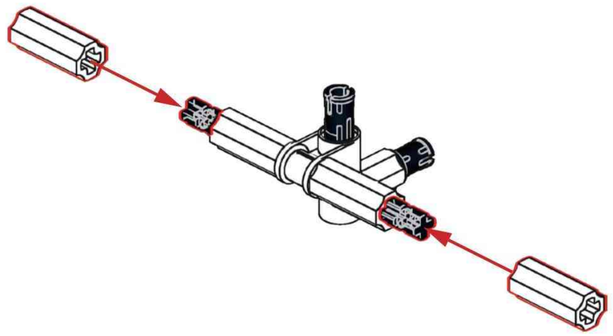

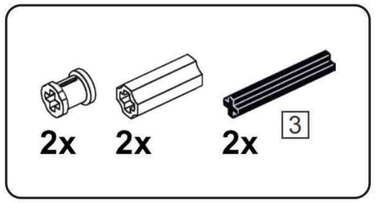

M46

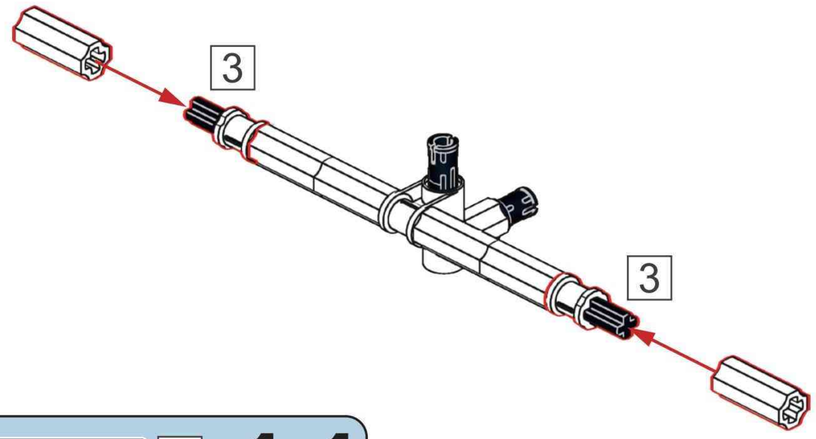

3 1:1

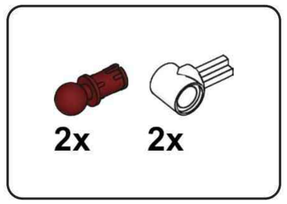

M47

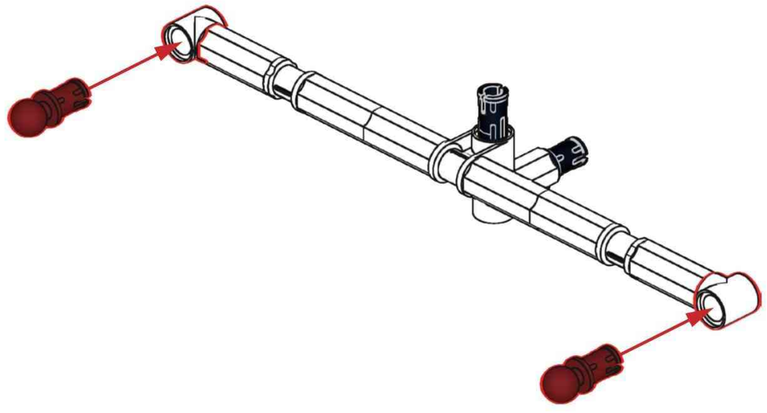

M48

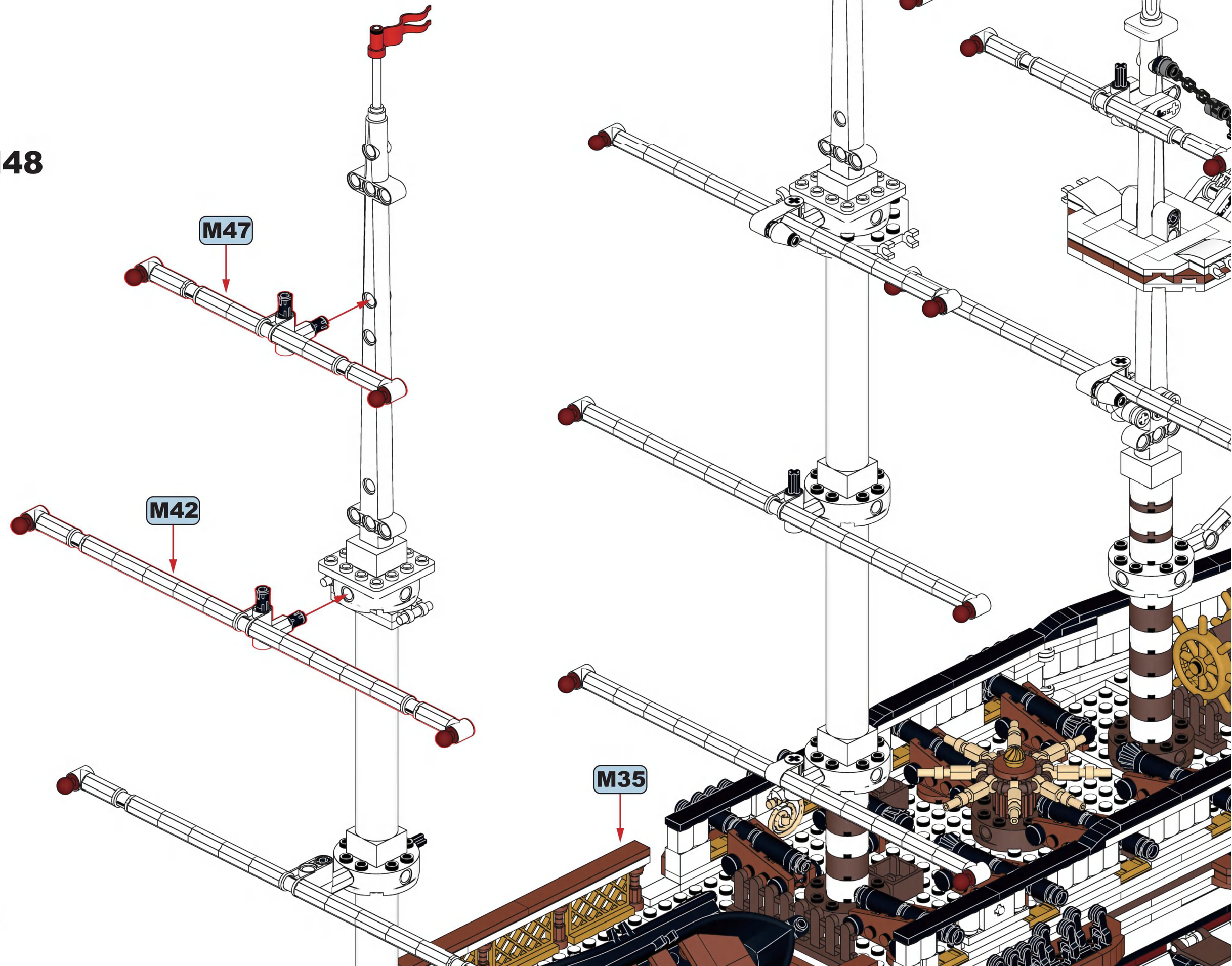

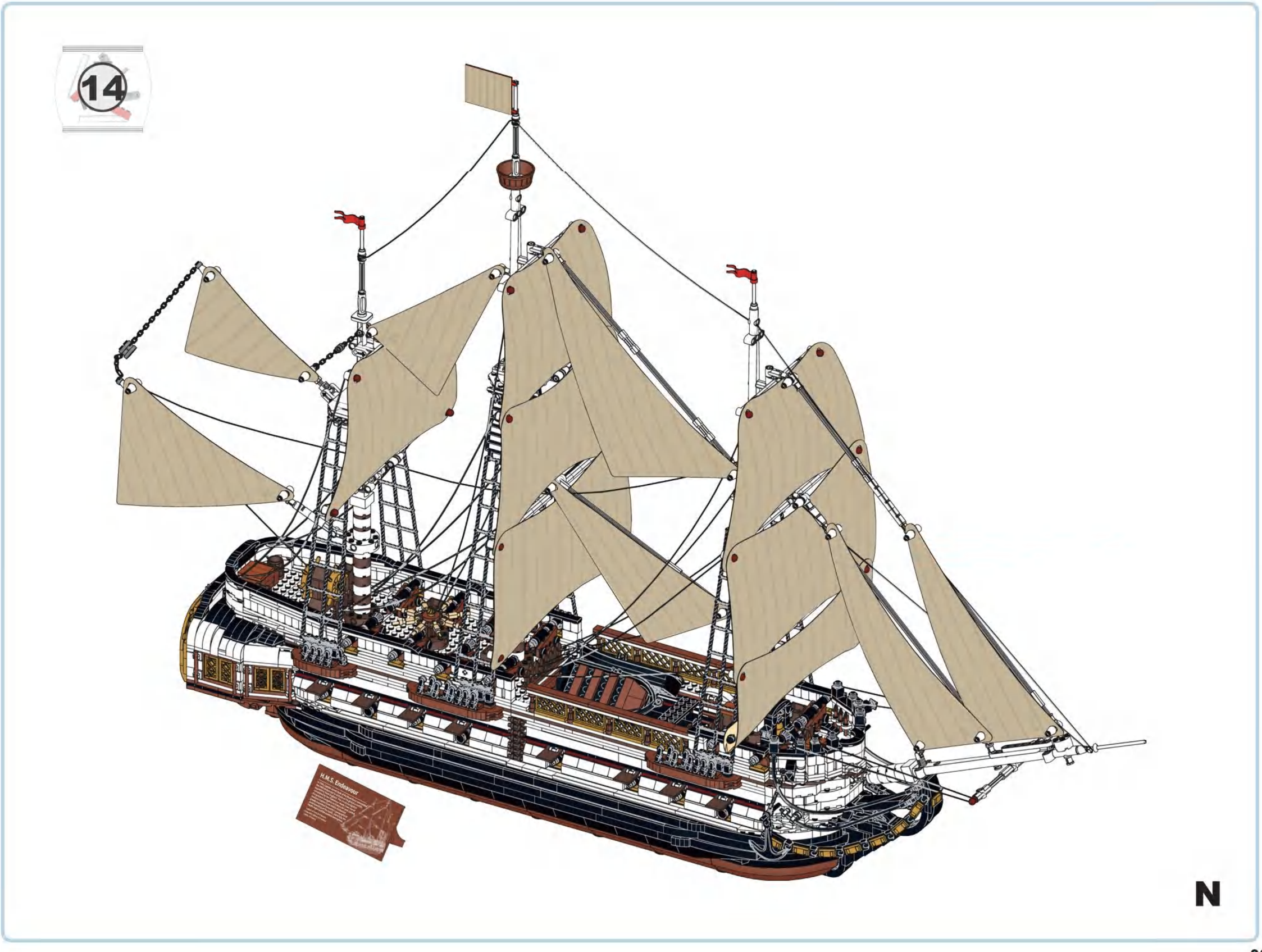
14
H.M.S. Endeavour
N

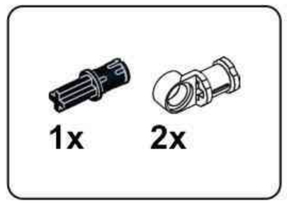

N1

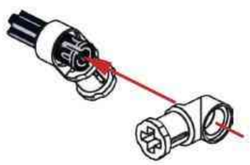

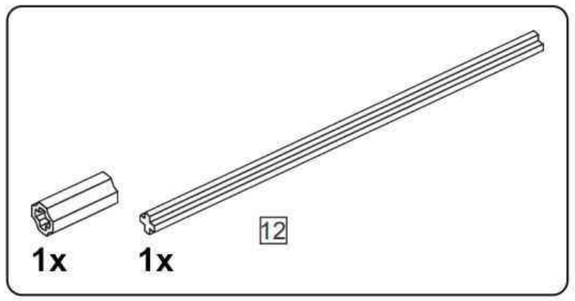

N2

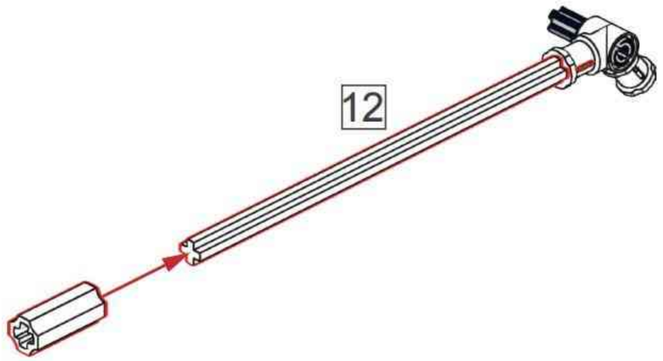

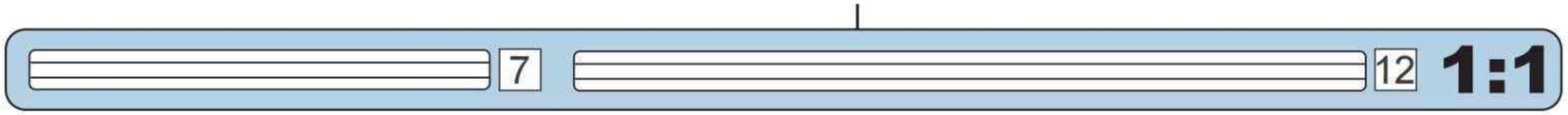

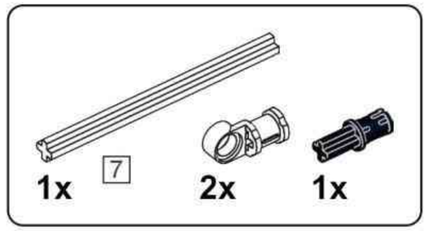

N3

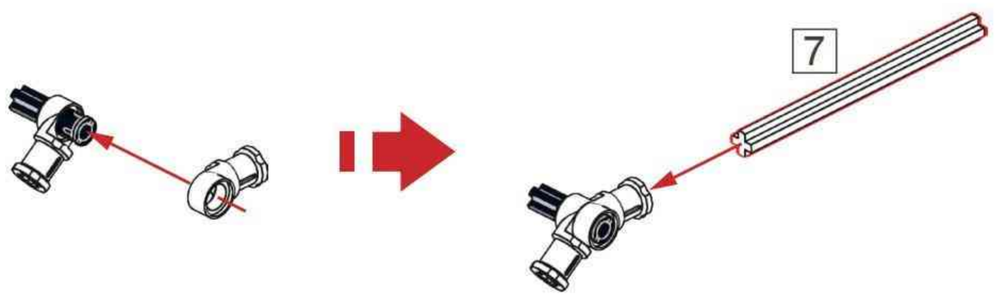
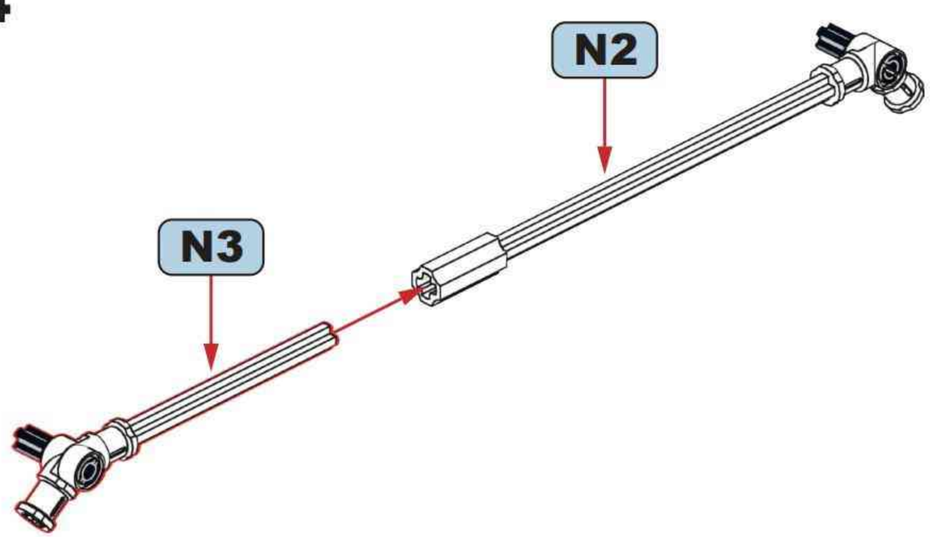
N4