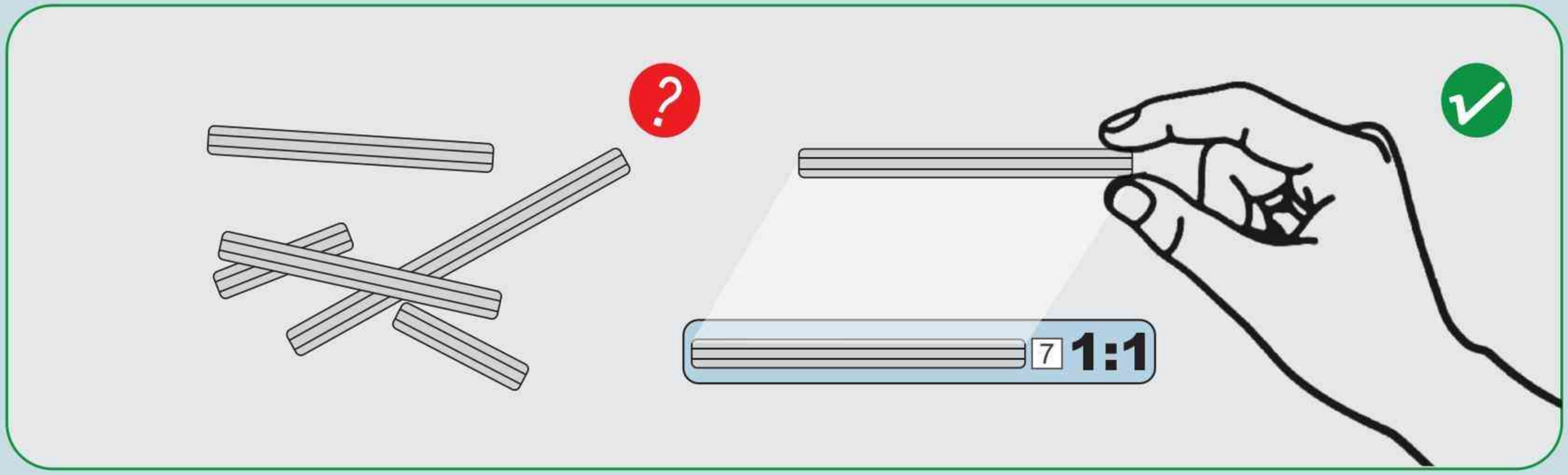
7
1:1

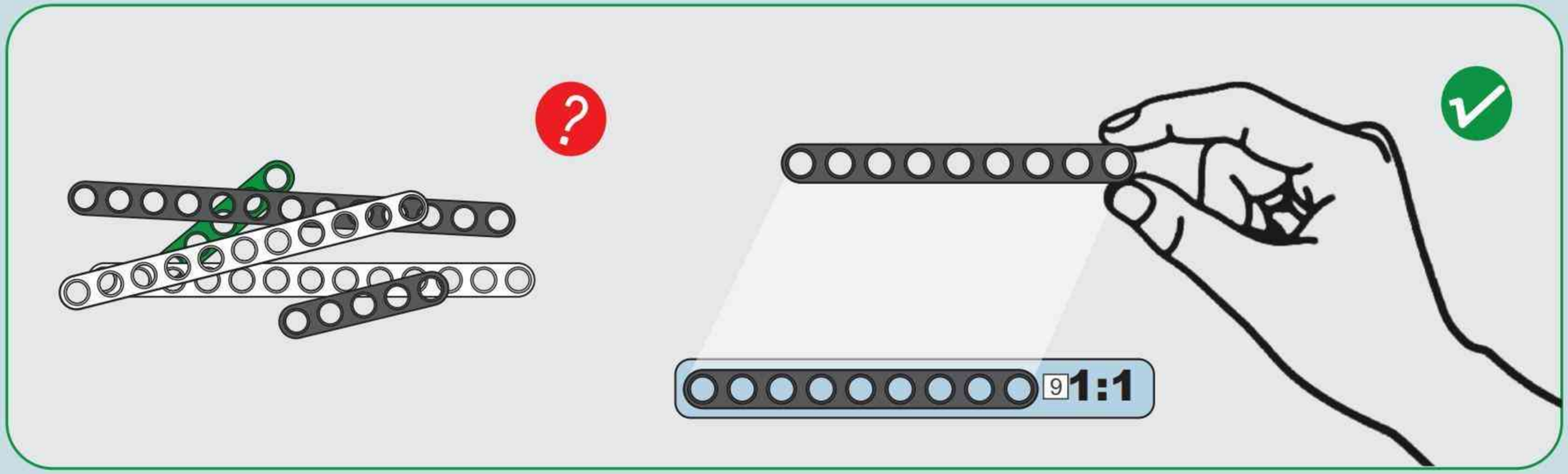
9
1:1

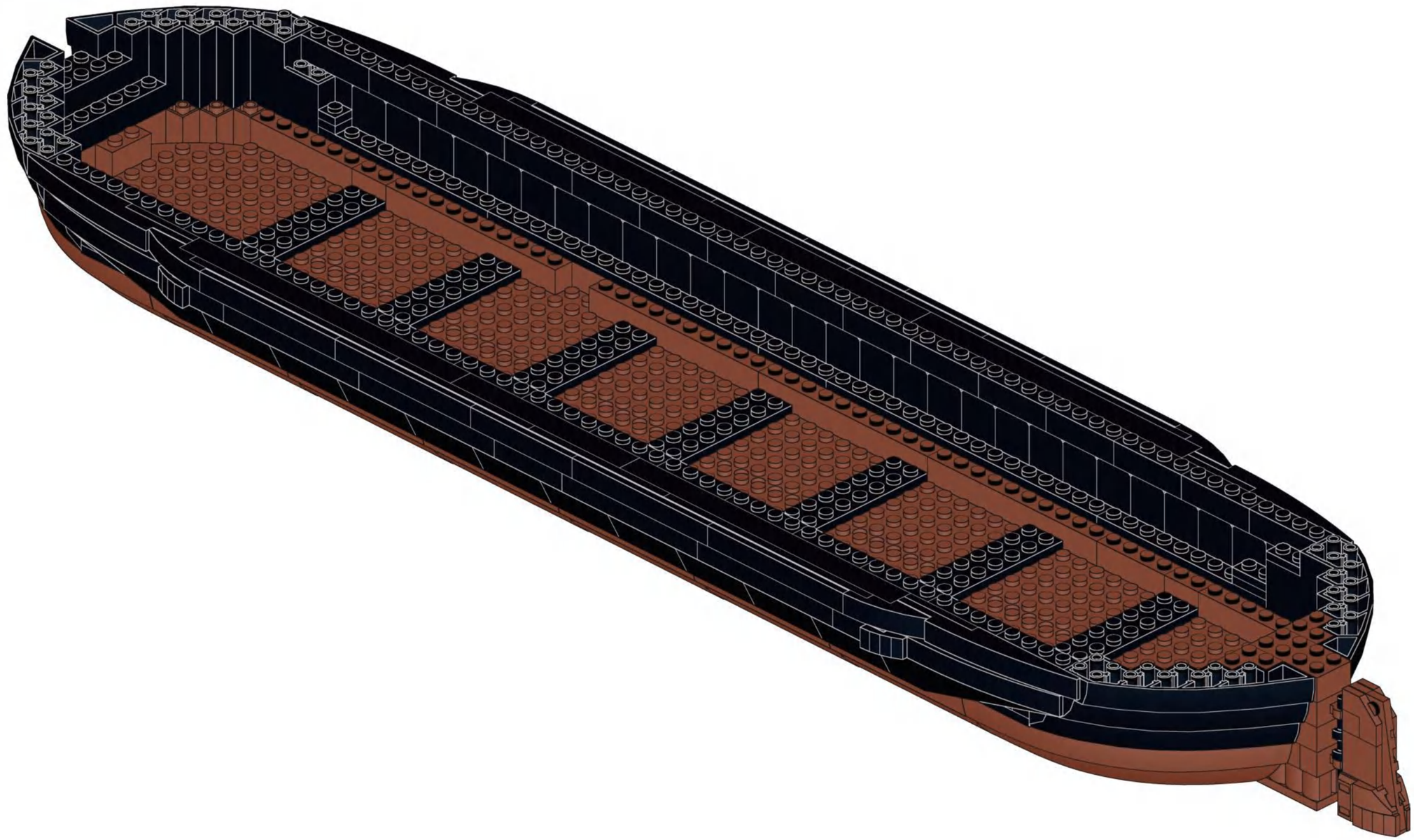

A

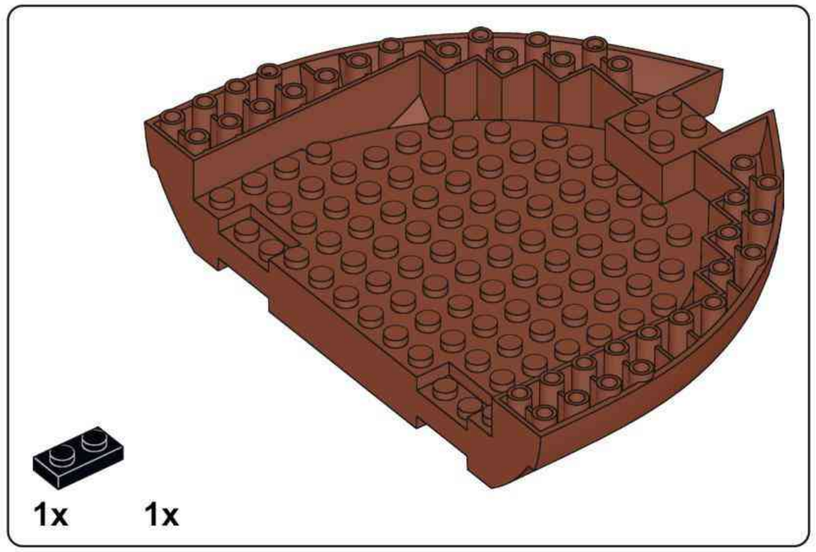

A1

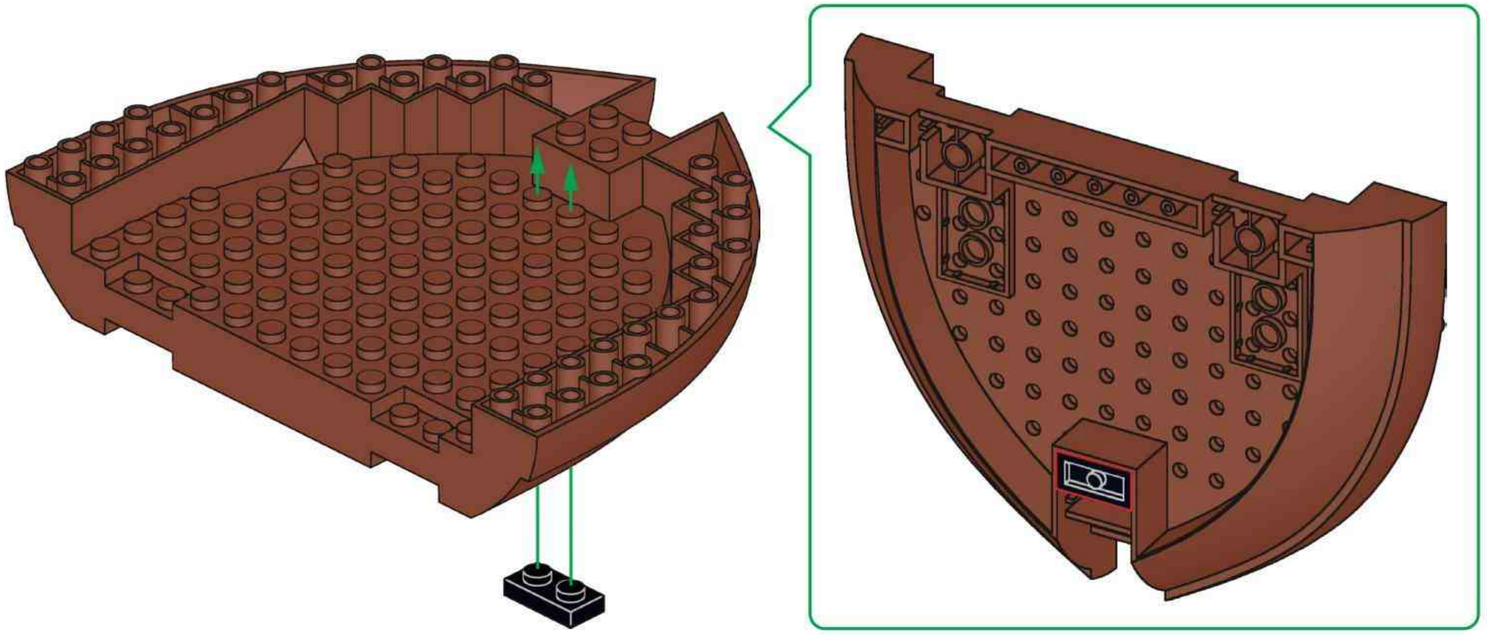

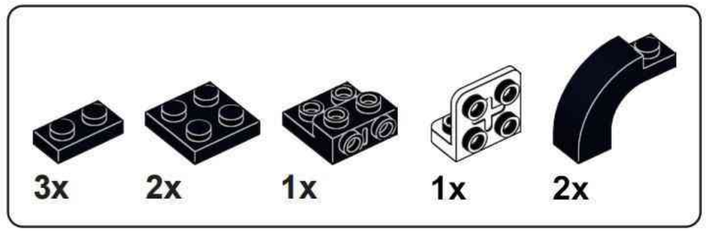

A2

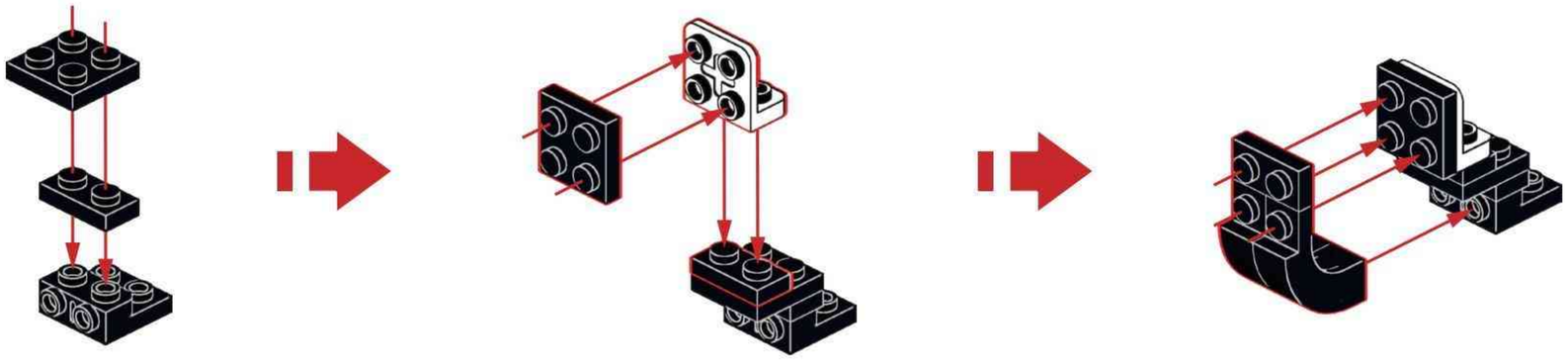

A3

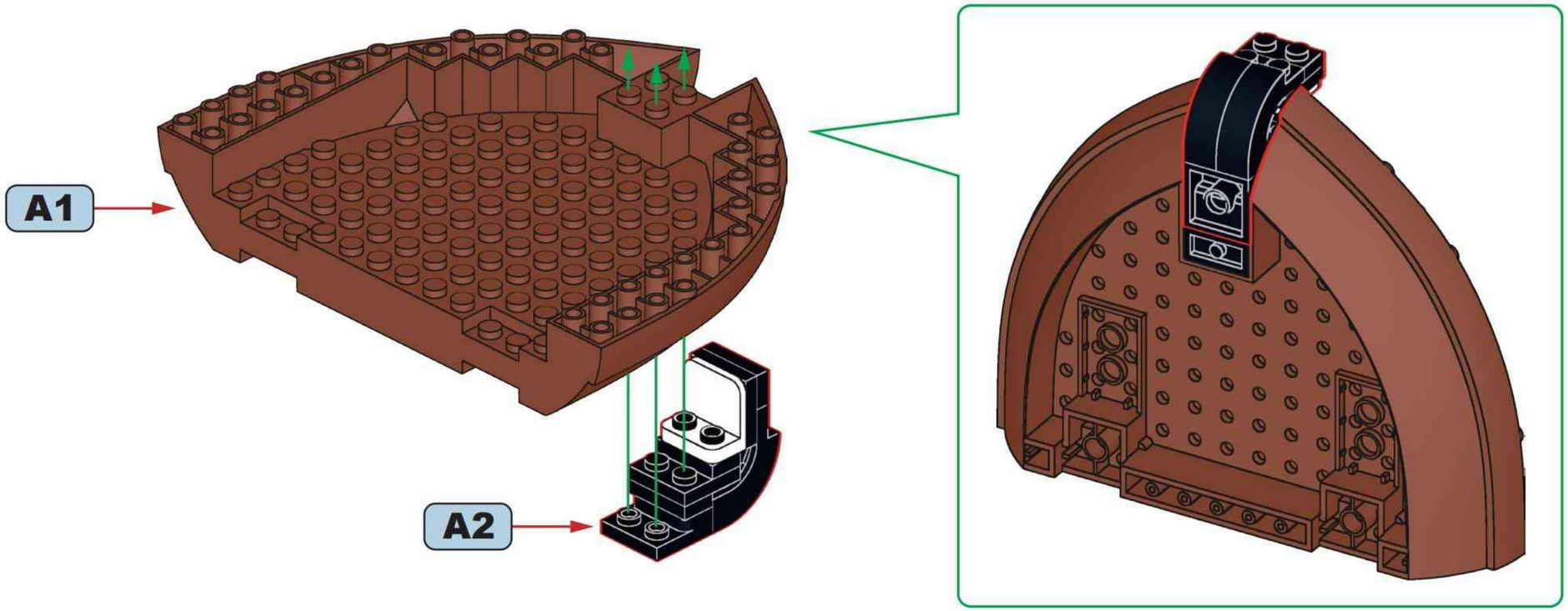

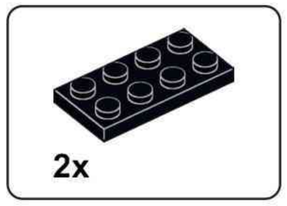

A4

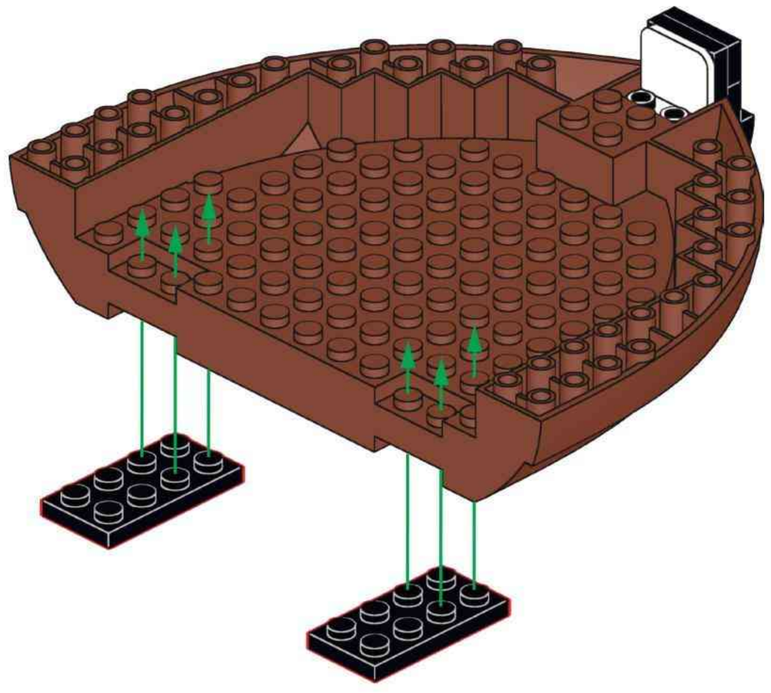

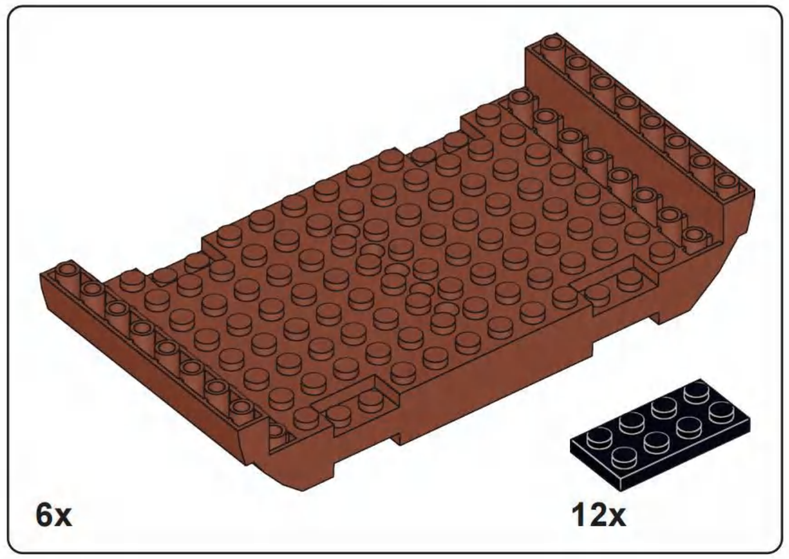

A5

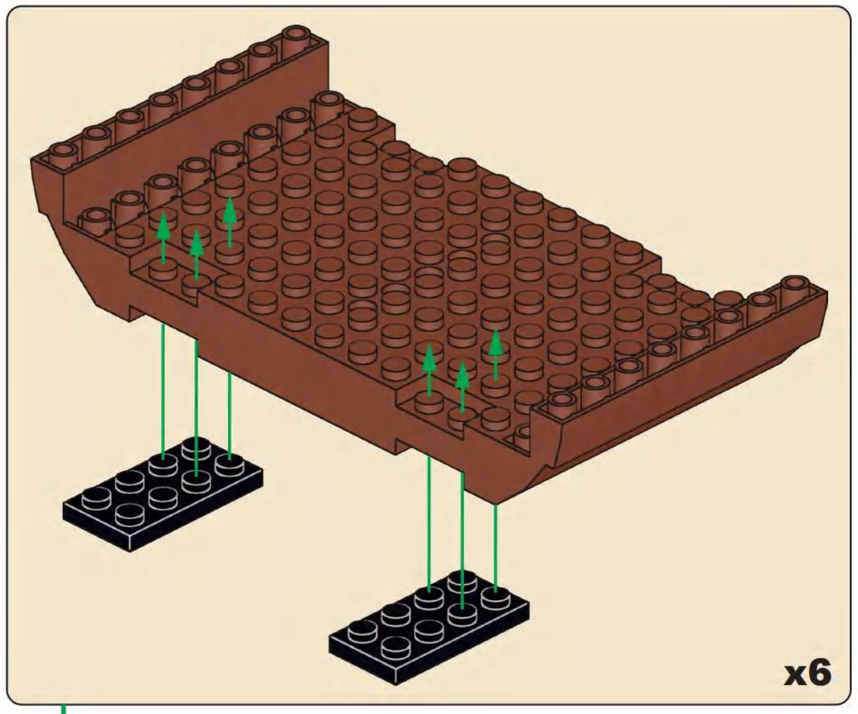

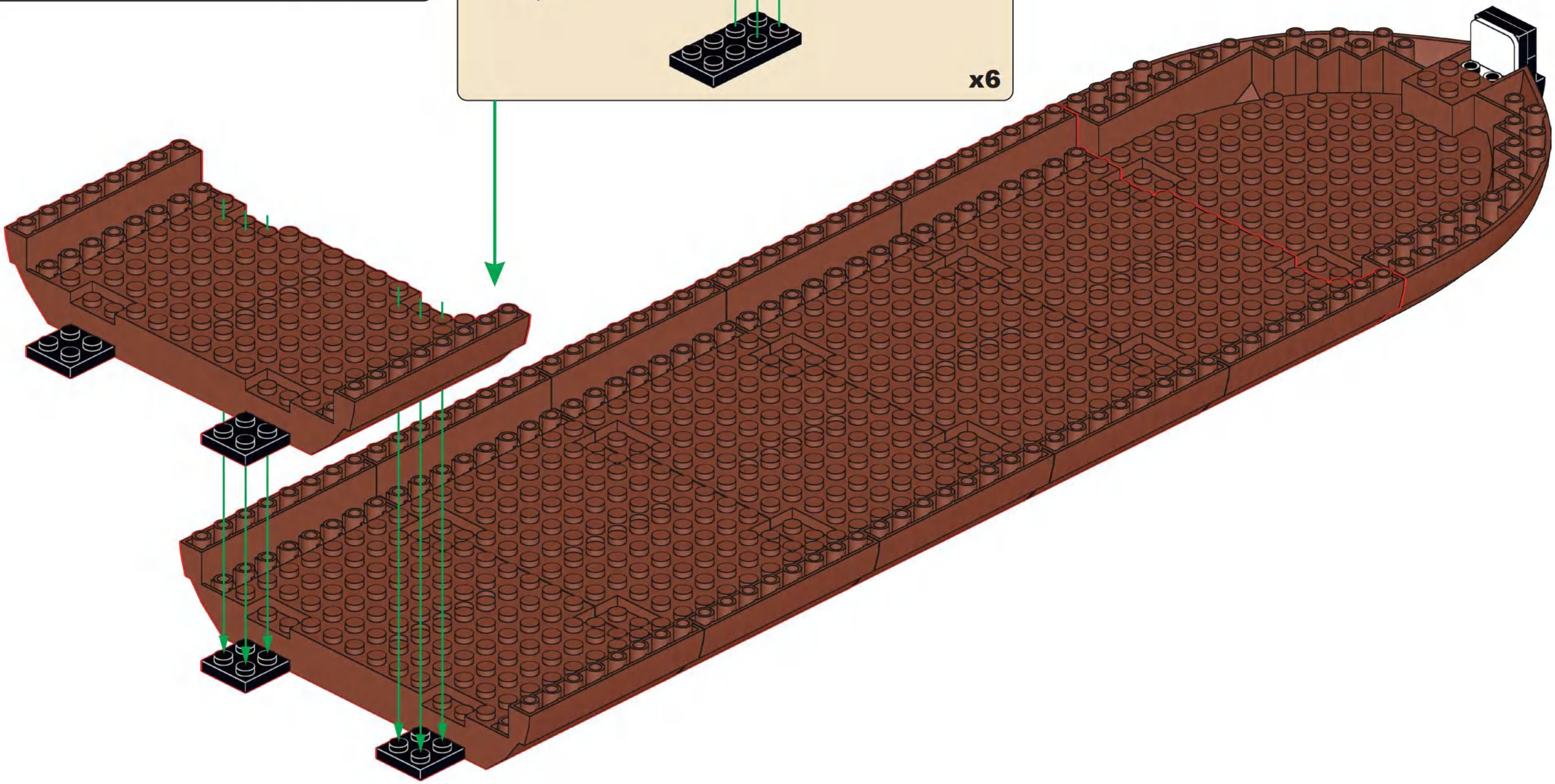

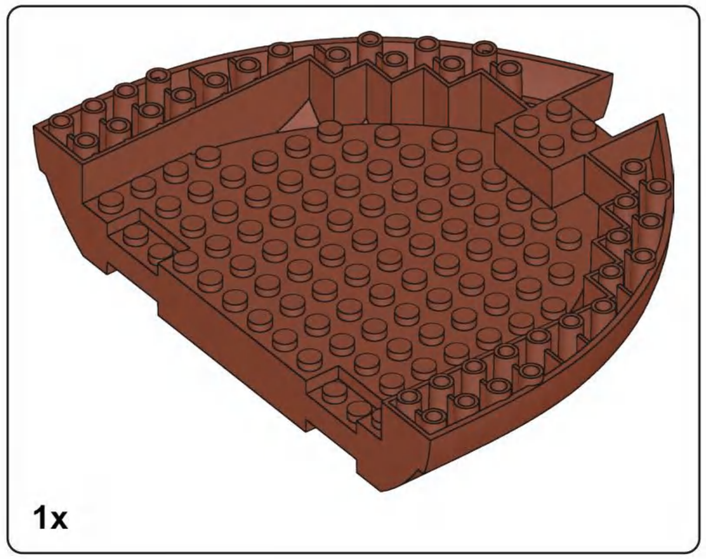

A6

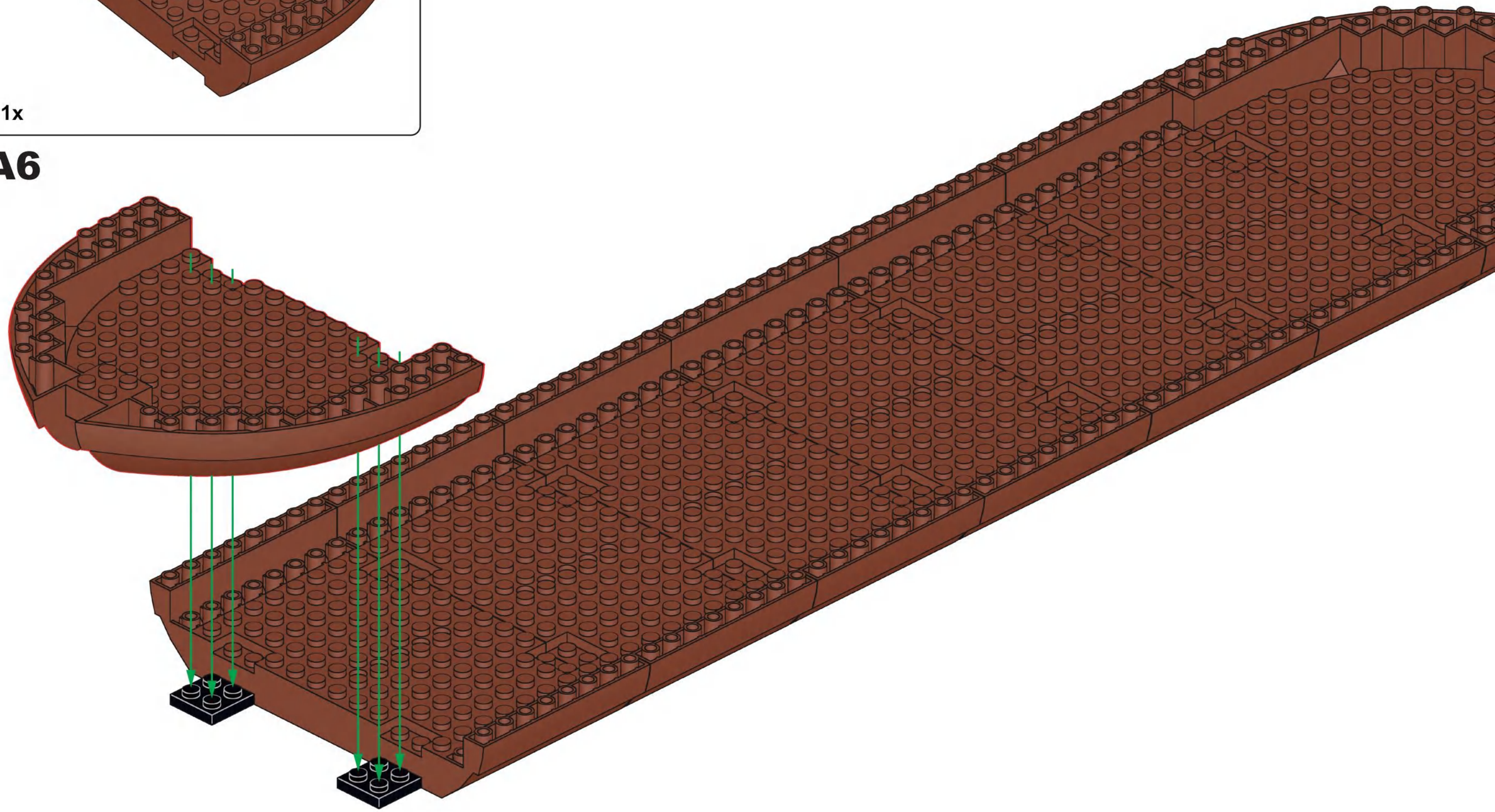

A7

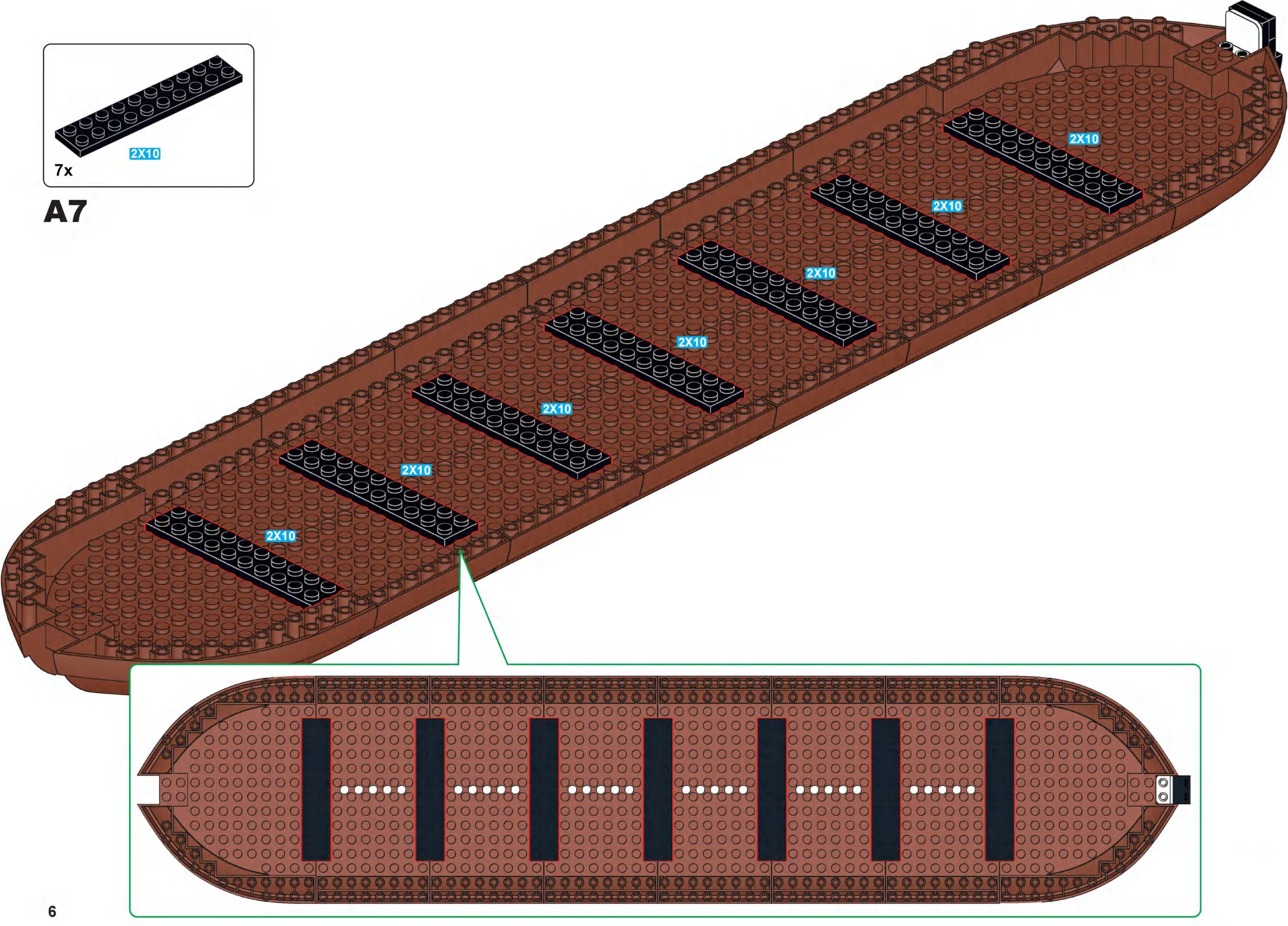

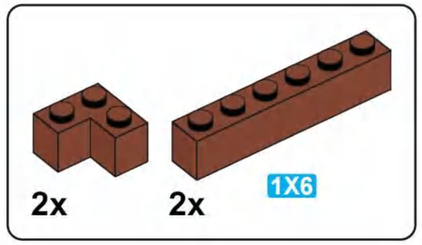

A8

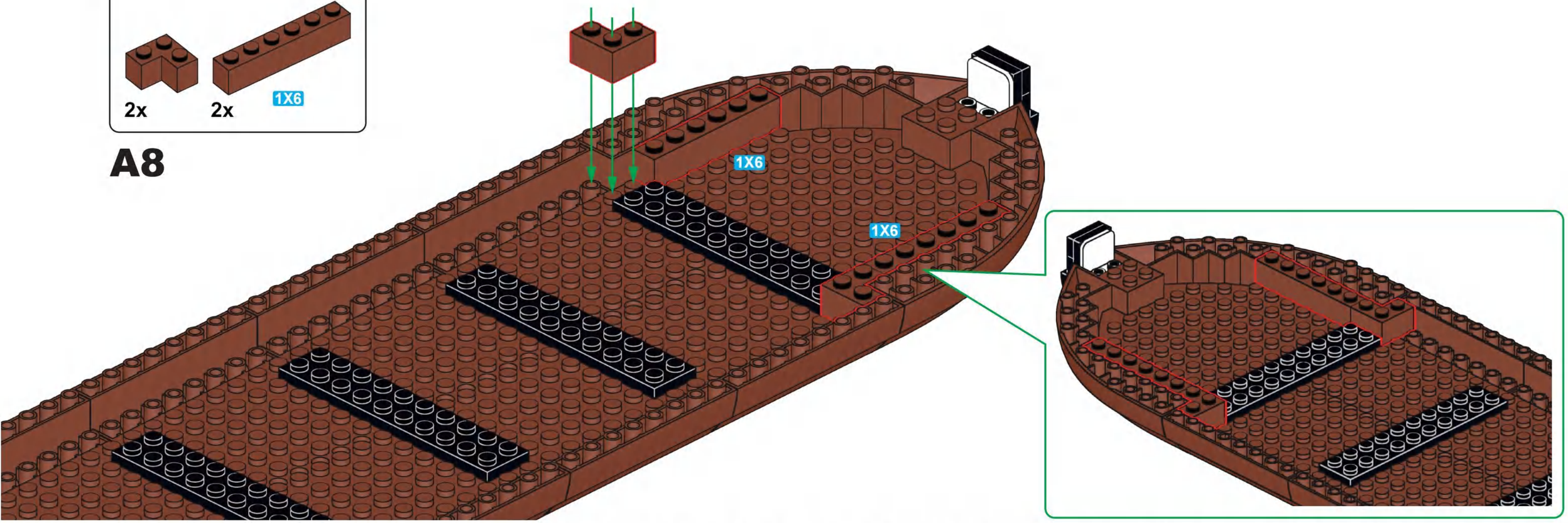

A9

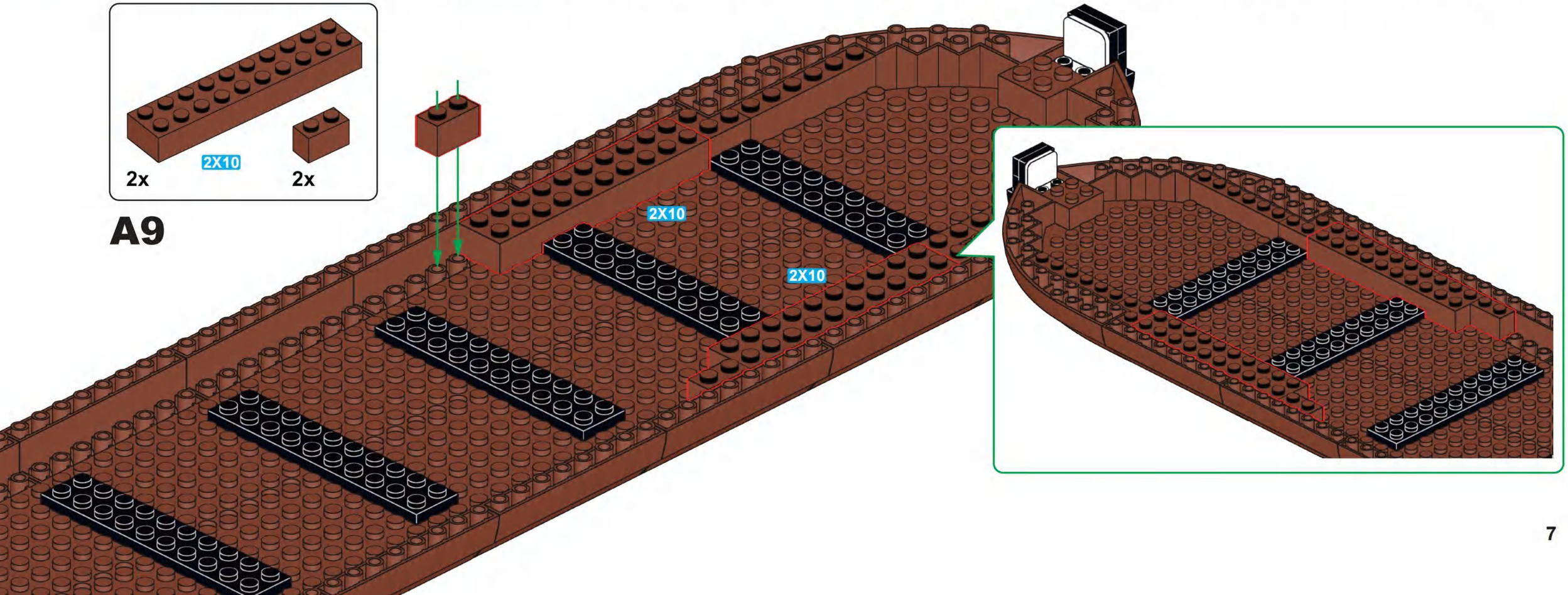

A10

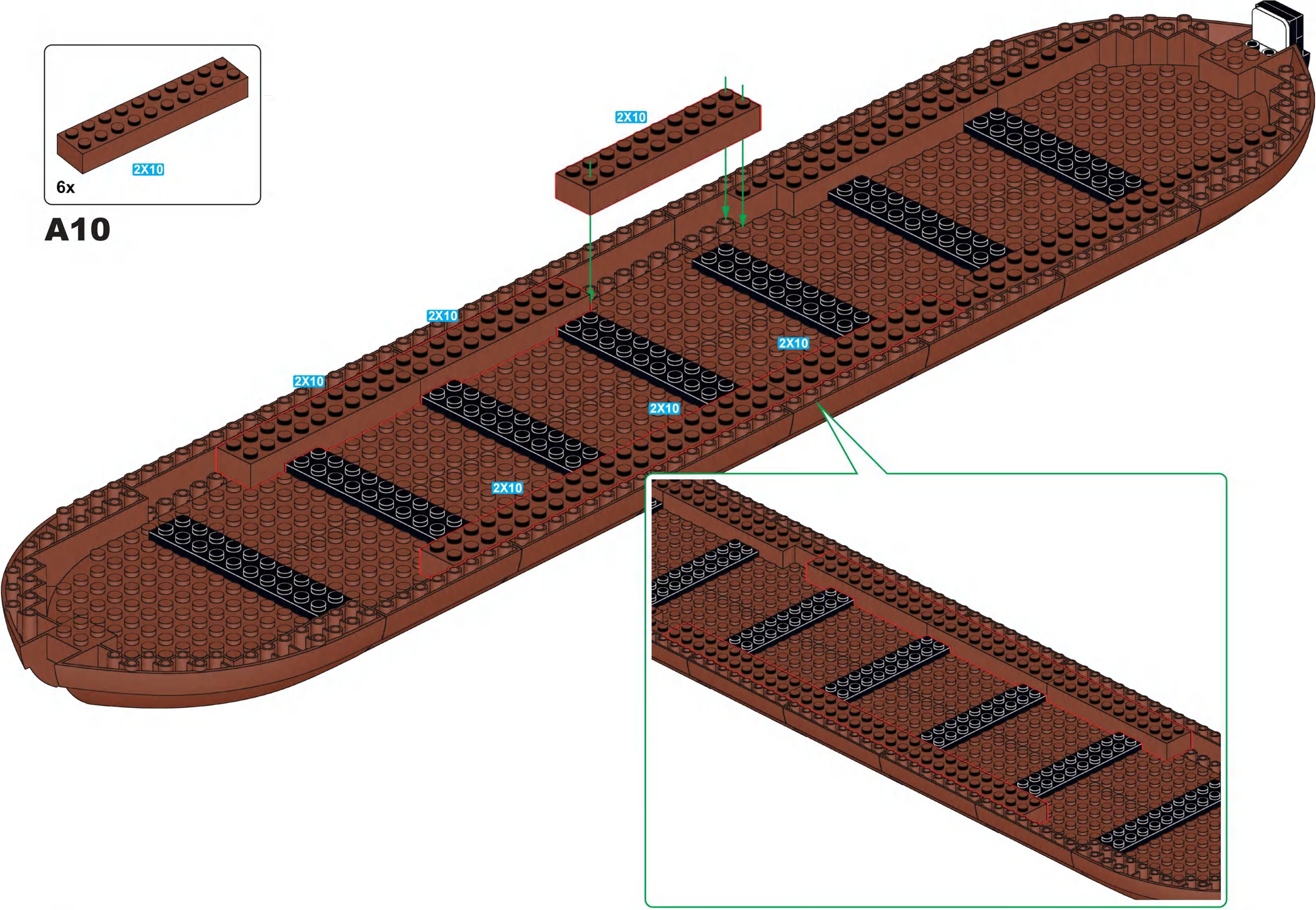

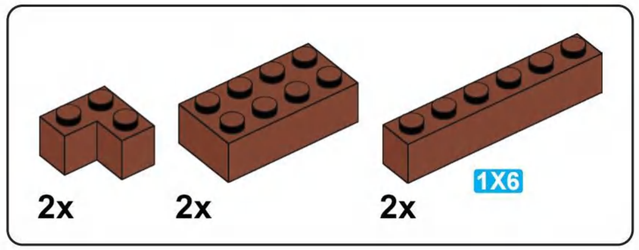

A11

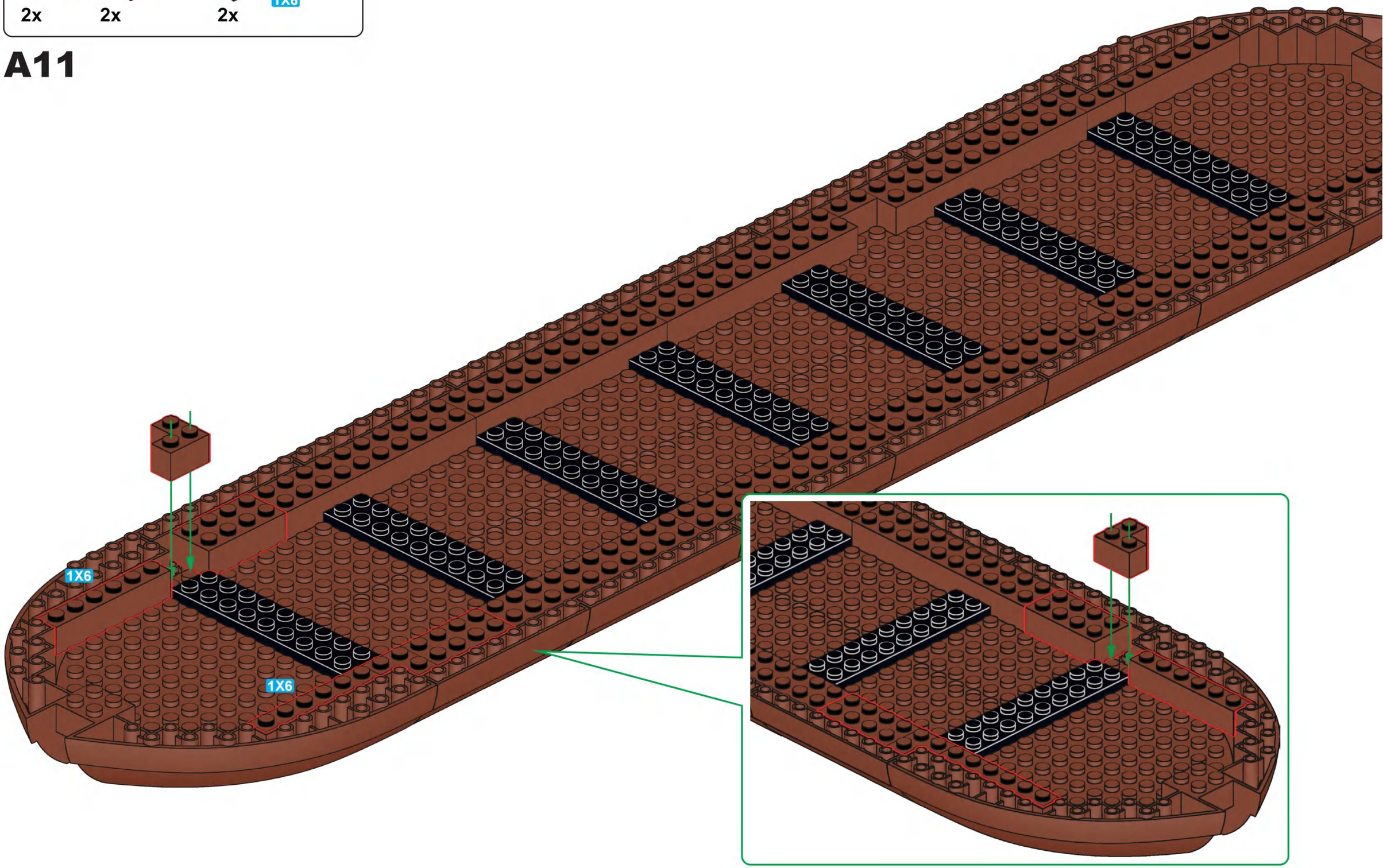

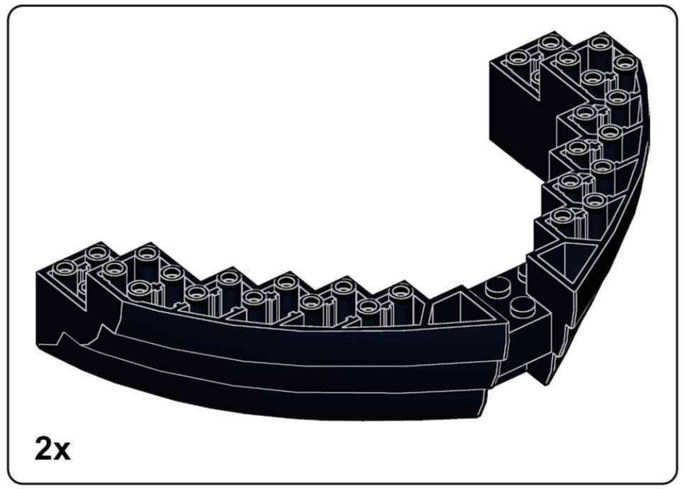

A12

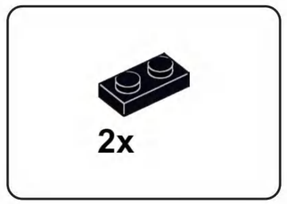

A13

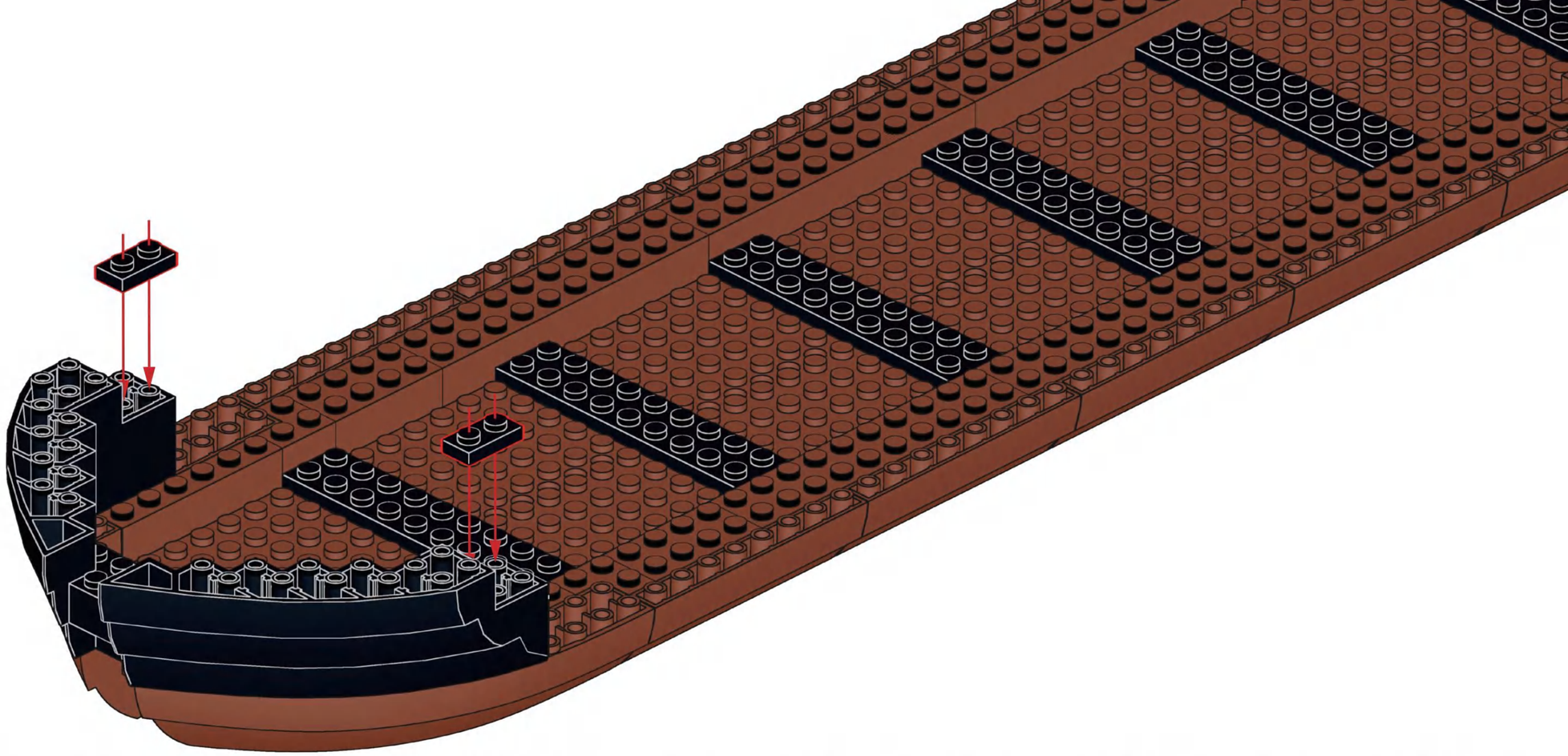

A14

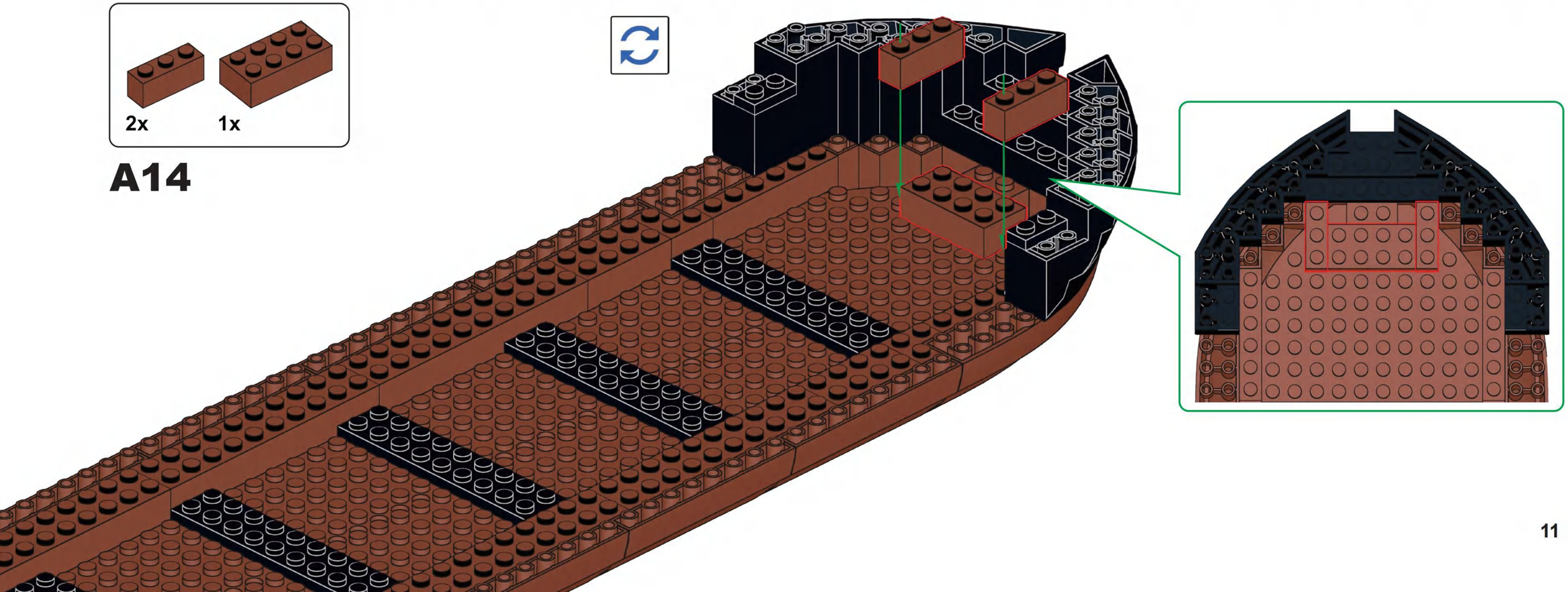

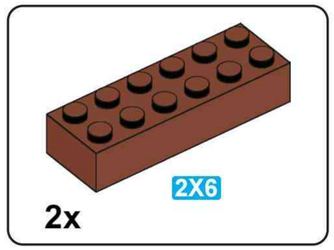

A15

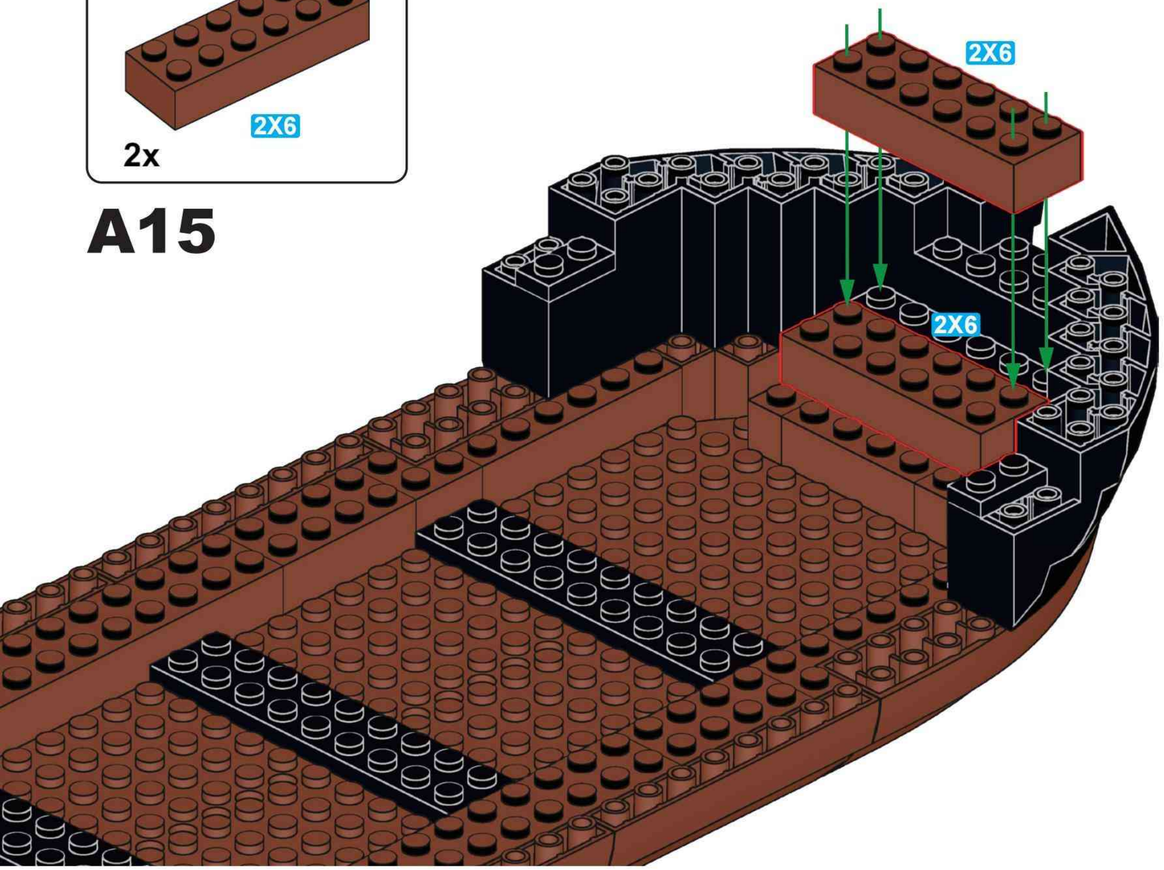

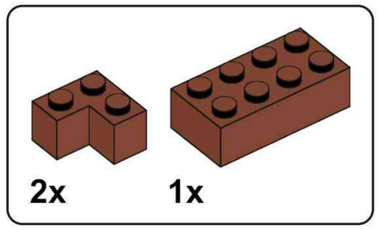

A16

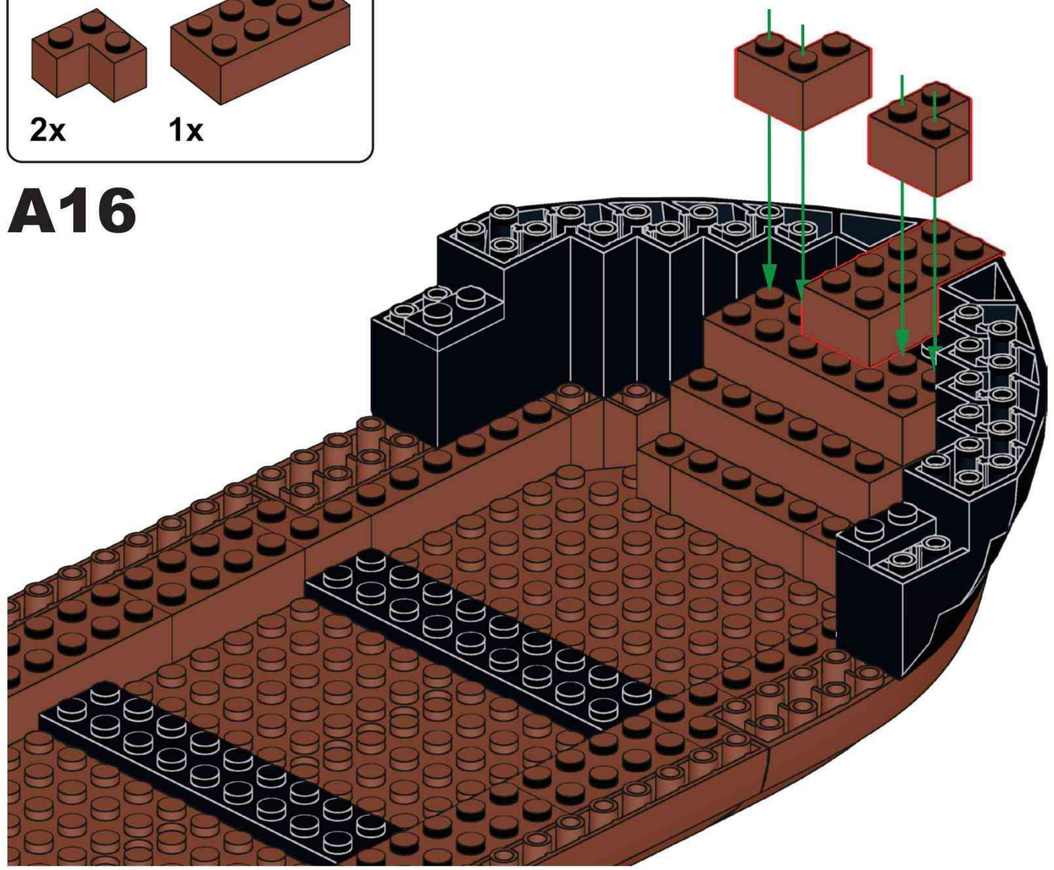

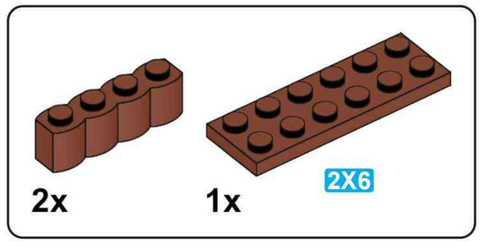

A17

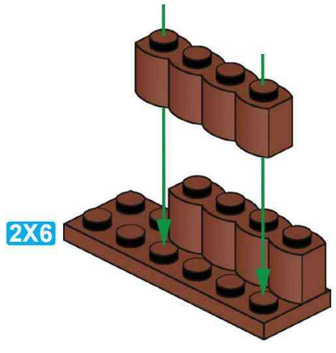

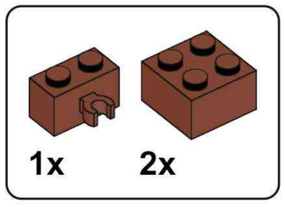

A18

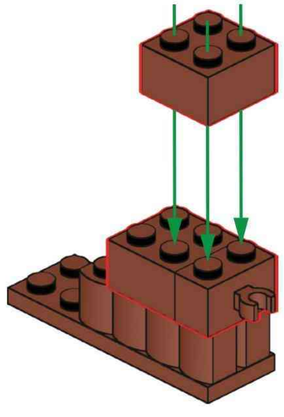

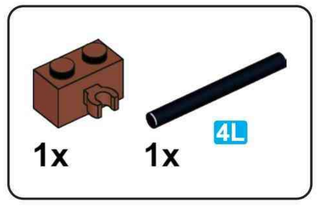

A19

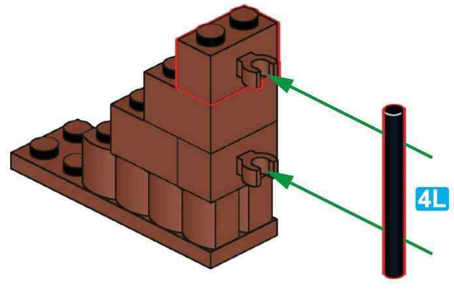

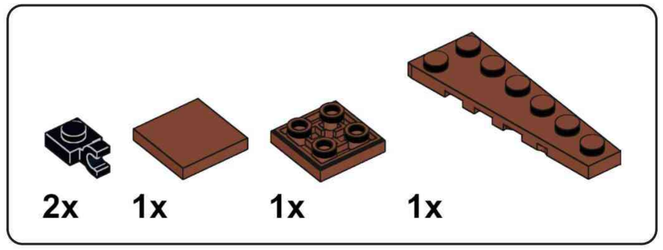

A20

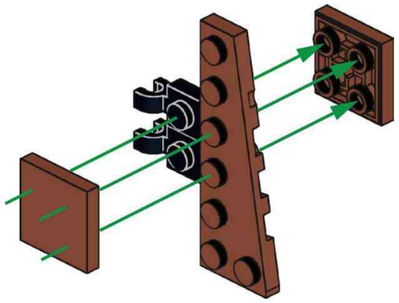

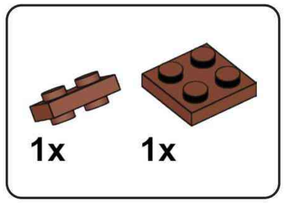

A21

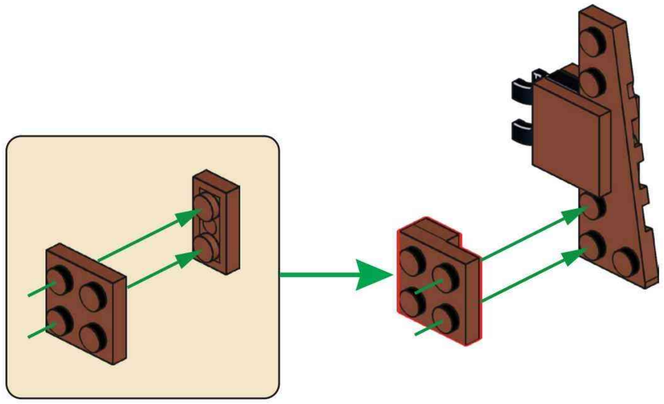

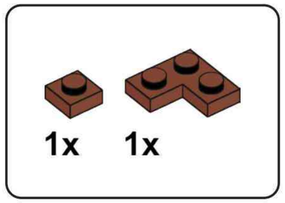

A22

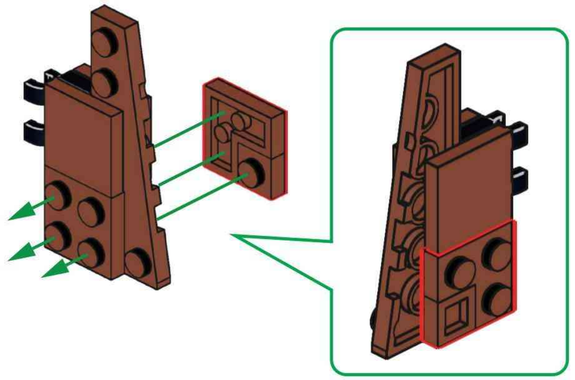

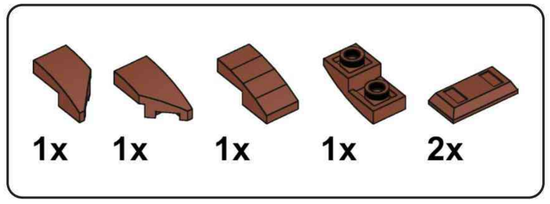

A23

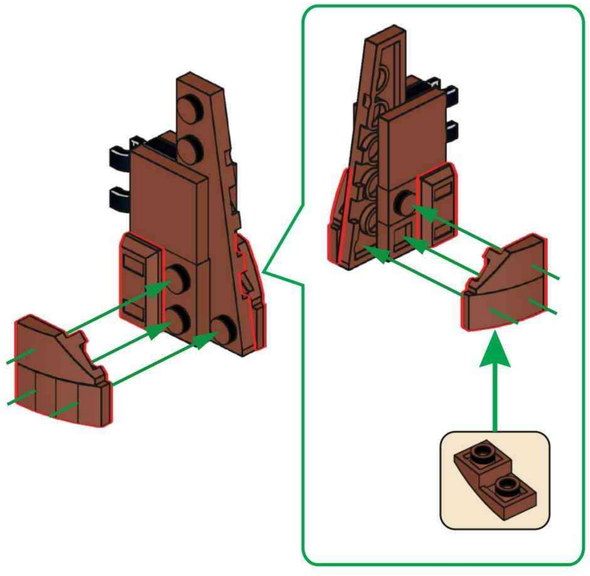

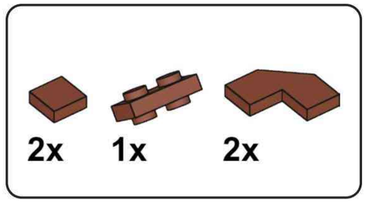

A24

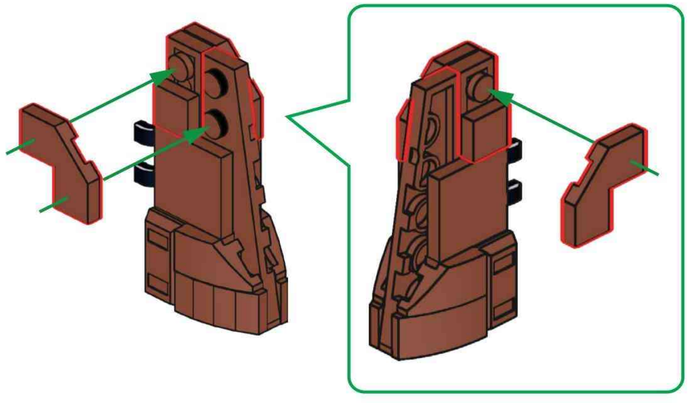

A25

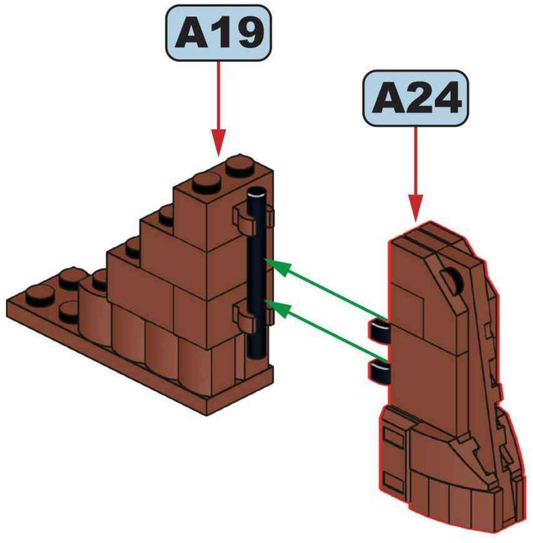

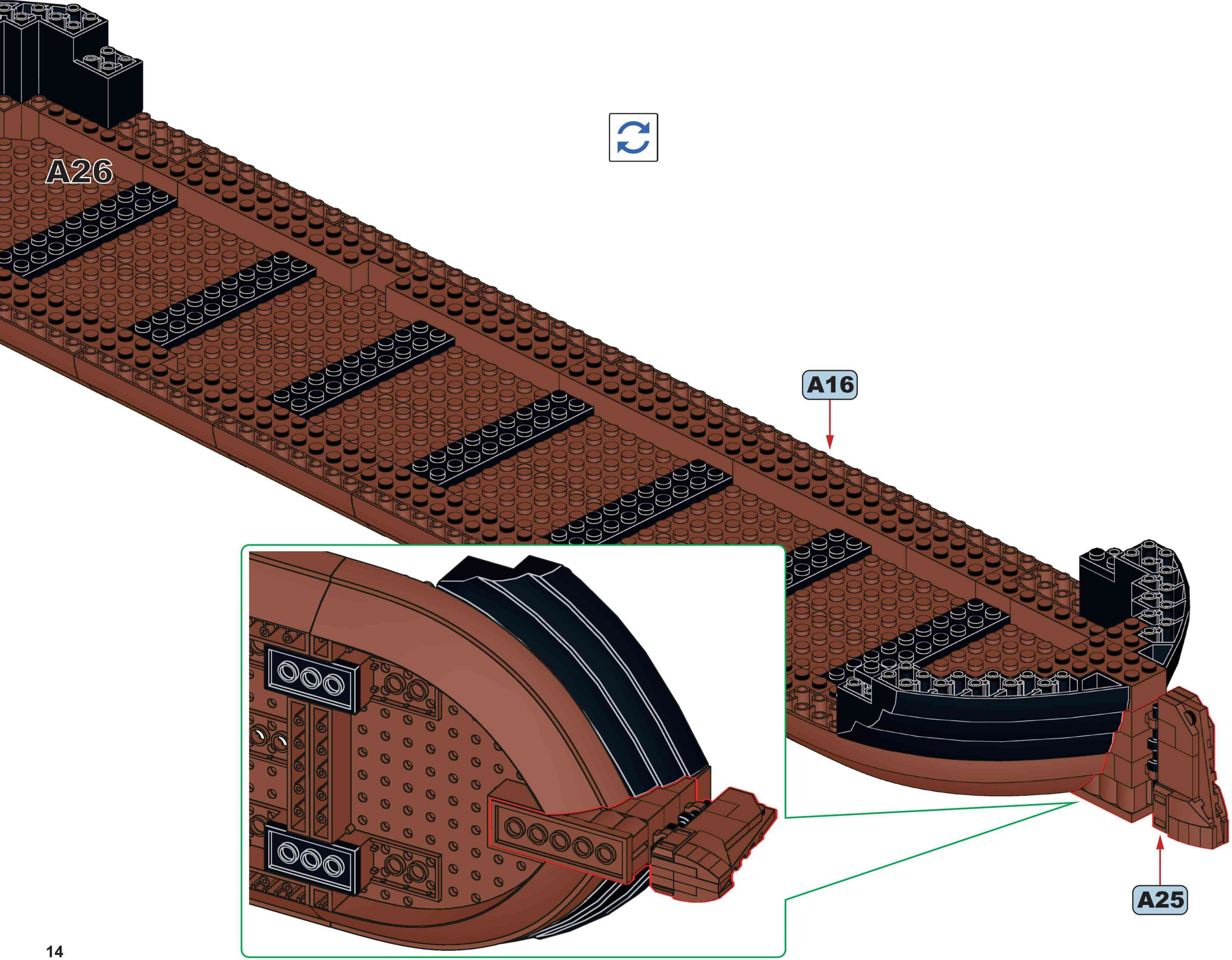
A26
A16
A25

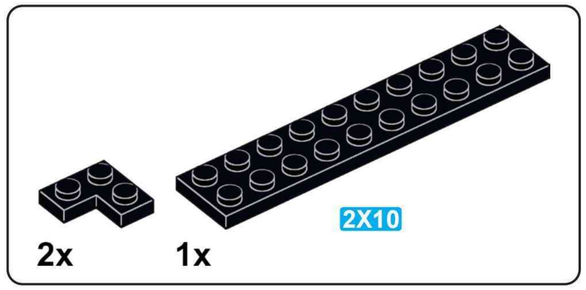

A27

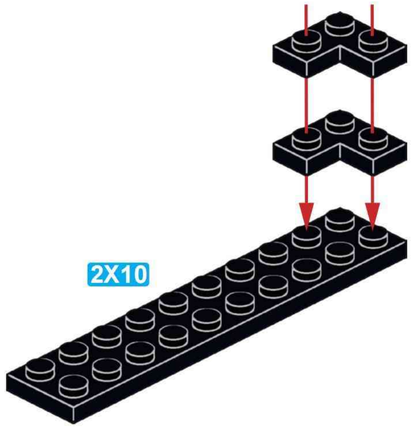

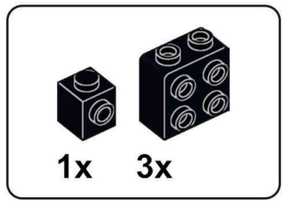

A28

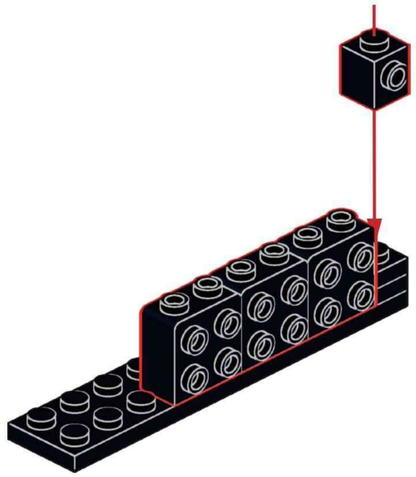

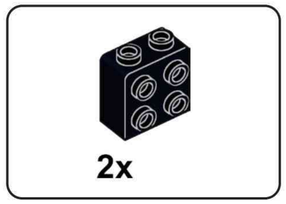

A29

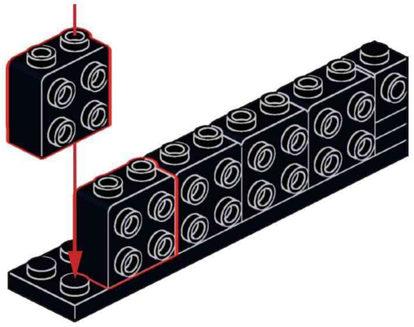

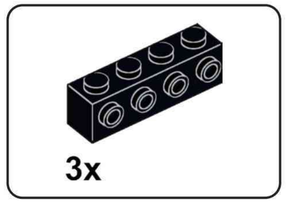

A30

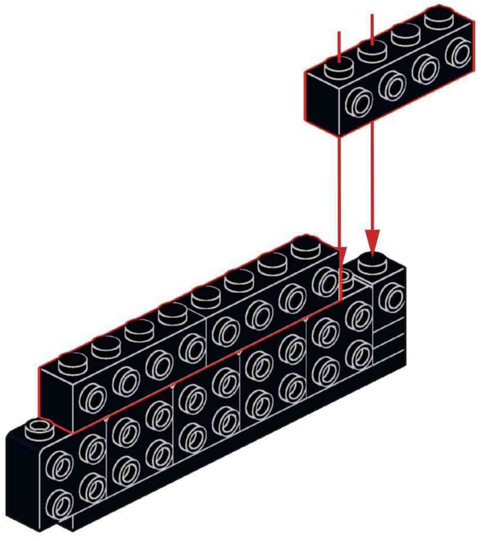

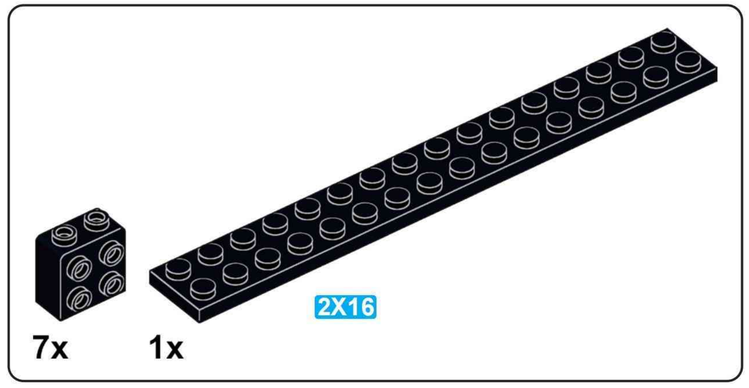

A31

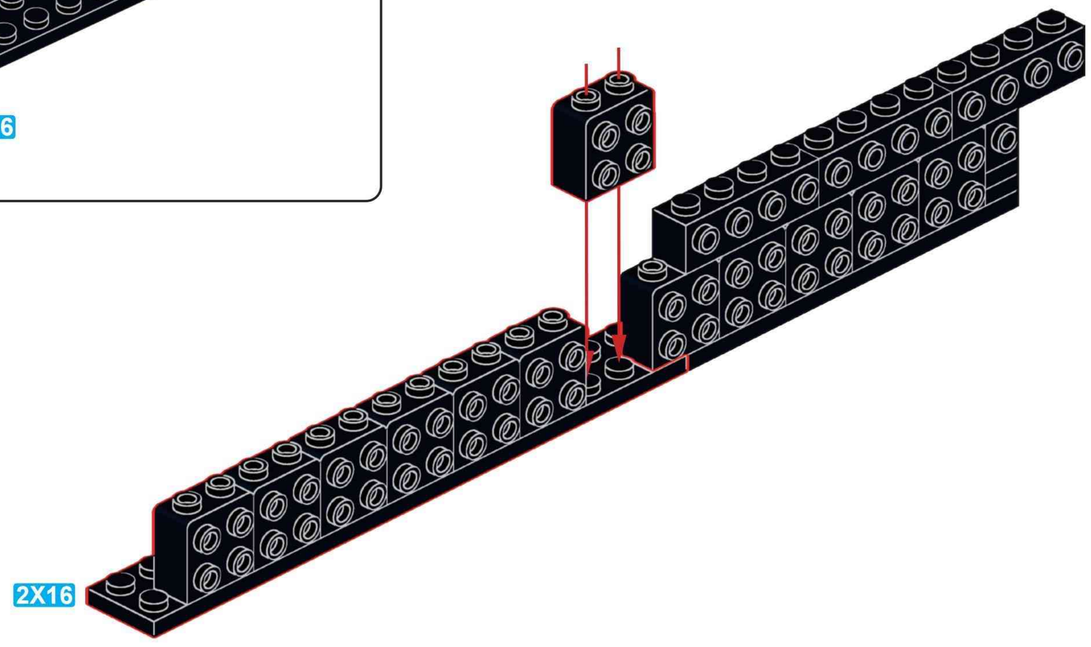

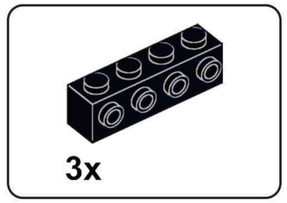

A32

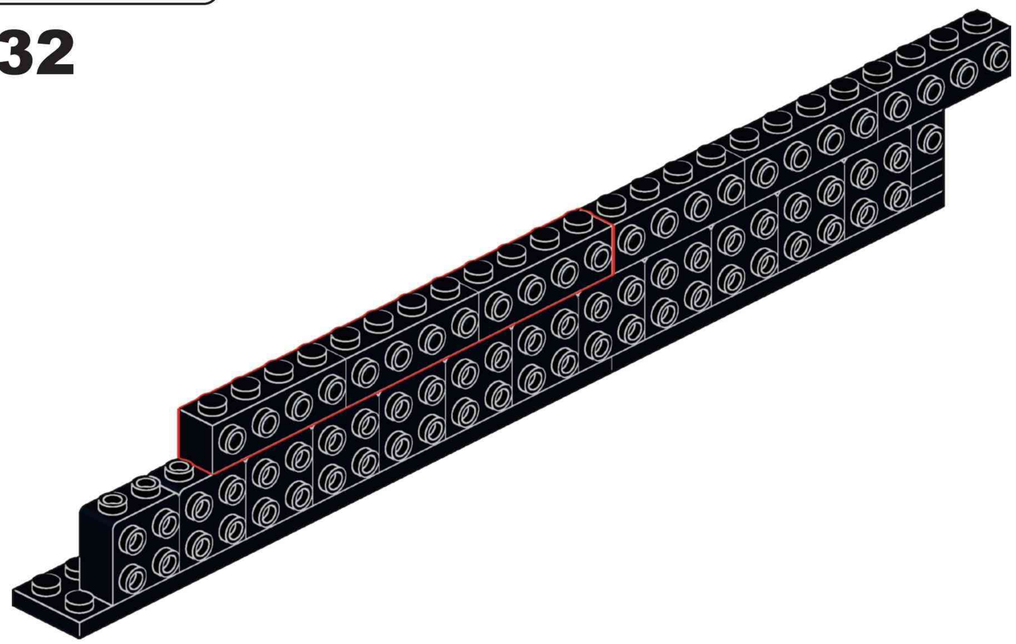

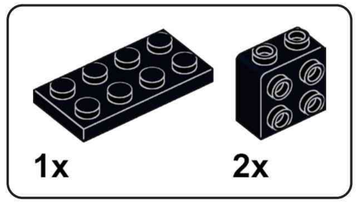

A33

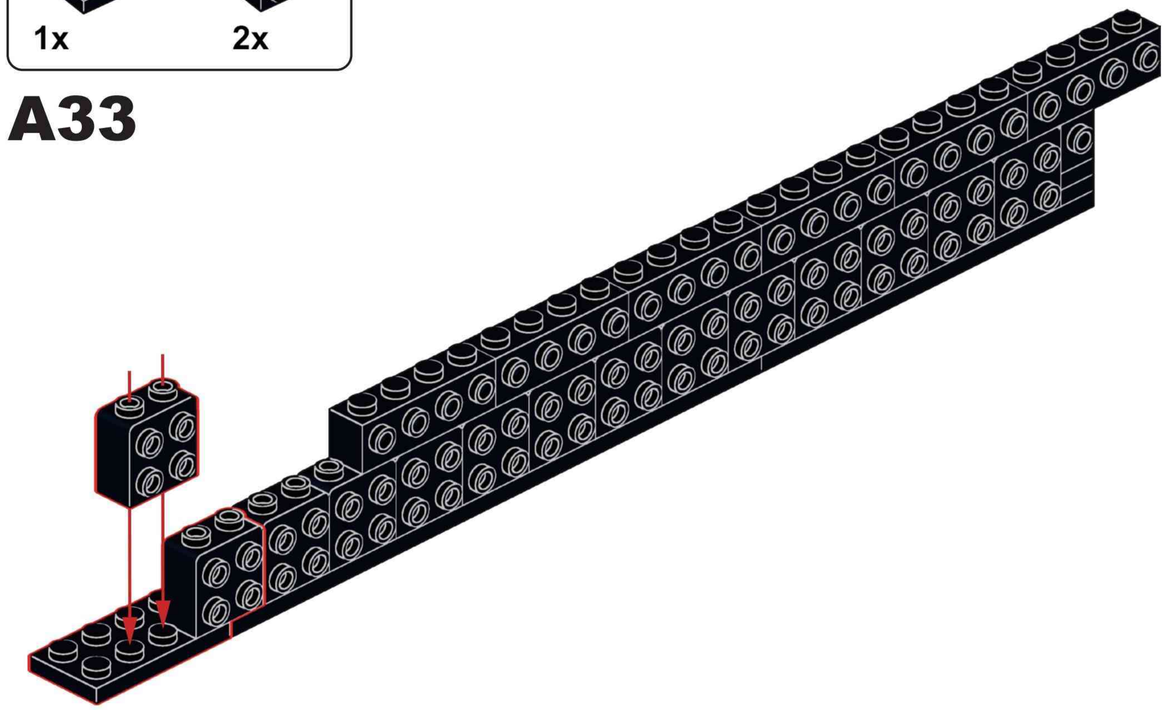

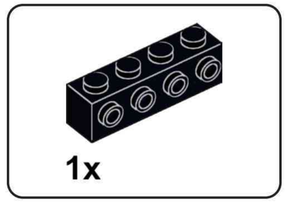

A34

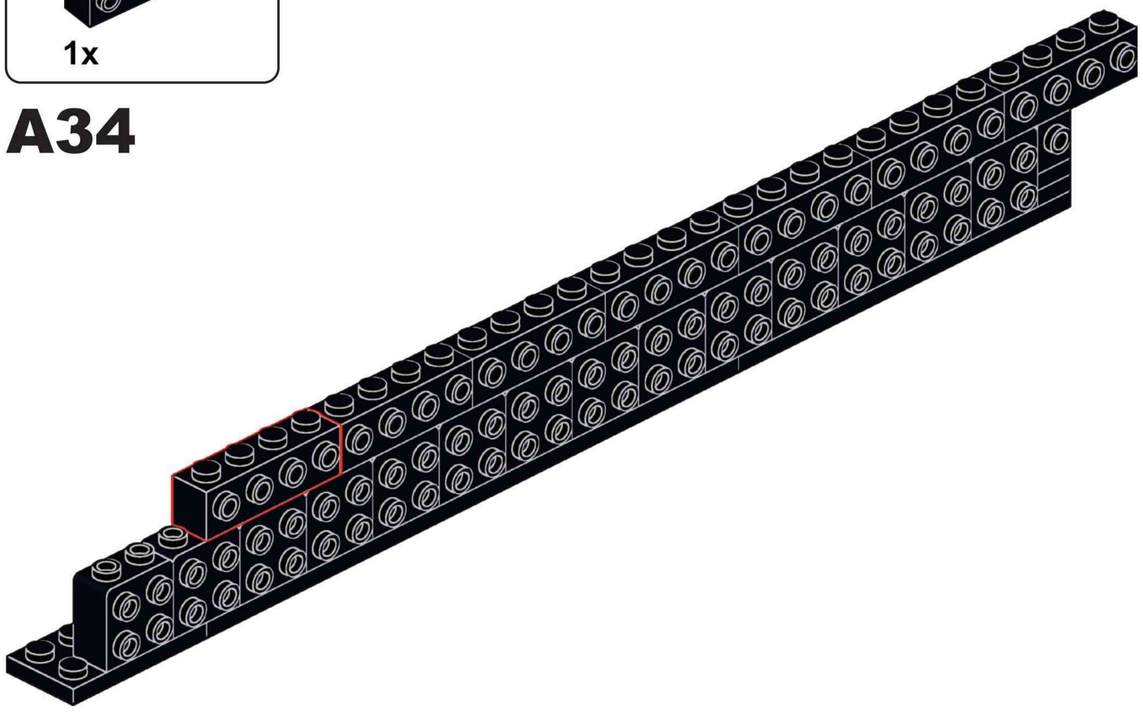

A35

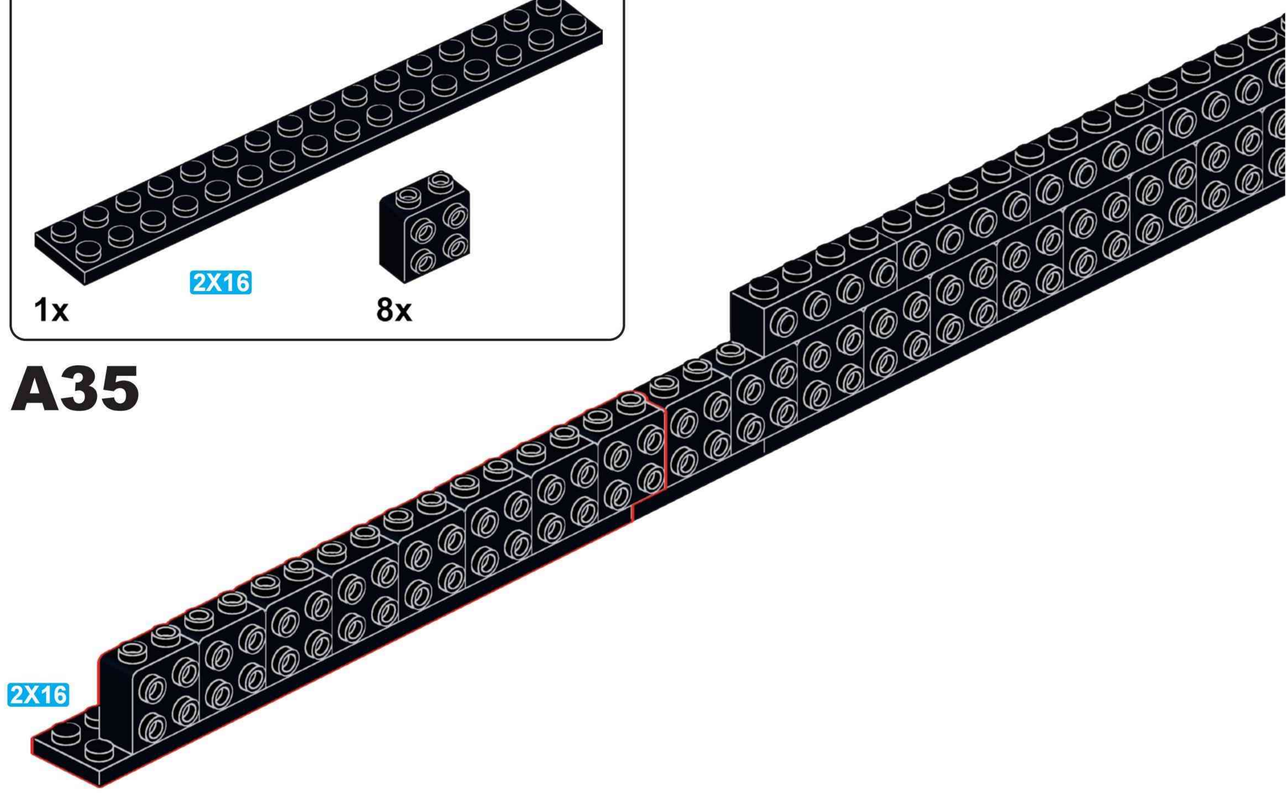

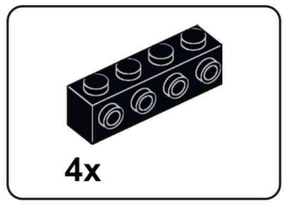

A36

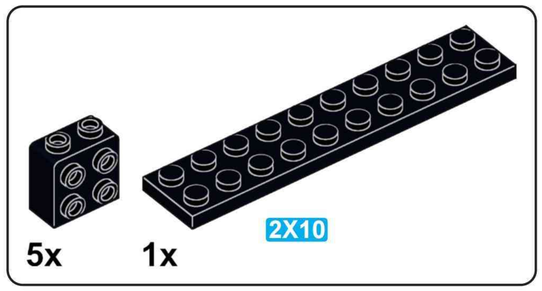

A37

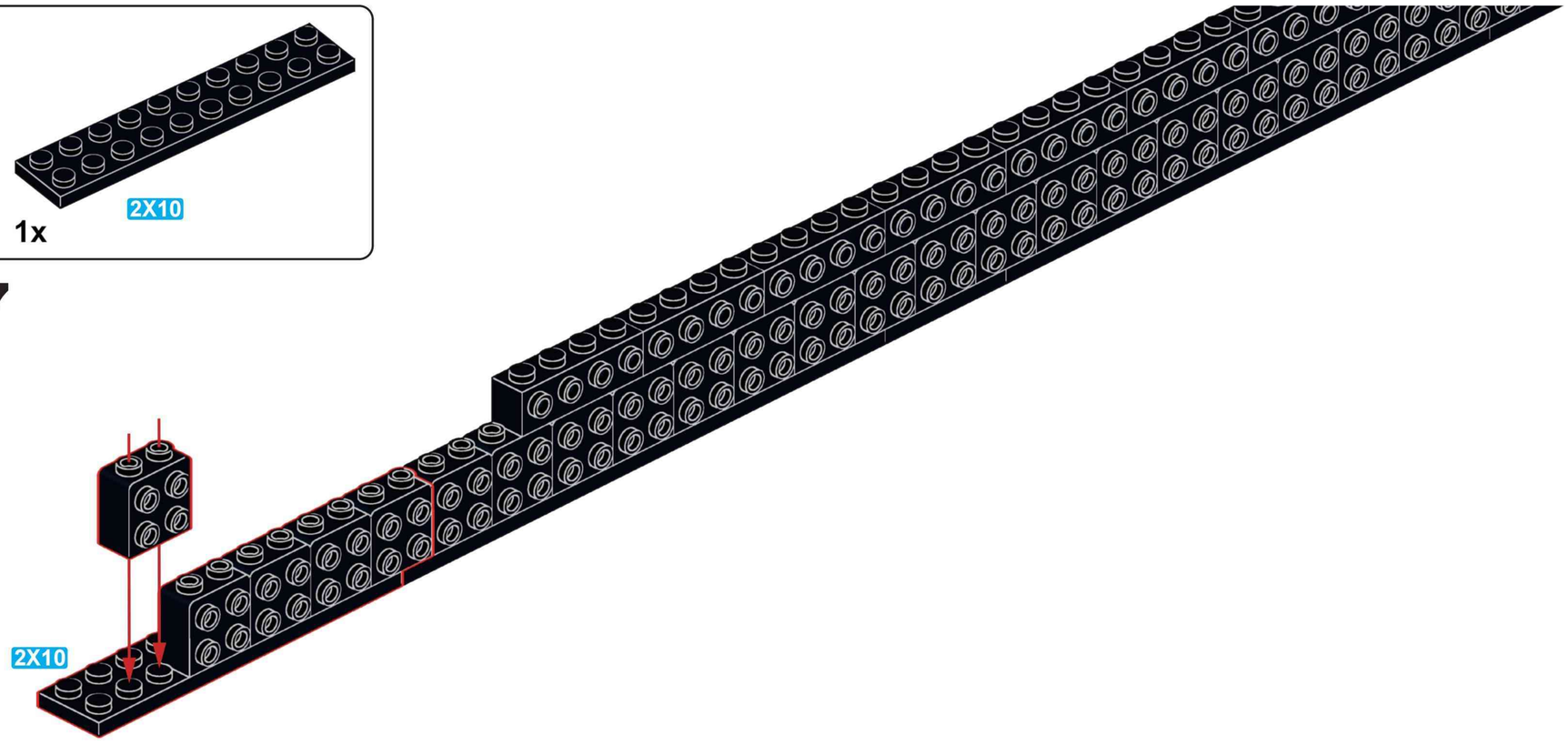

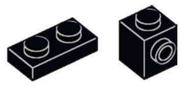

A38

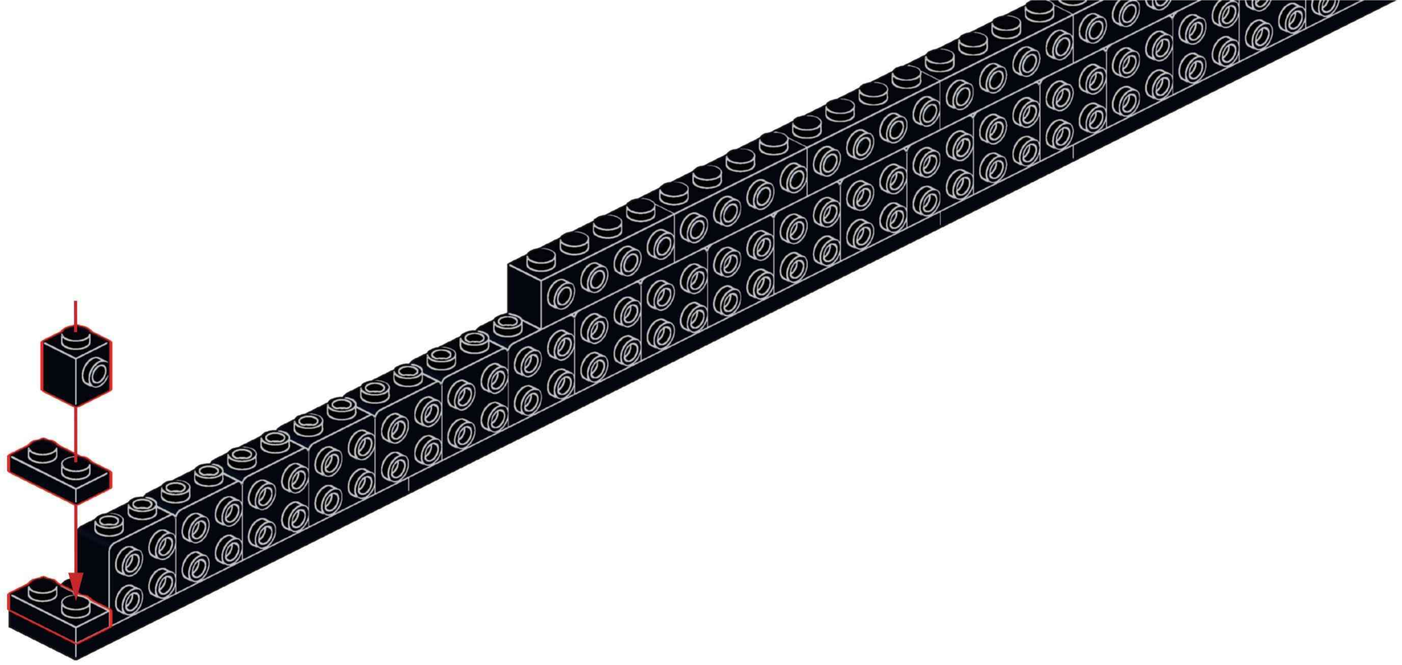

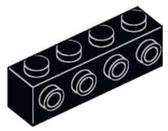

A39

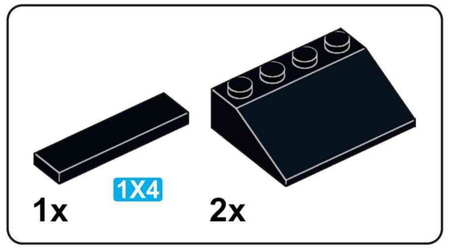

A40

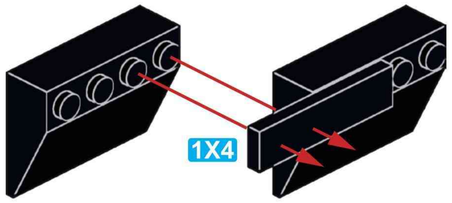

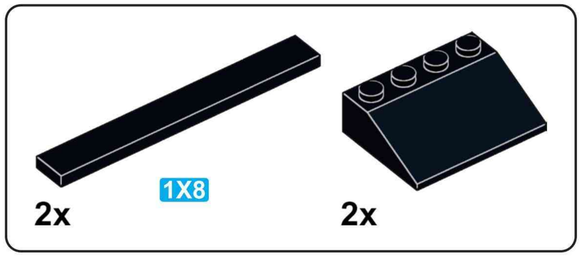

A41

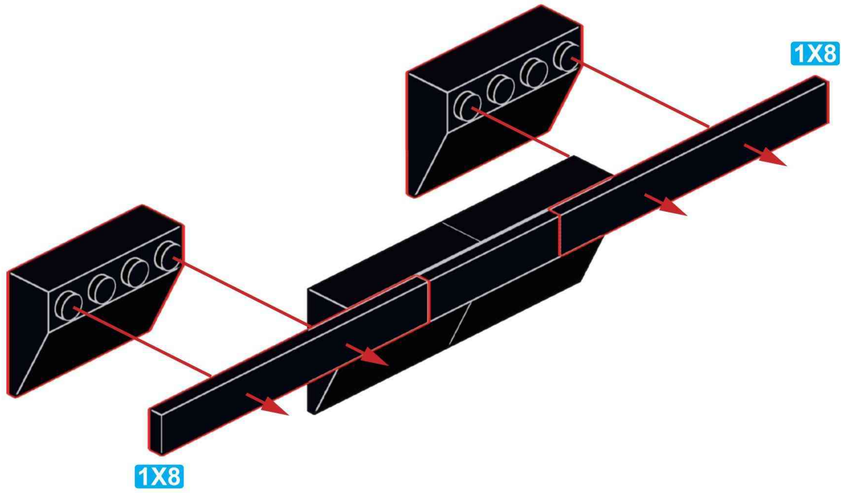

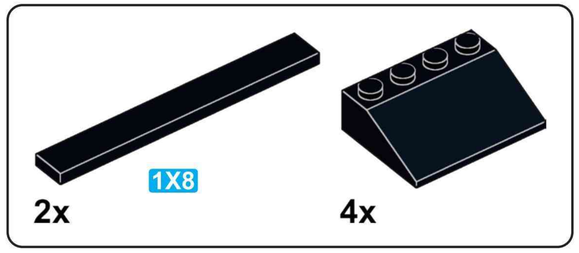

A42

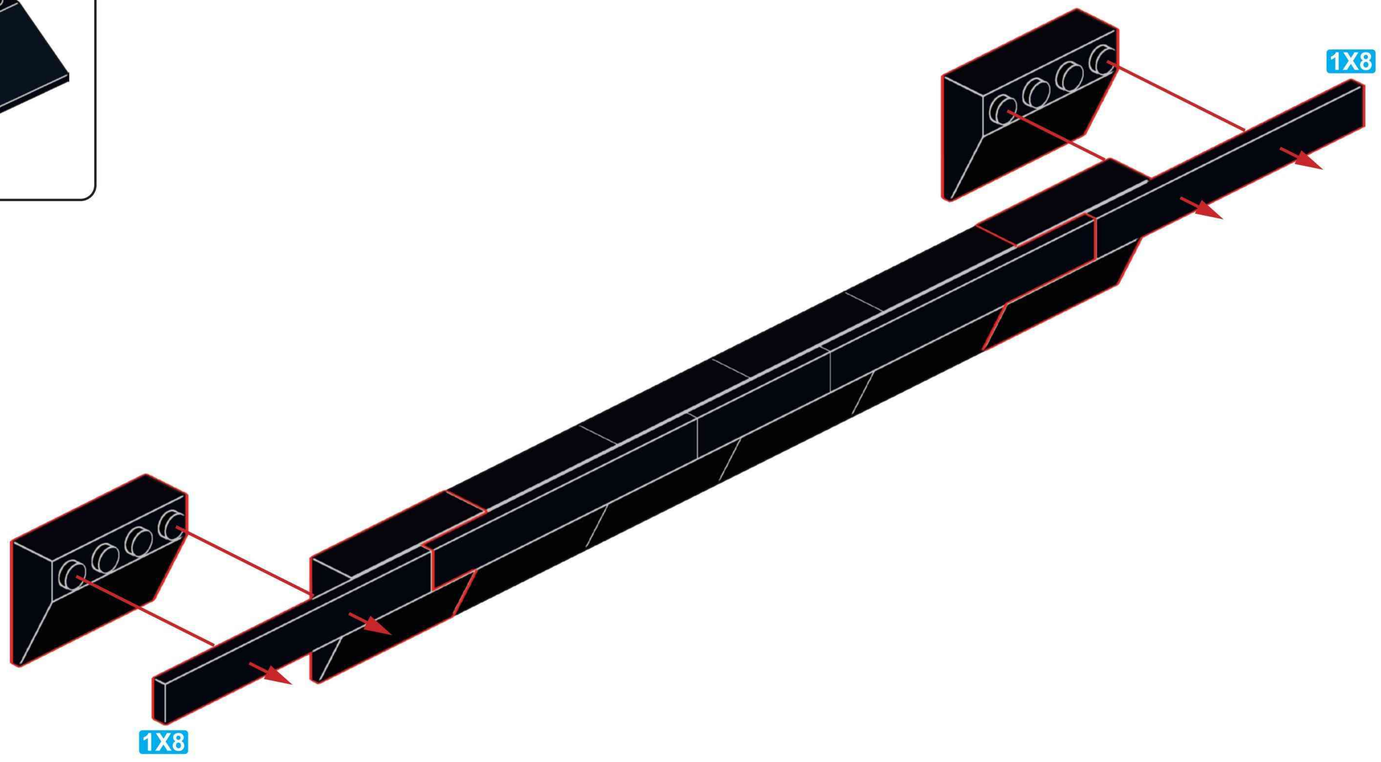

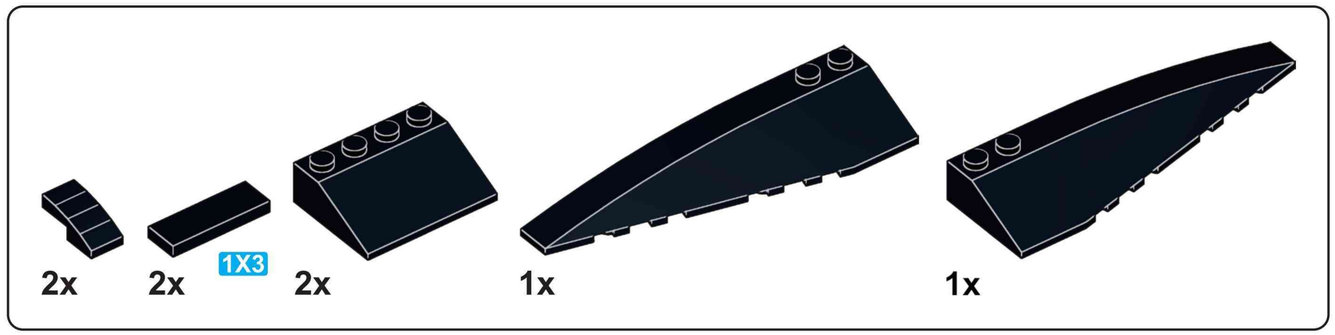

A43

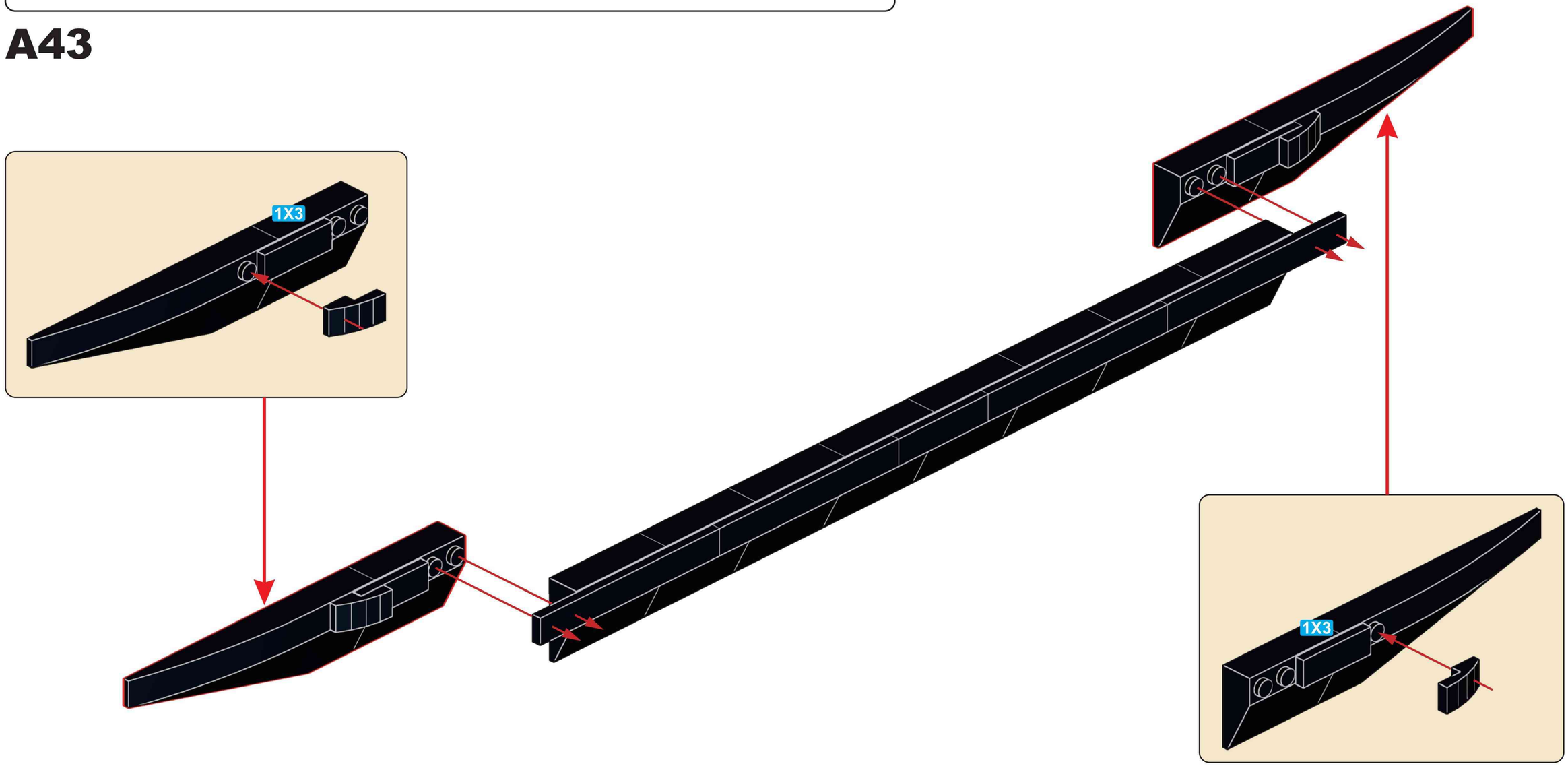

A44

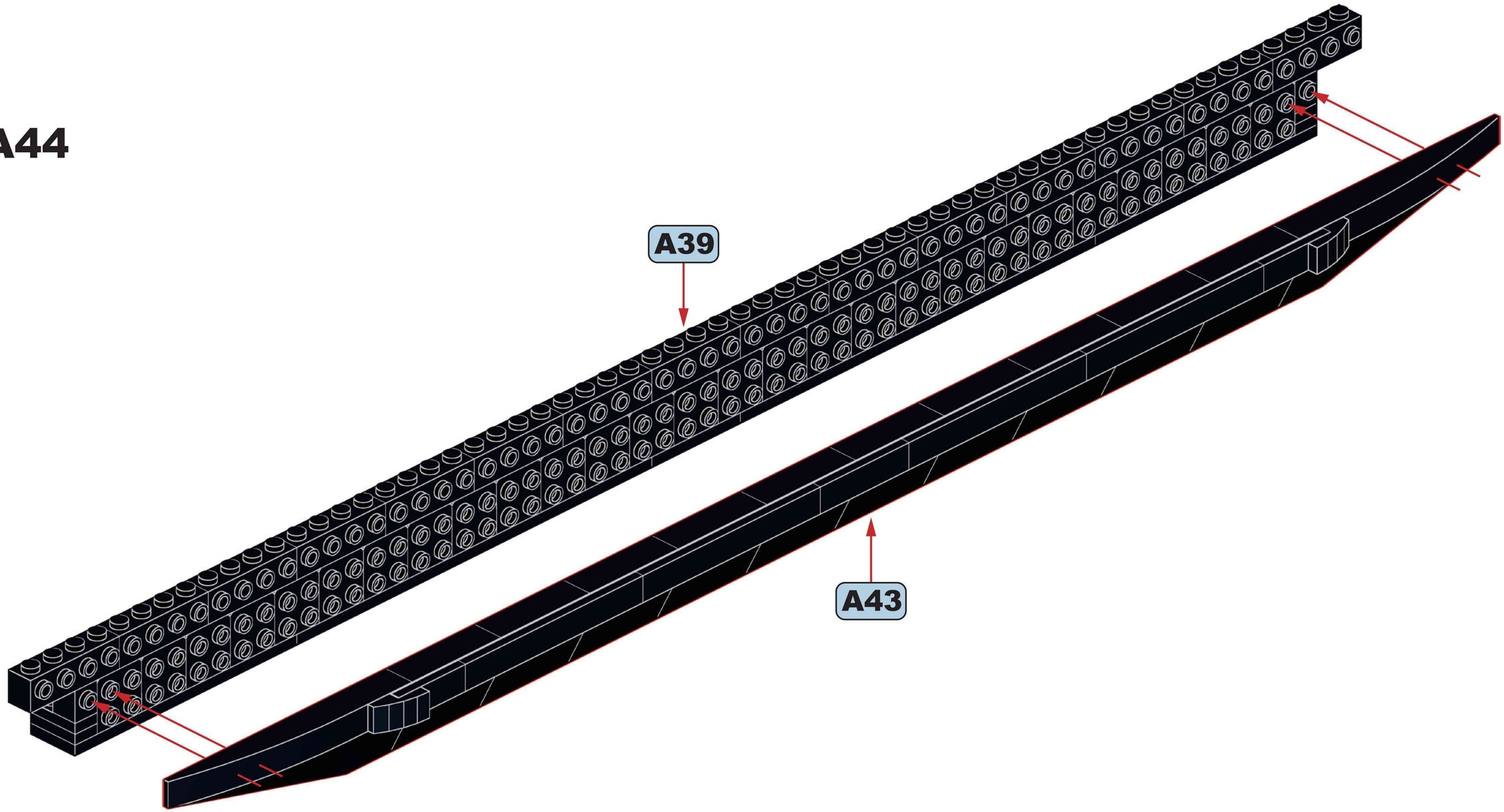

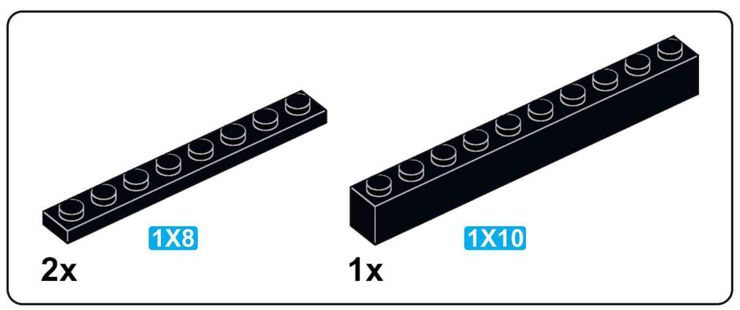

A45

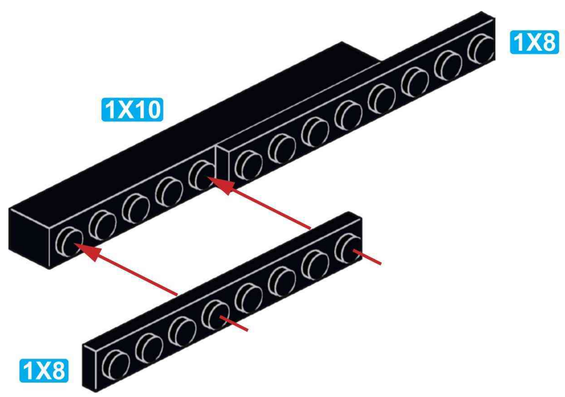

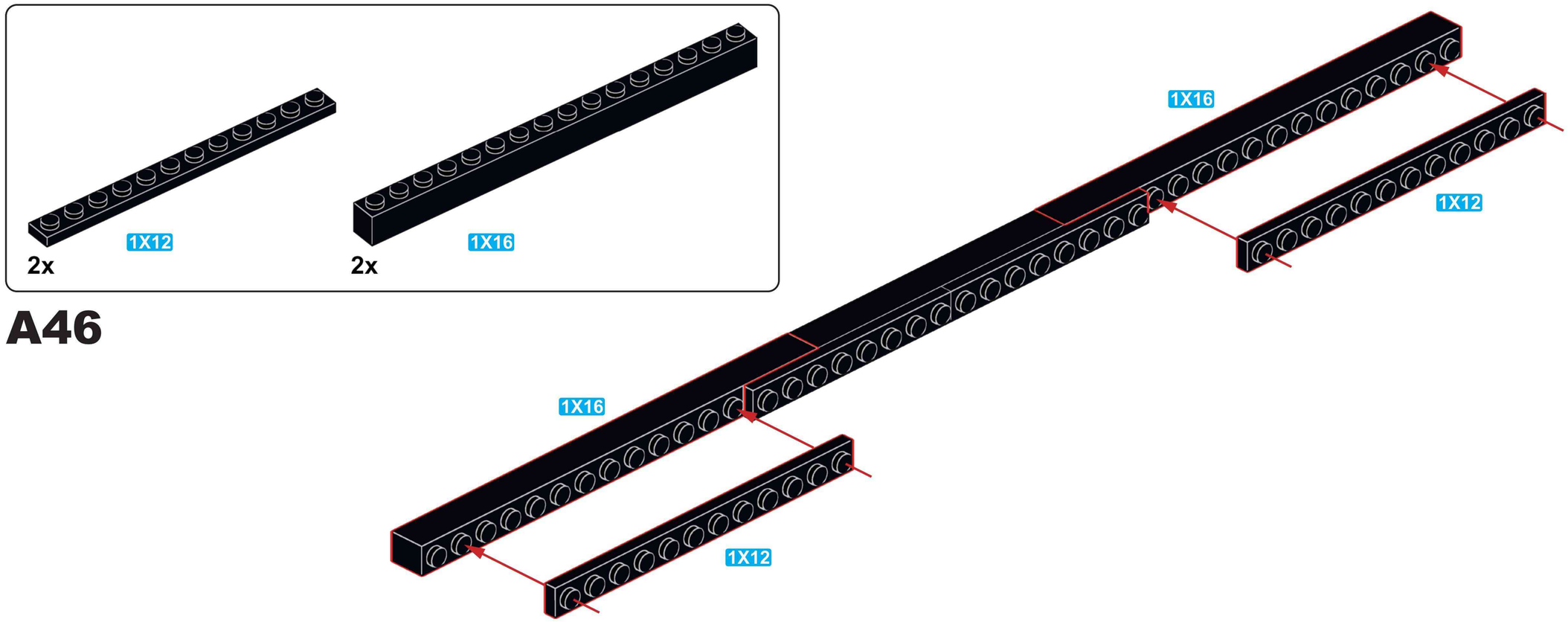
2x
1X12
2x
1X16
1X16
1X12
1X16
1X12

A46

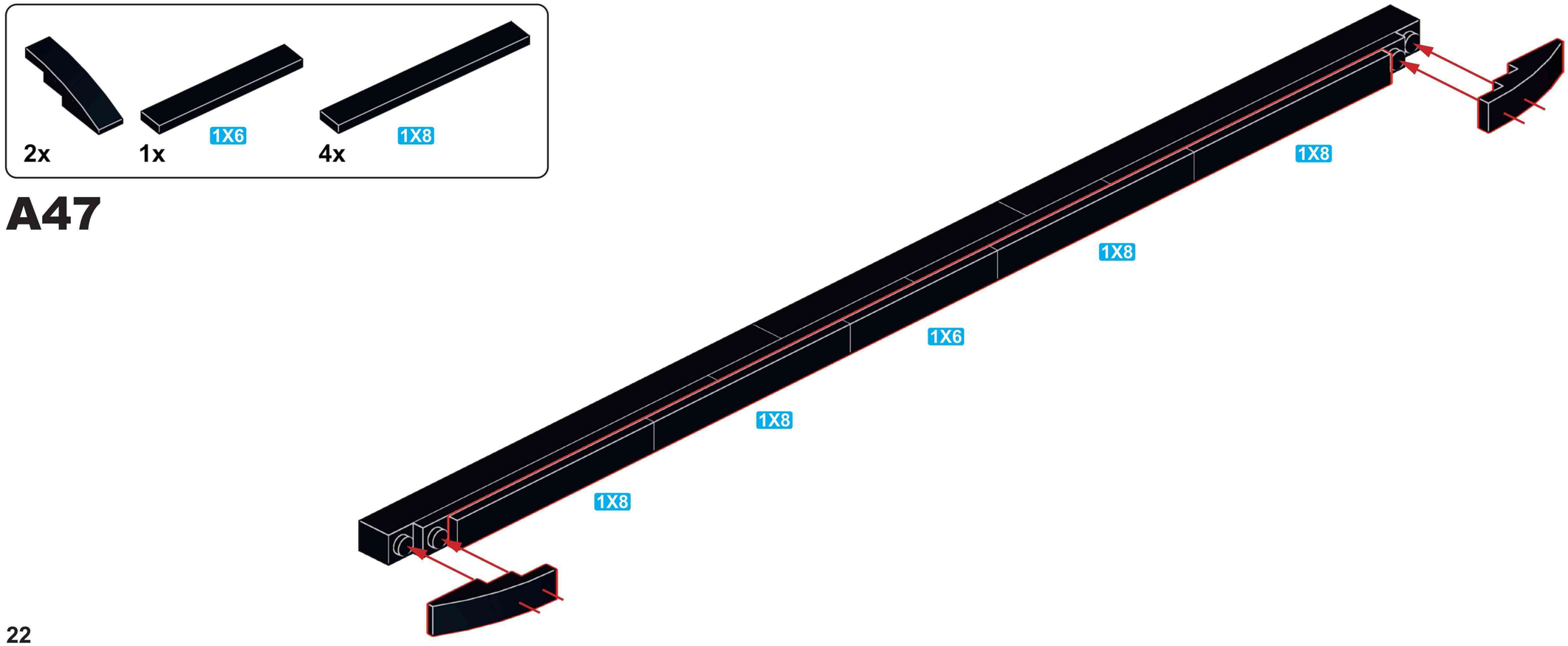
2x
1x
1X6
4x
1X8
1X8
1X8
1X6
1X8
1X8

A47

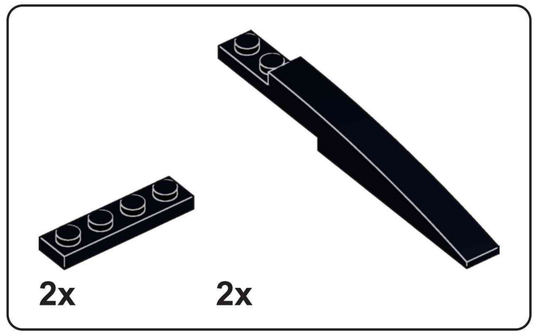

A48

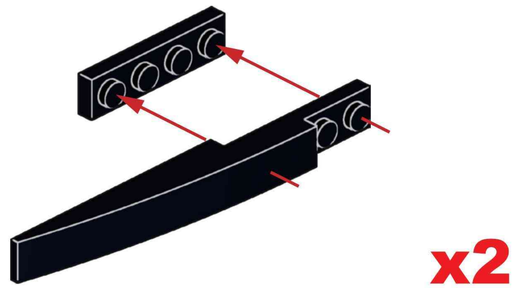

A49

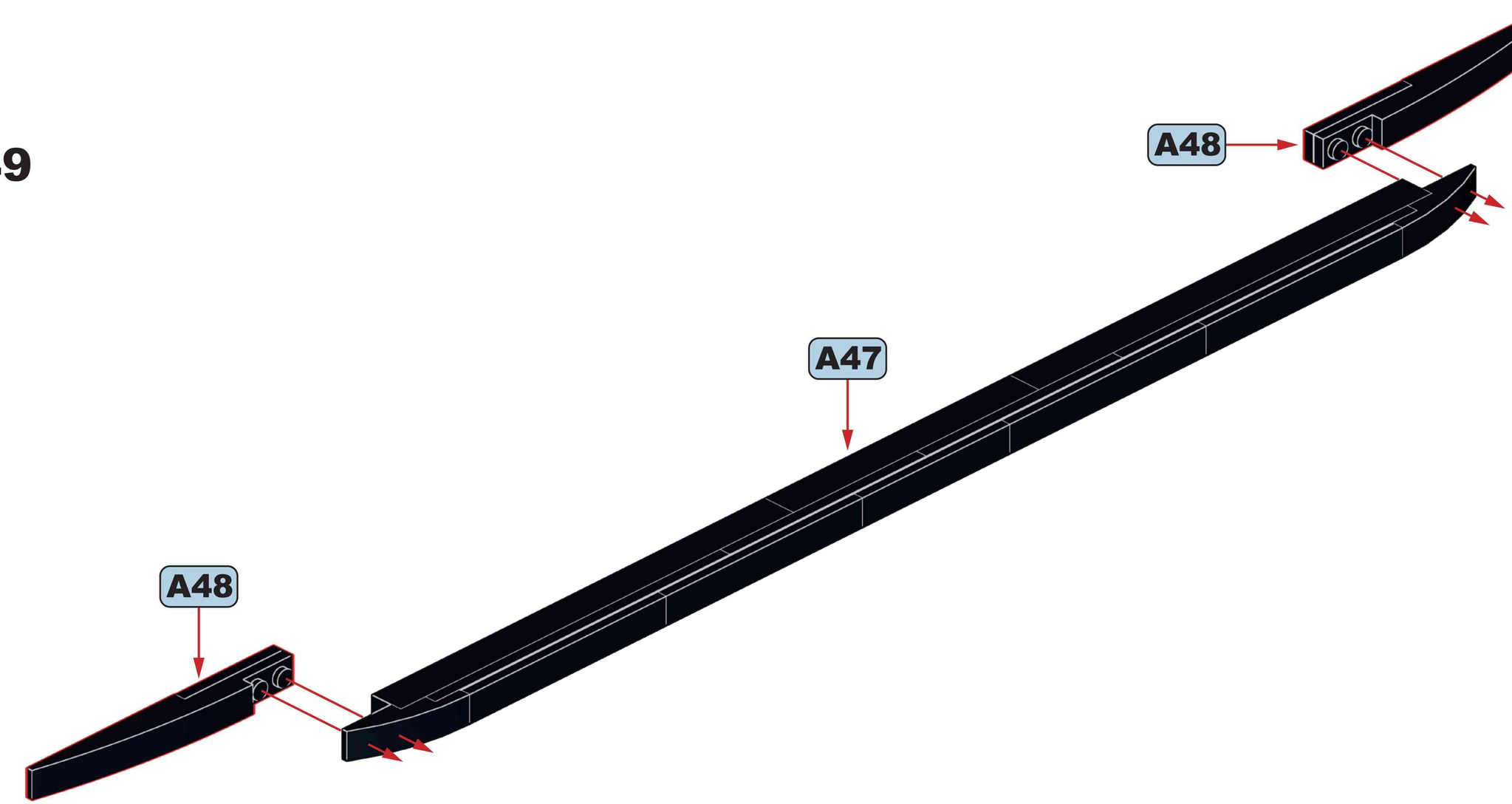

A50

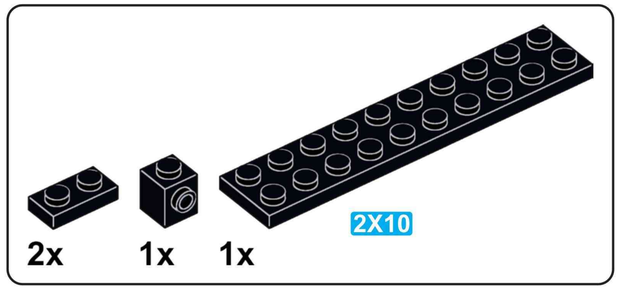

A51

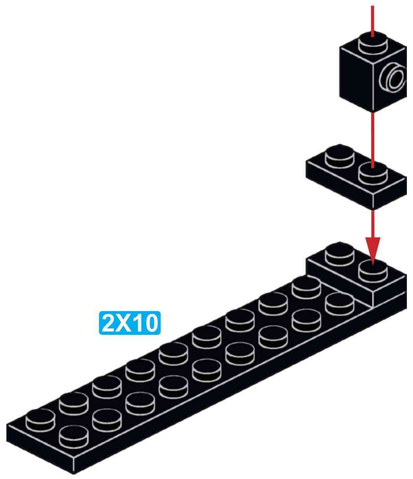

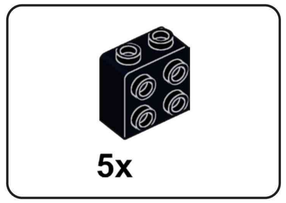

A52

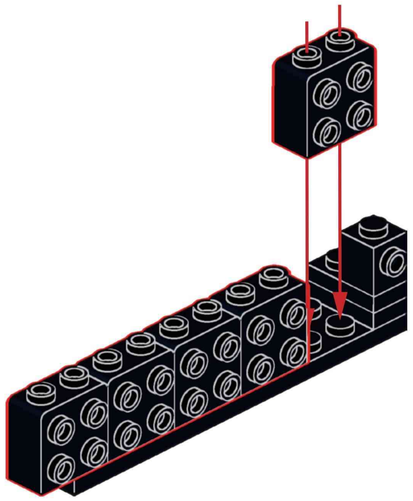

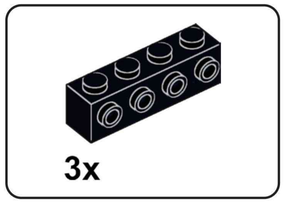

A53

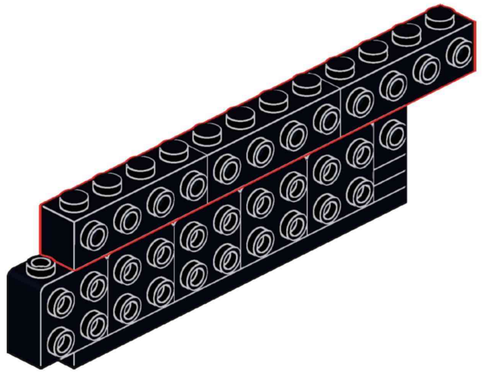

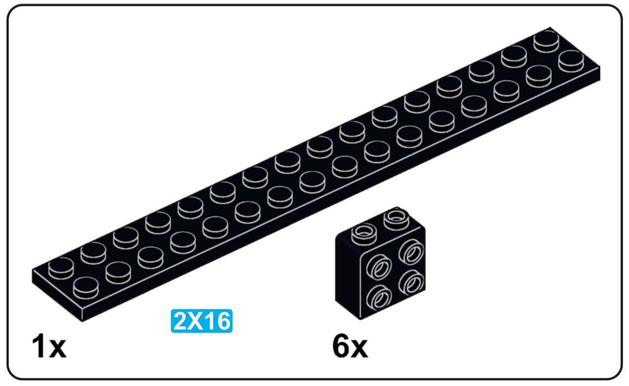

A54

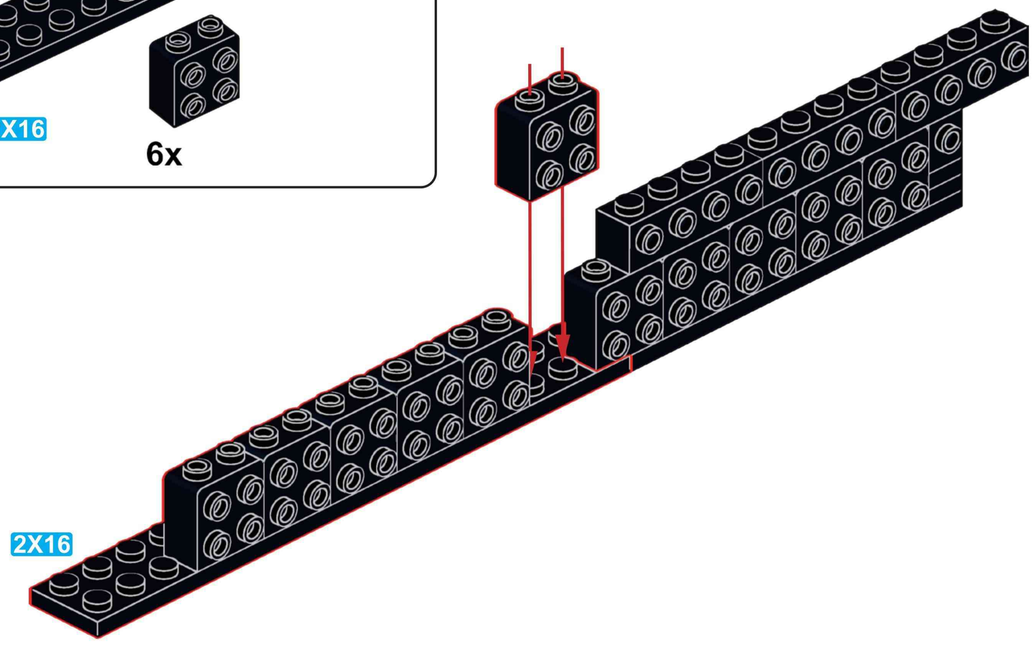

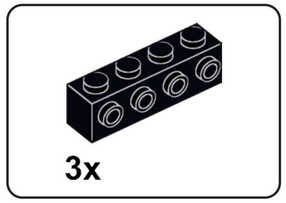

A55

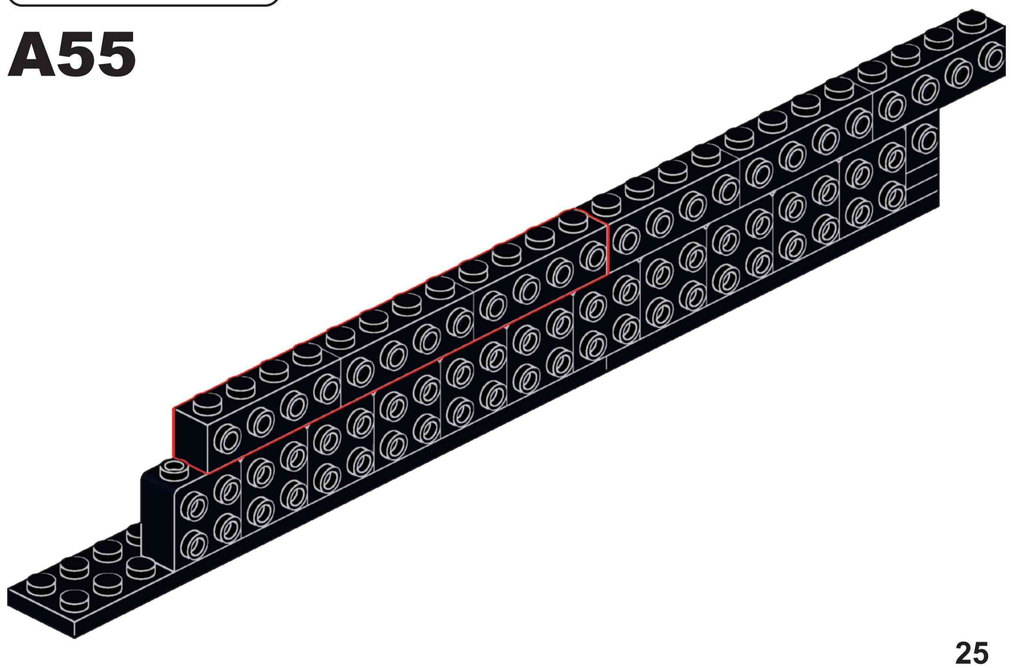

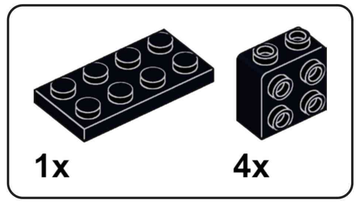

A56

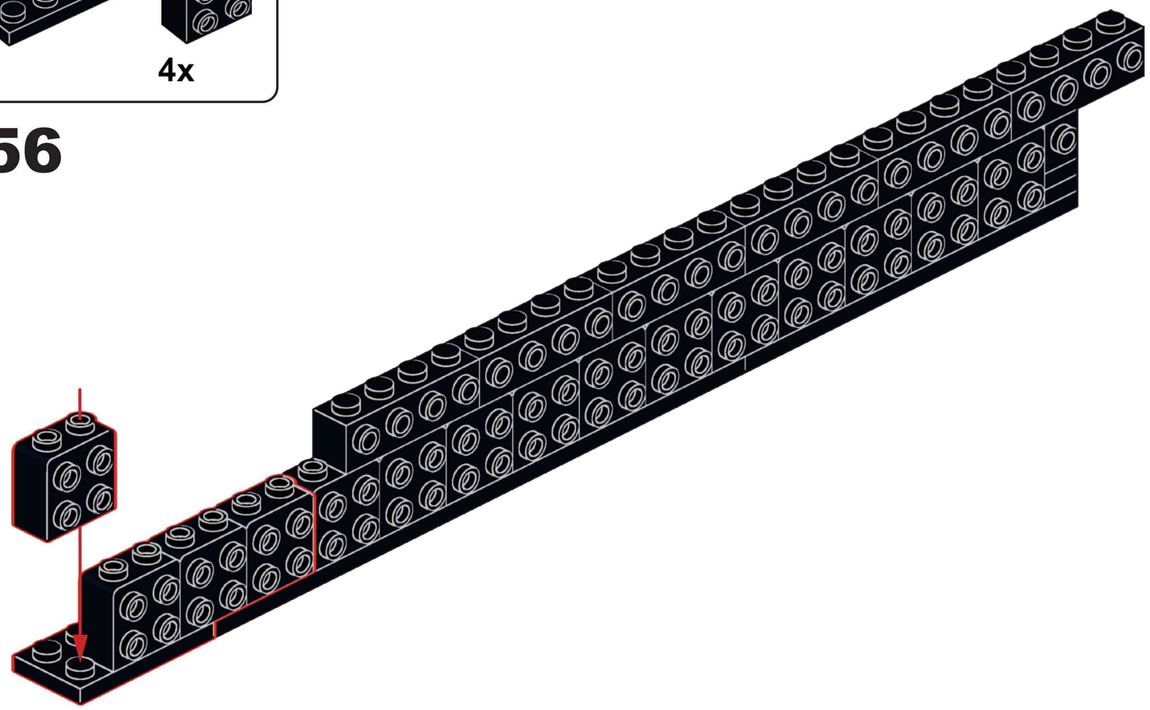

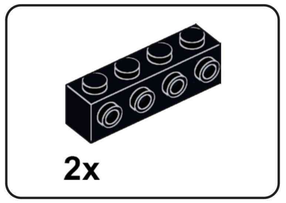

A57

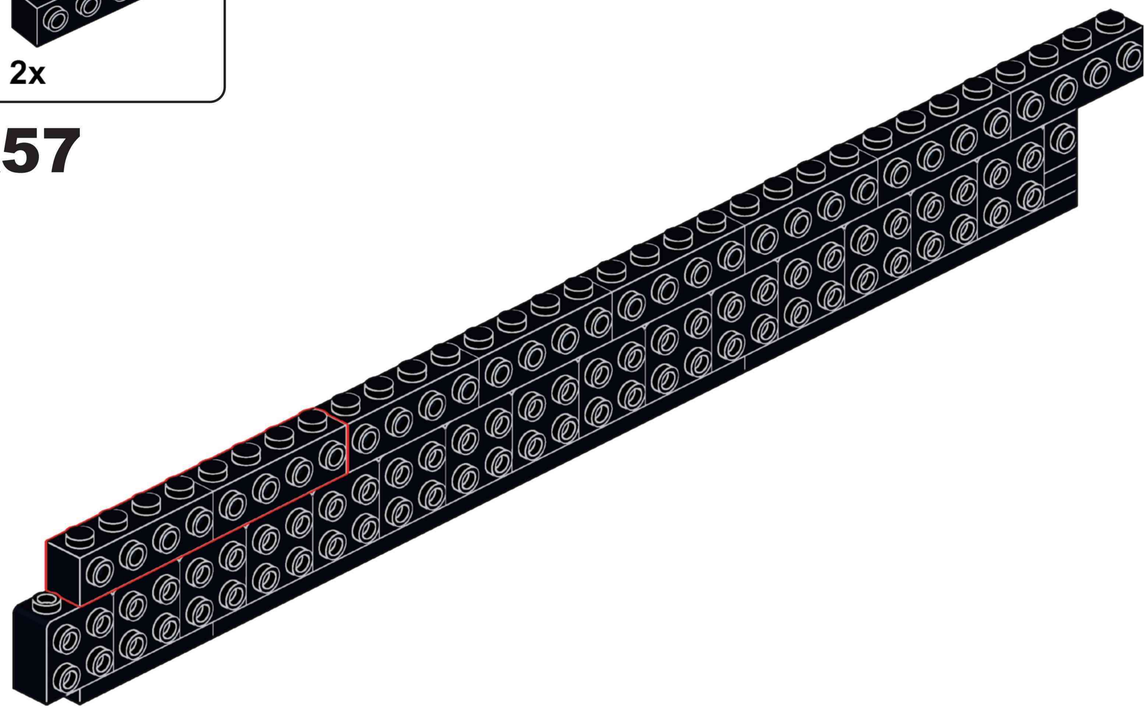

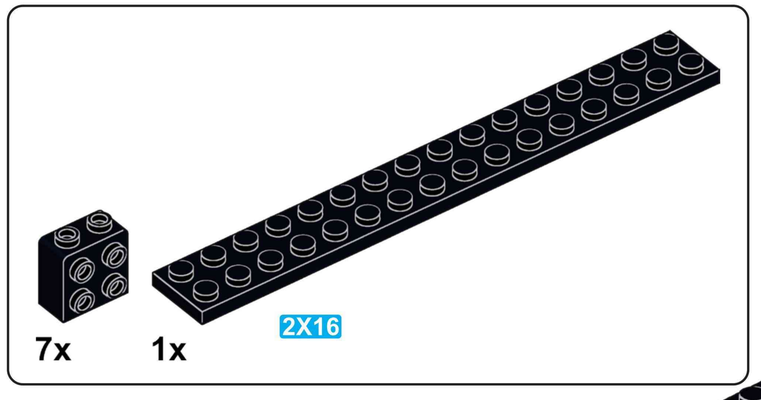

A58

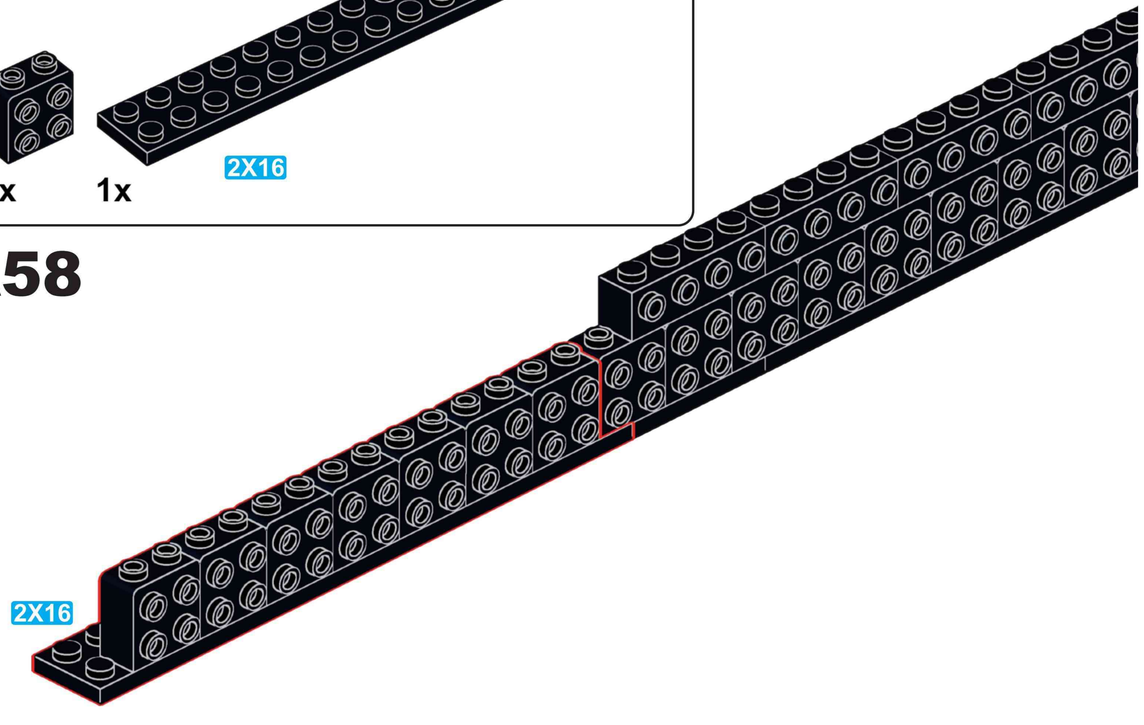

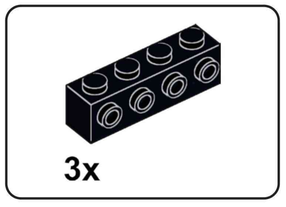

A59

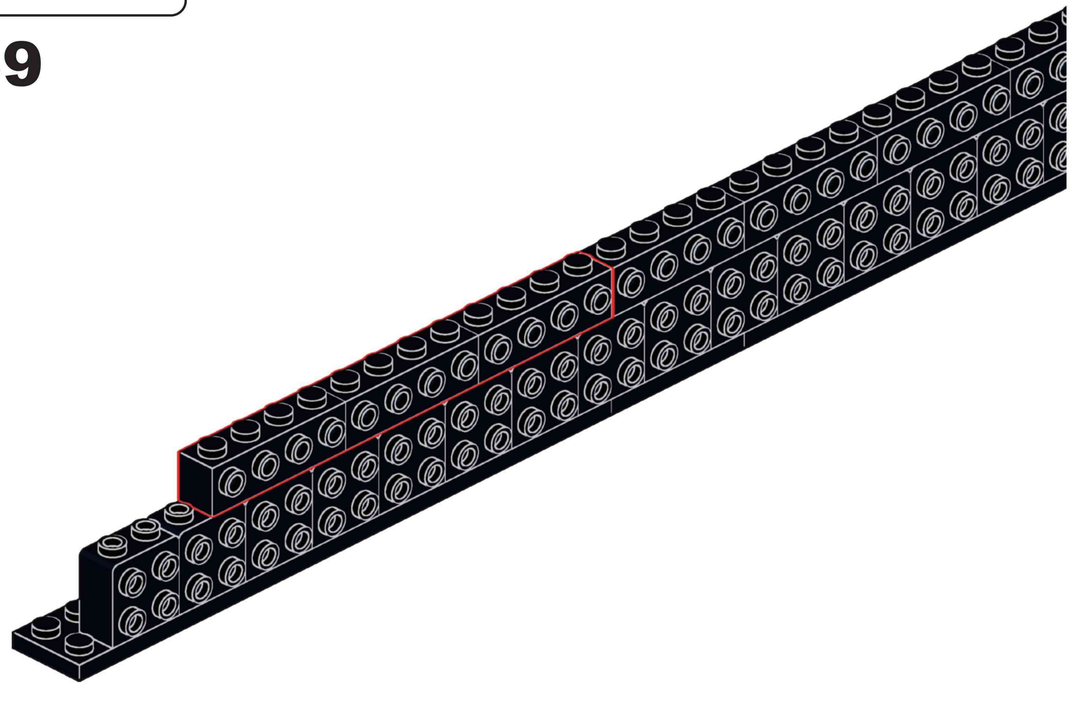

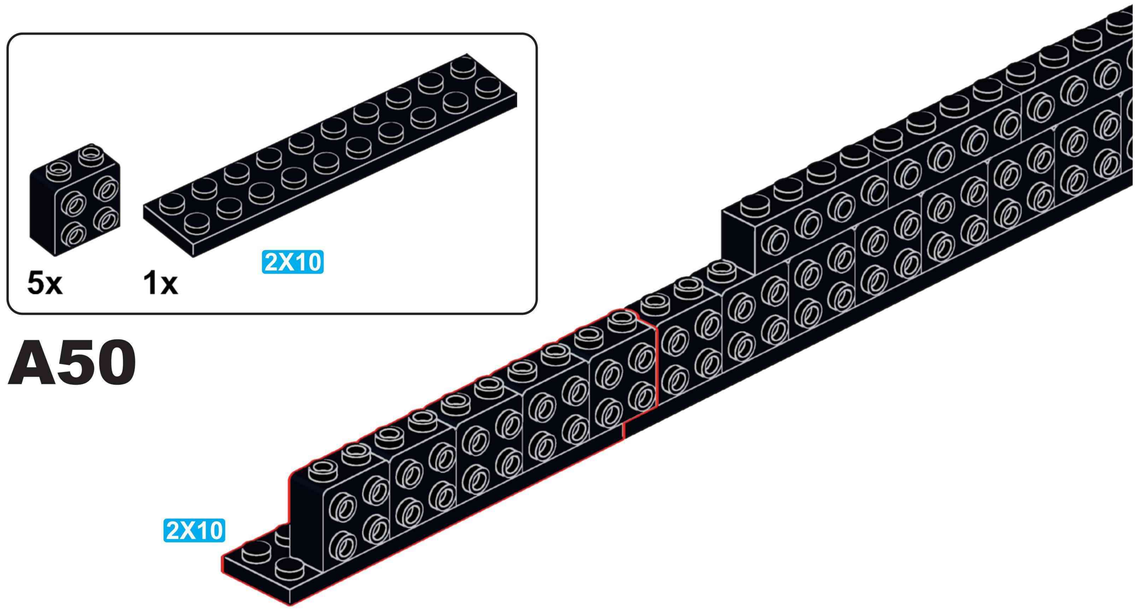
5x
1x
2X10
A50
2X10

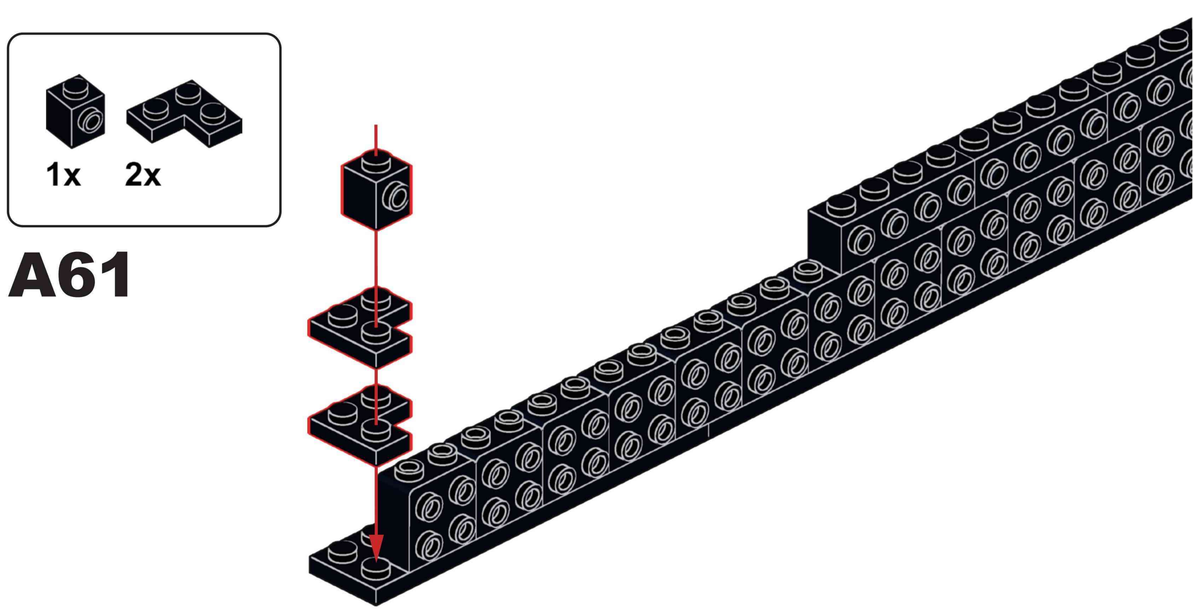
1x
2x
A61

4x
A62

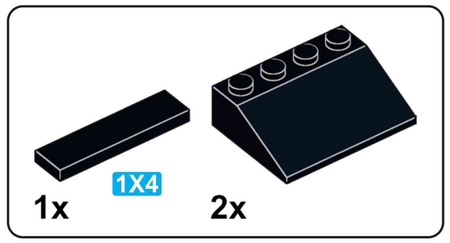

A63

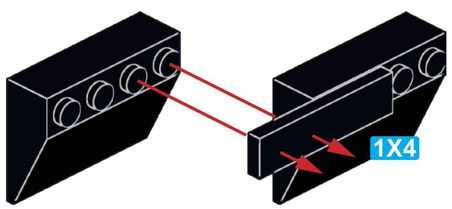

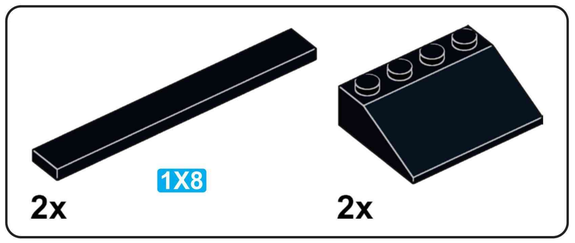

A64

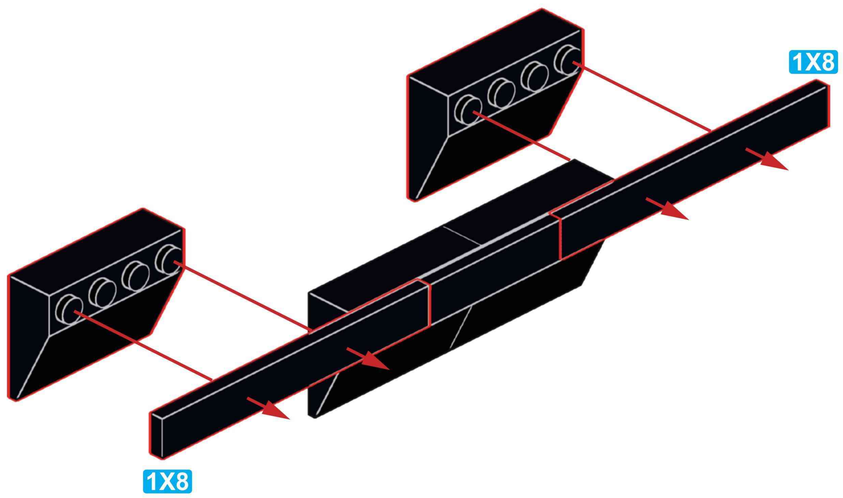

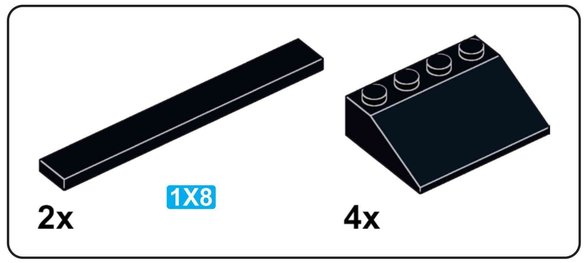

A65

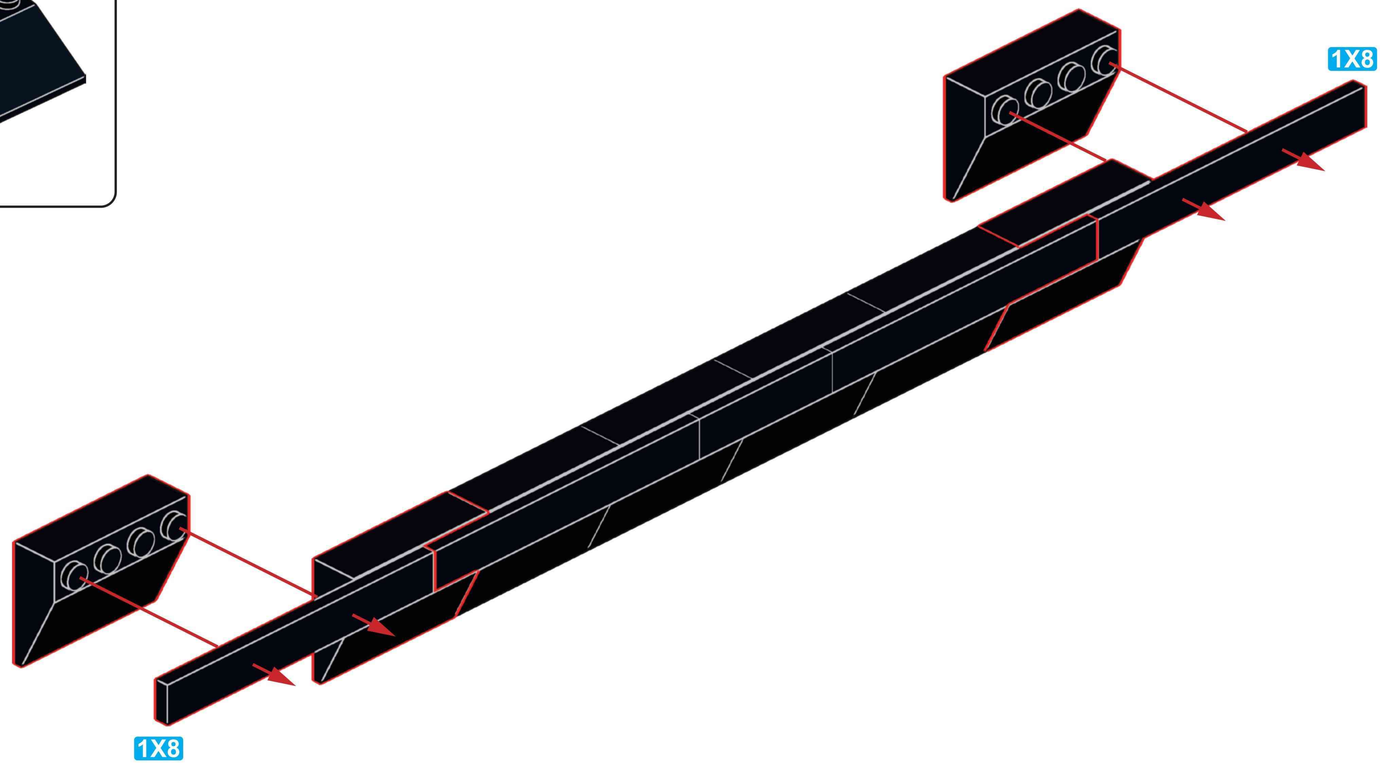

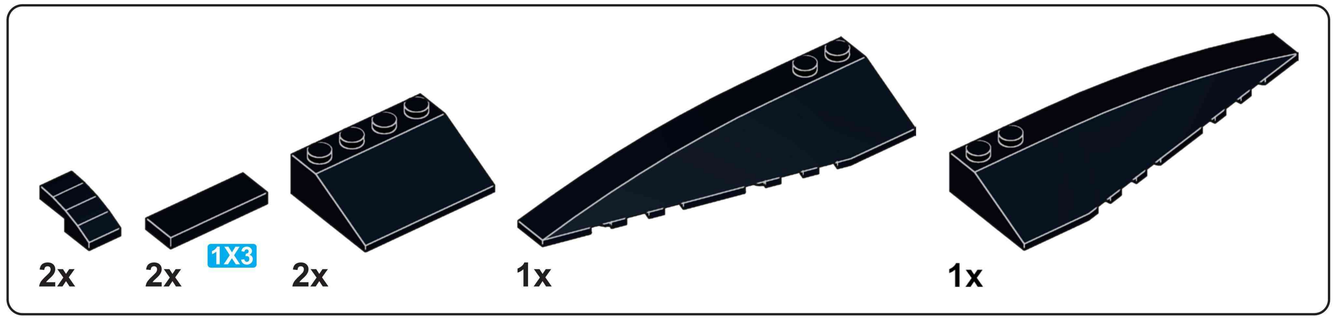

A66

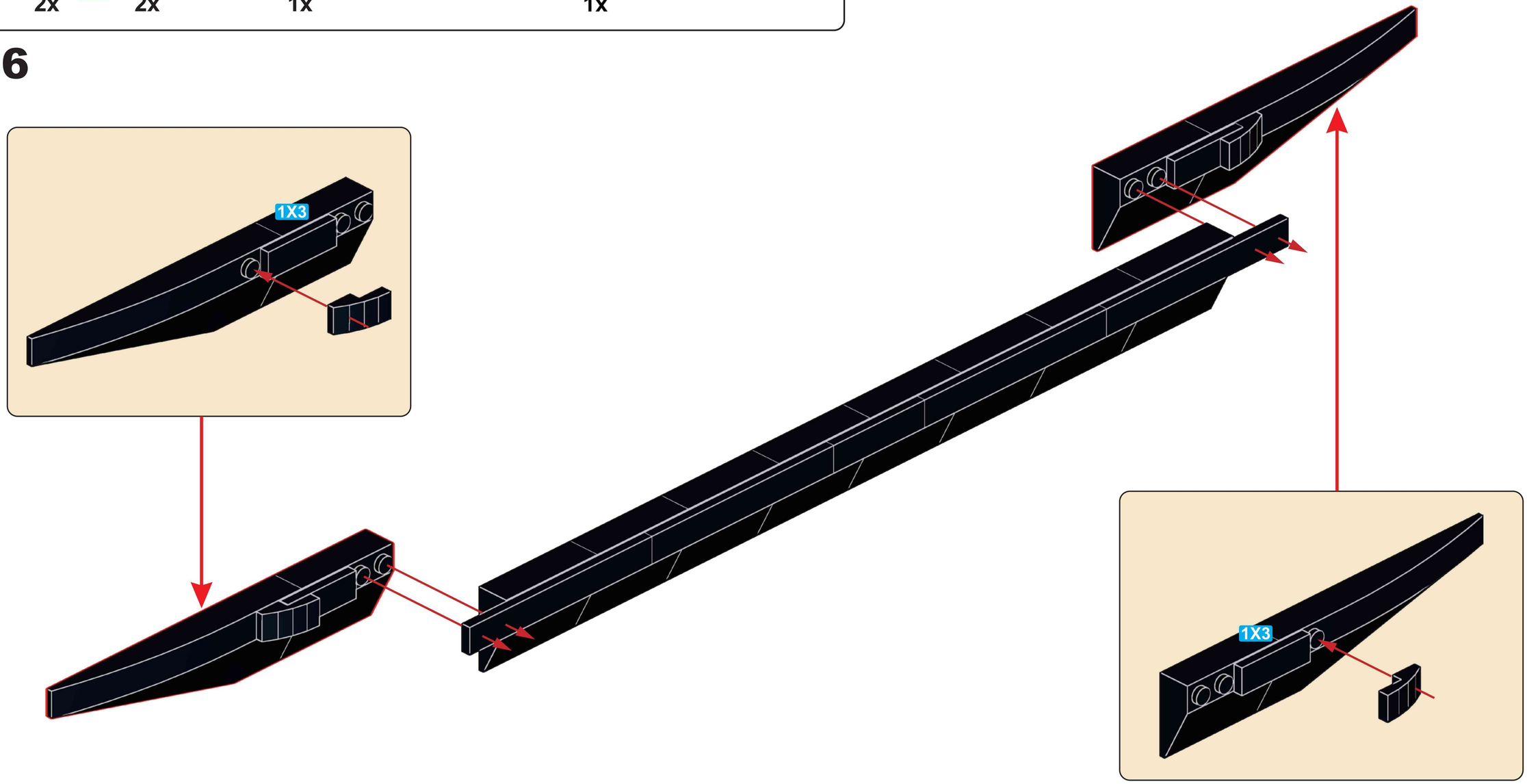

A67

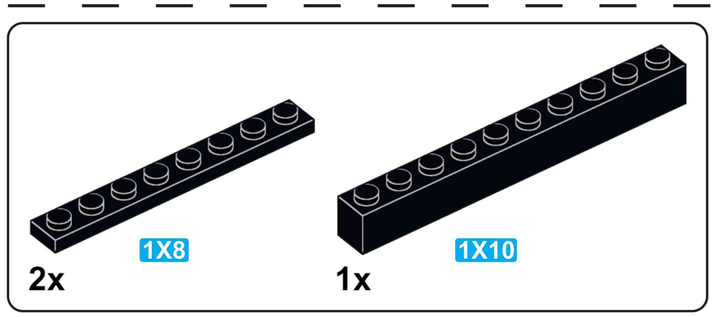

A68

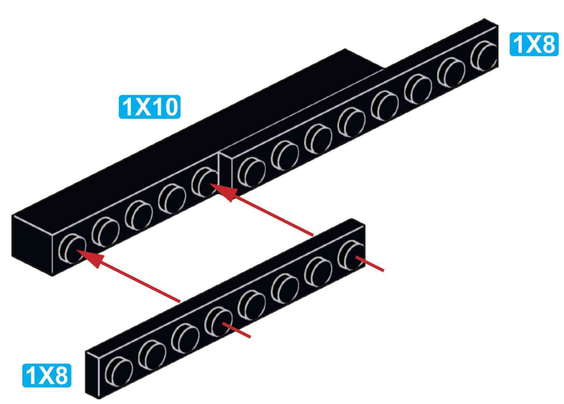

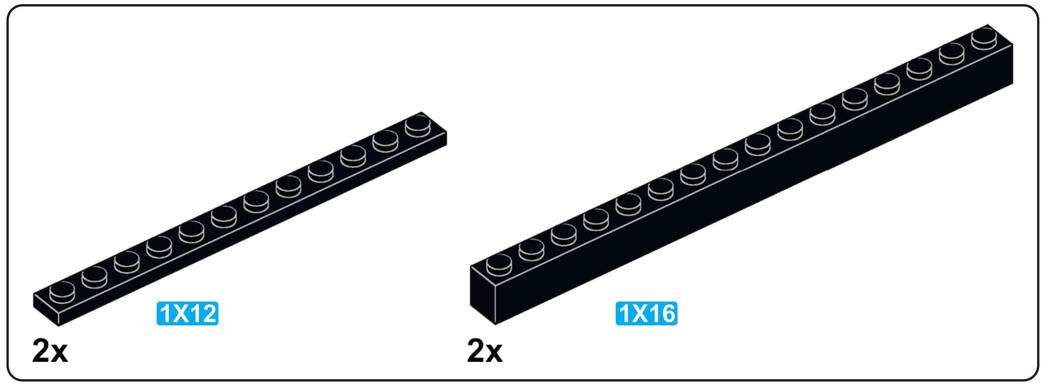
1X12
2x
1X16
2x

A69

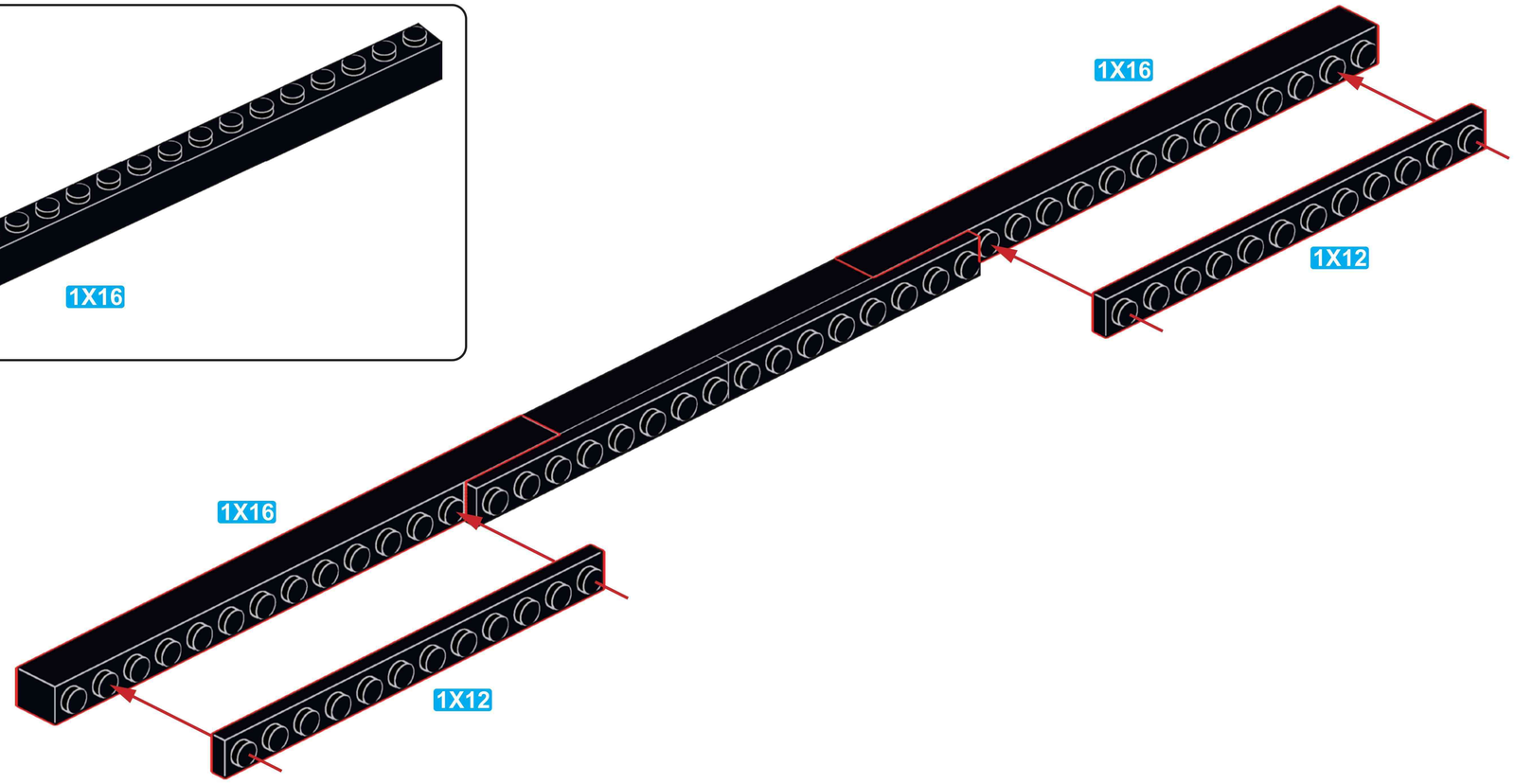
1X16
1X12
1X16
1X12

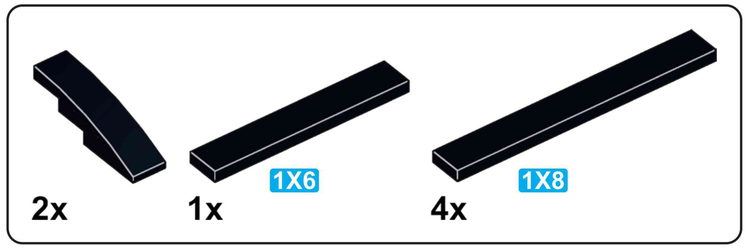
2x
1X6
1x
1X8
4x

A70

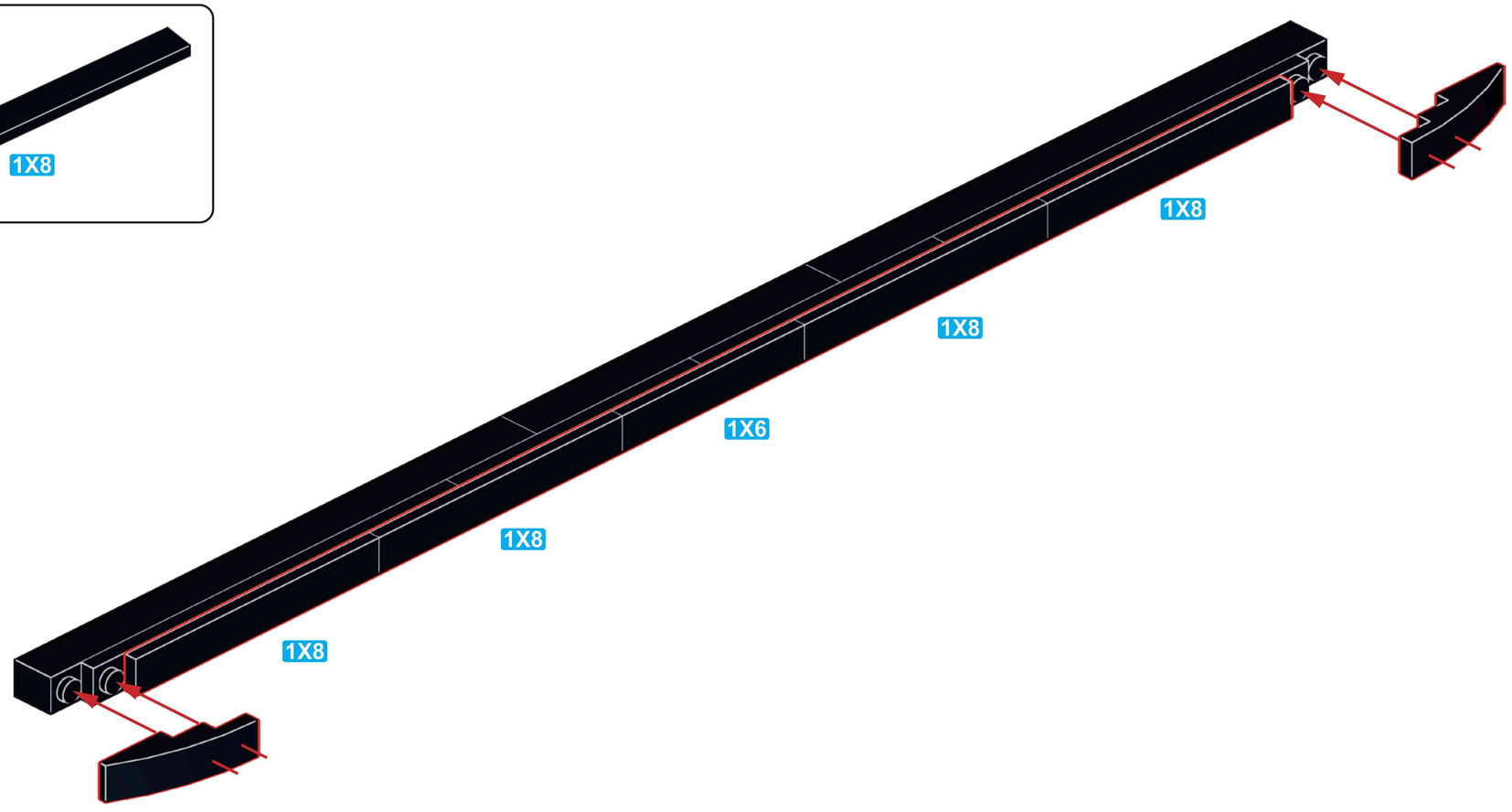
1X8
1X8
1X6
1X8
1X8

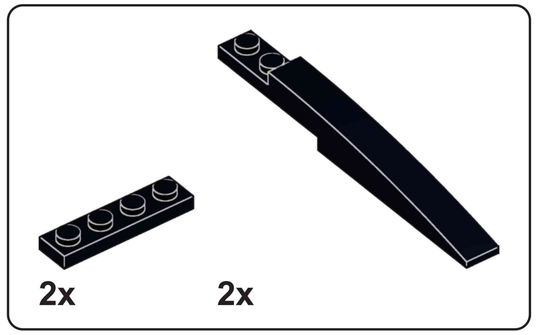

A71

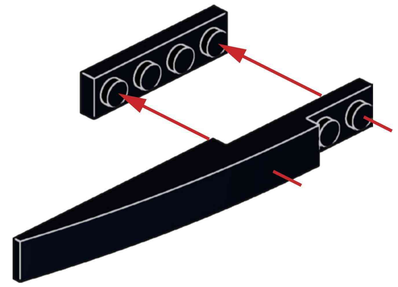

x2

A72

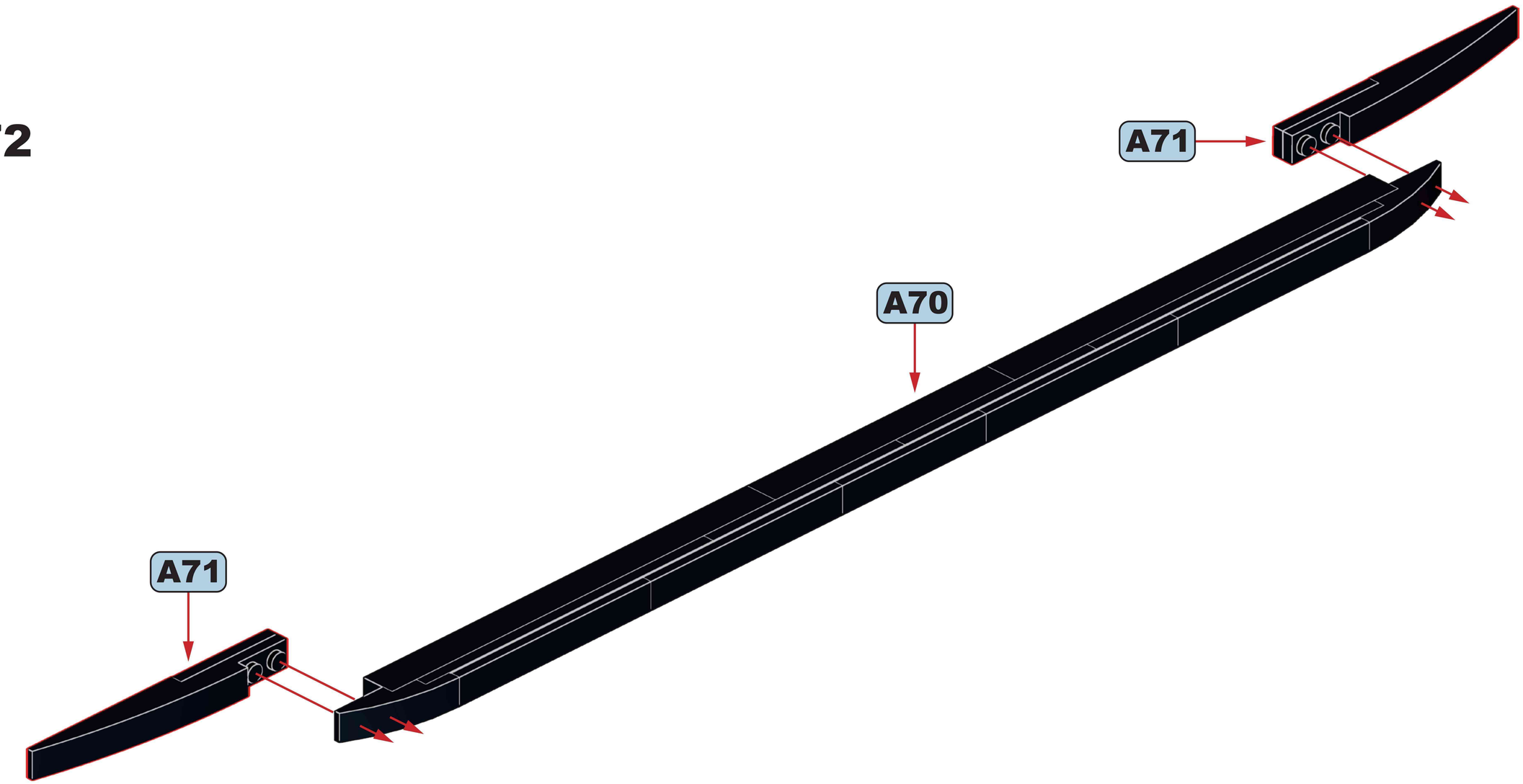

A73

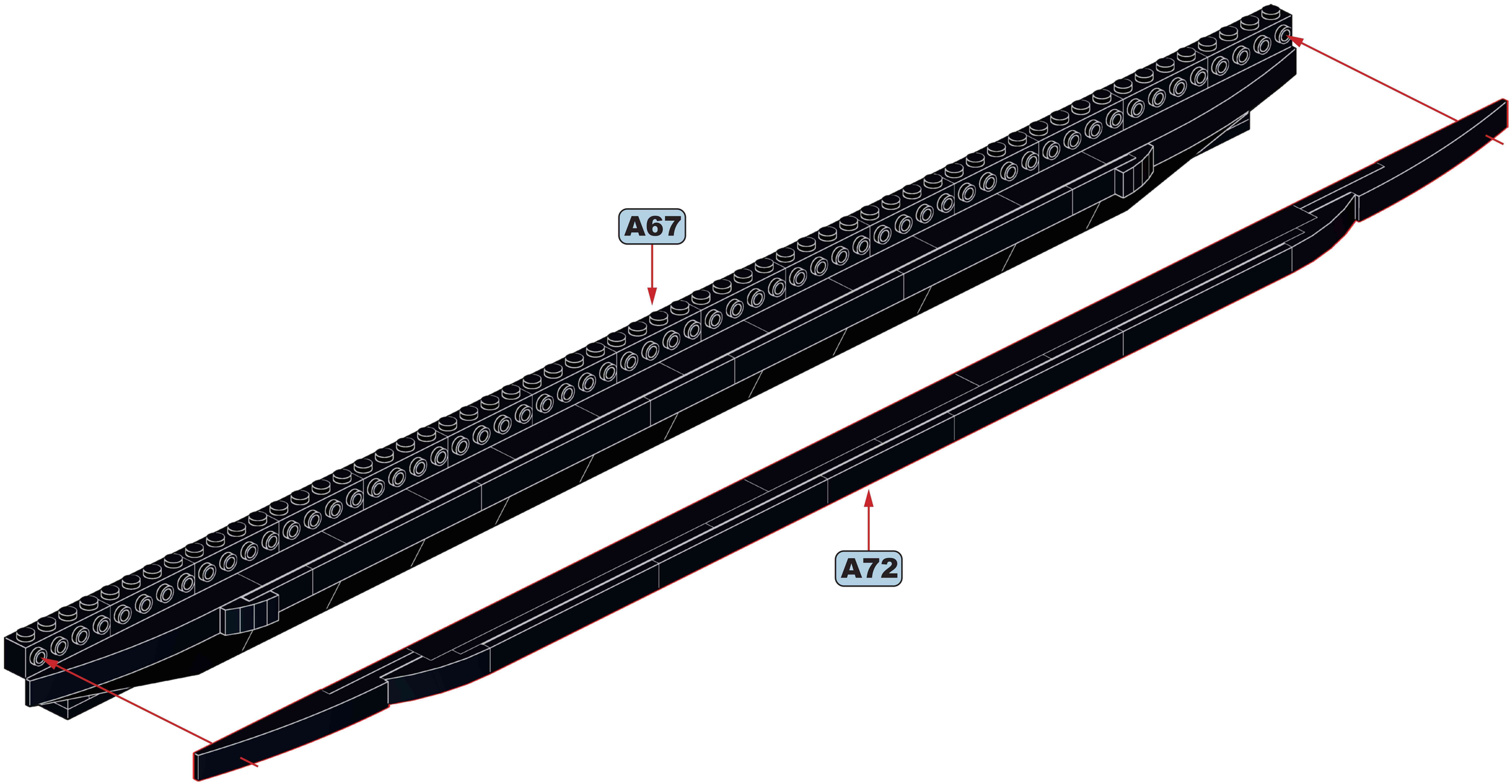

A74

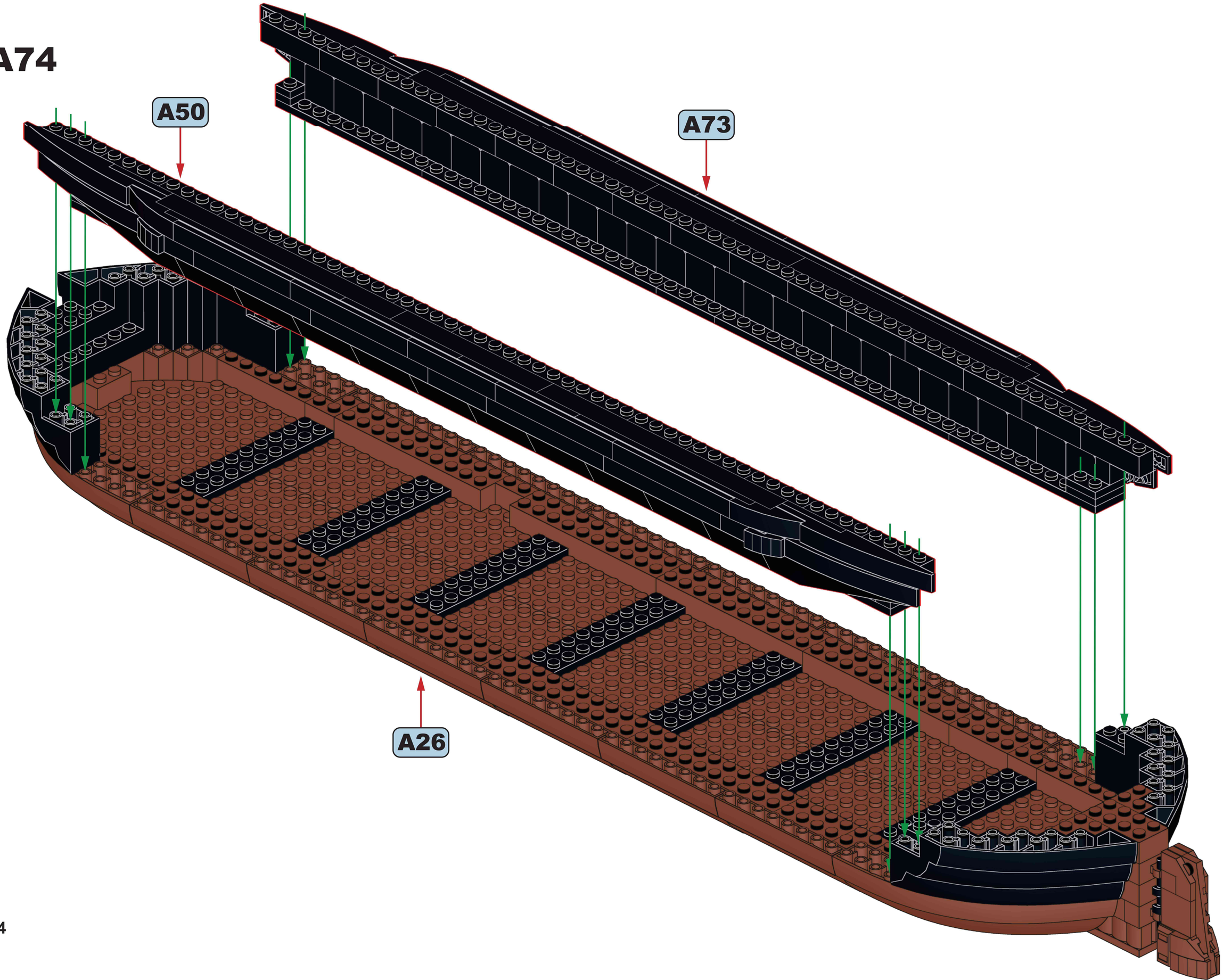

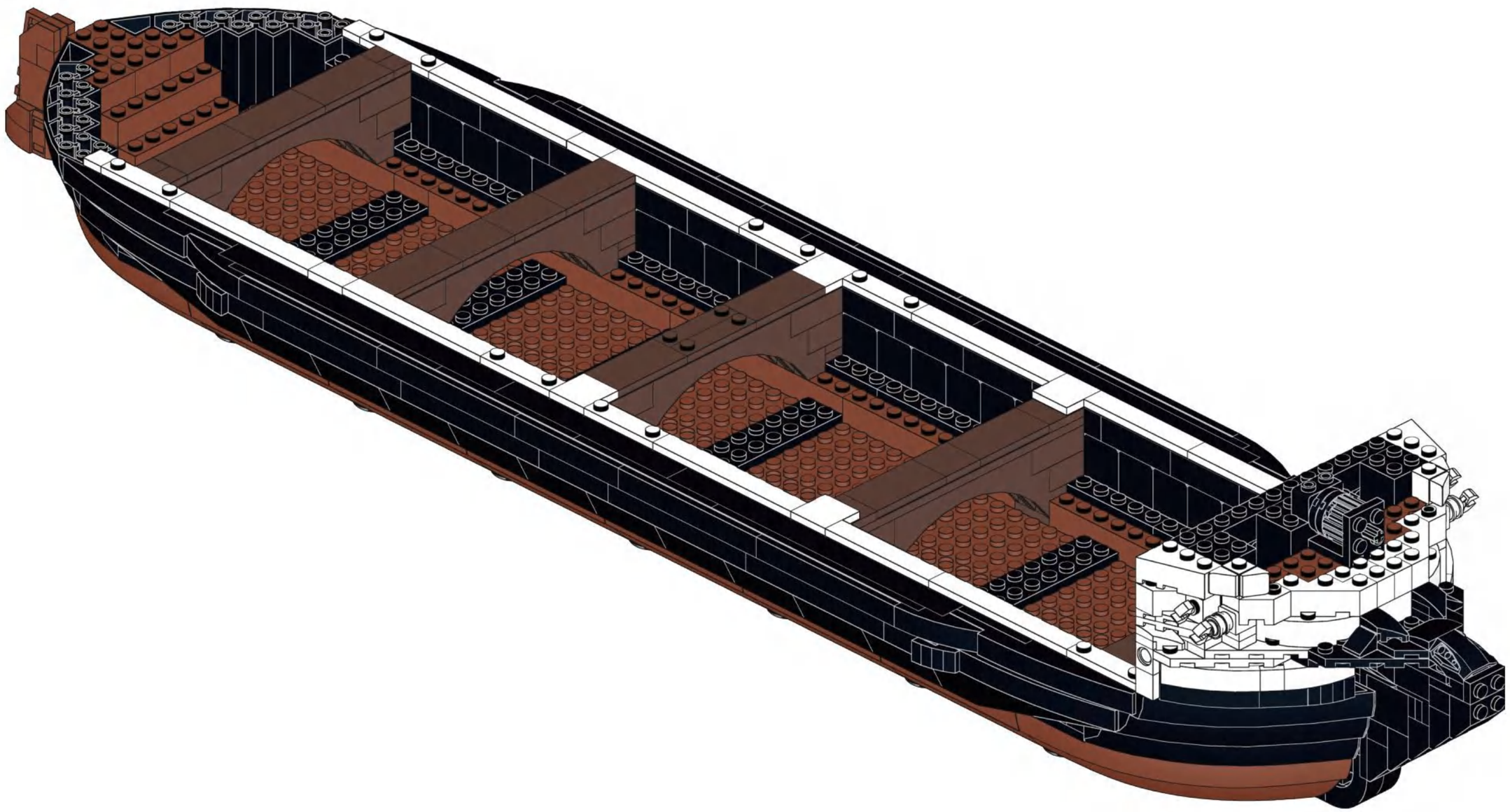
2
B

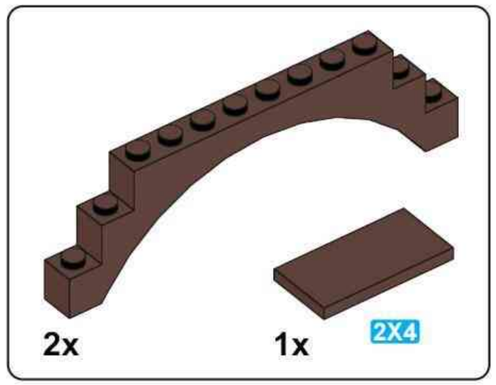

B1

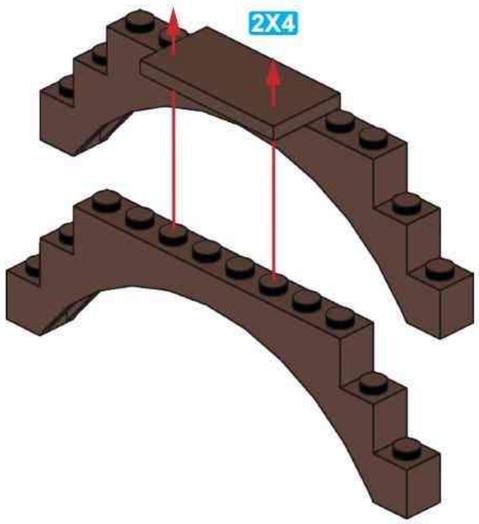

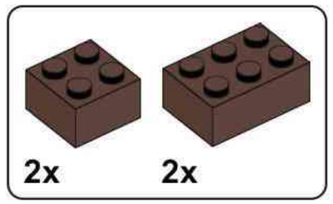

B2

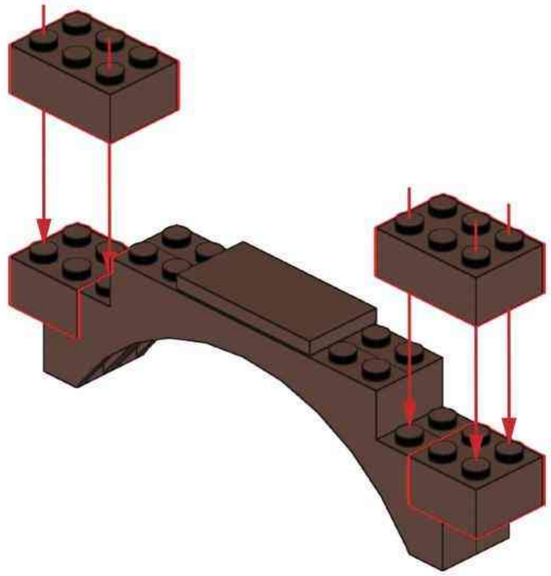

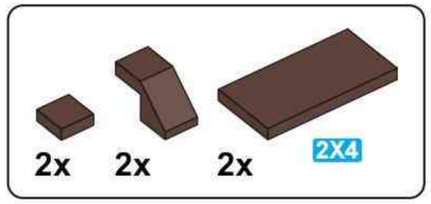

B3

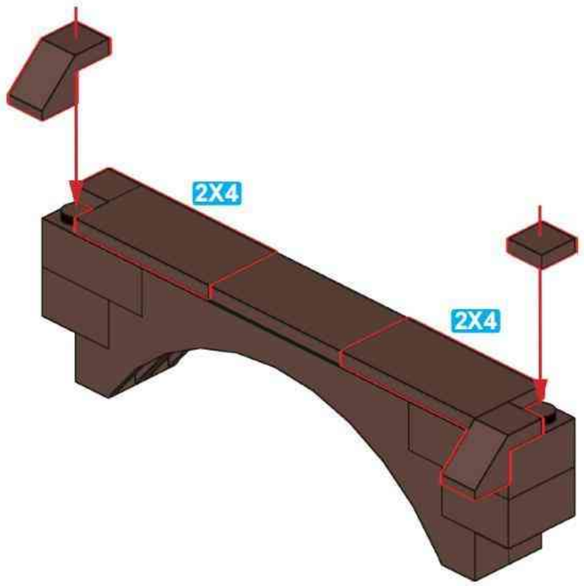

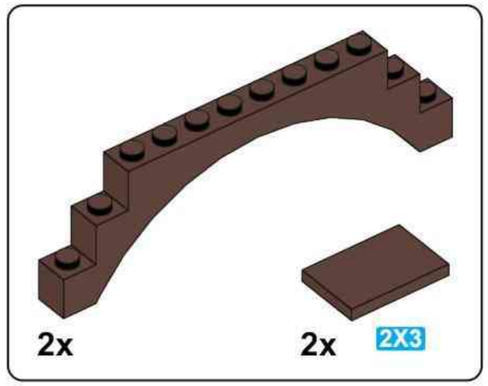

B4

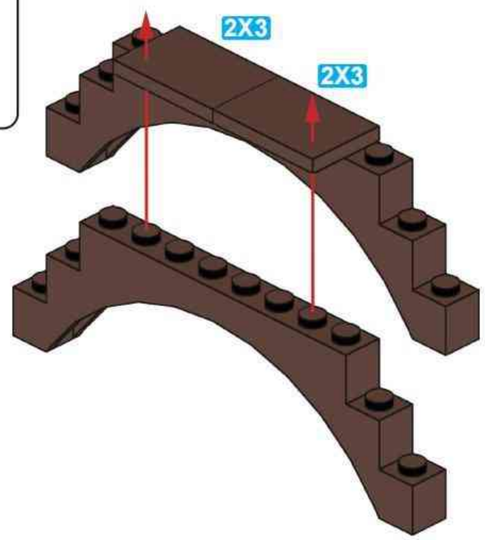

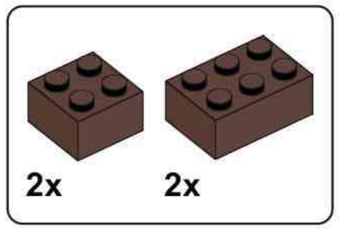

B5

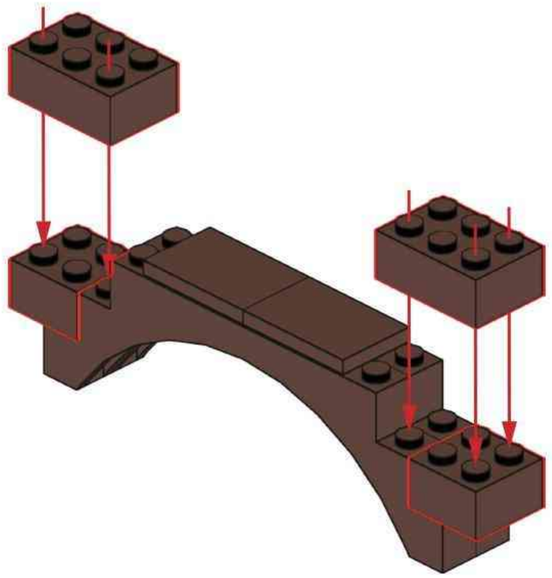

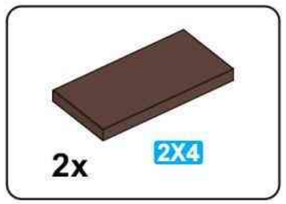

B6

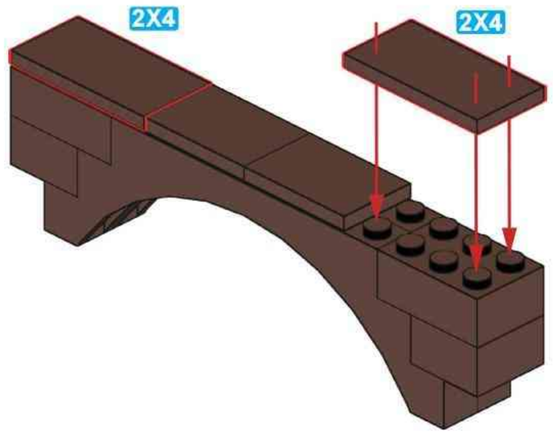

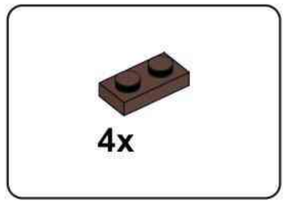

B7

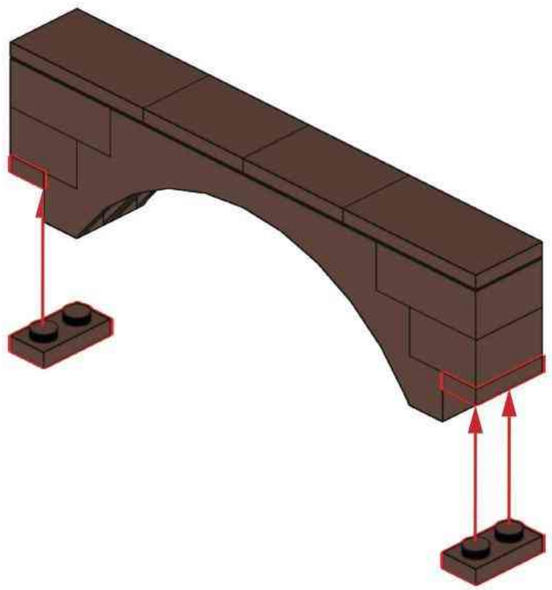

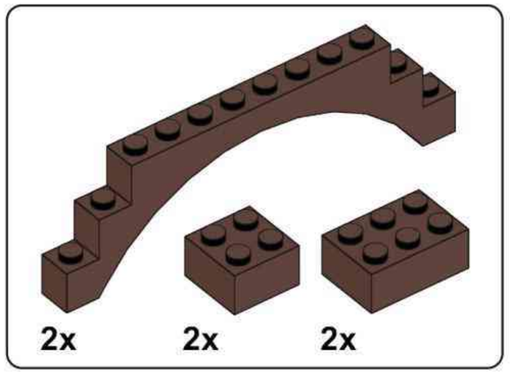

B8

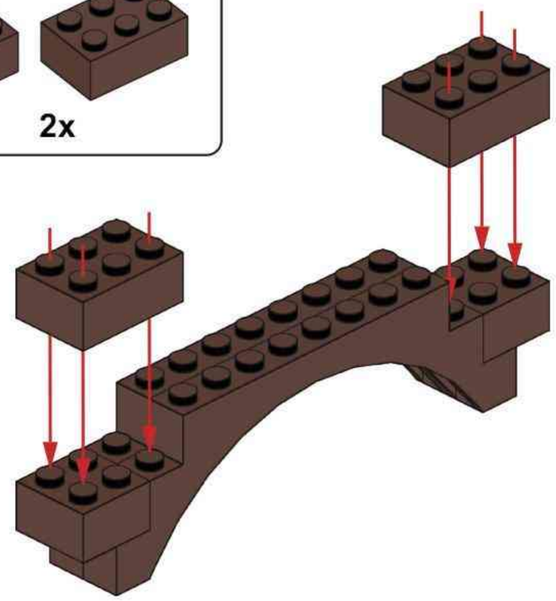

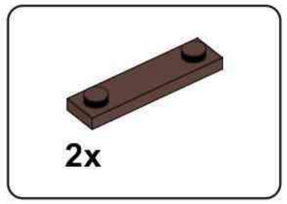

B9

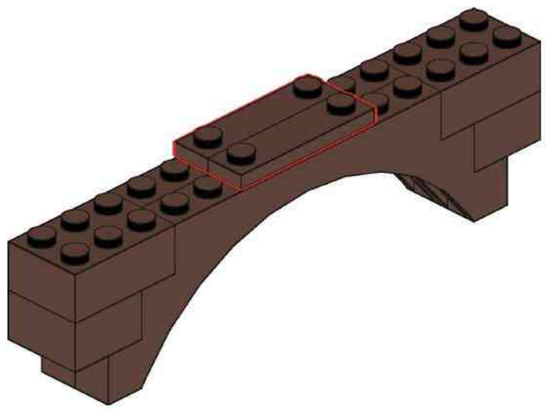

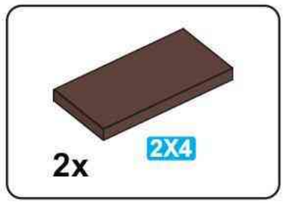

B10

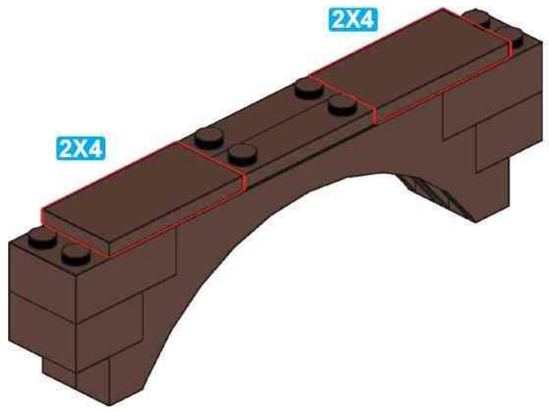

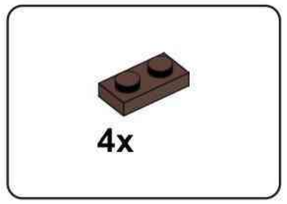

B11

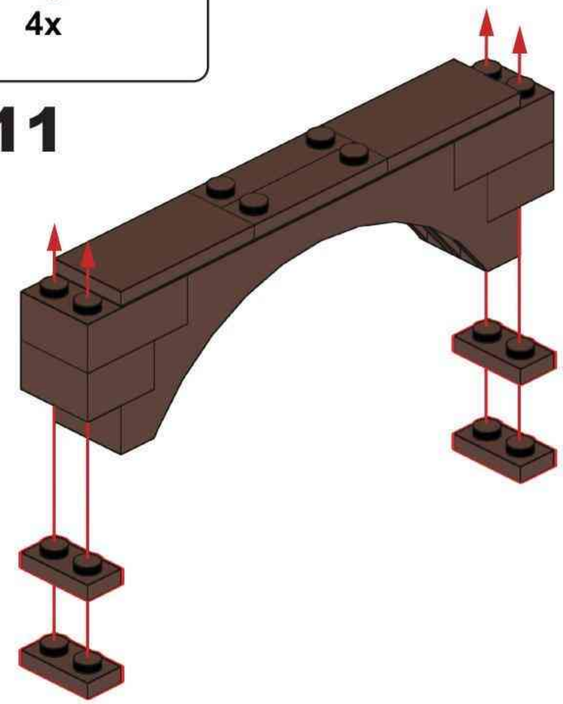

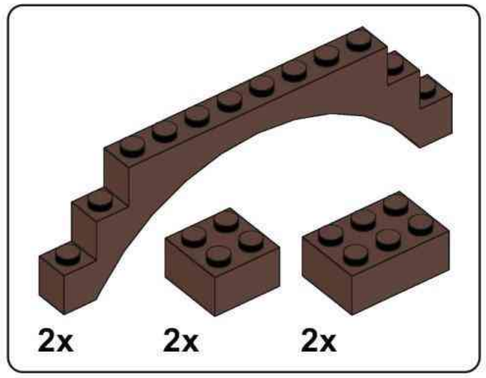

B12

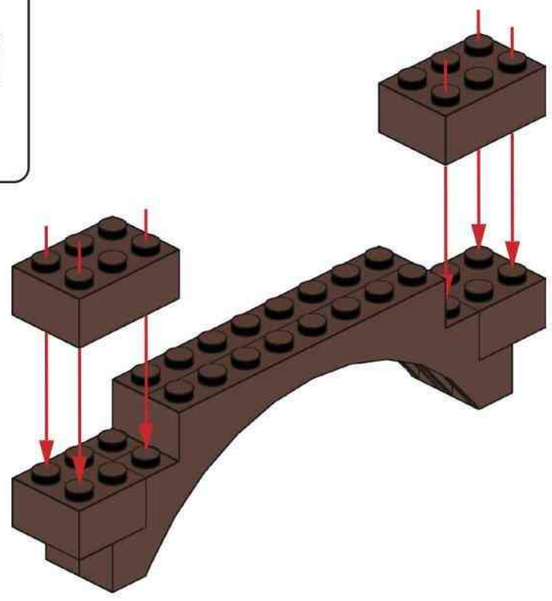

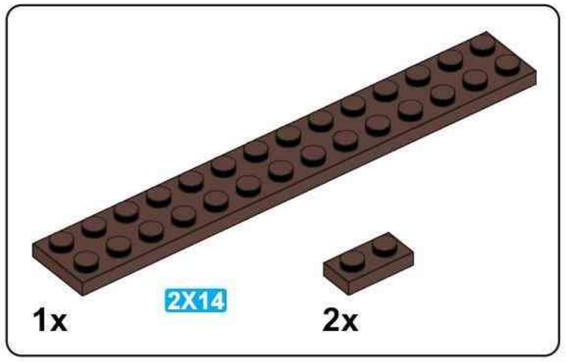

B13

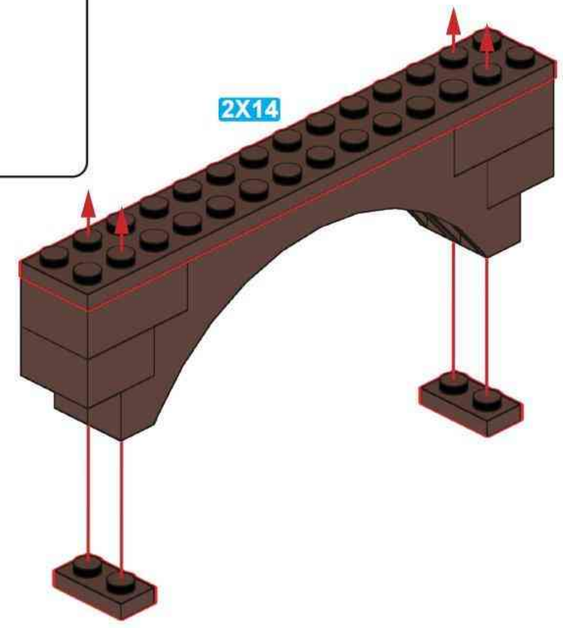

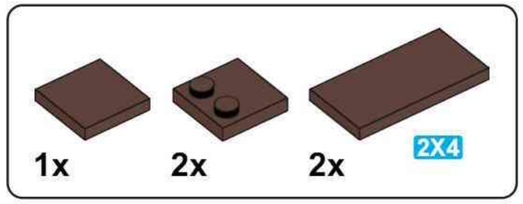

B14

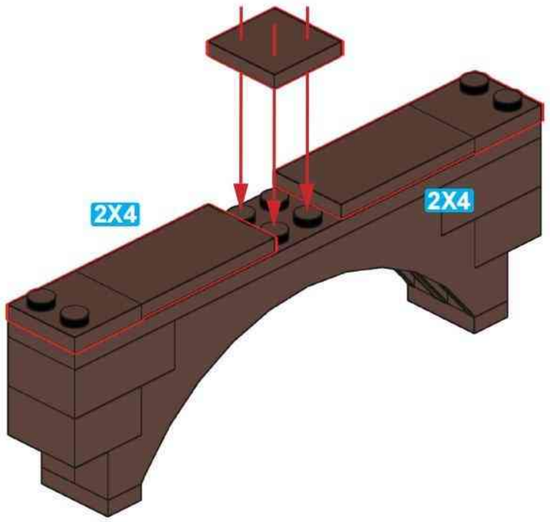

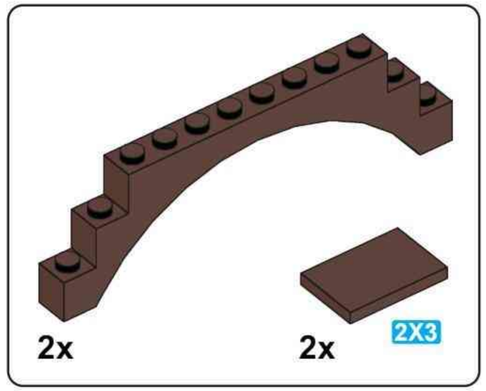

B15

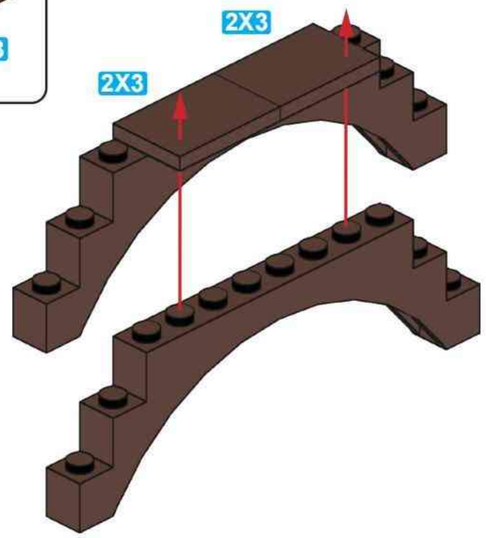

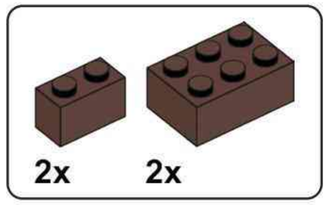

B16

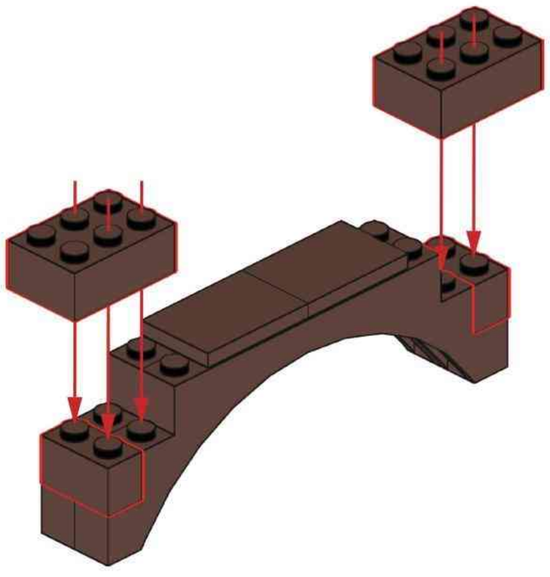

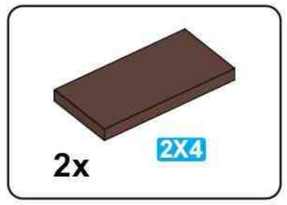

B17

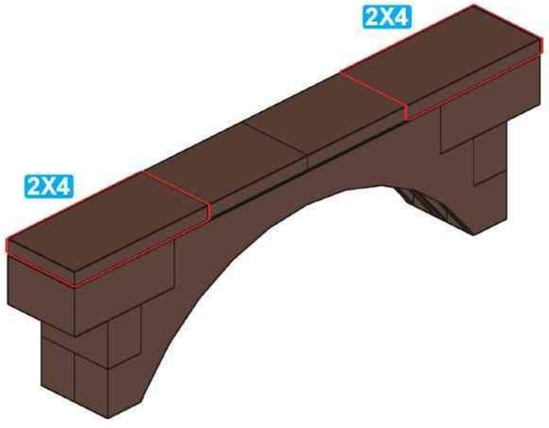

B18

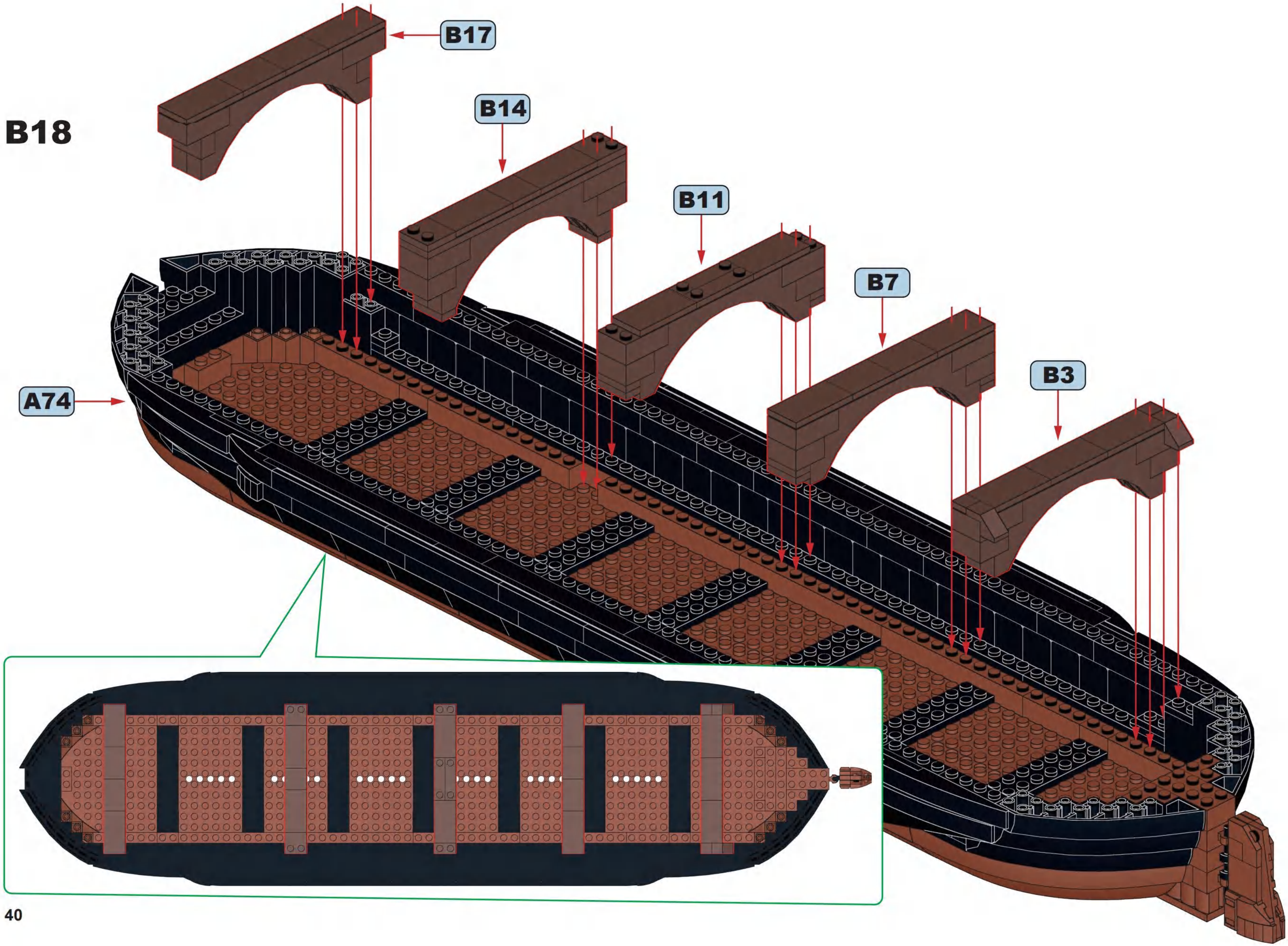

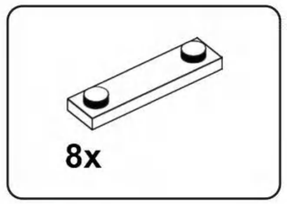

B19

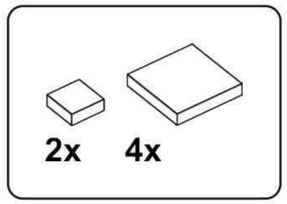

B20

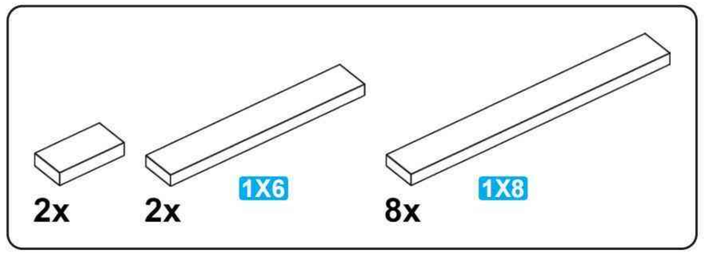

B21

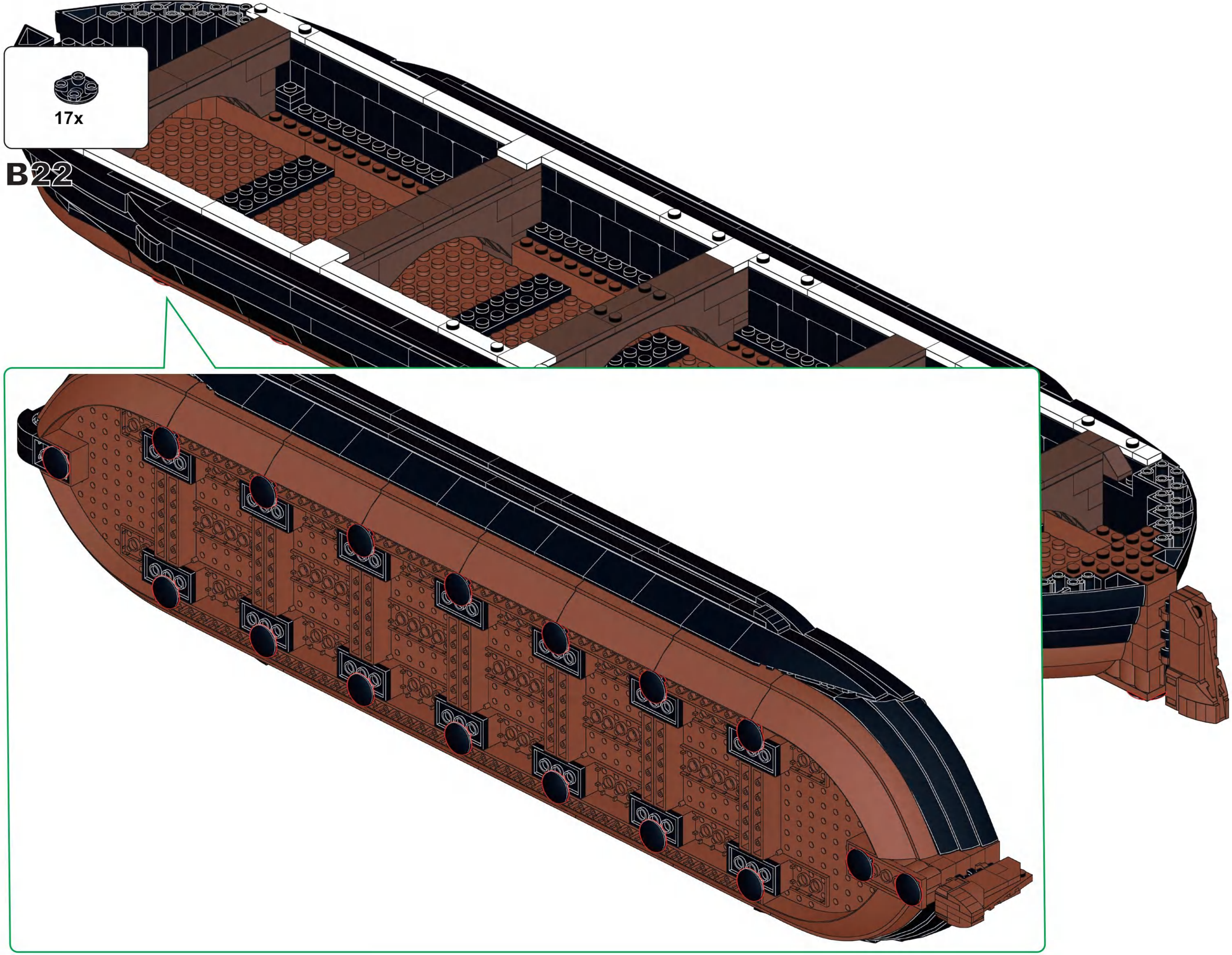
17x
B22

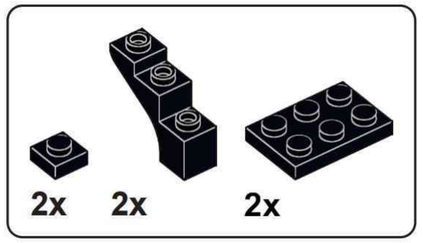

B23

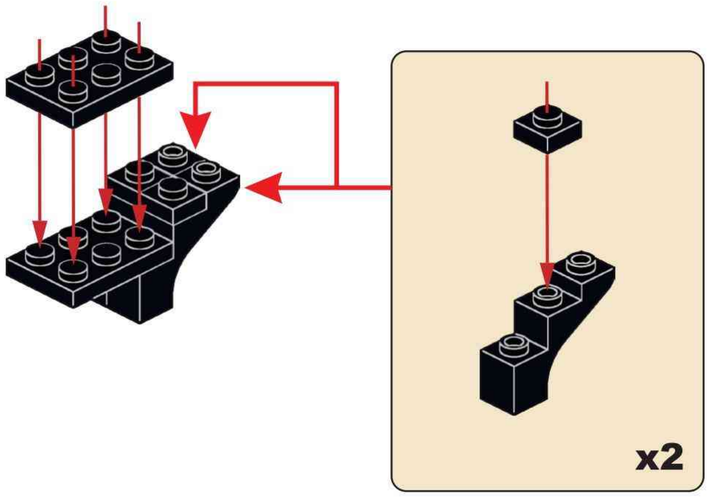

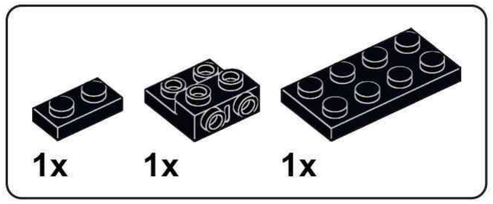

B24

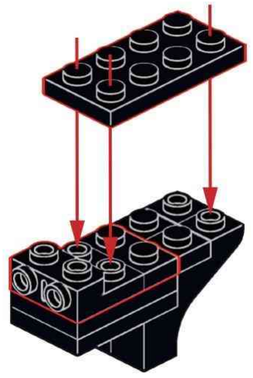

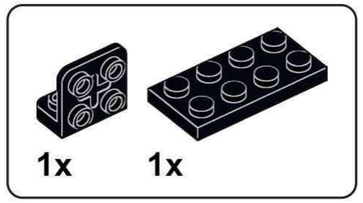

B25

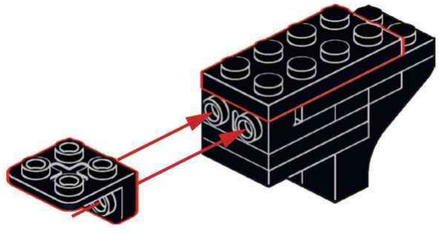

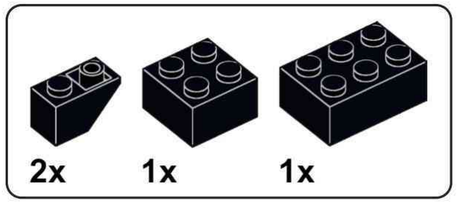

B26

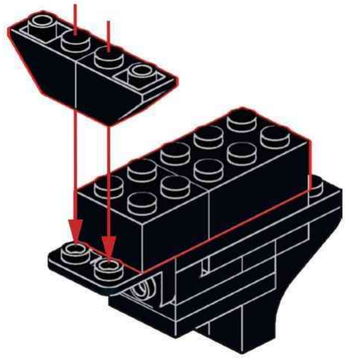
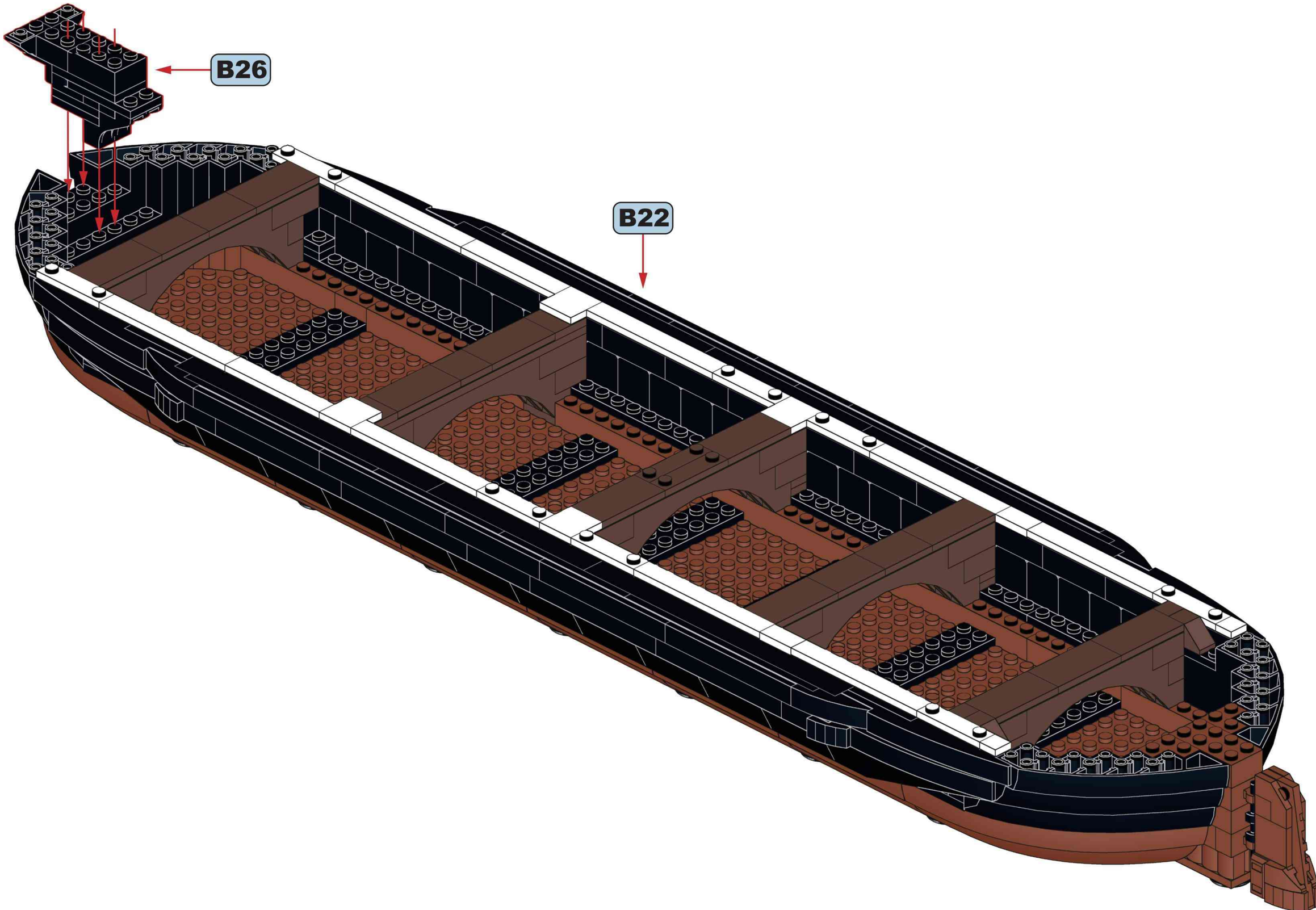
B27